Leviat®
A CRH COMPANY

Preisliste Deutschland

Gültig ab 01/2026

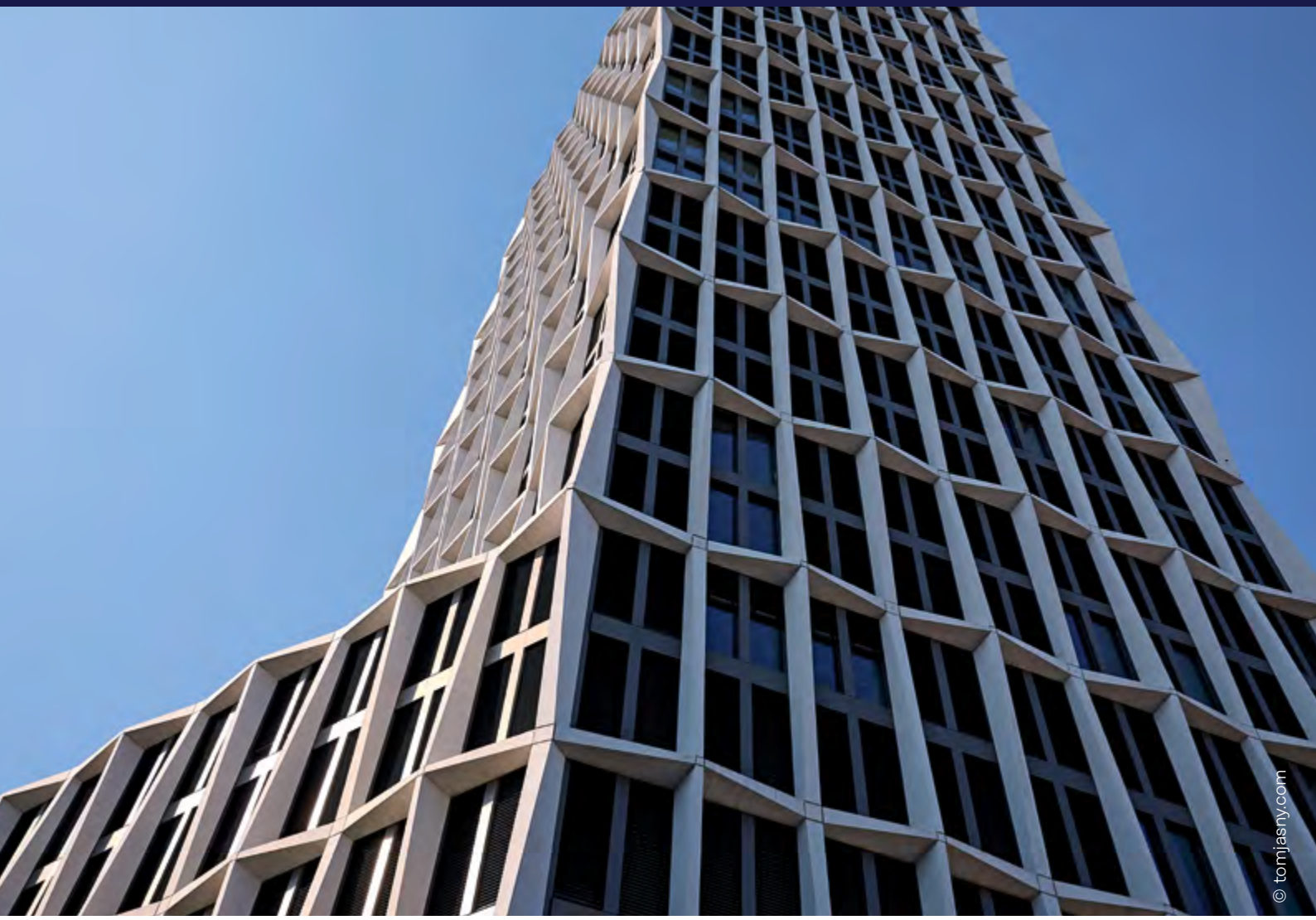

Deutschland

Ausgewählte Produktmarken

Ancon HALFEN MODERSOHN® Stainless Steel

Leviat®
A CRH COMPANY

Wir entwickeln, modellieren und produzieren technische Produkte und innovative Konstruktionslösungen, die dazu beitragen, architektonische Visionen in die Realität umzusetzen und unseren Baupartnern ermöglichen, besser, sicherer, stärker und schneller zu bauen.

Leviat ist einer der weltweit führenden Anbieter von Verbindungs-, Befestigungs-, Hebe- und Verankerungstechnik.

Vom Bau neuer Schulen, Krankenhäuser, Wohnhäuser und Infrastrukturen bis hin zur Reparatur und Instandhaltung historischer Bauwerke - unsere Ingenieurskunst und Produkttechnologie machen weltweit einen Unterschied.

Wir bieten technische Unterstützung in jeder Phase eines Projekts, von der ersten Planung bis zur Installation und darüber hinaus.

Unser technischer Support reicht von der einfachen Produktauswahl bis hin zur Entwicklung einer vollständig maßgeschneiderten projektspezifischen Konstruktionslösung.

Hinter jedem Versprechen, das wir vor Ort geben, stehen das Engagement und die Erfahrung unseres globalen Teams.
Wir beschäftigen fast 3.000 Mitarbeiter an 60 Standorten in Nordamerika, Europa und im asiatisch-pazifischen Raum und bieten einen flexiblen und reaktionsschnellen Service weltweit.

Leviat, ein CRH-Unternehmen, ist Teil des weltweit führenden Baustoffunternehmens.

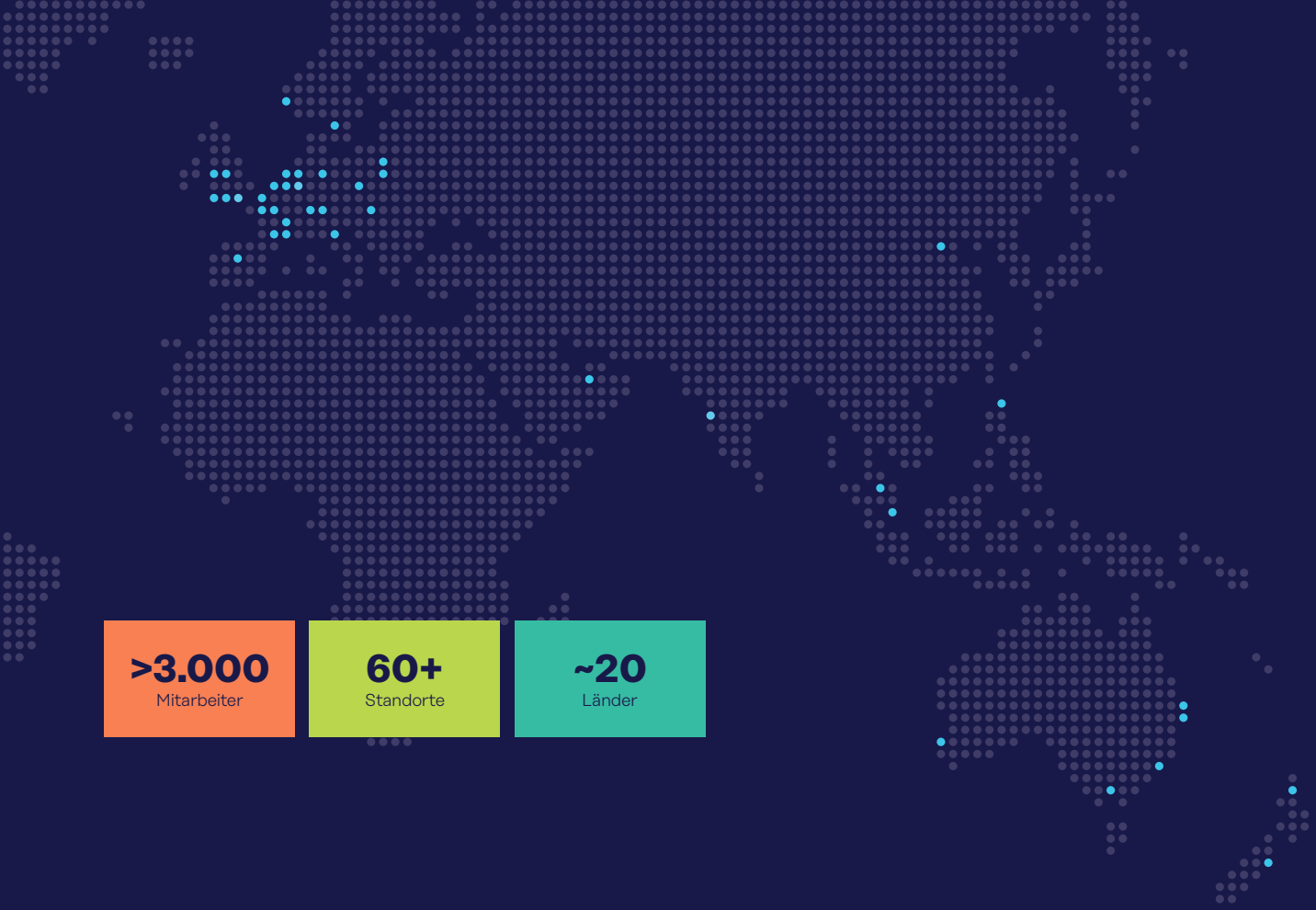

>3.000
Mitarbeiter

60+
Standorte

~20
Länder

Unsere Fachgebiete

Lasttragende Verbindungen

Systeme, die robuste, effiziente Verbindungen und eine durchgehende Betonbewehrung zwischen Wänden, Platten, Säulen, Trägern und Balkonen herstellen und so die strukturelle Integrität sowie die thermische und akustische Leistung verbessern.

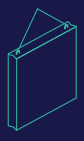

Heben & Abstützen

Systeme für den sicheren und effizienten Transport, das Heben und die temporäre Aussteifung von gegossenen Betonelementen und aufklappbaren Platten, bevor dauerhafte strukturelle Verbindungen hergestellt werden.

Fassadenbefestigungen & -verstärkungen

Systeme für die sichere und thermisch effiziente Befestigung der äußeren Gebäudehülle, einschließlich Ziegel und Naturstein, isolierte Sandwichpaneele, Vorhangfassaden und abgehängte Betonfassaden, sowie die Reparatur und Verstärkung bestehender Mauerwerke.

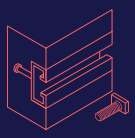

Verankern & Befestigen

Systeme zur Befestigung von Sekundärteilen in Beton, einschließlich Ankerschienen, Bolzen und Dübeln; außerdem Zugstabsysteme für Dächer und Vordächer.

Schalung & Zubehör

Nicht-strukturelles Zubehör, das unsere technischen Lösungen ergänzt und dazu beiträgt, dass Ihr Bauumfeld sicher und effizient funktioniert, einschließlich Formen zum Gießen von Standard- und Spezialbetonelementen und Bauzubehör wie Abstandhalter für Bewehrungsstäbe.

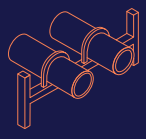

Industrietechnik

Montageschienen, Rohrschellen und andere modulare Installationssysteme, die eine sichere Befestigung in einer Vielzahl von industriellen Anwendungen ermöglichen.

Weitere Produktpaletten

Ancon | Aschwanden | Connolly | Halfen | Helifix | Isedio | Meadow Burke | Modersohn | Moment | Plaka | Scaldex | Thermomass

Inhalt Preisliste

Stichwortverzeichnis	**6-13**
Allgemeines	**14-15**
Allgemeine Verkaufsbedingungen	14
Hinweise / Lieferbedingungen	14
Verwendete Materialien	15
Verankern & Befestigen	**16-76**
Halfenschienen	24-30
Gezahnte Halfenschienen	31-36
Curtain Wall System	37
Halfenschienen zur Geländerbefestigung	38-39
Maueranschlussschienen	40-41
Halfenschienen zur Profilblechbefestigung	42-43
Kantenschutzwinkel	44
Halfen Demu Hülsenanker	44-49
TWS Hexagon Plattenanker	46
Halfen Detan Zug- und Druckstabsysteme	50-57
Produkte für den Aufzugsbau	58-59
Dübelsysteme	60-64
Zubehör Halfenschienen	65-67
Allgemeines Zubehör	68-76
Lasttragende Verbindungen	**77-141**
Balkonanschlüsse	82-114
Schalldämmprodukte	115-116
Schraubanschlüsse	117-120
Ancon Kupplungssysteme	121-122
Bewehrungsanschlüsse	123-124
Ancon-MBT Kupplungen	125
Stahlbauanschlüsse und Stahlkonsolen	126-129
Fertigteilverbindungen	130-132
Ancon Nichtrostende Bewehrungen	133
Durchstanz- und Querkraftbewehrung	134-136
Querkraftdorne	137-140
Zubehör Bewehrungssysteme / Justierhilfen	141
Heben & Abstützen	**142-178**
Halfen Deha Kugelkopfanker	145-153
Halfen Frimeda Transportanker	154-163
Hülsenanker	164-178

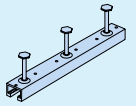
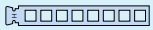
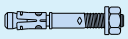
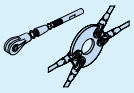
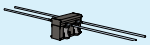
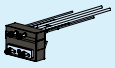

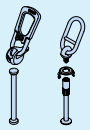

Inhalt Preisliste

Fassadenbefestigungen & -verstärkungen	**179 - 229**
Vorgehängte Betonfassade	**184 - 209**
Fassadenplattenanker-System SL30	184 - 188
Fassadenplattenanker	189 - 194
Horizontalanker	195 - 205
Winkelplattenanker	205
Brüstungsplattenanker	206 - 209
Beton-Sandwichfassade	**210 - 214**
Drahtanker	210 - 211
Flachanker	212 - 213
Fertigteilanschluss	214
Verblendmauerwerk	**215 - 229**
Modersohn Konsolanker	215 - 219
Zubehör Konsolanker	220
Halfen Konsolanker	221
Winkel	222
Sturzeinbauteile	223
Luftschichtanker	224 - 225
Gerüstanker	226
Zubehör Verblendmauerwerk	226 - 228
Helifix Reparatursystem | Ancon-Lagerfugenbewehrung AMR	229
Industrietechnik	**230 - 267**
Montageschienen	234 - 242
Zubehör Montageschienen	243 - 257
Allgemeines Zubehör	258 - 261
Dübelsysteme	262 - 266
Anhang	**267**
Zuordnung zum Konditionensystem	267
Kontakt	**270**
Kontakt Deutschland	270
Kontakt Weltweit	271

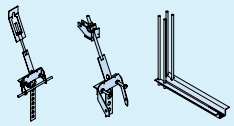

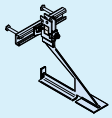

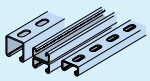

Stichwortverzeichnis

Nach Artikelbezeichnung

Artikelbezeichnung	Kurzzeichen	Seite
Abheber	HA, HD, KKT, TPA	170 - 178, 149, 154 - 158
Abhebeschlaufen	HA	177
Abstandhalter → Dübelleiste	HDB-ABST	136
ACC Holz-Beton-Verbundsystem	ACC	76
Adapter	HA, HD	175, 169
Allgemeines Zubehör	GWP, GWS, HJV, HSK, KLP, KUS, MU, OES, RM, SIC, SKM, SPH, TK, US, VBM, VUS	68 - 75, 197, 257 - 261
Ancon-TT Kupplungen		121 - 122
Anker	HD	164
Ankerhülsen	Halfen Demu	46 - 48
Ankerschlaufe	HA	176
Ankerstangen	HB	60, 61
Anschlagpunkt	HLX	58, 59
Anschluss Stahl an Beton	HIT	82 - 114
Anschlussstäbe	HBS-05, HSC	118, 123, 124
Anschraubwinkel	KW, KWL	222
Attika-Verblendanker	HAV	226
Aufhängeschlaufen	HSL	223
Auflagerwinkel	HW	222
Aufstellanker	KKT, TPA-FA/-FE	148, 156
Augenanker	KKT	147
Ausblaspistole / Ausblaspumpe	HB	62
Auspresspistole	HB-VM-P	62
Aussparungskörper	DSM, KKT, TPA	150, 149 - 151, 159 - 160
Austauschring	HA, HD	168, 173 - 174
Balkonanschlüsse	HIT	82 - 114
Befestigungspunkt	HLX	58, 59
Betonrippenstahl	BRS	228
Bewehrungsanschlüsse	HSC, MBT	123, 124, 125
Bewehrungs-Rückbiegeanschlüsse	HBT	128 - 129
Bolzenanker	Halfen Demu, HB, HB-BZ	46, 63 - 64, 266
Brackets	HCW	37
Brandschutzmanschetten	HSD-F	139
Brüstungsanker	BRA	206 - 209
Brüstungsplattenanker	BRA	206 - 209
ChanClip	HCP	67

Artikelbezeichnung	Kurzzeichen	Seite
Chemische Dübelsysteme	HB	61
Combi-Anker	HA	171
Curtain Wall System	HCW	37
Datenträger	HA	171
Datenträger mit Hülsenschutz	HD	166
Deckenanker	HK-DA	228
Deckenöse	HLX	58, 59
Dichtplatte	HD	169
Doppelkopfanker	TPA-FD	158
Doppelkopf-Transportanker	KKT	148
Drahtanker	SP-SPA	210 - 211
Dreh- und Transportkupplung	KKT	153
Drehmomentschlüssel		122
Druckplatte	DS	194
Druckschrauben	DS, DS-SL30	195 - 198
Dübelleiste	HDB, HDB-F	136
Dübelsysteme	HB	60 - 64
Durchstanz- und Quer-kraftbewehrung	HDB	134 - 136
Edelstahldraht	HSL-Z	223
Einmörtelkonsolen	KM	221
Einzelschubdorne	ED	137, 140
Endanker für Halfenschienen	ANK-E	29
Ersatzkeil	TPA	160
Fassadenplattenanker	FPA, FPA-SL30	184 - 194
Fassadenplattenanker-System SL30	FPA-SL30	184 - 188
Fertigteilanschluss	HVL	214
Fertigteilsturzwinkel	FSW	223
Fertigteilverbindung	HEK3, HLB	130 - 132
Flachanker	SP-FA	212 - 213
Flachfußanker	TPA-FF	157
Geländer-befestigungssystem	HGB, HS	38 - 39
Gerüstanker	HGA	226
Gewindeplatten	GWP	72 - 74, 257 - 259
Gewindestangen		68

Stichwortverzeichnis

Nach Artikelbezeichnung

Artikelbezeichnung	Kurzzeichen	Seite
Gewindestangen	GWS	68
Gezahnte Halfenschienen	HZA, HZA-CS, HZA-PS	31 - 36
Gleithülse	ESD	140
Halfen Demu Hülsenanker		44 - 45
Halfen Frimeda Transportanker	TPA	152 - 163
Halfenschienen		24 - 30
Halfenschienen	HS, HTA-CE, HTA-ES, HTA-V	24 - 29, 223, 243 - 249
Halfenschienen Curved Solution	HTA-CE-CS, HZA-CS	30, 36
Halfenschienen Dynagrip	HZA	31 - 33
Halfenschienen Power Solution	HZA-PS	34 - 36
Halfenschienen, gezahnt	HZA, HZA-CS, HZA-PS	31 - 36
Halfenschrauben	HS, HSR, HZS	39, 243 - 249
Halfenschrauben mit Kerbzahn	HSR	248
Halfenschrauben, gezahnt	HZS	249 - 250
Halteanker	SP-SPA	210, 211
Halteplatten	TPA	161
Halteschraube	HA, HD, KKT, TPA	173, 168, 152, 162, 167
Hebehülse	HA, HD	172, 165
Helifix Reparatursystem zur Gebäudesanierung	Helifix	229
Hexagon Plattenanker	TWS	46
Horizontalanker	DS, HFV, LD, ULZ, WDI, WDK	195 - 205
Hülsen	DS	196, 198
Hülsenanker	HA, Halfen Demu, HD, T-FIXX	44, 164 - 178
Hülsen-Plattenanker	HA	172
Hülsen-Stabanker	HA	171
Injektionssysteme	HB	61
Iso-Elemente	HIT	82 - 114
Justierverbinder	HJV	71
Kantenschutzwinkel	HKW	44
Klammer-U-Scheibe	KUS	70
Klebeteller	HA	175
Klemmbügel	HDB	136

Artikelbezeichnung	Kurzzeichen	Seite
Klemmplatten	KLP	71
Konsolanker	MK6, KM	215 - 219, 221
Kragplattenanschluss	HIT	82 - 114
Kronenanker	HA	171
Kugelkopfanker	Halfen Deha KKT, KKT	145 - 153
Kugelkopf-Plattenanker	KKT	148
Kugelkopf-Stabanker	KKT	146, 147
Kugelkopf-Transportanker	KKT	145, 148
Kurzanker	HA	171
Lagenfugenbewehrung	AMR	229
Lift-Box	HLX	58, 59
Lochband	Moso	220
Loop Box	HLB	132
Luftschichtanker	HEA, HPV, LSA	224, 225
Luftspalt-Drehanker	HEA, LD	225, 199
Magnetteller	HD	168
Manschette für Aussparungskörper	KKT	151
Matrizenform	HD	169
Maueranschlussanker	BL, ML	40, 228, 227
Maueranschlussschienen	BL, HMS, ML	40, 41, 226, 227
Mechanische Dübelsysteme	HB	60 - 64
Montagepin	HD	169
Montageschienen	HL, HM, HZA, HZL, HZM	31 - 33, 234 - 242
Montageschienen, leichte Tragsysteme	HL, HM	241, 242
Montageschienen, mittelschwere Tragsysteme	HL, HM	238 - 240
Montageschienen, schwere Tragsysteme	HL, HM	234, 235
Mörtelpatrone	HB-V-P	60, 262
Muffenstäbe	HBS-05, HSC, HSC-B	117 - 119, 123, 124, 126, 127
Nagelanschlussanker	HNA	66
Nagelteller	HA, HD	172 - 174, 166, 168
Nichtrostende Stähle		133
Ösenmuffe	OES	70

Stichwortverzeichnis

Nach Artikelbezeichnung

Artikelbezeichnung	Kurzzeichen	Seite
Perfektkopf	HA, HD	176, 170
Plattenanker	HD, TPA-FP, TWS	165, 157, 46
Plattenanker Hexagon	TWS	46
Positionierhilfen	HCP	67
Produkte für den Aufzugsbau	HLX	58, 59
Profilabdeckung	PA	251
Profilendstopfen	HPE	250
Querhülse	ESDQ	140
Querkraftdorne		137 - 140
Querkraftdorne	CRET, HSD	137 - 140
Reinigungsbürsten	HB-RB	62
Ringkupplungen	TPA	163
Ringmutter	RM	70
Rückbiegeanschlüsse	HBT	128 - 129
Sandwichplatten-Transportanker	TPA-FX	158
Sandwichplatten-verankerungen	SP-SPA	210, 211
Schalldämmprodukte	HBB, HTF	115 - 116
Schalldämmprofile	SDM	251
Schaumstoffstreifen	TPA	160
Schnellmontageanker	DSM	147
Schraubanschlüsse	HBS-05	117 - 120
Schwerlastdorne	HSD-CRET	138
Sechskantmutter	MU	74, 260
Sechskantschrauben	HSK	68
Sicherungsscheibe	SIC	69
Siebhülse	HB	61
Spannhülse	SPH	69
Spannverbindungen	SPV	67, 201
Sparrenfuß	HSF	66
Spreizanker	TPA-FS	154
Stabanker	HD	164
Stahlbauanschluss	HSC-B	126, 127
Stahlkonsole	HSCC	79
Stanzblech	KKT	152
Stud Connector	HSC	123 - 124
Sturzeinbauteile	HSL	223

Artikelbezeichnung	Kurzzeichen	Seite
Trägerklemmen	HCS-TK, HVT, KLP	71, 255
Transportanker Halfen Frimeda	TPA	152 - 163
Trapezblech-Befestigungsschienen	HTU	42 - 43
Trittschall-Dämmbox	HBB	115
Trittschall-Dämmelemente	HBB, HTF	116
Universalanker	TPA-FU	155
Universalkopf-Kupplung	KKT	153
Universallaschen	ULZ	203
Unterlegscheiben	LD, US	197
Verankerungen für Fertigteilstürze	FSW, HK-DA, HTA-ES	223, 228
Verankerungslaschen	HKZ	65 - 66
Verbindungsmuffen	SKM, VBM	69
Verbindungsteile	HVT	252 - 256
Verschlusskörper	KKT, TPA	152, 161
Verschlussstopfen	HA	175
Verschlussteller	HD	169
Verstiftungen	HFV, HFV-SL30	188, 199 - 201
Vierkant-Unterlegscheiben	VUS	76, 261
Wärmedämmelemente	HIT	82 - 114
Windanker	WDI, WDK	203, 202
Winkel	HW, KW, KWL	222
Winkelplattenanker	WPA	205
Zubehör Halfenschienen	HCP, HKZ, HNA, HS, HSF, HVL	65 - 67, 243 - 248
Zubehör Hülsenanker	Halfen Demu	48, 49
Zubehör Montageschienen	HS, HSR, HZS	243 - 250
Zubehör Montagetechnik		230
Zubehör Rohrschellenbefestigung		231
Zubehör Verblendmauerwerk	BL, BRS, HAV, MK6, HK-DA, HMS, HS, HTA-ES, ML	215 - 219, 220, 223, 226 - 228
Zubehör, allgemein		68 - 75, 199, 257 - 261
Zug- und Druckstab-systeme	Detan	50 - 57
Zugstabsystem Edelstahl	Detan-D	50 - 57
Zugstabsystem Stahl	Detan-S	50 - 57
Zweilochanker	TPA-FZ	155

Stichwortverzeichnis

Nach Kurzbezeichnung

Kurzzeichen	Artikelbezeichnung	Seite
ACC	ACC Holz-Beton-Verbundsystem	76
AMR	Lagenfugenbewehrung	229
ANK-E	Endanker für Halfenschienen	29
BL	Maueranschlussanker	40, 228
BL	Maueranschlussschienen	40
BL	Zubehör Verblendmauerwerk	226
BRA	Brüstungsanker	206 - 209
BRA	Brüstungsplattenanker	206 - 209
BRS	Betonrippenstahl	228
BRS	Zubehör Verblendmauerwerk	228
CRET	Querkraftdorne	137 - 140
Detan	Zug- und Druckstabsysteme	50 - 57
Detan-D	Zugstabsystem Edelstahl	50 - 57
Detan-S	Zugstabsystem Stahl	50 - 57
DS	Druckplatte	196
DS	Druckschrauben	187, 195 - 198
DS	Horizontalanker	195 - 198
DS	Hülsen	196, 198
DSM	Aussparungskörper	150
DSM	Schnellmontageanker	147
DS-SL30	Druckschrauben	187
ED	Einzelschubdorne	137, 140
ESD	Gleithülse	140
ESDQ	Querhülse	140
FPA	Fassadenplattenanker	189 - 194
FPA-SL30	Fassadenplattenanker	184 - 188
FPA-SL30	Fassadenplattenanker-System SL30	184 - 188
FSW	Fertigteilsturzwinkel	223
FSW	Verankerungen für Fertigteilstürze	223

Kurzzeichen	Artikelbezeichnung	Seite
GWP	Allgemeines Zubehör	72 - 74, 257 - 259
GWP	Gewindeplatten	72 - 74, 257 - 259
GWS	Allgemeines Zubehör	68
GWS	Gewindestangen	68
HA	Abheber	171 - 178
HA	Abhebeschlaufen	177
HA	Adapter	175
HA	Ankerschlaufe	176
HA	Austauschring	173 - 174
HA	Combi-Anker	171
HA	Datenträger	171
HA	Halteschraube	173
HA	Hebehülse	172
HA	Hülsenanker	171 - 178
HA	Hülsen-Plattenanker	172
HA	Hülsen-Stabanker	171
HA	Klebeteller	175
HA	Kronenanker	171
HA	Kurzanker	171
HA	Nagelteller	172 - 174
HA	Perfektkopf	176
HA	Verschlussstopfen	175
Halfen Deha KKT	Kugelkopfanker	145 - 153
Halfen Demu	Ankerhülsen	46 - 48
Halfen Demu	Bolzenanker	46
Halfen Demu	Hülsenanker	44 - 45
Halfen Demu	Zubehör Hülsenanker	48, 49
HAV	Attika-Verblendanker	226
HAV	Zubehör Verblendmauerwerk	226
HB	Ankerstangen	60, 61
HB	Ausblaspistole / Ausblaspumpe	62
HB	Bolzenanker	63 - 64
HB	Chemische Dübelsysteme	61
HB	Dübelsysteme	60 - 64
HB	Injektionssysteme	61

Stichwortverzeichnis

Nach Kurzbezeichnung

Kurzzeichen	Artikelbezeichnung	Seite
HB	Mechanische Dübelsysteme	60 - 64
HB	Siebhülse	61
HBB	Trittschall-Dämmbox	115
HBB	Schalldämmprodukte	115 - 116
HBB	Trittschall-Dämmelemente	116
HB-BZ	Bolzenanker	266
HB-RB	Reinigungsbürsten	62
HBS-05	Anschlussstäbe	118
HBS-05	Muffenstäbe	117 - 119
HBS-05	Schraubanschlüsse	117 - 120
HBT	Bewehrungs-Rückbiegeanschlüsse	128 - 129
HBT	Rückbiegeanschlüsse	128 - 129
HB-VM-P	Auspresspistole	62
HB-VZ-P	Mörtelpatrone	60, 262
HCP	ChanClip	67
HCP	Positionierhilfen	67
HCP	Zubehör Halfenschienen	67
HCS-TK	Trägerklemmen	71
HCW	Brackets	37
HCW	Curtain Wall System	37
HD	Abheber	170
HD	Adapter	169
HD	Anker	164
HD	Austauschring	168
HD	Datenträger mit Hülsenschutz	166
HD	Dichtplatte	169
HD	Halteschraube	168
HD	Hebehülse	165
HD	Hülsenanker	164 - 170
HD	Matrizenform	169
HD	Montagepin	169
HD	Magnetteller	168
HD	Nagelteller	166, 168
HD	Perfektkopf	170
HD	Plattenanker	165
HD	Stabanker	164

Kurzzeichen	Artikelbezeichnung	Seite
HD	Verschlussteller	169
HDB	Dübelleiste	136
HDB	Durchstanz- und Querkraft bewehrung	134 - 136
HDB	Klemmbügel	136
HDB-ABST	Abstandhalter → Dübelleiste	136
HDB-F	Dübelleiste	136
HEA	Luftschichtanker	225
HEA	Luftspalt-Drehanker	225
HEK3	Fertigteilverbindung	130 - 131
Helifix	Helifix Reparatursystem zur Gebäudesanierung	229
HFV	Horizontalanker	199 – 201
HFV	Verstiftungen	188
HFV-SL30	Verstiftungen	188
HGA	Gerüstanker	226
HGB	Geländerbefestigungssystem	38 - 39
HIT	Anschluss Stahl an Beton	82 - 114
HIT	Balkonanschlüsse	82 - 114
HIT	Iso-Elemente	82 - 114
HIT	Kragplattenanschluss	82 - 114
HIT	Wärmedämmelemente	82 - 114
HJV	Allgemeines Zubehör	71
HJV	Justierverbinder	71
HK-DA	Deckenanker	228
HK-DA	Verankerungen für Fertigteilstürze	228
HK-DA	Zubehör Verblendmauerwerk	228
HKW	Kantenschutzwinkel	44
HKZ	Verankerungslaschen	65 - 66
HKZ	Zubehör Halfenschienen	65 - 66
HL	Montageschienen	235, 238, 240 - 242
HLB	Fertigteilverbindung	132
HLB	Loop Box	132
HLX	Anschlagpunkt	58, 59
HLX	Befestigungspunkt	58, 59
HLX	Deckenöse	58, 59

Stichwortverzeichnis

Nach Kurzbezeichnung

Kurzzeichen	Artikelbezeichnung	Seite
HLX	Lift-Box	58, 59
HLX	Produkte für den Aufzugsbau	58, 59
HM	Montageschienen	234, 235, 238 - 242
HM	Montageschienen, leichte Tragsysteme	241, 242
HM	Montageschienen, mittel-schwere Tragsysteme	238 - 240
HM	Montageschienen, schwere Tragsysteme	234, 235
HMS	Maueranschlussschienen	41, 226
HMS	Zubehör Verblendmauerwerk	226
HNA	Nagelanschlussanker	66
HNA	Zubehör Halfenschienen	66
HPE	Profilendstopfen	250
HPV	Luftschichtanker	225
HS	Geländerbefestigungssystem	39
HS	Halfenschienen	243 - 248
HS	Halfenschrauben	39, 243 - 248
HS	Zubehör Halfenschienen	243 - 248
HS	Zubehör Montageschienen	243 - 248
HS	Zubehör Verblendmauerwerk	220
HSC	Anschlussstäbe	123, 124
HSC	Bewehrungsanschlüsse	123, 124
HSC	Muffenstäbe	123, 124
HSC	Stud Connector	123, 124
HSC-B	Muffenstäbe	126, 127
HSC-B	Stahlbauanschluss	126, 127
HSCC	Stahlkonsole	79
HSD	Querkraftdorne	137 - 139
HSD-CRET	Schwerlastdorne	138
HSD-F	Brandschutzmanschetten	139
HSF	Sparrenfuß	66
HSF	Zubehör Halfenschienen	66
HSK	Allgemeines Zubehör	68
HSK	Sechskantschrauben	68
HSL	Aufhängeschlaufen	223
HSL	Sturzeinbauteile	223

Kurzzeichen	Artikelbezeichnung	Seite
HSL-Z	Edelstahldraht	223
HSR	Halfenschrauben	248
HSR	Halfenschrauben mit Kerbzahn	248
HSR	Zubehör Montageschienen	248
HTA-CE	Halfenschienen	24 - 29
HTA-CE-CS	Halfenschienen Curved Solution	30
HTA-ES	Halfenschienen	223
HTA-ES	Verankerungen für Fertigteil-stürze	223
HTA-ES	Zubehör Verblendmauerwerk	223
HTA-V	Halfenschienen	29
HTF	Schalldämmprodukte	116
HTF	Trittschall-Dämmelemente	116
HTU	Trapezblech-Befestigungsschienen	42 - 43
HVL	Fertigteilanschluss	212
HVL	Zubehör Halfenschienen	67
HVT	Trägerklemmen	255
HVT	Verbindungsteile	252 - 256
HW	Auflagerwinkel	222
HW	Winkel	222
HZA	Gezahnte Halfenschienen	31 - 33
HZA	Halfenschienen Dynagrip	31 - 33
HZA	Halfenschienen, gezahnt	31 - 33
HZA	Montageschienen	31 - 33
HZA-CS	Gezahnte Halfenschienen	36
HZA-CS	Halfenschienen Curved Solution	36
HZA-CS	Halfenschienen, gezahnt	36
HZA-PS	Gezahnte Halfenschienen	34 - 36
HZA-PS	Halfenschienen Power Solution	34 - 36
HZA-PS	Halfenschienen, gezahnt	34 - 36
HZL	Montageschienen	238 - 239
HZM	Montageschienen	236 - 239
HZS	Halfenschrauben	249 - 250
HZS	Halfenschrauben, gezahnt	249 - 250
HZS	Zubehör Montageschienen	249 - 250

Stichwortverzeichnis

Nach Kurzbezeichnung

Kurzzeichen	Artikelbezeichnung	Seite
KKT	Abheber	149
KKT	Aufstellanker	148
KKT	Augenanker	147
KKT	Aussparungskörper	149 - 151
KKT	Doppelkopf-Transportanker	148
KKT	Dreh- und Transportkupplung	153
KKT	Halteschraube	152
KKT	Kugelkopfanker	145 - 153
KKT	Kugelkopf-Plattenanker	148
KKT	Kugelkopf-Stabanker	146, 147
KKT	Kugelkopf-Transportanker	145, 148
KKT	Manschette für Aussparungs-körper	151
KKT	Stanzblech	152
KKT	Universalkopf-Kupplung	153
KKT	Verschlusskörper	152
KLP	Allgemeines Zubehör	71
KLP	Klemmplatten	71
KLP	Trägerklemmen	71
KM	Einmörtelkonsolen	221
KM	Konsolanker	221
KUS	Allgemeines Zubehör	70
KUS	Klammer-U-Scheibe	70
KW	Anschraubwinkel	222
KW	Winkel	222
KWL	Anschraubwinkel	222
KWL	Winkel	222
LD	Horizontalanker	199
LD	Luftspalt-Drehanker	199
LD	Unterlegscheiben	199
LSA	Luftschichtanker	224, 225
MBT	Bewehrungsanschlüsse	125
MK6	Konsolanker	215 - 219
MK6	Zubehör Verblendmauerwerk	220
ML	Maueranschlussanker	40, 227

Kurzzeichen	Artikelbezeichnung	Seite
ML	Maueranschlussschienen	40
ML	Zubehör Verblendmauerwerk	227
Moso	Lochband	220
MU	Allgemeines Zubehör	74, 260
MU	Sechskantmutter	74, 260
OES	Allgemeines Zubehör	70
OES	Ösenmuffe	70
PA	Profilabdeckung	251
RM	Allgemeines Zubehör	70
RM	Ringmutter	70
SDM	Schalldämmprofile	251
SIC	Allgemeines Zubehör	69
SIC	Sicherungsscheibe	69
SKM	Allgemeines Zubehör	69
SKM	Verbindungsmuffen	69
SP-FA	Flachanker	213
SPH	Allgemeines Zubehör	69
SPH	Spannhülse	69
SP-SPA	Drahtanker	210, 211
SP-SPA	Halteanker	210, 211
SP-SPA	Sandwichplatten-verankerungen	210, 211
SPV	Spannverbindungen	67, 201
T-FIXX	Hülsenanker	44
TK	Allgemeines Zubehör	71
TPA	Abheber	154 - 158
TPA	Aussparungskörper	159, 160
TPA	Ersatzkeil	160
TPA	Halfen Frimeda Transportanker	152 - 163
TPA	Halteplatten	161
TPA	Halteschraube	162, 167, 173

Stichwortverzeichnis

Nach Kurzbezeichnung

Kurzzeichen	Artikelbezeichnung	Seite
TPA	Ringkupplungen	163
TPA	Schaumstoffstreifen	160
TPA	Transportanker Halfen Frimeda	152 - 163
TPA	Verschlusskörper	161
TPA-FA/-FE	Aufstellanker	156
TPA-FD	Doppelkopfanker	158
TPA-FF	Flachfußanker	157
TPA-FP	Plattenanker	157
TPA-FS	Spreizanker	154
TPA-FU	Universalanker	155
TPA-FX	Sandwichplatten-Transportanker	158
TPA-FZ	Zweilochanker	155
TWS	Hexagon Plattenanker	46
TWS	Plattenanker	46
TWS	Plattenanker Hexagon	46
ULZ	Horizontalanker	203
ULZ	Universallaschen	203
US	Allgemeines Zubehör	75, 199, 260
US	Unterlegscheiben	75, 199, 260
VBM	Allgemeines Zubehör	69
VBM	Verbindungsmuffen	69
VUS	Allgemeines Zubehör	76, 261
VUS	Vierkant-Unterlegscheiben	76, 261
WDI	Horizontalanker	203
WDI	Windanker	203
WDK	Horizontalanker	202
WDK	Windanker	202
WPA	Winkelplattenanker	205

Allgemeines

Allgemeine Verkaufsbedingungen

Sämtliche Lieferungen erfolgen ausschließlich zu den „Allgemeinen Verkaufsbedingungen" der Leviat GmbH. Den jeweils aktuellsten Stand der AVB entnehmen Sie bitte den Internetseiten unserer Produktmarken Ancon (anconbp.de) und Halfen (halfen.de).

Teuerungs- und Legierungszuschläge:

Es gelten die am Tag der Lieferung gültigen Teuerungs- und Legierungszuschläge.

Den jeweils aktuellsten Stand der TZ/LZ entnehmen Sie bitte den Internetseiten unserer Produktmarken Ancon (anconbp.de) und Halfen (halfen.de).

Weitere wichtige Angaben in dieser Preisliste:

Hinweise/Lieferbedingungen

Preise

Alle Preise verstehen sich ab Werk, zuzüglich der gesetzlichen Mehrwertsteuer.

Für Artikel, die in Verpackungseinheiten geliefert werden, gelten die angegebenen Preise bei Abnahme von ganzen Verpackungseinheiten. Für angebrochene Verpackungseinheiten erheben wir eine Bearbeitungsgebühr von 20%. Dübelsysteme und Schwerlastdübel werden nur als ganze Packungseinheit abgegeben.

Preise von Sonderkonstruktionen **SK** sind, soweit angegeben, Richtpreise und werden im konkreten Fall auf Anfrage ermittelt.

Mindestbestellwert

Mindestbestellwert (Nettowarenwert) € 200,00 zzgl. Mehrwertsteuer. Bei Bestellungen unter € 200,00 zzgl. Mehrwertsteuer wird ein Mindermengenzuschlag von pauschal € 40,00 zzgl. Mehrwertsteuer erhoben.

Frachtpauschalen

1. DPD:	**€ 17,50,–** pauschal je Paket bis 31,5 kg und max. Länge 1,75 m/max. Umfang 3 m
2. Spedition/sonst.:	**€ 110,–** pauschal Nettowarenwert < € 1.000,–
3. Spedition/sonst.:	**€ 55,–** pauschal Nettowarenwert < € 2.000,–

4. Termin-/Expresssendungen werden nach Aufwand berechnet

Ab **€ 2.000,–** Nettowarenwert frachtfrei.

Verpackung

Normalverpackung ist im Preis enthalten. Andere Verpackungen wie Paletten, Gitterboxen und Palettenaufsatzrahmen werden wie folgt berechnet:

- Europalette **€ 12,00/Stück**
- Gitterbox **€ 120,00/Stück**
- Palettenaufsatzrahmen **€ 8,50/Stück**

Montage

Beachten Sie bitte bei Verwendung unserer Materialien die Installations- / Montageanleitungen bzw. die einschlägigen Verwendungshinweise in unseren technischen Dokumentationen.

Preisänderungen, Irrtümer und technische Änderungen vorbehalten.

Hinweis

Der Stand der Technik entspricht der Preisliste 2026.

Allgemeines

Verwendete Materialien

Materialinformationen	
FV	Stahl, feuerverzinkt durch Eintauchen in Zinkbad, dessen Temperatur bei ca. 460° liegt. Dieses Verfahren wird primär bei Schienenprofilen und Transportankern eingesetzt.
WB	Stahl, walzblank
GFK	Glasfaserverstärkter Kunststoff
GV	Stahl, galvanisch verzinkt Elektrochemisches Verfahren. Halfen Schrauben werden mit chrom-6-freier Sonderbeschichtung ausgeliefert.
SV	Stahl, sendzimirverzinkt
A2	Stahl der Korrosionsbeständigkeitsklasse (CRC) II nach DIN EN 1993-1-4: 2015-10, Tabelle A.3
A4/D4/L4	Stahl der Korrosionsbeständigkeitsklasse (CRC) III nach DIN EN 1993-1-4: 2015-10, Tabelle A.3
HCR	Stahl der Korrosionsbeständigkeitsklasse (CRC) V nach DIN EN 1993-1-4: 2015-10, Tabelle A.3
KF	Kombistreifenfüllung, zum Schutz gegen das Eindringen von Beton
KS	Kunststoff
AL	Aluminium
PE	Packungseinheit

Nichtrostende Stähle	
Die Auswahl von nichtrostenden Stählen bietet dem Ingenieur für jedes Einsatzgebiet den richtigen Stahl.	
NIRO22	NIRO22 sind gerippte und glatte nichtrostende Stähle mit der Werkstoffnummer EN 1.4482. Diese nichtrostenden Bewehrungen sind warmgewalzt und teilweise kaltverformt. NIRO22 ist austenitisch-ferritisch (Duplex) und verfügt über eine PREN Wirksumme von 22. Die mechanischen Eigenschaften liegen bei der Streckgrenze fy > 500 N/mm² und bei der Zugfestigkeit fu > 650 N/mm².
NIRO25	NIRO25 sind kaltgewalzte nichtrostende Stähle mit der Werkstoffnummer EN 1.4362 (Duktilität A). NIRO25 ist austenitisch-ferritisch (Duplex), verfügt über eine PREN Wirksumme von 25 und ist sowohl als gerippter als auch als glatter Stahl lieferbar. Die mechanischen Eigenschaften liegen bei der Streckgrenze fy > 500 N/mm² und bei der Zugfestigkeit fu > 700 N/mm².
BETINOX® DIBt-Zulassung Z-1.4-255 für Durchmesser 6 mm-14 mm	BETINOX® sind warmgewalzte, gerippte, nichtrostende Stähle mit der Werkstoffnummer EN 1.4362. Diese nichtrostenden Bewehrungen sind hochduktil und verfügen über eine Zulassung beim DiBt (Duktilität B). BETINOX® ist austenitisch-ferritisch (Duplex) mit einer PREN Wirksumme von 25. Die mechanischen Eigenschaften liegen bei der Streckgrenze fy > 500 N/mm² und bei der Zugfestigkeit fu > 550 N/mm².
RIPINOX® / DUPLEX	RIPINOX® sind gerippte und DUPLEX glatte nichtrostende Stähle mit der Werkstoffnummer EN 1.4462. Diese nichtrostenden Stähle sind warmgewalzt und teilweise kaltverformt. RIPINOX® / DUPLEX ist austenitisch-ferritisch und verfügt über eine PREN Wirksumme von 30. Die mechanischen Eigenschaften liegen bei der Streckgrenze fy > 550 N/mm² und bei der Zugfestigkeit fu > 750 N/mm².
CORRFIX®	CORRFIX® sind gerippte und glatte nichtrostende Stähle mit der Werkstoffnummer EN 1.4529. Diese nichtrostenden Stähle sind warmgewalzt. CORRFIX® ist austenitisch und verfügt über eine PREN Wirksumme von 40. Die mechanischen Eigenschaften liegen bei der Streckgrenze fy > 600 N/mm² und bei der Zugfestigkeit fu > 800 N/mm².

Preisänderungen, Irrtümer sowie technische Änderungen vorbehalten.

Durch die Zertifizierungsstelle der SWEDAC Zertifizierungsgesellschaft International GmbH wurde der Nachweis erbracht, dass das Managementsystem die Forderungen der folgenden Norm erfüllt: **DIN EN ISO 9001:2015**.

Verankern & Befestigen

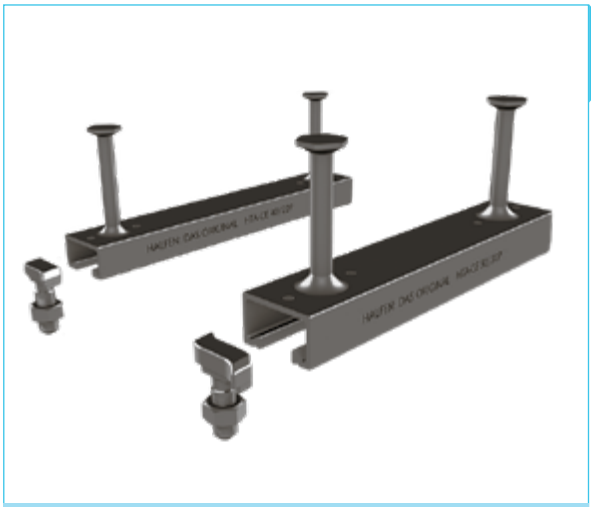

Halfenschienen

Vorteile

- Montagefreundlich: Kein Staub, kein Lärm, keine Erschütterungen. Halfenschienen leisten somit einen großen Beitrag zur Arbeitssicherheit
- Wirtschaftlich: Ideale Basis für dauerhaft flexible, justierbare Befestigungen
- Nachweislich gut: DGNB-zertifiziert für ökologisches Bauen und bauaufsichtlich zugelassen in Europa, China und den USA
- Anpassungsfähig: Die gebogene Schiene HTA-CE-CS ist z.B. für Anwendungen in Tunnelsegmenten und architektonisch anspruchsvollen Gebäuden geeignet

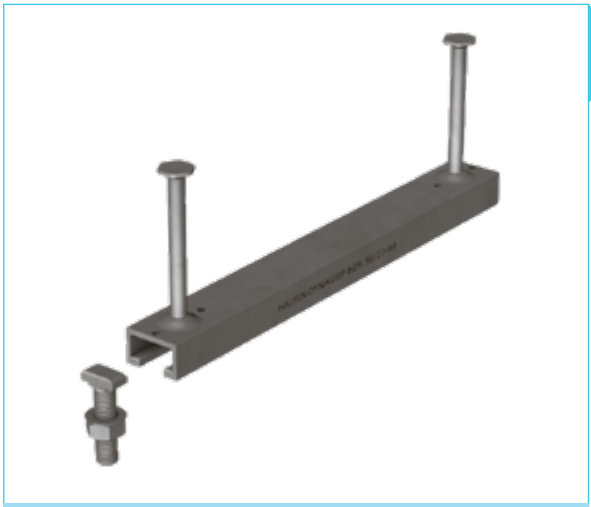

Gezahnte Halfenschienen

Vorteile

- Wirtschaftlich: Ideale Basis für dauerhaft flexible, justierbare Befestigungen
- Durchdacht: Zur Befestigung von Anbauteilen an der einbetonierten Halfenschiene genügt ein einfacher Drehmomentenschlüssel
- Montagefreundlich: Kein Staub, kein Lärm, keine Erschütterungen.
  Halfenschienen leisten somit einen großen Beitrag zur Arbeitssicherheit
- Keine Beschädigung der tragenden Bewehrung
- Zugelassen für Bauteile mit Brandschutzanforderungen

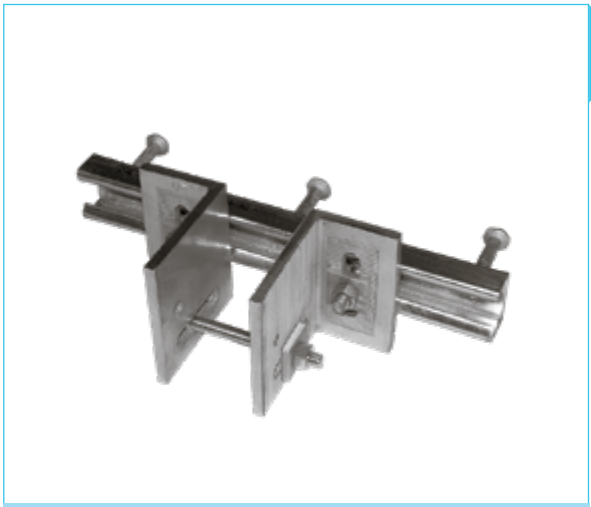

Curtain Wall System

Vorteile

- Dreidimensional justierbare Verbindung bei Verwendung mit Ankerschiene
- Schrauben statt Schweißen
- Bauzeitreduzierung durch schnelle Montage

Verankern & Befestigen

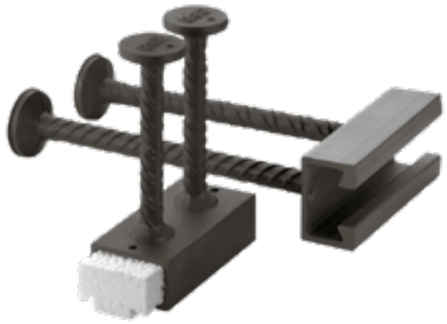

Halfenschienen zur Geländerbefestigung

Vorteile

- Dauerhaft justierbare Verankerung
- An dünnen Stirnseiten h ≥ 100 mm einsetzbar
- Bauaufsichtlich zugelassene Befestigung
- Keine Beschädigung des Betons an den sichtbaren Stirnseiten der Balkonplatten
- Während der Bauzeit auch für Befestigung der Absturzsicherung geeignet (DIN EN 795 „Schutz gegen Absturz“ beachten)
- Zugehörige hochfeste Halfenschrauben gewährleisten einen sicheren und statisch einwandfreien Anschluss der Geländer-konstruktion

Maueranschlussschienen

Vorteile

- Befestigungssystem für Ausfachungen, Zwischenwände oder Verblendungen an Betonkonstruktionen
- Vermeidet Setzrisse im Mauerwerk

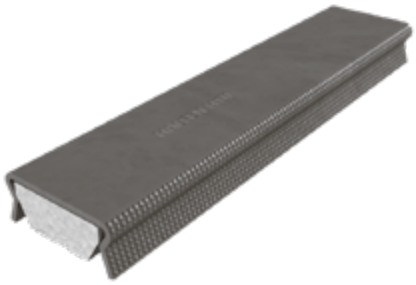

Halfenschienen zur Profilblechbefestigung

Vorteile

- Sichere Verankerung durch innovative Geometrie und Profilierung
- Bauaufsichtlich zugelassen
- Die Typ-Kennzeichnung auf dem Schienenrücken ermöglicht eine leichte Identifikation der Schiene im eingebauten Zustand
- Einfacher Einbau in der Betondeckung
- Ein Schienentyp, unabhängig von der Bewehrungsführung
- Hohe Montagefreundlichkeit im Fertigteilwerk

Verankern & Befestigen

Kantenschutzwinkel

Vorteile

- Exaktes Anliegen an der Schalung – kein Hinterlaufen mit Beton
- U-förmige Betonstahlanker: optimale Verankerung und einfache Montage der Eckbewehrung
- Optimaler Korrosionsschutz: in feuerverzinktem Stahl

Halfen Demu Hülsenanker

Vorteile

- Übersichtliches, sich ergänzendes Produktsortiment in unterschiedlichen Längen und Durchmessern
- Für die Übertragung von Zuglasten (N), Querlasten (Q) sowie deren Kombination (N+Q)
- Europäische Technische Bewertung mit Brandschutz-klassifizierung

Halfen Detan Zug- und Druckstabsysteme

Vorteile

- Innovative und filigrane Tragkonstruktion
- Projektspezifische Konfiguration hinsichtlich Systemdurchmesser und Systemlängen
- Hohe Stahltragfähigkeit
- Große Auswahl an Durchmessern
- Ausführung: in feuerverzinkt und in Edelstahl
- Feuerverzinkte, gebürstete Gewinde
- Dichtungssatz für maximalen Korrosionsschutz
- Kostenlose Designsoftware und Beratung
- Druckstäbe als Ergänzung des Systems
- Stabprägung und projektspezifische Etikettierung
- Halfen Detan Stabsysteme jetzt mit bis zu 15% höhererTragfähigkeit

Verankern & Befestigen

Produkte für den Aufzugsbau

Vorteile

- Hohe Tragfähigkeit (1500 kg, 2000 kg, 4000 kg)
- CE Kennzeichnung nach ETA
- Ausführung mit Seilschlaufe oder Kettenglied
- Selbstständig herausfallendes und arretierendes Kettenglied
- Problemloses Zurückklappen und Verdrehsicherheit
- Einbaufertiges Set

Dübelsysteme

Vorteile

- Sicher: zugelassenes Dübel-Programm für Mauerwerk und/oder Beton inkl. Bemessungssoftware
- Einfach: abgestimmtes Dübel-Programm auf die Halfen Produkte, z.B. aus den Bereichen Fassade und Industrietechnik
- Variabel: alternative Befestigungslösungen zur Ankerschiene

Allgemeines Zubehör

Vorteile

- Unser Originalzubehör mit aufeinander abgestimmten Systemkomponenten
- Das flexible Halfen Schiene-Schraube-System ist Trag- und Befestigungselement in einem
- Volle Flexibilität bei der Positionierung und Dimensionierung der Verschraubung
- Schnelle Montage und Justierbarkeit von Anlagen- und Bauteilkomponenten möglich
- Einfache Realisierung von Änderungen oder Erweiterungen von Gesamtanlagen ohne mechanische Bearbeitung
- Schmutzfreie und geräuscharme Durchführung von Änderungsarbeiten vor Ort

Verankern & Befestigen (Halfenschienen)

Allgemeine Hinweise und Erläuterungen

Bestellungen

Bestellbeispiel:

Artikelbezeichnung Länge [mm]	Bestell-Nr.
Ausführung: FV gemäß Tabelle, Seite 15	
HTA-CE 50/30P - FV - 150 - KF	100004242
HTA-CE 50/30P - FV - 200 - KF	100004243
HTA-CE 50/30P - FV - 250 - KF	100004244
HTA-CE 50/30P - FV - 300 - KF	100004245
Gesuchter Artikel: **HTA-CE 50/30P - FV - 350 - KF**	100004247
HTA-CE 50/30P - FV - 400 - KF	100004248
HTA-CE 50/30P - FV - 550 - KF	100004249
HTA-CE 50/30P - FV - 800 - KF	100004250
HTA-CE 50/30P - FV - 1050 - KF	100004251
HTA-CE 50/30P - FV - 3030 - KF ⑤	100004252
HTA-CE 50/30P - FV - 6070 - KF	100004241

100004247

⑤ Produktionsbedingt kann auch eine Länge von 3050 mm zur Auslieferung kommen. Umgekehrt gilt auch, wenn eine Länge von 3050 mm bestellt wird, kann auch eine Länge von 3030 mm ausgeliefert werden. Sämtliche Lieferungen erfolgen ausschließlich zu unseren „Allgemeinen Geschäftsbedingungen“ ▶ aktuelle Version siehe halfen.de.

Schema

Artikelbezeichnung	PE [St.]	Bestell-Nr.
HS 72/48 M20 x 50 FV	20	3000021279
HS 72/48 M24 x 100 GV-S 8.8	10	3000021295
KLP - Nr. 26 FV	1	3000020995

PE [St] = Packungseinheit [Stück]

Produktinformation

Für alle Halfenschrauben in der Ausführung GV-S = galvanische Sonderbeschichtung gilt:

Galvanische Sonderbeschichtung für besonders dauerhaften Korrosionsschutz, kann gemäß Europäischer Technischer Bewertung ETA- 09/0339 Anlage 3 je nach Verwendungsbereich wie feuerverzinkt eingesetzt werden.

Für Halfenschrauben, geeignet für Halfenschienen Typ Dynagrip, gilt die Zulassung Z-21.4 -1691 Anlage 7.

Bei Bestellung von A4-70 Schrauben können herstellungsbedingt auch Schrauben mit der Bezeichnung FA-70 zur Auslieferung kommen. Die Festigkeit ist identisch und die Korrosionsbeständigkeit ist sogar besser. Der ferritisch-austenitische Stahl FA-70 ist in die Korrosionsbeständigkeitsklasse IV /stark eingestuft, wo hingegen der austenitische Stahl A4-70 nur in die Korrosionsbeständigkeitsklasse III/ mittel eingestuft ist.

Technik

Halfenschienen HTA, HTA-CE und HZA werden standardmäßig überwiegend mit Bolzenankern ausgeliefert. Produktbezogen sind aber auch Anschweißanker möglich bzw. ist die Lieferung mit Bolzenankern oder Anschweißankern freibleibend, wenn bei der Bestellung nichts weiter spezifiziert wird.

Weitere Details zu unseren Verankerungsprodukten und Dübelsystemen finden Sie in unseren Katalogen und unter www.halfen.de und www.anconbp.de.

Verankern & Befestigen (Halfenschienen)

Allgemeine Hinweise und Erläuterungen

Halfenschienen System Dynagrip - Fixlängen

Bei Halfenschienen-Fixlängen wird unterschieden zwischen
- **Standard**-Fixlängen (empfohlen)
- **Sonder**-Fixlängen

Standard-Fixlängen

Standard-Fixlängen für Halfenschienen System Dynagrip ergeben sich aus der Anordnung der Anker in gleichen Achsabständen, abhängig vom Profiltyp:

Typen **HZA** 38/23, **HZA** 53/34, **HZA** 64/44

Standard-Fixlängen [mm] / Anzahl Anker			
	1.300/ 6	**1.550/** 7	**1.800/** 8
2.050/ 9	**2.300/** 10	**2.550/** 11	**2.800/** 12
3.030/ 13	**3.300/** 14	**3.550/** 15	**3.800/** 16
4.050/ 17	**4.300/** 18	**4.550/** 19	**4.800/** 20
5.050/ 21	**5.300/** 22	**5.550/** 23	**5.800/** 24

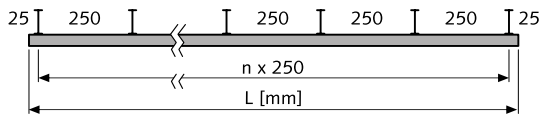

Typen **HZA** 29/20, **HTA-CE** 28/15 und **HTA-CE** 38/17

Standard-Fixlängen [mm] / Anzahl Anker			
1.250/ 7	**1.450/** 8	**1.650/** 9	**1.850/** 10
2.050/ 11	**2.250/** 12	**2.450/** 13	**2.650/** 14
2.850/ 15	**3.030/** 16	**3.250/** 17	**3.450/** 18
3.650/ 19	**3.850/** 20	**4.050/** 21	**4.250/** 22
4.450/ 23	**4.650/** 24	**4.850/** 25	**5.050/** 26
5.250/ 27	**5.450/** 28	**5.650/** 29	**5.850/** 30

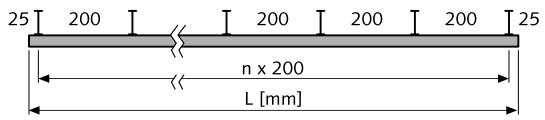

① Bei Bestellung bitte gewünschte Fixlänge L [mm] angeben!
Bestellbeispiel Standard-Fixlänge:

Halfenschiene Typ: Gewünschte Standard-Fixlänge L:	HZA 38/23 - FV 2550mm
Artikelbezeichnung:	HZA 38/23 - FV - 2550

② Stückpreis für Standard-Fixlängen:

$$\frac{\text{Meterpreis x Standard-Fixlänge L [mm]}}{1000} + \text{Standard-Fixlängenzuschlag [\%]}$$

Standard-Fixlängenzuschlag
Standard-Fixlängenzuschlag 10%
für L > 1050 mm

③ **Sonder-Fixlängen**

Für HZA-Sonder-Fixlängen, die nicht unseren schneidbaren Standard-Fixlängen entsprechen, ist durch den erhöhten produktionstechnischen Aufwand ein Sonder-Fixlängenzuschlag von 20% pro Stück einzurechnen.

Bei großen Stückzahlen, die eine Sonderprofilierung erlauben, reduziert sich dieser Fixlängenzuschlag.
Bitte fragen Sie diese Preise bei uns an.

Halfenschienen - Fixlängen

Bei Halfenschienen-Fixlängen wird unterschieden zwischen
- **Standard**-Fixlängen (empfohlen)
- **Sonder**-Fixlängen

Standard-Fixlängen

Standard-Fixlängen ergeben sich aus der Anordnung der Anker in gleichen Achsabständen von **250mm** (außer Typen **HZA** 29/20, **HTA-CE** 28/15 und **HTA-CE** 38/17).
Daraus ergeben sich folgende Längen:
Typen **HZA, HTA-CE** *

Standard-Fixlängen [mm] / Anzahl Anker			
1.050/ 5	**1.300/** 6	**1.550/** 7	**1.800/** 8
2.050/ 9	**2.300/** 10	**2.550/** 11	**2.800/** 12
3.030/ 13	**3.300/** 14	**3.550/** 15	**3.800/** 16
4.050/ 17	**4.300/** 18	**4.550/** 19	**4.800/** 20
5.050/ 21	**5.300/** 22	**5.550/** 23	**5.800/** 24

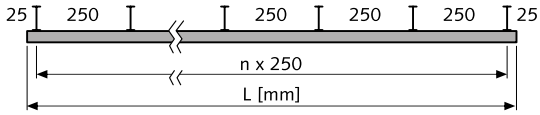

* Für HTA-CE 40/22P, 40/25, 41/22, 49/30, 50/30P, 52/34, 54/33, 55/42, 72/48
Für Profile 52/34 - 72/48, 50/30P beträgt der Schienenüberstand ca. 35mm

① Bei Bestellung bitte gewünschte Fixlänge L [mm] angeben!
Bestellbeispiel Standard-Fixlänge:

Halfenschiene Typ: Gewünschte Standard-Fixlänge L:	HTA-CE 40/25 - FV 1800mm
Artikelbezeichnung:	HTA-CE 40/25 - FV - 1800

② Stückpreis für Standard-Fixlängen:

$$\frac{\text{Meterpreis x Standard-Fixlänge L [mm]}}{1000} + \text{Standard-Fixlängenzuschlag [\%]}$$

Standard-Fixlängenzuschlag
Standard-Fixlängenzuschlag 10%
für L > 1050 mm

③ **Sonder-Fixlängen**

Für HTA-Sonder-Fixlängen, die nicht unseren schneidbaren Standard-Fixlängen entsprechen, ist durch den erhöhten produktionstechnischen Aufwand ein Sonder-Fixlängenzuschlag von 20% pro Stück einzurechnen.
Bei großen Stückzahlen, die eine Sonderprofilierung erlauben, reduziert sich dieser Fixlängenzuschlag. Bitte fragen Sie diese Preise bei uns an.

Hinweis: Sonder-Fixlängen können auf der Baustelle mittels Halfen Endanker Typ **ANK-E** hergestellt werden.

Anwendungs-Schema:

Endanker ANK-E sind lieferbar passend zu Halfenschienen HTA-CE 28/15, HTA-CE 38/17, HTA-CE 40/22, HTA-CE 40/25.

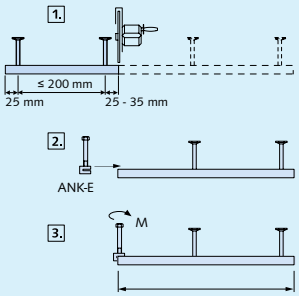

Verankern & Befestigen (Halfenschienen)

Allgemeine Hinweise und Erläuterungen

Halfenschienen Curved Solution

Definition der Biegeradien

① Profilschlitz außen
② Profilschlitz innen
R_i = Radius Profilschlitz innen
R_a = Radius Profilschlitz außen
L = Profillänge nach dem Biegen
h = Wandstärke

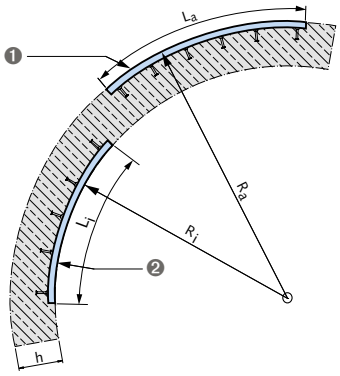

R_i oder R_a und L bitte bei Bestellung angeben

Bestellbeispiel:
Gebogene Halfenschiene: HTA-CE-CS 50/30-A4
Abmessung: L_i = 2050 mm
Biegeradius: R_i = 4500 mm

Halfenschienenpaare mit Distanzhalter

① **Distanzhalter**
Ausführung: Betonstahl B500A(B) oder B500A(B)NR
② **Halfenschienen**
Ausführung: FV, A4, HCR gemäß Tabelle, Seite 14
③ **Achsabstand a**
Bitte bei Bestellung angeben

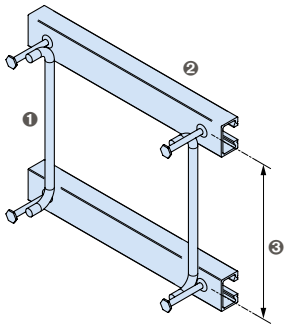

Bestellbeispiel:
Halfenschienenpaar Typ: HTA-CE 50/30-A4
Abmessung: L = 2050 mm
Achsabstand: a = 200 mm

Auch als gebogenes Halfenschienenpaar erhältlich

Erdungslasche

① **Erdungslasche**
werkseitig auf Schienenrücken geschweißt,
Länge nach Erfordernis

Ausführung: Flachstahl, 40 mm x 5 mm

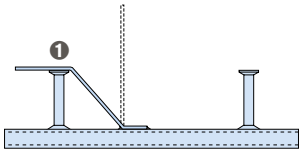

Halfen Ankerschienen

Produktübersicht

STANDARD

HTA-CE kaltprofiliert

- Für den unteren und mittleren Lastbereich
- Wie alle Halfenschienen – ideal für justierbare und oberflächenbündige Befestigungen
- Hohe Wirtschaftlichkeit
- Europäische Technische Bewertung ETA - 09/0339 DIBt

HZA kaltprofiliert, gezahnt

- Lastaufnahme in allen Richtungen
- Bei Lasten in Längsrichtung für den mittleren Lastbereich geeignet
- Europäische Technische Bewertung ETA - 20/1081 DIBt

PREMIUM

HTA-CE warmgewalzt

- Für mittlere und hohe Lastbereiche
- Frei von Eigenspannungen erreichen warmgewalzte Schienen die erforderlichen Widerstände bei dynamischen und bei Anpralllasten, die von kaltgefertigten Profilen nicht erreicht werden können.
- Optimierte Geometrie der Schienenlippen für hohe lokale Biegefestigkeit
- Mit Halfenschrauben HSR sind auch *mittlere Lasten in Schienenlängsrichtung aufnehmbar (*proportional zum Schienenquerschnitt geringer als bei gezahnten Schienen)
- Europäische Technische Bewertung ETA - 09/0339 DIBt

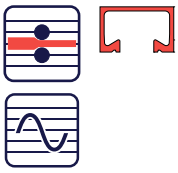

PERFORMANCE

HZA DYNAGRIP® warmgewalzt, gezahnt

- Für hohe Anforderungen
- Hohe Lastaufnahme in Schienenlängsrichtung durch formschlüssige Verbindung von gezahnter Schiene und gezahntem Schraubenkopf
- Standardschiene unter seismischer Belastung
- Europäische Technische Bewertung ETA - 20/1081 DIBt

ULTIMATE

HZA-Power Solution warmgewalzt, gezahnt

- Für höchste Lastbereiche
- Entwickelt zur Anwendung in sicherheitsrelevanten Gebäuden mit höchsten Anforderungen
- Einsetzbar bei Rissbreiten bis zu 1,5 mm
- Für außergewöhnliche Einwirkungen geeignet
- Europäische Technische Bewertung ETA - 17/0728 DIBt

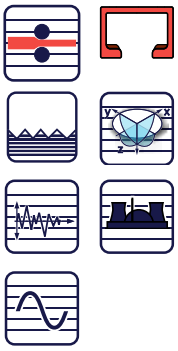

Kaltgefertigtes Schienenprofil

Warmgewalztes Schienenprofil

gezahnt

3D - Lasten

geeignet für dynamische Lasten

geeignet unter seismischer Belastung (Lasten aus Erdbeben)

geeignet für Anwendungen in sicherheitsrelevanten Bereichen

Halfenschienen

HTA-CE 72/48 057

Halfenschiene, warmgewalzt
Europäische Technische Bewertung ETA-09/0339

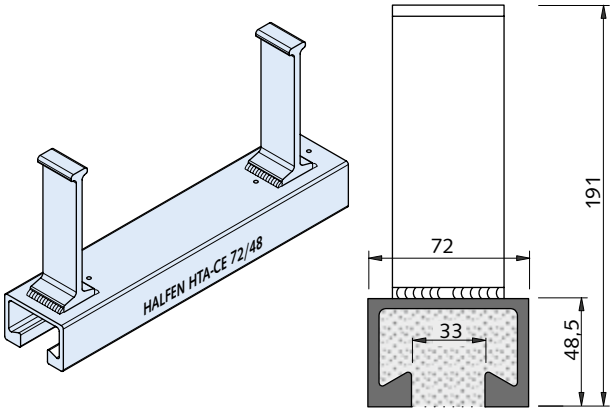

Artikelbezeichnung Länge [mm]	Anzahl Anker	Bestell-Nr,	Preis [EUR/ Stück]
Ausführung: FV gemäß Tabelle, Seite 15			
HTA-CE 72/48 - FV - 200 - KF	2	10000210042	**41,50**
HTA-CE 72/48 - FV - 300 - KF	2	10000210044	**50,25**
HTA-CE 72/48 - FV - 350 - KF	3	10000210045	**63,80**
HTA-CE 72/48 - FV - 400 - KF	3	10000210046	**68,80**
HTA-CE 72/48 - FV - 550 - KF	3	10000210047	**85,20**
HTA-CE 72/48 - FV - 1050 - KF	5	10000210048	**153,70**
HTA-CE 72/48 - FV - 6070 - KF	25	10000210040	**830,50**
Meterpreis			**136,82** EUR/Meter
Ausführung: Schiene: A4 gemäß Tabelle, Seite 15, Anker: WB gemäß Tabelle, Seite 15			
HTA-CE 72/48 - A4 - 150 - KF	2	1000004198	**146,80**
HTA-CE 72/48 - A4 - 200 - KF	2	1000004199	**175,95**
HTA-CE 72/48 - A4 - 250 - KF	2	1000004200	**203,45**
HTA-CE 72/48 - A4 - 300 - KF	2	1000004201	**232,80**
HTA-CE 72/48 - A4 - 350 - KF	3	1000004202	**275,70**
HTA-CE 72/48 - A4 - 400 - KF	3	1000004203	**332,15**
HTA-CE 72/48 - A4 - 550 - KF	3	1000004204	**443,70**
HTA-CE 72/48 - A4 - 1050 - KF	5	1000004205	**629,20**
HTA-CE 72/48 - A4 - 6070 - KF	25	1000004196	**3575,45**
Meterpreis			**589,04** EUR/Meter

* Weitere detaillierte Informationen zu Standard- und Sonder-Fixlängenzuschlägen siehe Übersichtsseite am Anfang des Kapitels
Details zu Halfenschrauben als Zubehör zu den Halfenschienen finden sich im Bereich Zubehör Montageschienen,

HTA-CE 55/42 057

Halfenschiene, warmgewalzt
Europäische Technische Bewertung ETA-09/0339

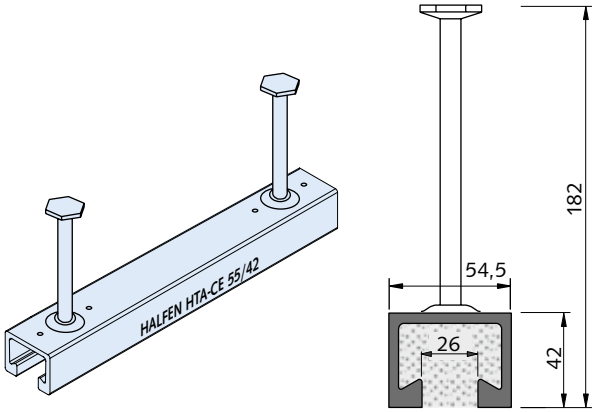

Artikelbezeichnung Länge [mm]	Anzahl Anker	Bestell-Nr,	Preis [EUR/ Stück]
Ausführung: FV gemäß Tabelle, Seite 15			
HTA-CE 55/42 - FV - 150 - KF	2	1000205002	**27,05**
HTA-CE 55/42 - FV - 200 - KF	2	1000205003	**30,45**
HTA-CE 55/42 - FV - 250 - KF	2	1000205004	**33,75**
HTA-CE 55/42 - FV - 300 - KF	2	1000205005	**37,50**
HTA-CE 55/42 - FV - 350 - KF	3	1000205006	**47,20**
HTA-CE 55/42 - FV - 400 - KF	3	1000205007	**54,35**
HTA-CE 55/42 - FV - 550 - KF	3	1000205008	**68,60**
HTA-CE 55/42 - FV - 1050 - KF	5	1000205009	**98,40**
HTA-CE 55/42 - FV - 6070 - KF	25	1000204998	**614,00**
Meterpreis			**101,16** EUR/Meter

Ausführung der Anker:
Bolzenanker als Standard, Lieferung mit Anschweißanker freibleibend,
* Weitere detaillierte Informationen zu Standard- und Sonder-Fixlängenzuschlägen siehe Übersichtsseite am Anfang des Kapitels
Details zu Halfenschrauben als Zubehör zu den Halfenschienen finden sich im Bereich Zubehör Montageschienen,

Halfenschienen

HTA-CE 52/34 057

Halfenschiene, warmgewalzt
Europäische Technische Bewertung ETA-09/0339

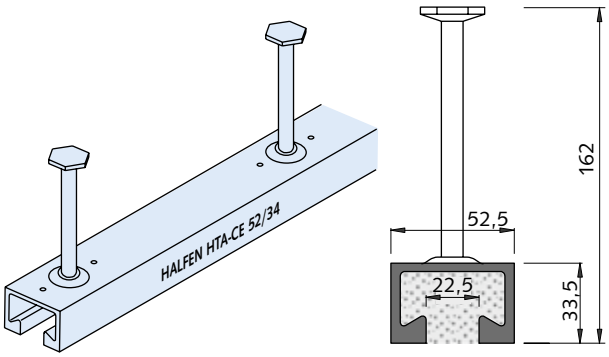

Artikelbezeichnung Länge [mm]	An-zahl Anker	Bestell-Nr,	Preis [EUR/ Stück]
Ausführung: FV gemäß Tabelle, Seite 15			
HTA-CE 52/34 - FV - 150 - KF	2	1000004116	**23,10**
HTA-CE 52/34 - FV - 200 - KF	2	1000004118	**26,10**
HTA-CE 52/34 - FV - 250 - KF	2	1000004120	**29,30**
HTA-CE 52/34 - FV - 300 - KF	2	1000004121	**32,25**
HTA-CE 52/34 - FV - 350 - KF	3	1000004117	**40,70**
HTA-CE 52/34 - FV - 400 - KF	3	1000004122	**43,90**
HTA-CE 52/34 - FV - 550 - KF	3	1000004123	**54,35**
HTA-CE 52/34 - FV - 800 - KF	4	1000004124	**75,95**
HTA-CE 52/34 - FV - 1050 - KF	5	1000004125	**97,85**
HTA-CE 52/34 - FV - 1300 - KF	5	1000004126	**115,15**
HTA-CE 52/34 - FV - 1550 - KF	5	1000004127	**138,05**
HTA-CE 52/34 - FV - 1800 - KF	5	1000004128	**157,85**
HTA-CE 52/34 - FV - 6070 - KF	25	1000004114	**523,25**
Meterpreis			**86,20** EUR/Meter
Ausführung: Schiene und Anker: A4 gemäß Tabelle, Seite 15			
HTA-CE 52/34 - A4 - 150 - KF-Ank.A4	2	1000004139	**73,25**
HTA-CE 52/34 - A4 - 200 - KF-Ank.A4	2	1000004140	**89,05**
HTA-CE 52/34 - A4 - 250 - KF-Ank.A4	2	1000004141	**104,70**
HTA-CE 52/34 - A4 - 300 - KF-Ank.A4	2	1000004142	**120,25**
HTA-CE 52/34 - A4 - 350 - KF-Ank.A4	3	1000004143	**144,40**
HTA-CE 52/34 - A4 - 400 - KF-Ank.A4	3	1000004144	**159,95**
HTA-CE 52/34 - A4 - 550 - KF-Ank.A4	3	1000004145	**208,20**
HTA-CE 52/34 - A4 - 800 - KF-Ank.A4	4	1000004146	**294,30**
HTA-CE 52/34 - A4 - 1050 - KF-Ank.A4	5	1000004147	**382,30**
HTA-CE 52/34 - A4 - 6070 - KF-Ank.A4	25	1000004138	**2141,90**
Meterpreis			**352,86** EUR/Meter

* Weitere detaillierte Informationen zu Standard- und Sonder-Fixlängenzuschlägen siehe Übersichtsseite am Anfang des Kapitels
Details zu Halfenschrauben als Zubehör zu den Halfenschienen finden sich im Bereich Zubehör Montageschienen.

HTA-CE 52/34-Q mit Anschweißankern 057

Halfenschiene, warmgewalzt
Europäische Technische Bewertung ETA-09/0339

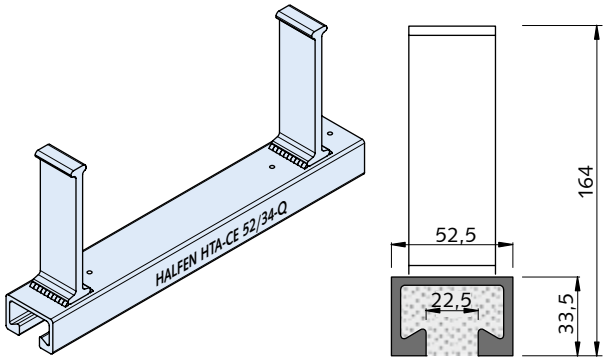

Ausführung: FV gemäß Tabelle, Seite 15	Preise: auf Anfrage

Unser gesamtes Produkt- & Serviceportfolio finden Sie in unserem **Produktprogramm.**

Halfenschienen

HTA-CE 54/33

058 bei FV/ 057 bei A4

Halfenschiene
Europäische Technische Bewertung ETA-09/0339

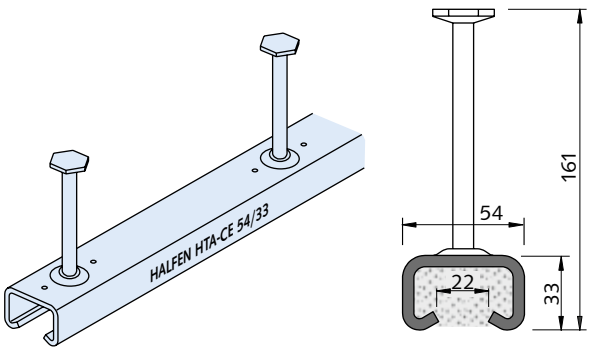

Artikelbezeichnung Länge [mm]	An-zahl Anker	Bestell-Nr.	Preis [EUR/ Stück]
Ausführung: FV gemäß Tabelle, Seite 15			
HTA-CE 54/33 - FV - 150 - KF	2	1000004150	**22,40**
HTA-CE 54/33 - FV - 200 - KF	2	1000004151	**25,15**
HTA-CE 54/33 - FV - 250 - KF	2	1000004152	**28,00**
HTA-CE 54/33 - FV - 300 - KF	2	1000004153	**30,85**
HTA-CE 54/33 - FV - 350 - KF	3	1000004154	**39,00**
HTA-CE 54/33 - FV - 400 - KF	3	1000004155	**41,60**
HTA-CE 54/33 - FV - 550 - KF	3	1000004156	**48,90**
HTA-CE 54/33 - FV - 800 - KF	4	1000004157	**70,75**
HTA-CE 54/33 - FV - 1050 - KF	5	1000004158	**92,55**
HTA-CE 54/33 - FV - 6070 - KF	25	1000004149	**424,90**
Meterpreis			**70,00** EUR/Meter
Ausführung: Schiene und Anker: A4 gemäß Tabelle, Seite 15			
HTA-CE 54/33 - A4 - 150 - KF-Ank.A4	2	1000004160	**60,10**
HTA-CE 54/33 - A4 - 200 - KF-Ank.A4	2	1000004161	**73,45**
HTA-CE 54/33 - A4 - 250 - KF-Ank.A4	2	1000204996	**85,40**
HTA-CE 54/33 - A4 - 300 - KF-Ank.A4	2	1000004163	**99,55**
HTA-CE 54/33 - A4 - 350 - KF-Ank.A4	3	1000004164	**120,65**
HTA-CE 54/33 - A4 - 400 - KF-Ank.A4	3	1000004165	**134,30**
HTA-CE 54/33 - A4 - 550 - KF-Ank.A4	3	1000004166	**172,00**
HTA-CE 54/33 - A4 - 800 - KF-Ank.A4	4	1000004167	**246,85**
HTA-CE 54/33 - A4 - 1050 - KF-Ank.A4	5	1000004168	**317,70**
HTA-CE 54/33 - A4 - 6070 - KF-Ank.A4	25	1000004159	**1448,75**
Meterpreis			**231,72** EUR/Meter

* Weitere detaillierte Informationen zu Standard- und Sonder-Fixlängenzuschlägen siehe Übersichtsseite am Anfang des Kapitels
Details zu Halfenschrauben als Zubehör zu den Halfenschienen finden sich im Bereich Zubehör Montageschienen.

HTA-CE 50/30P

058 bei FV/ 057 bei A4

Halfenschiene, warmgewalzt
Europäische Technische Bewertung ETA-09/0339
④ 1 Bund = 54 Stück

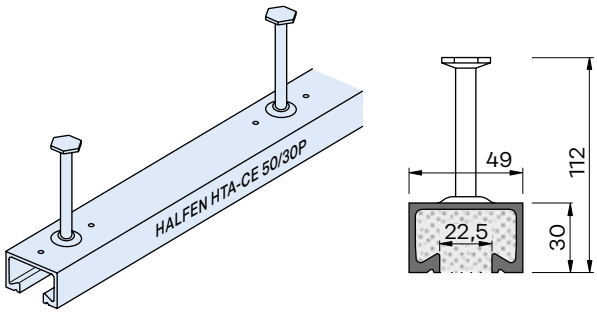

Artikelbezeichnung Länge [mm]	An-zahl Anker	Bestell-Nr,	Preis [EUR/ Stück]
Ausführung: FV gemäß Tabelle, Seite 15			
HTA-CE 50/30P - FV - 150 - KF	2	1000004242	**18,75**
HTA-CE 50/30P - FV - 200 - KF	2	1000004243	**21,10**
HTA-CE 50/30P - FV - 250 - KF	2	1000004244	**23,20**
HTA-CE 50/30P - FV - 300 - KF	2	1000004245	**25,80**
HTA-CE 50/30P - FV - 350 - KF	3	1000004247	**32,05**
HTA-CE 50/30P - FV - 400 - KF	3	1000004248	**34,40**
HTA-CE 50/30P - FV - 550 - KF	3	1000004249	**41,50**
HTA-CE 50/30P - FV - 800 - KF	4	1000004250	**57,20**
HTA-CE 50/30P - FV - 1050 - KF	5	1000004251	**73,05**
HTA-CE 50/30P - FV - 3030 - KF ⑤	13	1000004252	**191,10**
HTA-CE 50/30P - FV - 6070 - KF ④	25	1000004241	**367,55**
Meterpreis			**60,55** EUR/Meter
Ausführung: Schiene und Anker: A4 gemäß Tabelle, Seite 15			
HTA-CE 50/30P - A4 - 150 - KF-Ank,A4	2	1000004254	**59,95**
HTA-CE 50/30P - A4 - 200 - KF-Ank,A4	2	1000004255	**73,70**
HTA-CE 50/30P - A4 - 250 - KF-Ank,A4	2	1000004256	**87,30**
HTA-CE 50/30P - A4 - 300 - KF-Ank,A4	2	1000004257	**101,70**
HTA-CE 50/30P - A4 - 350 - KF-Ank,A4	3	1000004258	**121,50**
HTA-CE 50/30P - A4 - 400 - KF-Ank,A4	3	1000004259	**135,25**
HTA-CE 50/30P - A4 - 550 - KF-Ank,A4	3	1000004260	**176,90**
HTA-CE 50/30P - A4 - 800 - KF-Ank,A4	4	1000004261	**255,90**
HTA-CE 50/30P - A4 - 1050 - KF-Ank,A4	5	1000004262	**328,85**
HTA-CE 50/30P - A4 - 3030 - KF-Ank,A4 ⑤	13	1000004263	**942,65**
HTA-CE 50/30P - A4 - 6070 - KF-Ank,A4	25	1000004253	**1803,40**
Meterpreis			**297,10** EUR/Meter

* Weitere detaillierte Informationen zu Standard- und Sonder-Fixlängenzuschlägen siehe Übersichtsseite am Anfang des Kapitels
Details zu Halfenschrauben als Zubehör zu den Halfenschienen finden sich im Bereich Zubehör Montageschienen,

Halfenschienen

HTA-CE 49/30 — 059

Halfenschiene
Europäische Technische Bewertung ETA-09/0339
④ 1 Bund = 54 Stück

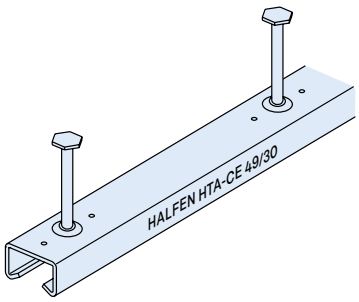

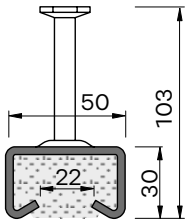

Artikelbezeichnung Länge [mm]	Anzahl Anker	Bestell-Nr.	Preis [EUR/ Stück]
Ausführung: FV gemäß Tabelle, Seite 15			
HTA-CE 49/30 - FV - 150 - KF	2	1000004093	**13,95**
HTA-CE 49/30 - FV - 200 - KF	2	1000004094	**15,15**
HTA-CE 49/30 - FV - 250 - KF	2	1000004095	**16,40**
HTA-CE 49/30 - FV - 300 - KF	2	1000004096	**17,60**
HTA-CE 49/30 - FV - 350 - KF	3	1000004097	**22,70**
HTA-CE 49/30 - FV - 400 - KF	3	1000004098	**24,50**
HTA-CE 49/30 - FV - 550 - KF	3	1000004099	**28,25**
HTA-CE 49/30 - FV - 800 - KF	4	1000004100	**39,10**
HTA-CE 49/30 - FV - 1050 - KF	5	1000004101	**48,05**
HTA-CE 49/30 - FV - 3030 - KF ⑤	13	1000004102	**136,45**
HTA-CE 49/30 - FV - 6070 - KF ④	25	1000004092	**256,00**
Meterpreis			**42,18** EUR/Meter
Ausführung: Schiene und Anker: A4 gemäß Tabelle, Seite 15			
HTA-CE 49/30 - D4 - 150 - KF-Ank.A4	2	1000210346	**36,45**
HTA-CE 49/30 - D4 - 200 - KF-Ank.A4	2	1000210347	**42,60**
HTA-CE 49/30 - D4 - 250 - KF-Ank.A4	2	1000210348	**49,30**
HTA-CE 49/30 - D4 - 300 - KF-Ank.A4	2	1000210349	**57,10**
HTA-CE 49/30 - D4 - 350 - KF-Ank.A4	3	1000210350	**69,25**
HTA-CE 49/30 - D4 - 400 - KF-Ank.A4	3	1000210351	**76,55**
HTA-CE 49/30 - D4 - 550 - KF-Ank.A4	3	1000210352	**98,95**
HTA-CE 49/30 - D4 - 1050 - KF-Ank.A4	5	1000210354	**182,35**
HTA-CE 49/30 - D4 - 6070 - KF-Ank.A4	25	1000210356	**985,85**
Meterpreis			**162,40** EUR/Meter
Ausführung: Schiene und Anker: HCR gemäß Tabelle, Seite 15			
HTA-CE 49/30 - HCR- ⑥ KF-Ank.HCR		1000205013	**auf Anfrage**

* Weitere detaillierte Informationen zu Standard- und Sonder-Fixlängenzuschlägen siehe Übersichtsseite am Anfang des Kapitels
Details zu Halfenschrauben als Zubehör zu den Halfenschienen finden sich im Bereich Zubehör Montageschienen.

HTA-CE 40/22P — 058 bei FV/ 057 bei A4

Halfenschiene, warmgewalzt
Europäische Technische Bewertung ETA-09/0339
④ 1 Bund = 54 Stück

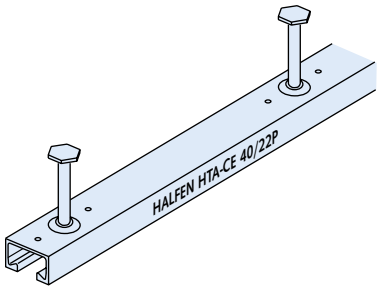

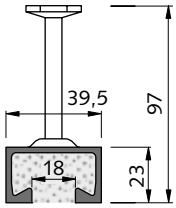

Artikelbezeichnung Länge [mm]	Anzahl Anker	Bestell-Nr.	Preis [EUR/ Stück]
Ausführung: FV gemäß Tabelle, Seite 15			
HTA-CE 40/22P - FV - 150 - KF	2	1000004215	**13,75**
HTA-CE 40/22P - FV - 200 - KF	2	1000004216	**15,35**
HTA-CE 40/22P - FV - 250 - KF	2	1000004217	**16,70**
HTA-CE 40/22P - FV - 300 - KF	2	1000004218	**18,30**
HTA-CE 40/22P - FV - 350 - KF	3	1000004220	**23,65**
HTA-CE 40/22P - FV - 400 - KF	3	1000004221	**25,15**
HTA-CE 40/22P - FV - 550 - KF	3	1000004222	**29,75**
HTA-CE 40/22P - FV - 800 - KF	4	1000004223	**41,00**
HTA-CE 40/22P - FV - 1050 - KF	5	1000004224	**51,65**
HTA-CE 40/22P - FV - 1300 - KF	6	1000004225	**62,30**
HTA-CE 40/22P - FV - 1550 - KF	7	1000004226	**73,45**
HTA-CE 40/22P - FV - 1800 - KF	8	1000004227	**84,00**
HTA-CE 40/22P - FV - 2050 - KF	9	1000004228	**95,15**
HTA-CE 40/22P - FV - 2300 - KF	10	1000004229	**106,10**
HTA-CE 40/22P - FV - 2550 - KF	11	1000004230	**116,95**
HTA-CE 40/22P - FV - 3030 - KF ⑤	13	1000004231	**138,75**
HTA-CE 40/22P - FV - 6070 - KF ④	25	1000004214	**264,95**
Meterpreis			**43,66** EUR/Meter
Ausführung: Schiene und Anker: A4 gemäß Tabelle, Seite 15			
HTA-CE 40/22P - A4 - 150 - KF-Ank.A4	2	1000004233	**42,80**
HTA-CE 40/22P - A4 - 200 - KF-Ank.A4	2	1000004234	**51,05**
HTA-CE 40/22P - A4 - 250 - KF-Ank.A4	2	1000004235	**59,95**
HTA-CE 40/22P - A4 - 300 - KF-Ank.A4	2	1000004236	**69,25**
HTA-CE 40/22P - A4 - 350 - KF-Ank.A4	3	1000004237	**83,70**
HTA-CE 40/22P - A4 - 400 - KF-Ank.A4	3	1000004238	**92,95**
HTA-CE 40/22P - A4 - 550 - KF-Ank.A4	3	1000004239	**119,85**
HTA-CE 40/22P - A4 - 1050 - KF-Ank.A4	5	1000004240	**220,85**
HTA-CE 40/22P - A4 - 6070 - KF-Ank.A4	25	1000004232	**1212,10**
Meterpreis			**199,69** EUR/Meter

* Weitere detaillierte Informationen zu Standard- und Sonder-Fixlängenzuschlägen siehe Übersichtsseite am Anfang des Kapitels
Details zu Halfenschrauben als Zubehör zu den Halfenschienen finden sich im Bereich Zubehör Montageschienen.

Halfenschienen

HTA-CE 40/25 059

Halfenschiene
Europäische Technische Bewertung ETA-09/0339
④ 1 Bund = 80 Stück

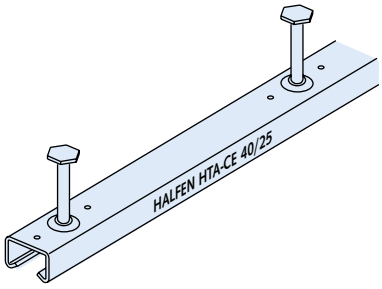

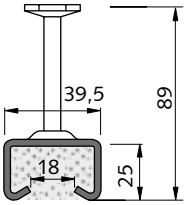

Artikelbezeichnung Länge [mm]	An-zahl Anker	Bestell-Nr.	Preis [EUR/ Stück]
Ausführung: FV gemäß Tabelle, Seite 15			
HTA-CE 40/25 - FV - 150 - KF	2	1000004072	**10,95**
HTA-CE 40/25 - FV - 200 - KF	2	1000004073	**12,05**
HTA-CE 40/25 - FV - 250 - KF	2	1000004074	**12,85**
HTA-CE 40/25 - FV - 300 - KF	2	1000004075	**13,95**
HTA-CE 40/25 - FV - 350 - KF	3	1000004076	**17,45**
HTA-CE 40/25 - FV - 400 - KF	3	1000004077	**18,65**
HTA-CE 40/25 - FV - 550 - KF	3	1000004078	**21,90**
HTA-CE 40/25 - FV - 800 - KF	4	1000004079	**30,05**
HTA-CE 40/25 - FV - 1050 - KF	5	1000004080	**38,90**
HTA-CE 40/25 - FV - 3030 - KF ⑤	13	1000004081	**101,60**
HTA-CE 40/25 - FV - 6070 - KF ④	25	1000004071	**193,20**
Meterpreis			**31,83** EUR/Meter

* Weitere detaillierte Informationen zu Standard- und Sonder-Fixlängenzuschlägen siehe Übersichtsseite am Anfang des Kapitels
Details zu Halfenschrauben als Zubehör zu den Halfenschienen finden sich im Bereich Zubehör Montageschienen.

HTA-CE 38/17 059

Halfenschiene
Europäische Technische Bewertung ETA-09/0339
④ 1 Bund = 84 Stück

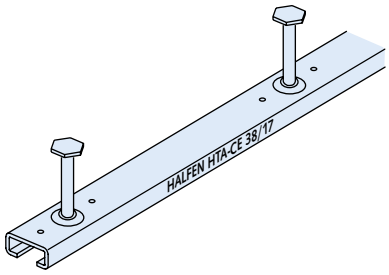

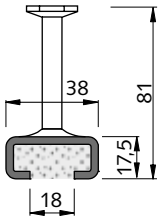

Artikelbezeichnung Länge [mm]	An-zahl Anker	Bestell-Nr,	Preis [EUR/ Stück]
Ausführung: FV gemäß Tabelle, Seite 15			
HTA-CE 38/17 - FV - 100 - KF	2	1000000383	**8,30**
HTA-CE 38/17 - FV - 150 - KF	2	1000000385	**9,25**
HTA-CE 38/17 - FV - 200 - KF	2	1000000386	**10,05**
HTA-CE 38/17 - FV - 250 - KF	2	1000000387	**10,95**
HTA-CE 38/17 - FV - 300 - KF	3	1000000388	**12,45**
HTA-CE 38/17 - FV - 350 - KF	3	1000000389	**17,80**
HTA-CE 38/17 - FV - 450 - KF	3	1000000390	**18,50**
HTA-CE 38/17 - FV - 550 - KF	4	1000000392	**21,00**
HTA-CE 38/17 - FV - 850 - KF	5	1000000393	**27,35**
HTA-CE 38/17 - FV - 1050 - KF	6	1000000394	**35,45**
HTA-CE 38/17 - FV - 3030 - KF ⑤	16	1000000395	**87,00**
HTA-CE 38/17 - FV - 6070 - KF ④	31	1000000381	**165,20**
Meterpreis			**27,21** EUR/Meter
Ausführung: Schiene und Anker: A4 gemäß Tabelle, Seite 15			
HTA-CE 38/17 - D4 - 100 - KF-Ank,A4	2	1000210333	**23,65**
HTA-CE 38/17 - D4 - 150 - KF-Ank,A4	2	1000210334	**27,45**
HTA-CE 38/17 - D4 - 200 - KF-Ank,A4	2	1000210335	**30,95**
HTA-CE 38/17 - D4 - 250 - KF-Ank,A4	2	1000210336	**34,40**
HTA-CE 38/17 - D4 - 300 - KF-Ank,A4	3	1000210337	**38,45**
HTA-CE 38/17 - D4 - 350 - KF-Ank,A4	3	1000210338	**47,60**
HTA-CE 38/17 - D4 - 450 - KF-Ank,A4	3	1000210339	**55,80**
HTA-CE 38/17 - D4 - 550 - KF-Ank,A4	4	1000210340	**66,35**
HTA-CE 38/17 - D4 - 1050 - KF-Ank,A4	6	1000210342	**120,45**
HTA-CE 38/17 - D4 - 3030 - KF-Ank,A4 ⑤	16	1000210343	**351,85**
HTA-CE 38/17 - D4 - 6070 - KF-Ank,A4 ④	31	1000210344	**655,80**
Meterpreis			**108,04** EUR/Meter
Ausführung: Schiene und Anker: HCR gemäß Tabelle, Seite 15			
HTA-CE 38/17- HCR- ⑥ KF-Ank.HCR		2001.329-00001	**auf Anfrage**

* Weitere detaillierte Informationen zu Standard- und Sonder-Fixlängenzuschlägen siehe Übersichtsseite am Anfang des Kapitels
Details zu Halfenschrauben als Zubehör zu den Halfenschienen finden sich im Bereich Zubehör Montageschienen.

Halfenschienen

HTA-V 38/17 059

Halfenschiene, mit verkürzten Ankern

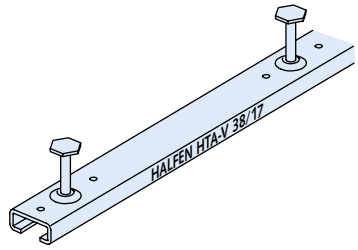

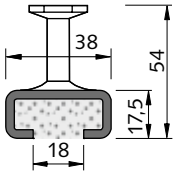

Artikelbezeichnung Länge [mm]	Anzahl Anker	Bestell-Nr,	Preis [EUR/ Stück]
Ausführung: FV gemäß Tabelle, Seite 15			
HTA-V 38/17 - FV - 6070 - KF	25	1000001166	**169,00**
Meterpreis			**27,85** EUR/Meter

* Weitere detaillierte Informationen zu Standard- und Sonder-Fixlängenzuschlägen siehe Übersichtsseite am Anfang des Kapitels
Details zu Halfenschrauben als Zubehör zu den Halfenschienen finden sich im Bereich Zubehör Montageschienen,

HTA-CE 28/15 059

Halfenschiene
Europäische Technische Bewertung ETA-09/0339
④ 1 Bund = 84 Stück

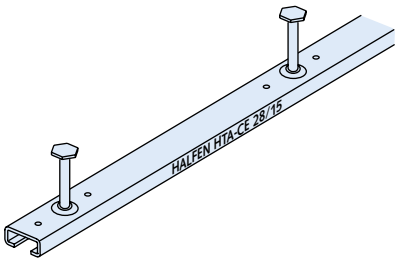

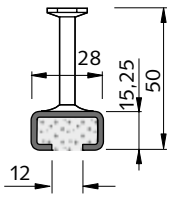

Artikelbezeichnung Länge [mm]	An-zahl Anker	Bestell-Nr,	Preis [EUR/ Stück]
Ausführung: FV gemäß Tabelle, Seite 15			
HTA-CE 28/15 - FV - 100 - KF	2	1000000356	**6,70**
HTA-CE 28/15 - FV - 150 - KF	2	1000000357	**7,45**
HTA-CE 28/15 - FV - 200 - KF	2	1000000358	**8,10**
HTA-CE 28/15 - FV - 250 - KF	2	1000000359	**8,85**
HTA-CE 28/15 - FV - 300 - KF	3	1000000360	**9,45**
HTA-CE 28/15 - FV - 350 - KF	3	1000000361	**14,60**
HTA-CE 28/15 - FV - 450 - KF	3	1000000362	**16,00**
HTA-CE 28/15 - FV - 550 - KF	4	1000000363	**16,80**
HTA-CE 28/15 - FV - 850 - KF	5	1000000364	**23,75**
HTA-CE 28/15 - FV - 1050 - KF	6	1000000365	**28,00**
HTA-CE 28/15 - FV - 3030 - KF ⑤	16	1000000366	**65,20**
HTA-CE 28/15 - FV - 6070 - KF ④	31	1000000355	**123,00**
Meterpreis			**20,27** EUR/Meter

Artikelbezeichnung Länge [mm]	An-zahl Anker	Bestell-Nr,	Preis [EUR/ Stück]
Ausführung: Schiene und Anker: A4 gemäß Tabelle, Seite 15			
HTA-CE 28/15 - D4 - 100 - KF-Ank,A4	2	1000210321	**19,20**
HTA-CE 28/15 - D4 - 150 - KF-Ank,A4	2	1000210322	**21,50**
HTA-CE 28/15 - D4 - 200 - KF-Ank,A4	2	1000210323	**23,75**
HTA-CE 28/15 - D4 - 250 - KF-Ank,A4	2	1000210324	**26,20**
HTA-CE 28/15 - D4 - 300 - KF-Ank,A4	3	1000210325	**28,55**
HTA-CE 28/15 - D4 - 350 - KF-Ank,A4	3	1000210326	**35,90**
HTA-CE 28/15 - D4 - 450 - KF-Ank,A4	3	1000210327	**40,80**
HTA-CE 28/15 - D4 - 550 - KF-Ank,A4	4	1000210328	**46,55**
HTA-CE 28/15 - D4 - 1050 - KF-Ank,A4	6	1000210330	**84,70**
HTA-CE 28/15 - D4 - 3030 - KF-Ank,A4 ⑤	16	1000210331	**229,70**
HTA-CE 28/15 - D4 - 6070 - KF-Ank,A4 ④	31	1000210332	**435,35**
Meterpreis			**71,73** EUR/Meter
Ausführung: Schiene und Anker: HCR gemäß Tabelle, Seite 15			
HTA-CE 28/15 - HCR - ⑥ KF-Ank.HCR		1000205012	**auf Anfrage**

* Weitere detaillierte Informationen zu Standard- und Sonder-Fixlängenzuschlägen siehe Übersichtsseite am Anfang des Kapitels
Details zu Halfenschrauben als Zubehör zu den Halfenschienen finden sich im Bereich Zubehör Montageschienen.

ANK-E 053

Endanker zur nachträglichen Montage an Halfenschienen-Schnittstücke

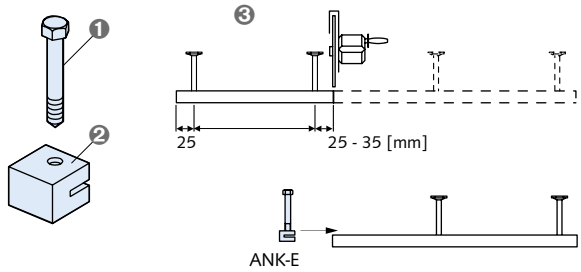

❶ Bolzen
❷ Klemmteil
❸ Anwendungsschema

Artikelbe-zeichnung	passend zu Halfen-schiene Typ HTA-CE	PE [St.]	Bestell-Nr,	Preis [EUR/ Stück]
Ausführung: FV gemäß Tabelle, Seite 15				
ANK E1-FV	28/15	25	60000285	**4,00**
ANK E2-FV	38/17, 40/22, 40/25	25	60000287	**4,40**
Ausführung: A4 gemäß Tabelle, Seite 15				
ANK E1-A4	28/15	25	60000284	**9,95**
ANK E2-A4	38/17, 40/22, 40/25	25	60000286	**12,15**

Halfenschienen

HTA-CE-CS

Halfenschiene, gebogen, warmgewalzt
Europäische Technische Bewertung ETA-09/0339

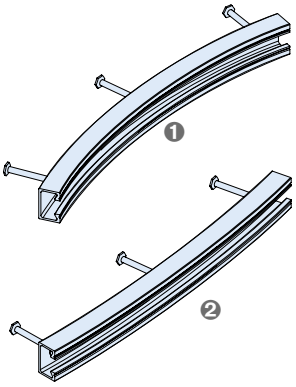

1 Schienenschlitz innen min. R_i
2 Schienenschlitz außen min. R_a

Ausführung: FV gemäß Tabelle, Seite 15	Preise: auf Anfrage

Unser gesamtes Produkt- & Serviceportfolio finden Sie in unserem **Produktprogramm.**

Ausführung: A4 gemäß Tabelle, Seite 15	Preise: auf Anfrage

Unser gesamtes Produkt- & Serviceportfolio finden Sie in unserem **Produktprogramm.**

HTA-CE-CS

Halfenschiene, gebogen, kaltprofiliert
Europäische Technische Bewertung ETA-09/0339

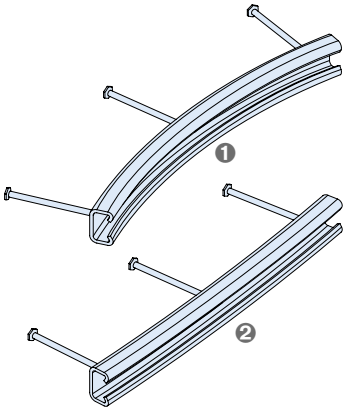

1 Schienenschlitz innen min. R_i
2 Schienenschlitz außen min. R_a

Ausführung: FV gemäß Tabelle, Seite 15	Preise: auf Anfrage

Unser gesamtes Produkt- & Serviceportfolio finden Sie in unserem **Produktprogramm.**

Ausführung: A4 gemäß Tabelle, Seite 15	Preise: auf Anfrage

Unser gesamtes Produkt- & Serviceportfolio finden Sie in unserem **Produktprogramm.**

Ausführung: HCR-50 = Edelstahl Güte HCR-50, hochkorrosionsbeständig	Preise: auf Anfrage

Unser gesamtes Produkt- & Serviceportfolio finden Sie in unserem **Produktprogramm.**

Gezahnte Halfenschienen

HZA 64/44 064

Halfenschiene Dynagrip, gezahnt, warmgewalzt
Europäische Technische Bewertung ETA-20/1081

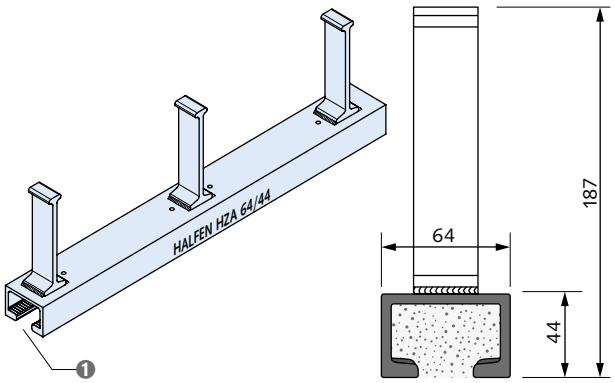

1 gezahnt

Ausführung: FV gemäß Tabelle, Seite 15	Preise: auf Anfrage

Unser gesamtes Produkt- & Serviceportfolio finden Sie in unserem **Produktprogramm.**

Ausführung: Schiene: A4 gemäß Tabelle, Seite 15, Anker: WB gemäß Tabelle, Seite 15	Preise: auf Anfrage

Unser gesamtes Produkt- & Serviceportfolio finden Sie in unserem **Produktprogramm.**

HZA 53/34 064

Halfenschiene Dynagrip, gezahnt, warmgewalzt
Europäische Technische Bewertung ETA-20/1081

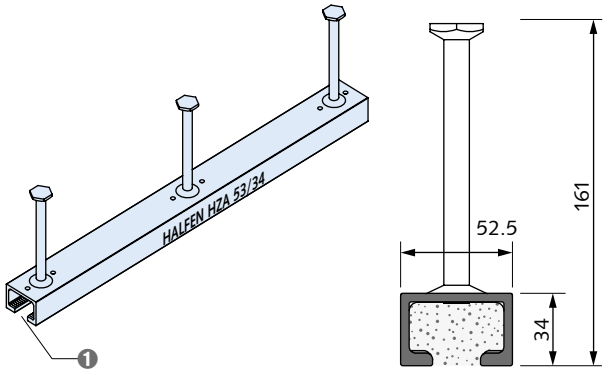

1 gezahnt

Artikelbezeichnung Länge [mm]	An-zahl Anker	Bestell-Nr,	Preis [EUR/ Stück]
Ausführung: FV gemäß Tabelle, Seite 15			
HZA 53/34 - FV - 150 - KF	2	1000202142	**24,20**
HZA 53/34 - FV - 200 - KF	2	1000202143	**36,45**
HZA 53/34 - FV - 250 - KF	2	1000202144	**44,70**
HZA 53/34 - FV - 300 - KF	2	1000202145	**48,75**
HZA 53/34 - FV - 350 - KF	3	1000202146	**62,70**
HZA 53/34 - FV - 400 - KF	3	1000202147	**67,20**
HZA 53/34 - FV - 550 - KF	3	1000202148	**83,50**
HZA 53/34 - FV - 1050 - KF	5	1000202149	**150,10**
HZA 53/34 - FV - 6070 - KF	25	1000202141	**815,85**
Meterpreis			**134,40** EUR/Meter
Ausführung: Schiene: A4 gemäß Tabelle, Seite 15, Anker: WB gemäß Tabelle, Seite 15			
HZA 53/34 - A4 - 150 - KF	2	1000202151	**146,00**
HZA 53/34 - A4 - 200 - KF	2	1000202152	**174,90**
HZA 53/34 - A4 - 250 - KF	2	1000202153	**204,05**
HZA 53/34 - A4 - 300 - KF	2	1000202154	**233,60**
HZA 53/34 - A4 - 350 - KF	3	1000202155	**275,00**
HZA 53/34 - A4 - 400 - KF	3	1000202156	**303,10**
HZA 53/34 - A4 - 550 - KF	3	1000202157	**389,35**
HZA 53/34 - A4 - 1050 - KF	5	1000202158	**703,65**
HZA 53/34 - A4 - 6070 - KF	25	1000202150	**3586,00**
Meterpreis			**590,78** EUR/Meter

Ausführung der Anker:
Bolzenanker als Standard in A4, Lieferung mit Anschweißanker in WB freibleibend,

* Weitere detaillierte Informationen zu Standard- und Sonder-Fixlängenzuschlägen siehe Übersichtsseite am Anfang des Kapitels

Details zu Halfenschrauben als Zubehör zu den Halfenschienen finden sich im Bereich Zubehör Montageschienen,

Gezahnte Halfenschienen

HZA 41/27 064

Halfenschiene Dynagrip, gezahnt, warmgewalzt
Europäische Technische Bewertung ETA-20/1081

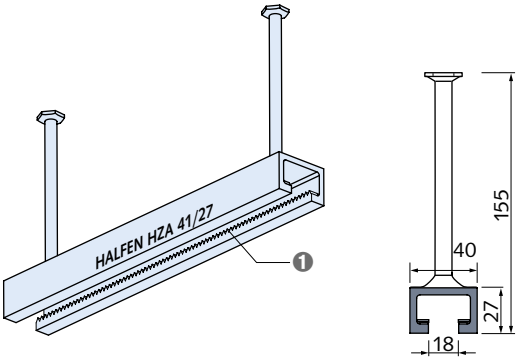

1 gezahnt

Artikelbezeichnung Länge [mm]	Anzahl Anker	Bestell-Nr,	Preis [EUR/Stück]
Ausführung: FV gemäß Tabelle, Seite 15			
HZA 41/27 - FV - 150 - KF	2	1000202131	**20,15**
HZA 41/27 - FV - 200 - KF	2	1000202132	**27,35**
HZA 41/27 - FV - 250 - KF	2	1000202133	**32,35**
HZA 41/27 - FV - 300 - KF	2	1000202134	**35,45**
HZA 41/27 - FV - 350 - KF	3	1000200536	**45,20**
HZA 41/27 - FV - 400 - KF	3	1000202135	**48,45**
HZA 41/27 - FV - 550 - KF	3	1000202136	**59,60**
HZA 41/27 - FV - 1050 - KF	5	1000202137	**106,65**
HZA 41/27 - FV - 6070 - KF	25	1000202129	**565,55**
Meterpreis			**93,15** EUR/Meter

* Weitere detaillierte Informationen zu Standard- und Sonder-Fixlängenzuschlägen siehe Übersichtsseite am Anfang des Kapitels
Details zu Halfenschrauben als Zubehör zu den Halfenschienen finden sich im Bereich Zubehör Montageschienen,

HZA 38/23 064

Halfenschiene Dynagrip, gezahnt, warmgewalzt
Europäische Technische Bewertung ETA-20/1081

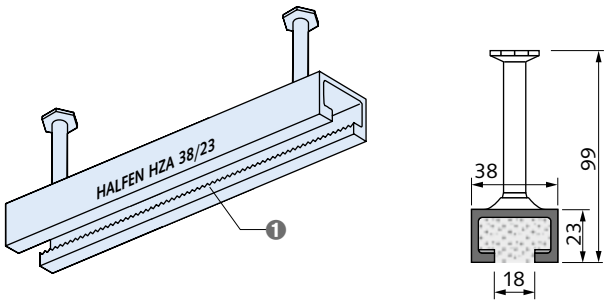

1 gezahnt

Artikelbezeichnung Länge [mm]	An-zahl Anker	Bestell-Nr,	Preis [EUR/Stück]
Ausführung: FV gemäß Tabelle, Seite 15			
HZA 38/23 - FV - 150 - KF	2	1000001078	**16,20**
HZA 38/23 - FV - 200 - KF	2	1000001080	**18,30**
HZA 38/23 - FV - 250 - KF	2	1000001081	**20,00**
HZA 38/23 - FV - 300 - KF	2	1000001082	**22,15**
HZA 38/23 - FV - 350 - KF	3	1000001077	**27,70**
HZA 38/23 - FV - 400 - KF	3	1000001083	**29,75**
HZA 38/23 - FV - 550 - KF	3	1000001084	**35,65**
HZA 38/23 - FV - 800 - KF	4	1000001085	**49,45**
HZA 38/23 - FV - 1050 - KF	5	1000001086	**63,30**
HZA 38/23 - FV - 3030 - KF ⓢ	13	1000001087	**163,90**
HZA 38/23- FV - 6070 - KF	25	1000001075	**315,25**
Meterpreis			**51,94** EUR/Meter
Ausführung: Schiene und Anker: A4 gemäß Tabelle, Seite 15			
HZA 38/23 - A4 - 150 - KF-Ank,A4	2	1000001089	**52,65**
HZA 38/23 - A4 - 300 - KF-Ank,A4	2	1000001092	**91,15**
HZA 38/23 - A4 - 350 - KF-Ank,A4	3	1000001093	**107,60**
HZA 38/23 - A4 - 6070 - KF-Ank,A4	25	1000001074	**1585,60**
Meterpreis			**261,22** EUR/Meter

* Weitere detaillierte Informationen zu Standard- und Sonder-Fixlängenzuschlägen siehe Übersichtsseite am Anfang des Kapitels
Details zu Halfenschrauben als Zubehör zu den Halfenschienen finden sich im Bereich Zubehör Montageschienen,

Gezahnte Halfenschienen

HZA 29/20 064

Halfenschiene Dynagrip, gezahnt, warmgewalzt
Europäische Technische Bewertung ETA-20/1081

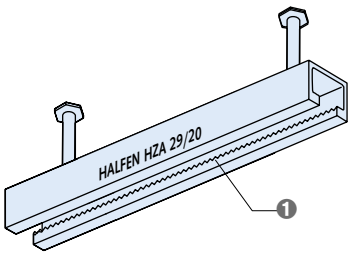

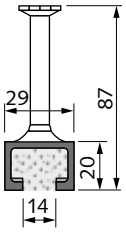

❶ gezahnt

Artikelbezeichnung Länge [mm]	Anzahl Anker	Bestell-Nr,	Preis [EUR/Stück]
Ausführung: FV gemäß Tabelle, Seite 15			
HZA 29/20 - FV - 150 - KF	2	1000001057	**12,05**
HZA 29/20 - FV - 200 - KF	2	1000001058	**13,55**
HZA 29/20 - FV - 250 - KF	2	1000001059	**14,80**
HZA 29/20 - FV - 300 - KF	3	1000001060	**16,20**
HZA 29/20 - FV - 350 - KF	3	1000001061	**20,80**
HZA 29/20 - FV - 400 - KF	3	1000001062	**22,15**
HZA 29/20 - FV - 550 - KF	4	1000001063	**26,20**
HZA 29/20 - FV - 1050 - KF	6	6100000091	**45,40**
HZA 29/20 - FV - 3030 - KF ⑤	16	6100000091	**120,65**
HZA 29/20 - FV - 6070 - KF	31	1000001056	**230,70**
Meterpreis			**38,00** EUR/Meter

* Weitere detaillierte Informationen zu Standard- und Sonder-Fixlängenzuschlägen siehe Übersichtsseite am Anfang des Kapitels
Details zu Halfenschrauben als Zubehör zu den Halfenschienen finden sich im Bereich Zubehör Montageschienen,
Weitere Längen auf Anfrage,

HZA 41/22 059

Halfenschiene, gezahnt
Europäische Technische Bewertung ETA-20/1081

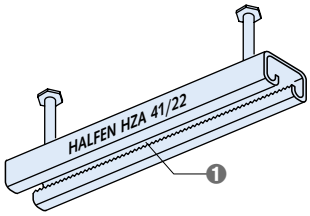

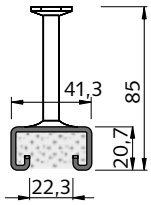

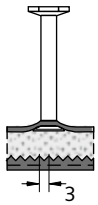

❶ gezahnt

Artikelbezeichnung Länge [mm]	An-zahl Anker	Bestell-Nr,	Preis [EUR/Stück]
Ausführung: FV gemäß Tabelle, Seite 15			
HZA 41/22 - FV - 100 - KF	2	1000001102	**12,05**
HZA 41/22 - FV - 150 - KF	2	1000001103	**13,75**
HZA 41/22 - FV - 200 - KF	2	1000001101	**14,90**
HZA 41/22 - FV - 250 - KF	2	1000001104	**16,30**
HZA 41/22 - FV - 300 - KF	2	1000001105	**17,70**
HZA 41/22 - FV - 350 - KF	3	1000001106	**22,30**
HZA 41/22 - FV - 400 - KF	3	1000001107	**23,50**
HZA 41/22 - FV - 550 - KF	3	1000001108	**28,00**
HZA 41/22 - FV - 1050 - KF	5	1000001109	**48,65**
HZA 41/22 - FV - 3030 - KF	5	1000001110	**151,80**
HZA 41/22 - FV - 6070 - KF	25	1000001100	**246,25**
Meterpreis			**40,56** EUR/Meter
Ausführung: Schiene und Anker: A4 gemäß Tabelle, Seite 15			
HZA 41/22 - A4 - 100 - KF-Ank,A4	2	1000001111	**33,95**
HZA 41/22 - A4 - 150 - KF-Ank,A4	2	1000001112	**39,70**
HZA 41/22 - A4 - 200 - KF-Ank,A4	2	1000001113	**45,40**
HZA 41/22 - A4 - 250 - KF-Ank,A4	2	1000202125	**51,15**
HZA 41/22 - A4 - 300 - KF-Ank,A4	2	1000202126	**56,75**
HZA 41/22 - A4 - 350 - KF-Ank,A4	3	1000001116	**70,95**
HZA 41/22 - A4 - 550 - KF-Ank,A4	3	1000001118	**93,55**
HZA 41/22 - A4 -6070 - KF-Ank,A4	25	1000001099	**880,95**
Meterpreis			**145,13** EUR/Meter

* Weitere detaillierte Informationen zu Standard- und Sonder-Fix-längenzuschlägen siehe Übersichtsseite am Anfang des Kapitels
Details zu Halfenschrauben als Zubehör zu den Halfenschienen finden sich im Bereich Zubehör Montageschienen,

Gezahnte Halfenschienen

HZA-PS 64/44 064

Halfenschiene Power Solution,
gezahnt, warmgewalzt
Für Anwendungen in sicherheitstechnisch relevanten Bereichen von Kernkraftwerken und sonstigen kerntechnischen Anlagen
Europäische Technische Bewertung ETA-17/0728

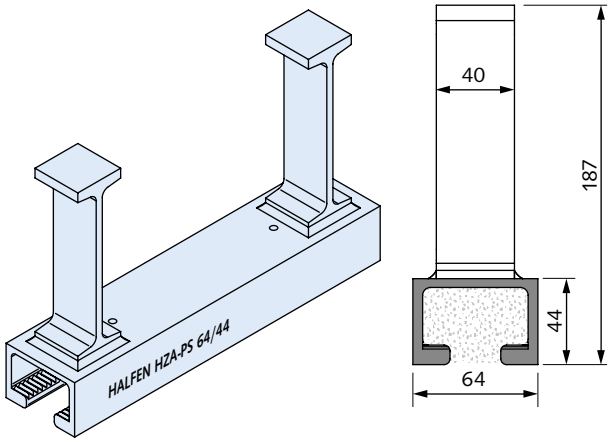

Ausführung: FV gemäß Tabelle, Seite 15 — Preise: auf Anfrage

Unser gesamtes Produkt- & Serviceportfolio finden Sie in unserem **Produktprogramm.**

HZA-PS 53/34 064

Halfenschiene Power Solution,
gezahnt, warmgewalzt
Für Anwendungen in sicherheitstechnisch relevanten Bereichen von Kernkraftwerken und sonstigen kerntechnischen Anlagen
Europäische Technische Bewertung ETA-17/0728

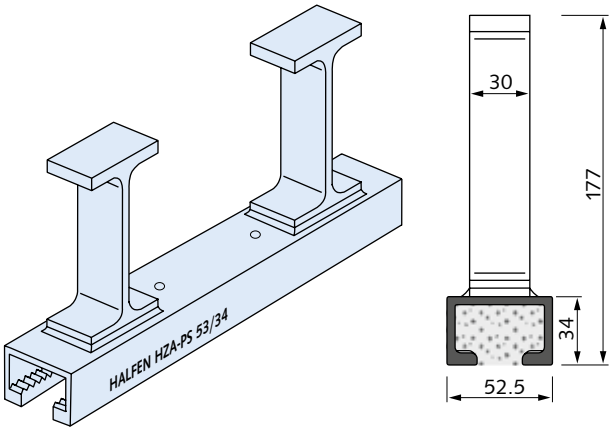

Artikelbezeichnung Länge [mm]	An-zahl Anker	Bestell-Nr,	Preis [EUR/Stück]
Ausführung: FV gemäß Tabelle, Seite 15			
HZA-PS 53/34 - FV - 200 - KF	2	6100000091	**114,85**
HZA-PS 53/34 - FV - 350 - KF	3	6100000091	**151,40**
HZA-PS 53/34 - FV - 550 - KF	3	6100000091	**189,90**
HZA-PS 53/34 - FV - 800 - KF	4	6100000091	**237,60**
HZA-PS 53/34 - FV - 1050 - KF	5	6100000091	**270,05**
HZA-PS 53/34 - FV - 3030 - KF ⑤	13	6100000091	**634,95**
HZA-PS 53/34 - FV - 6070 - KF	25	1000001193	**1158,75**

Stückpreis der 6070 mm-Schiene entspricht Meterpreis: **190,90** EUR/Meter

HZA-PS 53/34-FV-FIXLÄNGE-KF ① ② *
L > 1050 mm Meterpreis: **190,90** EUR/Meter
Standard-Fixlängenzuschlag: **10 % ③ ***

Details zu Halfenschrauben als Zubehör zu den Halfenschienen finden sich im Bereich Zubehör Montageschienen,

Gezahnte Halfenschienen

HZA-PS 41/27 064

Halfenschiene Power Solution, gezahnt, warmgewalzt
Für Anwendungen in sicherheitstechnisch relevanten Bereichen von Kernkraftwerken und sonstigen kerntechnischen Anlagen
Europäische Technische Bewertung ETA-17/0728

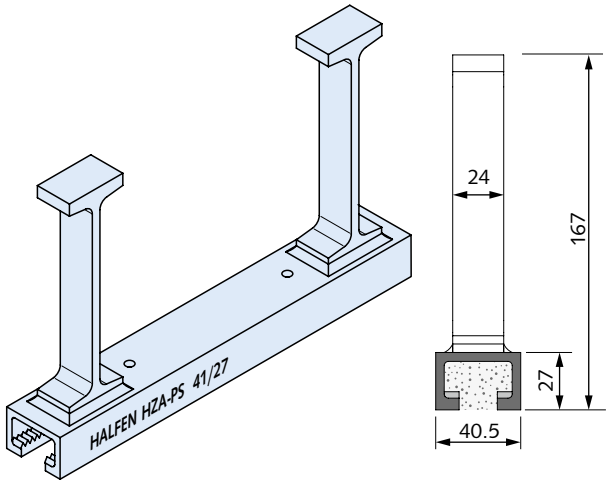

Ausführung: FV gemäß Tabelle, Seite 15 — Preise: auf Anfrage

Unser gesamtes Produkt- & Serviceportfolio finden Sie in unserem **Produktprogramm.**

HZA-PS 38/23 064

Halfenschiene Power Solution, gezahnt, warmgewalzt
Für Anwendungen in sicherheitstechnisch relevanten Bereichen von Kernkraftwerken und sonstigen kerntechnischen Anlagen
Europäische Technische Bewertung ETA-17/0728

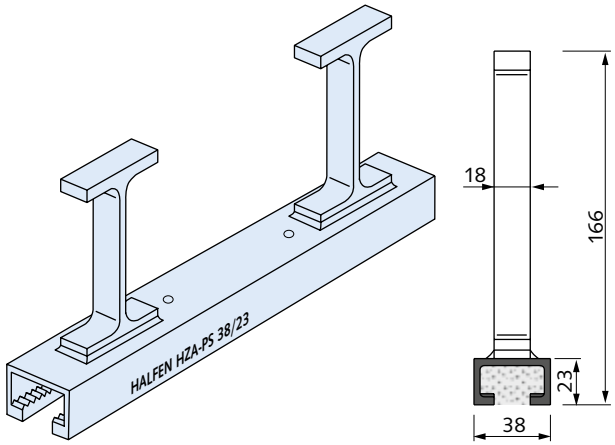

Artikelbezeichnung Länge [mm]	Anzahl Anker	Bestell-Nr,	Preis [EUR/Stück]
Ausführung: FV gemäß Tabelle, Seite 15			
HZA-PS 38/23 - FV - 200 - KF	2	6100000091	**92,40**
HZA-PS 38/23 - FV - 350 - KF	3	6100000091	**119,50**
HZA-PS 38/23 - FV - 550 - KF	3	6100000091	**148,95**
HZA-PS 38/23 - FV - 800 - KF	4	6100000091	**182,80**
HZA-PS 38/23 - FV - 1050 - KF	5	6100000091	**199,50**
HZA-PS 38/23 - FV - 3030 - KF ⑥	13	6100000091	**461,55**
HZA-PS 38/23 - FV - 6070 - KF	25	6100000091	**837,45**

Stückpreis der 6070 mm-Schiene entspricht Meterpreis: **137,97** EUR/Meter

HZA-PS 38/23-FV-FIXLÄNGE-KF ① ② *
L > 1050 mm Meterpreis: **137,97** EUR/Meter
Standard-Fixlängenzuschlag: **10 % ③ ***

Details zu Halfenschrauben als Zubehör zu den Halfenschienen finden sich im Bereich Zubehör Montageschienen,

Gezahnte Halfenschienen

HZA-PS 29/20 064

Halfenschiene Power Solution,
gezahnt, warmgewalzt
Für Anwendungen in sicherheitstechnisch relevanten Bereichen von Kernkraftwerken und sonstigen kerntechnischen Anlagen
Europäische Technische Bewertung ETA-17/0728

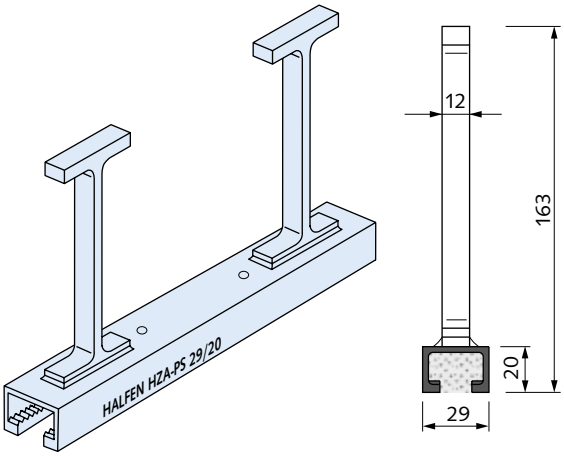

Artikelbezeichnung Länge [mm]	An-zahl Anker	Bestell-Nr,	Preis [EUR/Stück]
Ausführung: FV gemäß Tabelle, Seite 15			
HZA-PS 29/20 - FV - 200 - KF	2	6100000091	**83,20**
HZA-PS 29/20 - FV - 350 - KF	3	6100000091	**105,80**
HZA-PS 29/20 - FV - 550 - KF	4	6100000091	**160,85**
HZA-PS 29/20 - FV - 800 - KF	5	6100000091	**178,95**
HZA-PS 29/20 - FV - 1050 - KF	6	6100000091	**217,05**
HZA-PS 29/20 - FV - 3030 - KF ⑤	16	6100000091	**445,60**
HZA-PS 29/20 - FV - 6070 - KF	31	6100000091	**813,95**

Stückpreis der 6070 mm-Schiene entspricht Meterpreis: **134,10** EUR/Meter

HZA-PS 29/20-FV-FIXLÄNGE-KF ① ② *
L > 1050 mm Meterpreis: **134,10** EUR/Meter
Standard-Fixlängenzuschlag: **10 % ③ ***

Details zu Halfenschrauben als Zubehör zu den Halfenschienen finden sich im Bereich Zubehör Montageschienen,

HZA-CS

Halfenschiene
gebogen, gezahnt, warmgewalzt
Bauaufsichtlich zugelassen Z-21.4-145

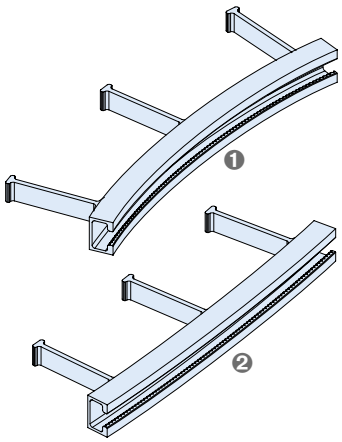

❶ Schienenschlitz innen min. R_i
❷ Schienenschlitz außen min. R_a

Ausführung: FV gemäß Tabelle, Seite 15 — Preise: auf Anfrage

Unser gesamtes Produkt- & Serviceportfolio finden Sie in unserem **Produktprogramm.**

Ausführung: A4 gemäß Tabelle, Seite 15 — Preise: auf Anfrage

Unser gesamtes Produkt- & Serviceportfolio finden Sie in unserem **Produktprogramm.**

HZA-CS

Halfenschiene,
gebogen, gezahnt, kaltprofiliert
Bauaufsichtlich zugelassen Z-21.4-145

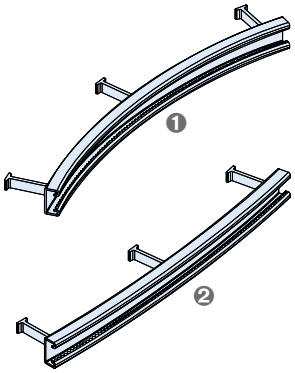

❶ Schienenschlitz innen min. R_i
❷ Schienenschlitz außen min. R_a

Ausführung: FV gemäß Tabelle, Seite 15 — Preise: auf Anfrage

Unser gesamtes Produkt- & Serviceportfolio finden Sie in unserem **Produktprogramm.**

Ausführung: A4 gemäß Tabelle, Seite 15 — Preise: auf Anfrage

Unser gesamtes Produkt- & Serviceportfolio finden Sie in unserem **Produktprogramm.**

Halfen Curtain Wall System

HCW-B1

Halfen Curtain Wall System Komponenten

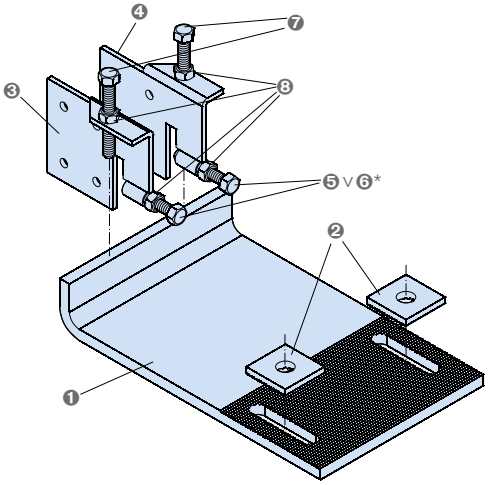

❶ HCW-B1 Winkel: Basis-Winkel/ -Bracket
❷ RP-17: Rasterplatte für Basis-Winkel/ -Bracket
(je Winkel/ Bracket werden 2 Stück benötigt)
❸ HCW-PB-L: seitliches Anschlussbracket links
(je Winkel/ Bracket wird 1 Stück benötigt)
❹ HCW-PB-R: seitliches Anschlussbracket rechts
(je Winkel/ Bracket wird 1 Stück benötigt)
❺ HSK M10x60 mit Spitze (zum Erstellen einer fixierten Verbindung)
(je Winkel/ Bracket werden 2 Stück benötigt)*

Ausführung: gemäß Katalog — Preise: auf Anfrage

Unser gesamtes Produkt- & Serviceportfolio finden Sie in unserem **Produktprogramm.**

HCW-B2

Halfen Curtain Wall System Komponenten

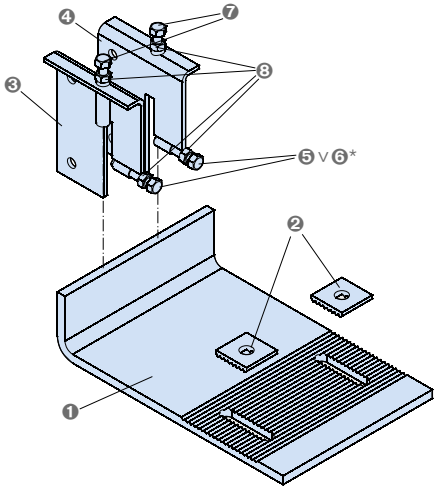

❶ HCW-B2 Winkel: Basis-Winkel/ -Bracket
❷ RP-17: Rasterplatte für Basis-Winkel/ -Bracket
(je Winkel/ Bracket werden 2 Stück benötigt)
❸ HCW-PB-L: seitliches Anschlussbracket links
(je Winkel/ Bracket wird 1 Stück benötigt)
❹ HCW-PB-R: seitliches Anschlussbracket rechts
(je Winkel/ Bracket wird 1 Stück benötigt)
❺ HSK M10x60 mit Spitze (zum Erstellen einer fixierten Verbindung)
(je Winkel/ Bracket werden 2 Stück benötigt)*

Ausführung: gemäß Katalog — Preise: auf Anfrage

Unser gesamtes Produkt- & Serviceportfolio finden Sie in unserem **Produktprogramm.**

HCW-ED und HCW-EW

Halfen Curtain Wall System Komponenten

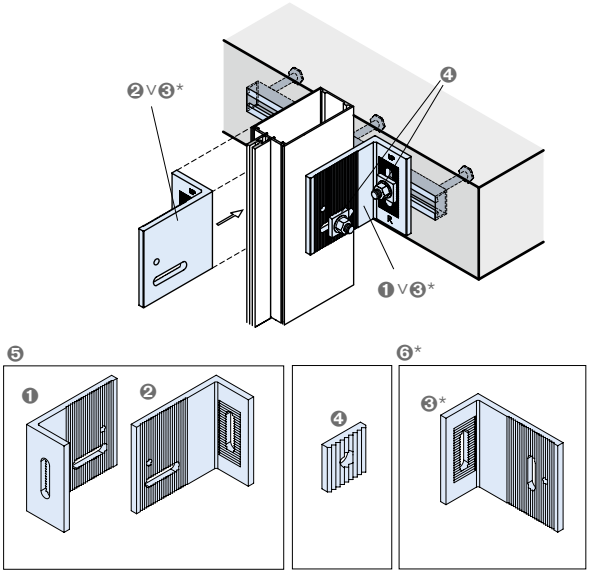

❶ HCW-ED*-R Winkel: seitliches Anschlussbracket rechts
(je Set wird 1 linker und 1 rechter Winkel benötigt)*
❷ HCW-ED*-L Winkel: seitliches Anschlussbracket links
(je Set wird 1 linker und 1 rechter Winkel benötigt)*
❸ HCW-EW* Winkel: Basis-Winkel, kann beidseitig verwendet werden
(je Set werden 2 Stück benötigt)*
❹ HCW-RP: Rasterplatte (je Set werden 4 Stück benötigt)
❺ für Windlasten und Eigengewicht

Ausführung: gemäß Katalog — Preise: auf Anfrage

Unser gesamtes Produkt- & Serviceportfolio finden Sie in unserem **Produktprogramm.**

Halfenschienen zur Geländerbefestigung

HGB E

Halfen Geländerbefestigungssystem,
Einbauteil
Bauaufsichtlich zugelassen Z-21.4-1912
Ausführung:
A4 gemäß Tabelle, Seite 15
FV gemäß Tabelle, Seite 15 für Innenbereiche
- Preis und Lieferung auf Anfrage

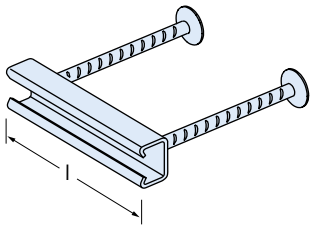

HGB E 54/33 057

Einbauteil
Bauaufsichtlich zugelassen Z-21.4-1912

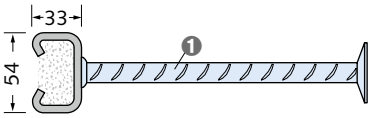

1 Ø 14 B500B

Artikelbezeichnung	Länge [mm]	Bestell-Nr,	Preis [EUR/ Stück]
Ausführung: Schiene: A4 gemäß Tabelle, Seite 15, Anker: B500B			
HGB E 54/33 - A4	- 100 - KF	1000200548	**77,00**
HGB E 54/33 - A4	- 150 - KF	1000200549	**87,60**
HGB E 54/33 - A4	- 200 - KF	1000200550	**98,75**

HGB E 49/30 059

Einbauteil
Bauaufsichtlich zugelassen Z-21.4-1912

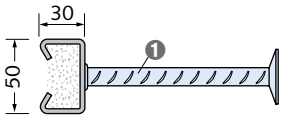

1 Ø 12 B500B

Artikelbezeichnung	Länge [mm]	Bestell-Nr,	Preis [EUR/ Stück]
Ausführung: Schiene: A4 gemäß Tabelle, Seite 15, Anker: B500B			
HGB E 49/30 - A4	- 100 - KF	1000200542	**59,25**
HGB E 49/30 - A4	- 150 - KF	1000200543	**65,25**
HGB E 49/30 - A4	- 200 - KF	1000200544	**71,55**

HGB E 40/25 059

Einbauteil
Bauaufsichtlich zugelassen Z-21.4-1912

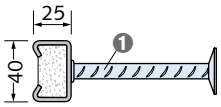

1 Ø 10 B500B

Artikelbezeichnung	Länge [mm]	Bestell-Nr,	Preis [EUR/ Stück]
Ausführung: Schiene: A4 gemäß Tabelle, Seite 15, Anker: B500B			
HGB E 40/25 - A4	- 100 - KF	1000201799	**52,90**
HGB E 40/25 - A4	- 150 - KF	1000200539	**57,90**
HGB E 40/25 - A4	- 200 - KF	1000200540	**62,30**

HGB E 38/17 059

Einbauteil
Bauaufsichtlich zugelassen Z-21.4-1912

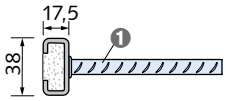

1 Ø 10 B500B NR

Artikelbezeichnung	Länge [mm]	Bestell-Nr,	Preis [EUR/ Stück]
Ausführung: Schiene: A4 gemäß Tabelle, Seite 15, Anker: B500B NR			
HGB E 38/17 - D4	- 100 - KF	1000210527	**50,65**
HGB E 38/17 - D4	- 150 - KF	1000210528	**54,50**
HGB E 38/17 - D4	- 200 - KF	1000210529	**58,20**

Halfenschienen zur Geländerbefestigung

HGB EE 170/170

Halfen Geländerbefestigungssystem,
Einbauteil Ecke
Ausführung:
A4 gemäß Tabelle, Seite 15
FV gemäß Tabelle, Seite 15 für Innenbereiche
- Preis und Lieferung auf Anfrage

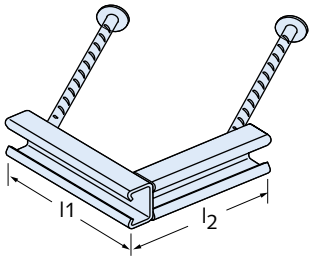

HGB EE 54/33-170/170 058

Einbauteil Ecke

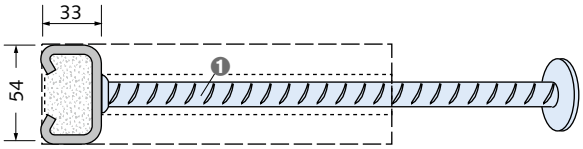

❶ Ø 14 B500B

Artikelbezeichnung	Längen l_1, l_2 [mm]	Bestell-Nr.	Preis [EUR/ Stück]
Ausführung: Schiene: A4 gemäß Tabelle, Seite 15, Anker: B500B			
HGB EE 54/33 - A4	- 170/170	1000202186	**195,35**

HGB EE 49/30-170/170 059

Einbauteil Ecke

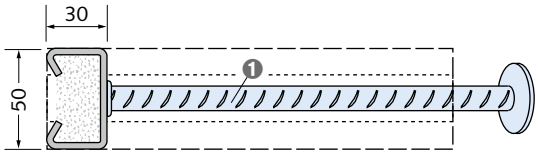

❶ Ø 14 B500B

Artikelbezeichnung	Längen l_1, l_2 [mm]	Bestell-Nr.	Preis [EUR/ Stück]
Ausführung: Schiene: A4 gemäß Tabelle, Seite 15, Anker: B500B			
HGB EE 49/30 - A4	- 170/170	1000202185	**168,85**

HGB EE 40/25-170/170 059

Einbauteil Ecke

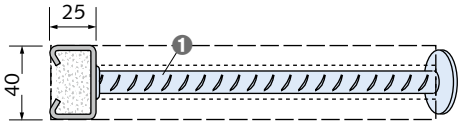

❶ Ø 14 B500B

Artikelbezeichnung	Längen l_1, l_2 [mm]	Bestell-Nr.	Preis [EUR/ Stück]
Ausführung: Schiene: A4 gemäß Tabelle, Seite 15, Anker: B500B			
HGB EE 40/25 - A4	- 170/170	1000202184	**141,40**

HGB EE 38/17-170/170 059

Einbauteil Ecke

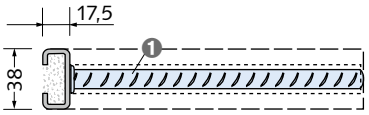

❶ Ø 12 B500B NR

Artikelbezeichnung	Längen l_1, l_2 [mm]	Bestell-Nr.	Preis [EUR/ Stück]
Ausführung: Schiene: A4 gemäß Tabelle, Seite 15, Anker: B500B NR			
HGB EE 38/17 - A4	- 170/170	1000200553	**112,50**

HS 053

Zubehör Halfen Geländerbefestigung
Montageteil Geländerschraube + Sechskantmutter

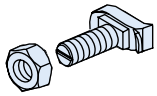

❶		❷
HS 50/30		HGB E-54/33 HGB E-49/30
HS 40/22	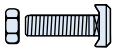	HGB E-40/25
HS 38/17		HGB E-38/17

❶ Typ
❷ passend zu folgenden Profilen

Artikelbezeichnung	Gewinde x	Länge [mm]	Bestell-Nr,	Preis [EUR/100 St.]
Ausführung: A4-70 = Edelstahl Güte A4-70				
HS - 38/17 - A4-70	M12 x	40	3000021071	**1337,15**
HS - 38/17 - A4-70	M16 x	50	3000022883	**2144,55**
HS - 40/22 - A4-70	M12 x	40	3000021178	**2870,20**
HS - 40/22 - A4-70	M16 x	50	3000021177	**2906,20**
HS - 50/30 - A4-70	M12 x	40	3000021186	**2059,25**
HS - 50/30 - A4-70	M16 x	50	3000021275	**3959,95**

Halfen Maueranschlussschienen

ML 053

Halfen Maueranschlussanker
passend zu Maueranschlussschiene HMS 25/15D und Halfenschiene Profil HTA-CE 28/15

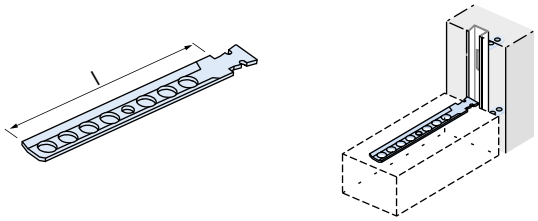

Artikelbezeichnung Länge [mm]	PE [St.]	Bestell-Nr.	Preis [EUR/100 St.]
Ausführung: FV gemäß Tabelle, Seite 15			
ML- 85 - FV	200	1000200757	**90,10**
ML- 120 - FV	200	1000200758	**103,25**
ML- 180 - FV	200	1000200759	**145,65**

MLQ 053

Halfen Maueranschlussanker
passend zu Maueranschlussschiene HMS 25/15D und Halfenschiene Profil HTA-CE 28/15

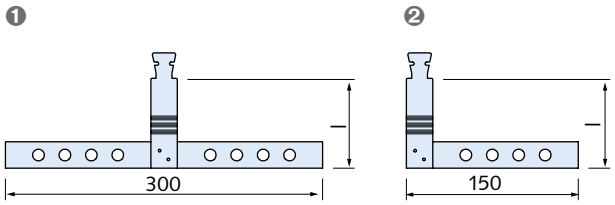

❶ MLQ-D = Doppelseitig
❷ MLQ-E = Einseitig

Artikelbezeichnung Länge [mm]	Bestell-Nr,	Preis [EUR/100 St.]
Ausführung: FV gemäß Tabelle, Seite 15		
MLQ-D- 85 - FV	1000200761	**1291,60**
MLQ-D- 120 - FV	1000200762	**1306,35**
MLQ-D- 180 - FV	1000202708	**1334,15**
MLQ-E- 85 - FV	1000200765	**1093,35**
MLQ-E- 120 - FV	1000200766	**1109,90**
MLQ-E- 180 - FV	1000202710	**1134,55**

MLS 053

Halfen Maueranschluss-Schräganker
passend zu Maueranschlussschiene HMS 25/15D und Halfenschiene Profil HTA-CE 28/15

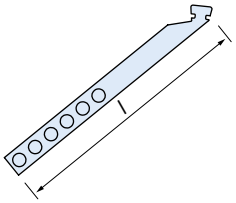

Artikelbezeichnung Länge [mm]	PE [St.]	Bestell-Nr,	Preis [EUR/100 St.]
Ausführung: FV gemäß Tabelle, Seite 15			
MLS- 300 - FV	200	1000201805	**630,15**
MLS- 350 - FV	200	1000202714	**646,45**
MLS- 400 - FV	200	1000202715	**663,05**

BL 053

Halfen Maueranschlussanker
passend zu Halfenschiene Profil HTA-CE 38/17

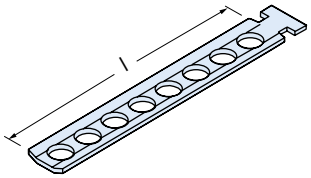

Artikelbezeichnung Länge [mm]	PE [St.]	Bestell-Nr,	Preis [EUR/100 St.]
Ausführung: FV gemäß Tabelle, Seite 15			
BL- 85 - FV	200	1000200769	**108,00**
BL- 120 - FV	200	1000200770	**130,80**
BL- 180 - FV	200	1000200771	**175,20**

BLQ 053

Halfen Maueranschluss-Queranker
passend zu Halfenschiene Profil HTA-CE 38/17

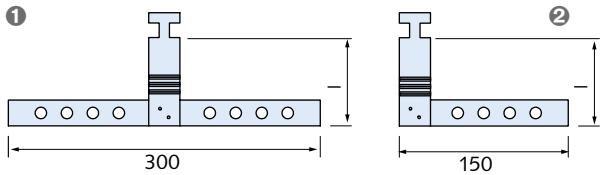

❶ BLQ-D = Doppelseitig
❷ BLQ-E = Einseitig

Artikelbezeichnung Länge [mm]	Bestell-Nr,	Preis [EUR/100 St.]
Ausführung: FV gemäß Tabelle, Seite 15		
BLQ-D- 85 - FV	1000202719	**1350,45**
BLQ-D- 120 - FV	1000202720	**1370,05**
BLQ-E- 85 - FV	1000202723	**1113,15**
BLQ-E- 120 - FV	1000202724	**1132,65**

Halfen Maueranschlussschienen

HMS 25/15 D 059

Halfen Maueranschlussschiene mit Dellenankern und Kombifüllung (KF)
④ 1 Bund = 100 Stück

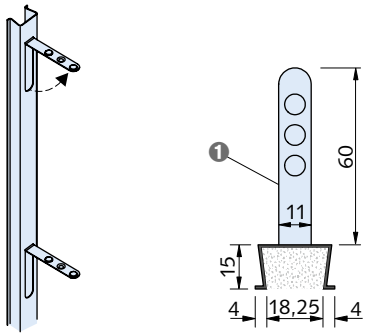

❶ Dellenanker (vorgestanzt, herausbiegbar)

Artikelbezeichnung Länge [mm]	Bestell-Nr.	Preis [EUR/ Stück]
Ausführung: SV gemäß Tabelle, Seite 15		
HMS 25/15 D- SV - 2500 - KF ④	1000200555	**10,45**
Stückpreis der 2500 mm-Schiene entspricht Meterpreis: **4,18** EUR/Meter		
Ausführung: A4 gemäß Tabelle, Seite 15		
HMS 25/15 D- A4 - 2500 - KF ④	1000200556	**46,20**
Stückpreis der 2500 mm-Schiene entspricht Meterpreis: **18,49** EUR/Meter		

Halfenschienen zur Profilblechbefestigung

HTU 60/25/2,5 - S

104

Halfen Trapezblech-Befestigungsschiene mit Schaumstreifenfüllung (SF); Bauaufsichtlich zugelassen Z-21.4-2096

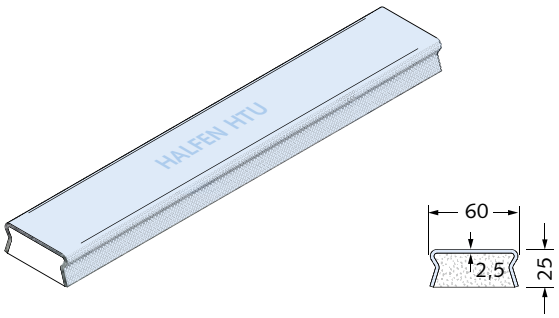

Artikelbezeichnung	Länge [mm]	Stückpreis entspricht Meterpreis:	Bestell-Nr.	Preis [EUR/ Stück]
Ausführung: SV gemäß Tabelle, Seite 15				
HTU 60/25/2,5 - S - 3000 - SF	3000	13,86	1000200566	**43,00**
HTU 60/25/2,5 - S - 6000 - SF	6000	13,44	1000200567	**83,40**

HTU 100/25/3 - S

104

Halfen Trapezblech-Befestigungsschiene mit Schaumstreifenfüllung (SF); Bauaufsichtich zugelassen Z-21.4-2096

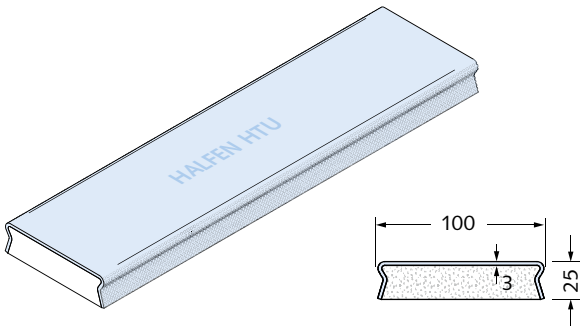

Artikelbezeich-nung	Länge [mm]	Stückpreis entspricht Meterpreis:	Bestell-Nr.	Preis [EUR/ Stück]
Ausführung: SV gemäß Tabelle, Seite 15				
HTU 100/25/3 - S - 3000 - SF	3000	24,65	1000200568	**76,45**

Halfenschienen zur Profilblechbefestigung

HTU 60/22/3 — 065

Halfen Trapezblech-Befestigungsschiene mit Schaumstreifenfüllung (SF); Bauaufsichtlich zugelassen Z-21.4-84

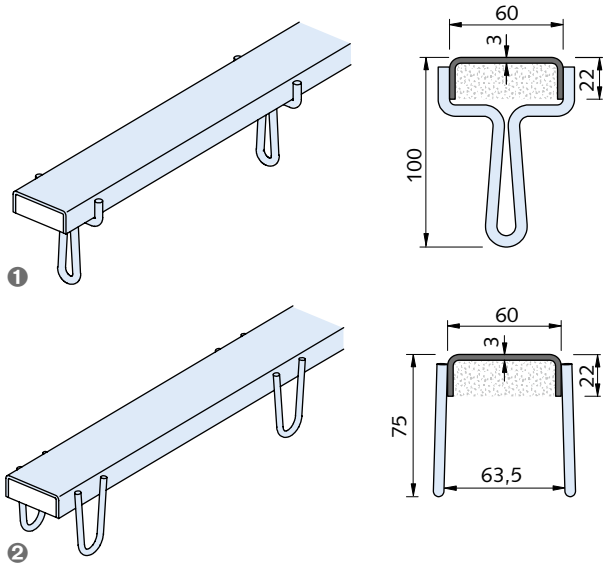

❶ Ankerform A_N; 1 Bund = 48 Stück
❷ Ankerform D; 1 Bund = 100 Stück

Artikelbezeichnung Ankerform/ -anordnung ①	Länge L [mm]	Anz. Anker (-paare)	Bestell-Nr.	Preis [EUR/ Stück]
Ausführung: FV gemäß Tabelle, Seite 15				
HTU 60/22/3 - A_N2 - FV - 3000 - SF		8	1000200557	**73,30**
Stückpreis entspricht Meterpreis:				**24,43** EUR/Meter
				103
HTU 60/22/3 - A_N3 - FV - 3000 - SF		20	1000200558	**102,95**
Stückpreis entspricht Meterpreis:				**34,31** EUR/Meter

HTU 60/22/6 — 065

Halfen Trapezblech-Befestigungsschiene mit Schaumstreifenfüllung (SF); Bauaufsichtlich zugelassen Z-21.4-84

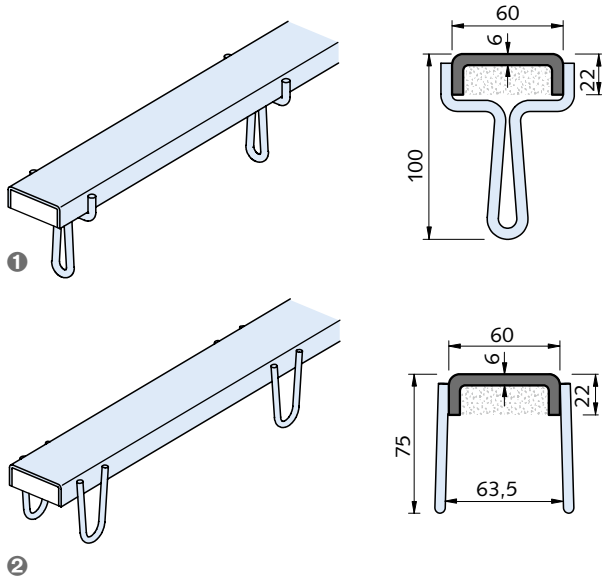

❶ Ankerform A_N; 1 Bund = 48 Stück
❷ Ankerform D; 1 Bund = 100 Stück

Artikelbezeichnung Ankerform/ -anordnung ①	Länge L [mm]	Anz. Anker (-paare)	Bestell-Nr.	Preis [EUR/ Stück]
Ausführung: FV gemäß Tabelle, Seite 15				
HTU 60/22/6 - A_N2 - FV - 3000 - SF		8	1000200562	**118,30**
HTU 60/22/6 - D2 - FV - 3000 - SF		8	1000200564	**118,30**
Stückpreis entspricht Meterpreis:				**39,43** EUR/Meter
				103
HTU 60/22/6 - A_N3 - FV - 3000 - SF		20	1000200563	**149,35**
HTU 60/22/6 - D3 - FV - 3000 - SF		20	1000200565	**149,35**
Stückpreis entspricht Meterpreis:				**49,79** EUR/Meter

① **Erläuterung der Ankeranordnung HTU** (Maße in mm):
Ausführung **A_N2** und **D2** = 8 Anker bzw. Ankerpaare, mittig teilbar

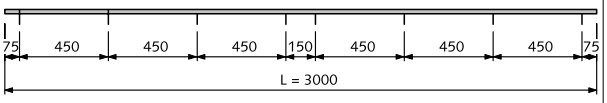

Ausführung **A_N3** und **D3** = 20 Anker bzw. Ankerpaare, zum bauseitigen Teilen in Kurzstücke

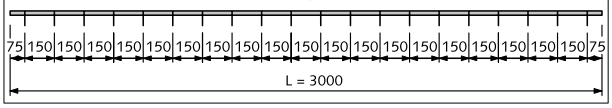

Halfen Kantenschutzwinkel, Halfen Demu Hülsenanker

HKW 067

Halfen Kantenschutzwinkel

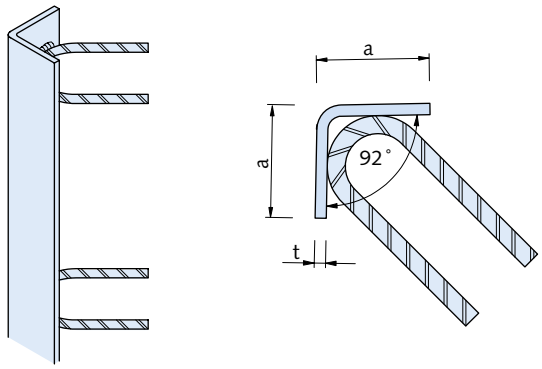

Artikelbezeichnung a/t [mm]		Länge [mm] / Anzahl Anker	Bestell-Nr.	Preis [EUR/ Stück]
Ausführung: FV gemäß Tabelle, Seite 15				
HKW 50/5 -	**FV -**	**1200 / 3**	1000211301	**38,90**
HKW 80/6 -	**FV -**	**1200 / 3**	1000211302	**51,15**
HKW 100/8-	**FV-**	**1200 / 3**	1000211303	**68,80**

T-FIXX 066

Halfen Demu Hülsenanker
Europäische Technische Bewertung ETA-13/0222

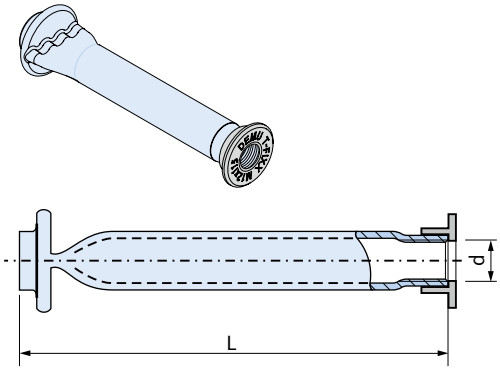

Artikelbezeichnung d x L [mm]			PE [St.]	Bestell-Nr.	Preis [EUR/100 St.]
Ausführung: GV gemäß Tabelle, Seite 15					
T-FIXX	**M10x50**	**GV**	500	1000200625	**352,55**
T-FIXX	**M10x75**	**GV**	250	1000200626	**384,25**
T-FIXX	**M12x50**	**GV**	250	1000200627	**444,15**
T-FIXX	**M12x70**	**GV**	250	1000200628	**518,20**
T-FIXX	**M12x95**	**GV**	200	1000200629	**602,75**
T-FIXX	**M16x60**	**GV**	100	1000200630	**640,45**
T-FIXX	**M16x100**	**GV**	100	1000200631	**701,50**
T-FIXX	**M16x125**	**GV**	100	1000200632	**842,55**
T-FIXX	**M20x70**	**GV**	100	1000200633	**920,10**
T-FIXX	**M20x100**	**GV**	50	1000200634	**983,55**
T-FIXX	**M20x145**	**GV**	50	1000200635	**1325,50**
Ausführung: A4 gemäß Tabelle, Seite 15					
T-FIXX	**M10x50**	**A4**	500	1000200636	**751,55**
T-FIXX	**M10x65**	**A4**	500	1000200637	**778,85**
T-FIXX	**M12x50**	**A4**	250	1000200638	**795,30**
T-FIXX	**M12x70**	**A4**	250	1000200639	**850,85**
T-FIXX	**M12x115**	**A4**	100	1000200640	**876,20**
T-FIXX	**M16x60**	**A4**	100	1000200641	**894,15**
T-FIXX	**M16x80**	**A4**	100	1000200642	**1121,55**
T-FIXX	**M16x110**	**A4**	100	1000200643	**1215,05**
T-FIXX	**M20x70**	**A4**	100	1000200644	**1499,30**
T-FIXX	**M20x100**	**A4**	50	1000200645	**1697,90**
T-FIXX	**M20x125**	**A4**	50	1000200646	**1787,30**

Halfen Demu Hülsenanker

1988 **066**

Halfen Demu Bolzenanker
Europäische Technische Bewertung ETA-13/0401

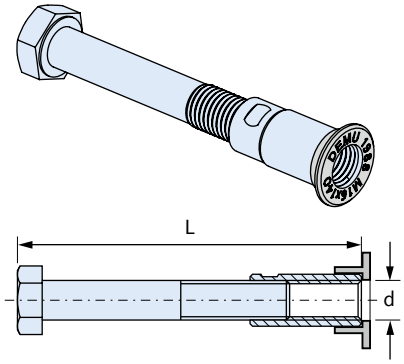

Artikelbezeichnung d x L [mm]			PE [St.]	Bestell-Nr.	Preis [EUR/100 St.]
Ausführung: Hülse: GV gemäß Tabelle, Seite 15, Schraube: schwarz-blank					
1988	**M12 x 55 -**	**GV**	250	1000201801	**341,05**
1988	**M12 x 100 -**	**GV**	200	1000200570	**399,35**
1988	**M12 x 150 -**	**GV**	125	4000200065	**432,50**
1988	**M16 x 75 -**	**GV**	100	1000200597	**401,70**
1988	**M16 x 140 -**	**GV**	80	4000200066	**501,75**
1988	**M16 x 220 -**	**GV**	50	4000200067	**700,60**
1988	**M20 x 90 -**	**GV**	75	1000200605	**863,70**
1988	**M20 x 150 -**	**GV**	40	1000200571	**892,50**
1988	**M20 x 180 -**	**GV**	40	1000200572	**942,10**
1988	**M20 x 270 -**	**GV**	25	1000200573	**1262,60**
1988	**M24 x 110 -**	**GV**	50	1000200606	**1362,65**
1988	**M24 x 200 -**	**GV**	25	1000200574	**1515,20**
1988	**M24 x 320 -**	**GV**	15	1000202227	**2178,70**
1988	**M30 x 160 -**	**GV**	15	1000200607	**4024,75**
1988	**M30 x 240 -**	**GV**	10	1000200575	**4351,60**
1988	**M30 x 380 -**	**GV**	5	1000200576	**5239,65**
1988	**M36 x 300 -**	**GV**	5	1000202228	**7460,45**
1988	**M36 x 420 -**	**GV**	1	1000202229	**10026,85**
1988	**M42 x 300 -**	**GV**	1	1000202230	**13058,60**
1988	**M42 x 460 -**	**GV**	1	1000200577	**13905,20**

Artikelbezeichnung d x L [mm]			PE [St.]	Bestell-Nr.	Preis [EUR/100 St.]
Ausführung: Hülse: FV gemäß Tabelle, Seite 15, Schraube: feuerverzinkt					
1988	**M12 x 55 -**	**FV**	250	1000200608	**355.75**
1988	**M12 x 100 -**	**FV**	200	1000200586	**463.25**
1988	**M12 x 150 -**	**FV**	125	1000200587	**498.35**
1988	**M16 x 75 -**	**FV**	100	1000200609	**503.50**
1988	**M16 x 140 -**	**FV**	80	1000200588	**542.25**
1988	**M16 x 220 -**	**FV**	50	1000200589	**742.15**
1988	**M20 x 90 -**	**FV**	75	1000200610	**830.75**
1988	**M20 x 150 -**	**FV**	40	1000200590	**856.95**
1988	**M20 x 180 -**	**FV**	40	1000200591	**1023.65**
1988	**M20 x 270 -**	**FV**	25	1000200592	**1336.60**
1988	**M24 x 110 -**	**FV**	50	1000200611	**1432.15**
1988	**M24 x 200 -**	**FV**	25	1000200593	**1737.70**
1988	**M24 x 320 -**	**FV**	15	1000202231	**2396.35**
1988	**M30 x 160 -**	**FV**	15	1000202234	**4275.00**
1988	**M30 x 240 -**	**FV**	10	1000200594	**4560.20**
1988	**M30 x 380 -**	**FV**	5	1000200595	**5371.20**
1988	**M36 x 300 -**	**FV**	1	1000202232	**7531.80**
1988	**M36 x 420 -**	**FV**	1	1000200596	**10123.00**
1988	**M42 x 300 -**	**FV**	1	1000202237	**13182.85**
Ausführung: Hülse: A4-80 Edelstahl, Schraube: feuerverzinkt					
1988	**M12 x 100 -**	**A4-80**	200	1000200578	**962,55**
1988	**M12 x 150 -**	**A4-80**	125	1000200579	**1010,55**
1988	**M16 x 140 -**	**A4-80**	80	1000200580	**1544,35**
1988	**M16 x 220 -**	**A4-80**	50	1000200581	**1748,65**
1988	**M20 x 150 -**	**A4-80**	40	1000200582	**2149,95**
1988	**M20 x 180 -**	**A4-80**	40	1000200583	**2307,40**
1988	**M20 x 270 -**	**A4-80**	25	1000200604	**2583,90**
1988	**M24 x 200 -**	**A4-80**	25	1000200584	**5001,10**
1988	**M30 x 240 -**	**A4-80**	10	1000200585	**9005,15**

Halfen Demu Hülsenanker, Halfen TWS Hexagon Plattenanker

1985

Halfen Demu Bolzenanker mit Nagelflansch
Europäische Technische Bewertung ETA-13/0401

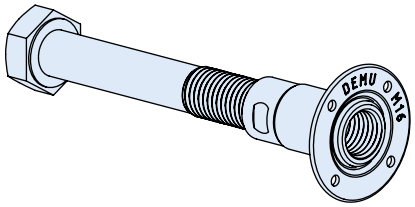

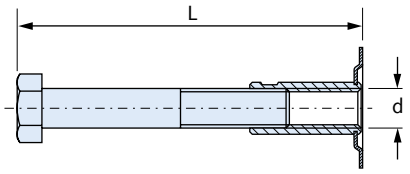

Artikelbezeichnung d x L [mm]			PE [St.]	Bestell-Nr.	Preis [EUR/100 St.]
Ausführung: Hülse: GV gemäß Tabelle, Seite 15, Schraube: schwarz-blank					
1985	**M12 x 150 -**	**GV**	125	1000200612	**747,50**
1985	**M16 x 140 -**	**GV**	80	1000200613	**1083,55**
1985	**M20 x 180 -**	**GV**	40	1000200614	**1507,50**
1985	**M24 x 200 -**	**GV**	25	1000200615	**2392,20**

TWS Hexagon Plattenanker

Halfen TWS Plattenanker für Doppelwände

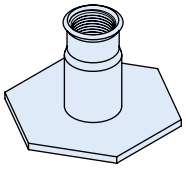

Artikelbezeichnung	d x L [mm]	PE [St.]	Bestell-Nr.	Preis [EUR/100 St.]
Ausführung: GV gemäß Tabelle, Seite 15				
TWS Hexagon Plattenanker	M16 x 43	50	3000020604	**auf Anfrage**

1140 066

Halfen Demu Ankerhülse abgewinkelt

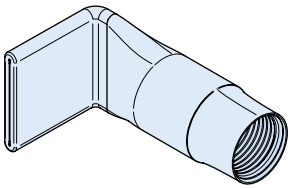

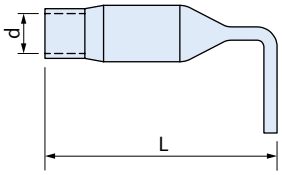

Artikelbezeichnung d x L [mm]			PE [St.]	Bestell-Nr.	Preis [EUR/100 St.]
Ausführung: GV gemäß Tabelle, Seite 15					
1140	**M8 x 50 -**	**GV**	500	7000200192	**99,90**
1140	**M10 x 60 -**	**GV**	400	3000022995	**134,95**
1140	**M12 x 45 -**	**GV**	200	7000200193	**151,10**
1140	**M12 x 70 -**	**GV**	200	3000020584	**180,80**
1140	**M16 x 60 -**	**GV**	100	3000022996	**229,50**
1140	**M16 x 100 -**	**GV**	100	3000020585	**313,20**
1140	**M20 x 70 -**	**GV**	100	3000022997	**343,00**
1140	**M20 x 100 -**	**GV**	50	3000022998	**407,85**
1140	**M24 x 80 -**	**GV**	50	3000022999	**588,70**
Ausführung: A4 gemäß Tabelle, Seite 15					
1140	**M8 x 50 -**	**A4**	500	3000020586	**275,95**
1140	**M10 x 60 -**	**A4**	400	3000023000	**424,95**
1140	**M12 x 70 -**	**A4**	200	3000020587	**546,50**
1140	**M16 x 100 -**	**A4**	100	3000020588	**1028,20**

1130 066

Halfen Demu Ankerhülse abgewinkelt, mit Nagelflansch

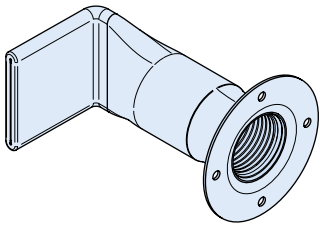

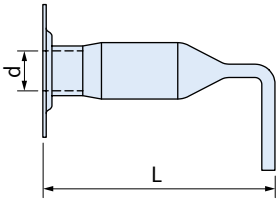

Artikelbezeichnung d x L [mm]			PE [St.]	Bestell-Nr.	Preis [EUR/100 St.]
Ausführung: GV gemäß Tabelle, Seite 15					
1130	**M10 x 60 -**	**GV**	400	7000201527	**186,30**
1130	**M12 x 70 -**	**GV**	200	7000201528	**243,15**
1130	**M16 x 100 -**	**GV**	100	3000023003	**367,30**
1130	**M20 x 100 -**	**GV**	50	3000023004	**459,15**

Halfen Demu Hülsenanker

995-GB, 995-G — 066

Halfen Demu Ankerhülse mit Rundloch

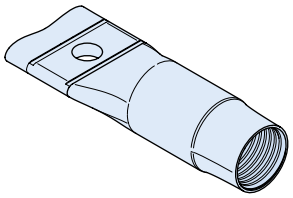

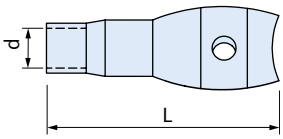

Artikelbezeichnung d x L [mm]			PE [St.]	Bestell-Nr.	Preis [EUR/100 St.]
Ausführung: GV gemäß Tabelle, Seite 15					
995-GB	M6 x 30 -	GV	500	7000200196	41,75
995-GB	M6 x 40 -	GV	500	3000020589	51,15
995-GB	M8 x 40 -	GV	500	3000020590	51,15
995-GB	M8 x 50 -	GV	500	3000020591	56,80
995-G	M10 x 50 -	GV	500	3000020592	94,45
995-G	M12 x 60 -	GV	400	3000020593	118,85
995-G	M12 x 70 -	GV	400	3000023005	129,70
995-G	M16 x 70 -	GV	200	3000023006	180,80
995-G	M16 x 80 -	GV	200	3000020594	194,45
995-G	M16 x 100 -	GV	100	3000022055	229,50
995-G	M16 x 120 -	GV	100	3000023007	275,45
995-G	M20 x 100 -	GV	100	3000023008	326,65
995-G	M20 x 120 -	GV	100	3000020595	375,30
995-G	M24 x 120 -	GV	50	3000020596	596,80
995-G	M30 x 150 -	GV	25	3000020597	939,70
Ausführung: A4 gemäß Tabelle, Seite 15					
995-G	M8 x 50 -	A4	200	3000020598	236,40
995-G	M10 x 50 -	A4	100	7000200194	253,45
995-G	M12 x 60 -	A4	100	7000200195	365,90
995-G	M16 x 80 -	A4	50	3000020599	613,70
995-G	M16 x 100 -	A4	100	3000023009	833,25
995-G	M20 x 100 -	A4	25	3000020600	1013,35
995-G	M24 x 120 -	A4	25	3000023010	2274,40

995 — 066

Halfen Demu Ankerhülse

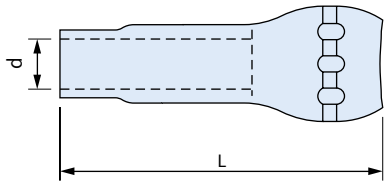

Artikelbezeichnung d x L [mm]			PE [St.]	Bestell-Nr.	Preis [EUR/100 St.]
Ausführung: A4 gemäß Tabelle, Seite 15					
995	M6 x 40 -	A4	200	3000020603	307,70

1036-G — 066

Halfen Demu Ankerhülse mit Rundloch, mit Nagelflansch

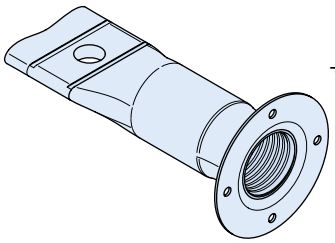

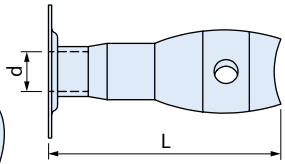

Artikelbezeichnung d x L [mm]			PE [St.]	Bestell-Nr.	Preis [EUR/100 St.]
Ausführung: GV gemäß Tabelle, Seite 15					
1036-G	M10 x 50 -	GV	200	3000020601	145,80
1036-G	M12 x 70 -	GV	200	3000023011	188,85
1036-G	M16 x 80 -	GV	100	3000023012	280,75
1036-G	M16 x 100 -	GV	100	3000023013	315,90
1036-G	M20 x 100 -	GV	100	3000023014	413,10
1036-G	M24 x 120 -	GV	50	3000023015	669,60
Ausführung: A4 gemäß Tabelle, Seite 15					
1036-G	M10 x 50 -	A4	100	3000023017	433,00
1036-G	M12 x 60 -	A4	100	3000020602	660,00
1036-G	M16 x 80 -	A4	50	3000023016	1149,70
1036-G	M20 x 100 -	A4	25	3000023018	1412,35

Halfen Demu Hülsenanker

995-DG 066

Halfen Demu Ankerhülse, dickwandig, mit Rundloch für Bewehrungsschlaufe

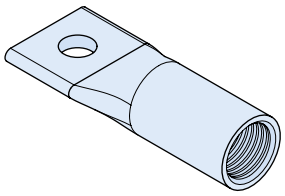

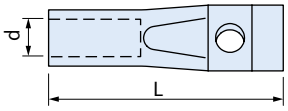

Artikelbezeichnung d x L [mm]			PE [St.]	Bestell-Nr.	Preis [EUR/100 St.]
Ausführung: GV gemäß Tabelle, Seite 15					
995-DG	**M12 x 60 -**	**GV**	200	3000020581	**197,10**
995-DG	**M16 x 75 -**	**GV**	100	3000020582	**270,05**
995-DG	**M16 x 100 -**	**GV**	100	3000020583	**287,05**
995-DG	**M20 x 90 -**	**GV**	75	3000022991	**475,35**
995-DG	**M20 x 120 -**	**GV**	50	3000022994	**530,00**
995-DG	**M24 x 100 -**	**GV**	50	3000022992	**702,00**
995-DG	**M30 x 135 -**	**GV**	25	3000022993	**1487,95**

2275 066

Haltescheibe, zum Annageln an die Schalung

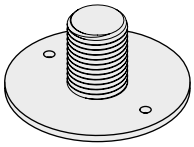

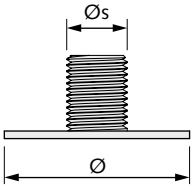

Artikelbezeichnung Ø s für Gewinde		Außen-Ø [mm]	Höhe [mm]	PE [St.]	Bestell-Nr.	Preis [EUR/100 St.]
Ausführung: Kunststoff						
2275	**M10 -**	49	2	250	3000020621	**50,40**
2275	**M12 -**	49	2	250	3000020622	**58,30**
2275	**M16 -**	49	2	250	3000020623	**60,30**
2275	**M20 -**	49	2	250	3000020624	**63,60**
2275	**M24 -**	49	2	250	3000020625	**66,00**

2280 066

Haltescheibe, zum Annageln an die Schalung

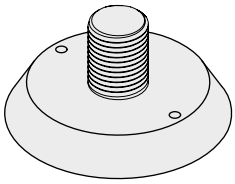

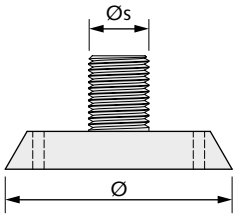

Artikelbezeichnung Ø s für Gewinde		Außen-Ø [mm]	Höhe [mm]	PE [St.]	Bestell-Nr.	Preis [EUR/100 St.]
Ausführung: Kunststoff						
2280	**M8 -**	60	10	100	3000020605	**56,80**
2280	**M10 -**	60	10	100	3000020606	**59,40**
2280	**M12 -**	60	10	100	3000020607	**59,40**
2280	**M16 -**	60	10	100	3000020608	**64,75**
2280	**M20 -**	60	10	100	3000020609	**64,75**
2280	**M24 -**	60	10	100	3000020610	**67,40**
2280	**M27 -**	60	10	100	0021.010-00008	**65,65**
2280	**M30 -**	60	7	100	3000020611	**72,90**

Klebeteller 6306 zum Ankleben von Ankerhülsen an die Schalung → Seite 192

2600 066

Gewindeadapter,
minimiert die Bohrlochgröße in der Schalung,
wiederverwendbar

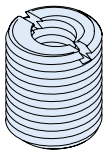

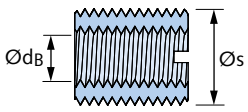

Artikelbezeichnung Ø s [mm]		Ø d_B [mm]	PE [St.]	Bestell-Nr.	Preis [EUR/100 St.]
Ausführung: GV gemäß Tabelle, Seite 15					
2600	**M12 -**	M6	100	3000020616	**440,45**
2600	**M16 -**	M8	100	3000020617	**484,25**
2600	**M20 -**	M8	100	3000020618	**508,25**
2600	**M24 -**	M10	100	3000020619	**550,65**
2600	**M30 -**	M10	100	3000020620	**716,70**
2600	**M36 -**	M10	100	3000023036	**1044,70**
2600	**M42 -**	M12	100	3000023037	**1097,45**

Halfen Demu Hülsenanker

2244 066

Verschlussstopfen,
schützt das Gewinde gegen Eindringen von Schmutz, Frischbeton und Wasser

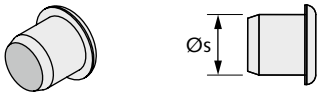

Artikelbezeichnung Ø s [mm]	Größe [mm]	Farbkennzeichnung	PE [St.]	Bestell-Nr.	Preis [EUR/100 St.]
Ausführung: Kunststoff					
2244 M10 -	9,0	rot	100	1000200649	**16,45**
2244 M12 -	11,0	rot	100	1000200650	**16,45**
2244 M16 -	14,5	schwarz	100	4000200071	**16,45**
2244 M20 -	18,0	blau	100	1000200651	**16,45**
2244 M24 -	21,5	rot	100	1000202285	**24,35**
2244 M30 -	27,0	weiß	100	3000023029	**43,05**
2244 M36 -	33,5	weiß	100	3000023030	**73,35**
2244 M42 -	38,4	weiß	100	3000023031	**81,40**

2290 066

Nagelhalter (Nagel nicht im Lieferumfang)
Zur einfachen Montage von Hülsenankern

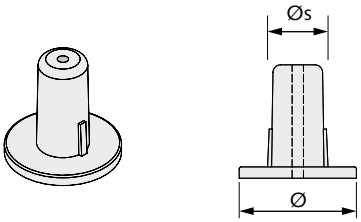

Artikelbezeichnung Ø s [mm]	Ø [mm]	PE [St.]	Bestell-Nr.	Preis [EUR/100 St.]
Ausführung: Kunststoff				
2290 M16 -	31	100	3000023034	**30,25**
2290 M20 -	37	100	3000023035	**44,20**

2250 066

Montage-Bruchdübel

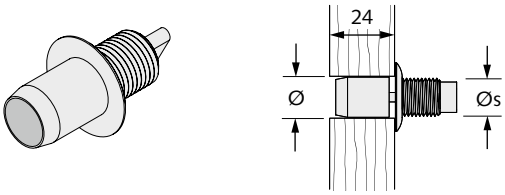

Artikelbezeichnung Ø s [mm]	Ø Bohrloch [mm]	Farbkennzeichnung	PE [St.]	Bestell-Nr.	Preis [EUR/100 St.]
Ausführung: Kunststoff					
2250 M6 -	11 x 23	grün	1000	3000020612	**45,95**
2250 M8 -	11 x 23	blau	1000	3000023024	**51,15**
2250 M10 -	11 x 23	gelb	1000	3000023025	**54,05**
2250 M12 -	11 x 23	rot	1000	3000020613	**62,30**
2250 M16 -	17 x 24	schwarz	1000	3000020614	**67,40**
2250 M20 -	17 x 24	weiss	1000	3000023026	**80,70**
2250 M24 -	17 x 24	blau	1000	3000023027	**104,90**

6365 079

Magnetteller

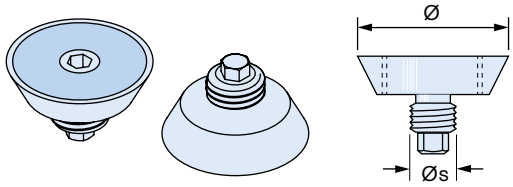

Artikelbezeichnung für M-Gewinde	Außen-Ø [mm]	Höhe [mm]	PE [St.]	Bestell-Nr.	Preis [EUR/ Stück]
Ausführung: Stahl mit Magnet					
6365 - 12	40	10	1	1000201451	**161,85**
6365 - 16	40	10	1	1000201452	**161,85**
6365 - 20	55	10	1	1000201453	**168,85**
6365 - 24	55	10	1	1000201454	**168,85**
6365 - 30	70	10	1	1000201455	**180,00**
6365 - 36	70	10	1	1000201456	**185,25**
6365 - 42	95	10	1	1000204313	**212,70**

Halfen Detan Zug- und Druckstabsysteme

Halfen Detan-S Komplettsystem 088

Halfen Detan-S Komplettsystem, Ø d_s 10-76 mm
Europäische Technische Bewertung ETA-05/0207

- bestehend aus mindestens einem Zugstab mit einem Links- und einem Rechtsgewinde, zwei Gabelstücken (1x links, 1x rechts), Bolzen, Sicherungsringen und Kontermuttern; inkl. Dichtungssatz (ab System Ø 16 mm)
- Unterteilung der Gesamtlänge auf weitere Zugstäbe bei Verwendung von Muffen. Vormontierte Systeme werden ggf. zur Transporterleichterung an der Muffe getrennt.
- System wahlweise komplett feuerverzinkt oder walzblank mit feuerverzinkten Zubehörteilen
- Die neuen Stahlgüten von Halfen Detan-S bieten eine höhere Zugfestigkeit bis 720 N/mm²

Konfigurationsbeispiele
Bestellnummer: 61000000

Bestellformulare siehe Seiten 23-25

Zugstabsystem, Halfen Detan-S, d_s = 52 mm, L = 3620, feuerverzinkt
Zugstabsystem, Halfen Detan-S, d_s = 30 mm, L = 4500, feuerverzinkt, 2 Muffen ohne Segel
Zugstabsystem, Halfen Detan-S, d_s = 20 mm, L = 6480, walzblank, Kreuzmuffe

Hinweis: maximal 5 Muffen pro System möglich

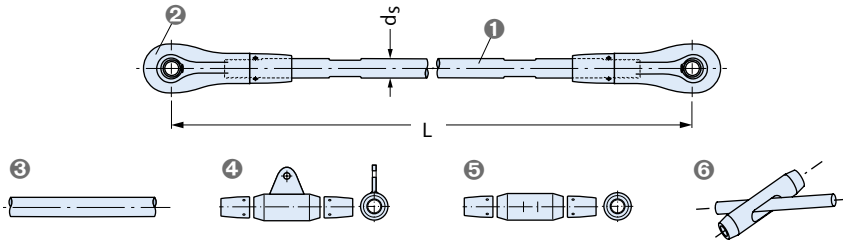

❶ Zugstab
❷ Gabelstück
❸ Zugstab ohne Muffe
❹ Muffe mit Segel
❺ Muffe ohne Segel
❻ Kreuzmuffe

Ø d_s [mm]	min L [mm]	max. L ① [mm]	Bestell-Nr.
Ausführung: FV, WB gemäß Tabelle, Seite 15			
Komplettsystem			
10	250	6060	6100000086
12	310	6070	6100000086
16	360	12080	6100000086
20	440	12100	6100000086
24	520	12120	6100000086
27	560	12140	6100000086
30	600	12140	6100000086
36	700	12170	6100000086
42	810	12220	6100000086
48	940	12260	6100000086
52	990	12270	6100000086
56	1050	12290	6100000086
60	1160	12320	6100000086
Komplettsystem (Set)			
76	1480	15430	6100000087

① Maximale Systemlänge mit einem Stab ohne Verlängerung mit Verbindungsmuffen

Halfen Detan Zug- und Druckstabsysteme

Halfen Detan-D Komplettsystem 088

Halfen Detan-D Komplettsystem, Ø d_s 8-42 mm
Europäische Technische Bewertung ETA-11/0311

- bestehend aus mindestens einem Zugstab mit einem Links- und einem Rechtsgewinde, zwei Gabelstücken (1x links, 1x rechts), Bolzen, Sicherungsringen und Kontermuttern
- Unterteilung der Gesamtlänge auf weitere Zugstäbe bei Verwendung von Muffen. Vormontierte Systeme werden ggf. zur Transporterleichterung an der Muffe getrennt.
- System und Zubehör aus nichtrostendem Stahl
- Zugfestigkeit bis 650 N/mm²

Konfigurationsbeispiele
Bestellnummer: 61000000

Zugstabsystem, Halfen Detan-D, d_s = 24 mm, L = 11200, 2 Muffen
Zugstabsystem, Halfen Detan-D, d_s = 20 mm, L = 6480, Kreuzmuffe

Hinweis: maximal 5 Muffen pro System möglich

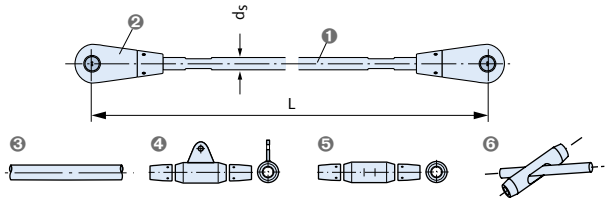

❶ Zugstab
❷ Gabelstück
❸ Zugstab ohne Muffe
❹ Muffe mit Segel
❺ Muffe ohne Segel
❻ Kreuzmuffe

Ø d_s [mm]	min L [mm]	max. L ① [mm]	Bestell-Nr.
Ausführung: A4/L4 gemäß Tabelle, Seite 15			
8	210	6050	6100000089
10	250	6060	6100000089
12	310	6070	6100000089
16	360	6080	6100000089
20	440	6100	6100000089
24	520	6120	6100000089
30	600	6140	6100000089
36	700	12170	6100000089
42	810	12220	6100000089

① Maximale Systemlänge mit einem Stab ohne Verlängerung mit Verbindungsmuffen

Bestellformular

Halfen Detan Stabsysteme

Basissystem ohne Muffen

Firma: _____ Ansprechpartner: _____
Anschrift: _____
Tel.: _____ Fax: _____ E-Mail: _____
Bauvorhaben: _____ Bauort: _____
Datum: _____ Kundennr.: _____ Anfrage ❑ Bedarf ❑ Bestellung ❑

Zugstabsystem Detan-S (Stahl):

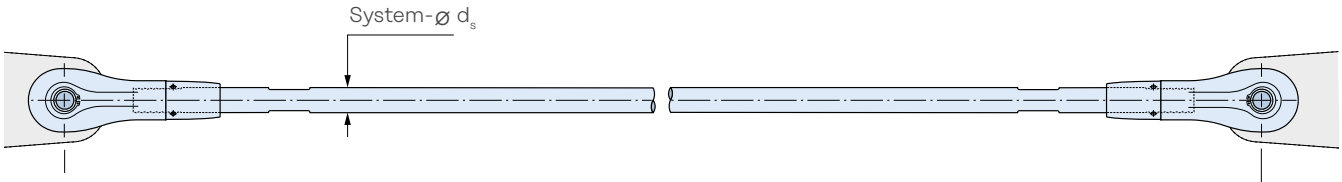

Zugstabsystem Detan-D (Edelstahl):

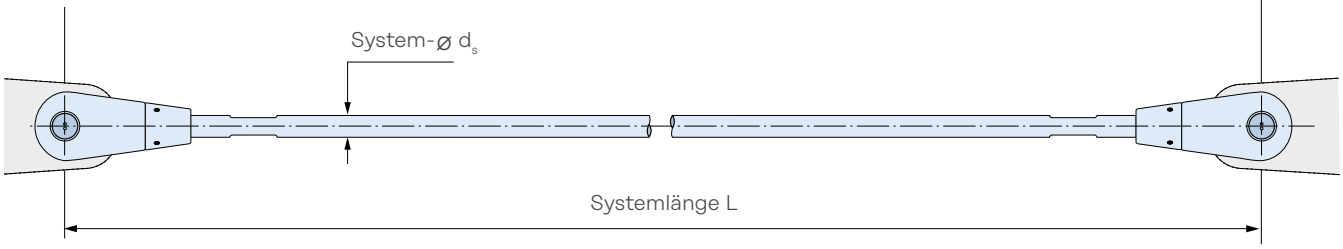

Materialauswahl:

Detan-S (Stahl) – FV (feuerverzinkt)
ETA-05/0207; EN1993

Detan-S (Stahl) – WB (walzblank)
ETA-05/0207; EN1993

Detan-D (Edelstahl)
ETA-23/0276

Pos.	Stk.	d_s [mm]	$Z_{Ed,max}$ ① [kN]	Systemlänge L [mm]	Materialauswahl		
					walzblank	feuerverzinkt	Edelstahl
Beispiel	3	30		5600		x	

① maximale Zugbeanspruchung erforderlich, wenn Durchmesser unbekannt

Wir erstellen Ihnen gerne ein Angebot gemäß Ihren Angaben. Senden Sie hierzu ein ausgefülltes PDF an: stahlbeton.de@leviat.com.

Bestellformular

Halfen Detan Stabsysteme

Basissystem mit Muffen

Firma: _____ Ansprechpartner: _____
Anschrift: _____
Tel.: _____ Fax: _____ E-Mail: _____
Bauvorhaben: _____ Bauort: _____
Datum: _____ Kundennr.: _____ Anfrage ☐ Bedarf ☐ Bestellung ☐

eine Muffe:
Beispiel Detan-S (Stahl)

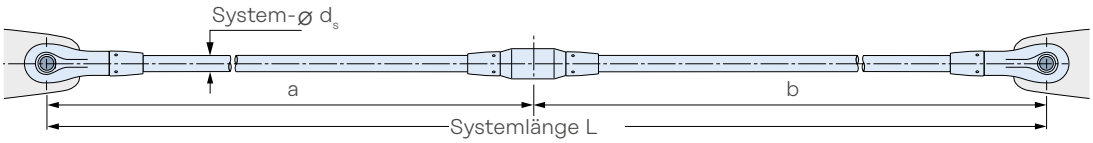

zwei Muffen:
Beispiel Detan-D (Edelstahl)

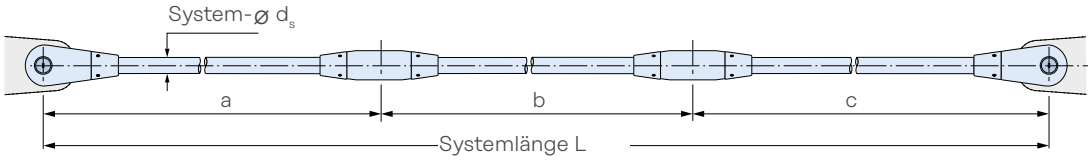

drei Muffen:
Beispiel Detan-S (Stahl)

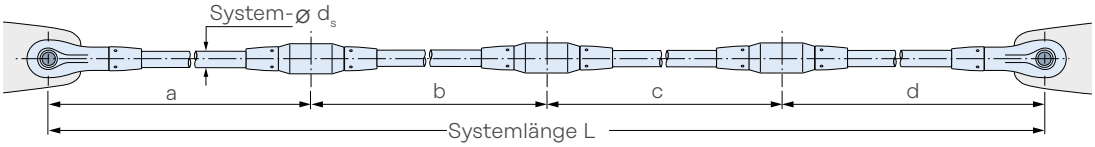

Muffe (MO)
Beispiel Detan-D (Edelstahl)

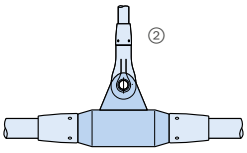

Muffe mit Segel (MS)
Beispiel Detan-S (Stahl)

ⓘ Werden mehr als drei Muffen benötigt, sind aussagekräftige Zeichnungen, aus denen die Lage der Muffen ersichtlich wird, vorzulegen.Muffen mit und ohne Segel stehen für beide Systeme Detan-S und Detan-D zur Verfügung.

Materialauswahl:

Detan-S (Stahl) – FV (feuerverzinkt)
ETA-05/0207; EN1993

Detan-S (Stahl) – WB (walzblank)
ETA-05/0207; EN1993

Detan-D (Edelstahl)
ETA-23/0276

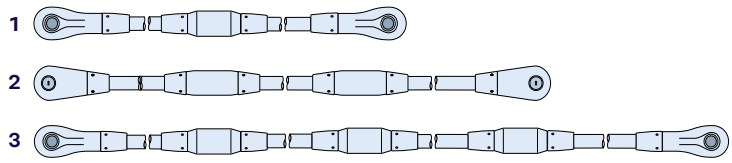

Pos.	Stk.	ds [mm]	$Z_{Ed,max}$ ① [kN]	Systemlänge L [mm]	Anzahl der Muffen [max.3]	Länge a [mm]	MO oder MS	Länge b [mm]	MO oder MS	Länge c [mm]	MO oder MS	Länge d [mm]	Material-auswahl walzblank	feuerverzinkt	Edelstahl
Beispiel	*3*	*30*		*5600*										*x*	

① maximale Zugbeanspruchung erforderlich, wenn Durchmesser unbekannt
② Abhängesysteme bei Muffen mit Segel können im Formular „Basissystem ohne Muffen“ erfasst werden

Wir erstellen Ihnen gerne ein Angebot gemäß Ihren Angaben. Senden Sie hierzu ein ausgefülltes PDF an: stahlbeton.de@leviat.com.

Bestellformular

Halfen Detan Auskreuzungen

Doppelsymmetrische Felder (recht- oder viereckig)

Firma: _____ Ansprechpartner: _____
Anschrift: _____
Tel.: _____ Fax: _____ E-Mail: _____
Bauvorhaben: _____ Bauort: _____
Datum: _____ Kundennr.: _____ Anfrage ❑ Bedarf ❑ Bestellung ❑

Auskreuzung

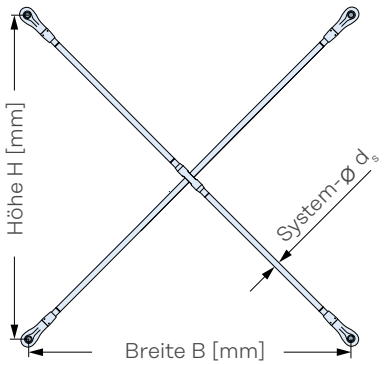

mit Kreuzmuffe ②

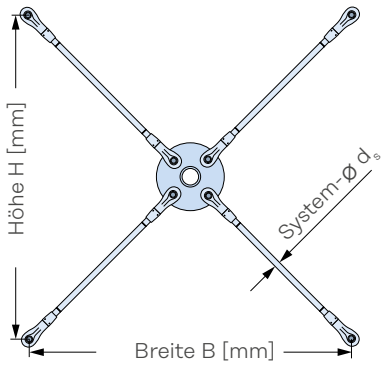

mit Kreisscheibe ②

Materialauswahl:

Detan-S (Stahl) – FV (feuerverzinkt)
ETA-05/0207; EN1993

Detan-S (Stahl) – WB (walzblank)
ETA-05/0207; EN1993

Detan-D (Edelstahl)
ETA-23/0276

Pos.	Stk.	d_s [mm]	$Z_{Ed,max}$ ① [kN]	B [mm]	H [mm]	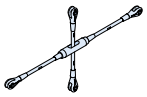	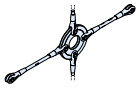	Materialauswahl walz-blank	feuer-verzinkt	Edel-stahl
Beispiel	*3*	*30*		*5600*	*4200*	*x*			*x*	

① maximale Zugbeanspruchung erforderlich, wenn Durchmesser unbekannt
② kleinster Anschlusswinkel α = 40°

Wir erstellen Ihnen gerne ein Angebot gemäß Ihren Angaben. Senden Sie hierzu ein ausgefülltes PDF an: stahlbeton.de@leviat.com.

Bestellformular

Halfen Detan Auskreuzungen

Unsymmetrische Felder (z.B. trapez- oder rautenförmig)

Firma: _____ Ansprechpartner: _____
Anschrift: _____
Tel.: _____ Fax: _____ E-Mail: _____

Bauvorhaben: _____ Bauort: _____
Datum: _____ Kundennr.: _____ Anfrage ❑ Bedarf ❑ Bestellung ❑

Auskreuzung

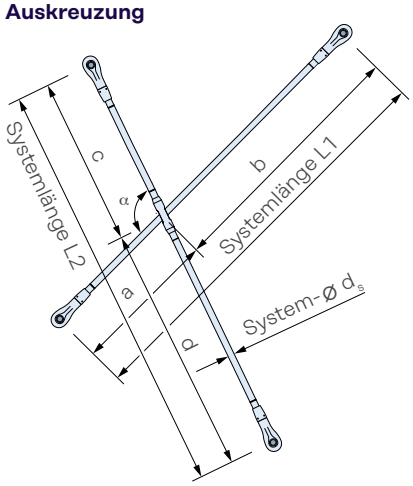

mit Kreuzmuffe ②

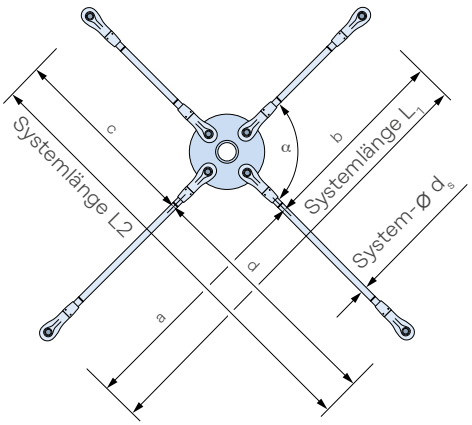

mit Kreisscheibe ②

Materialauswahl:

Detan-S (Stahl) –
FV (feuerverzinkt)
ETA-05/0207; EN1993

Detan-S (Stahl) –
WB (walzblank)
ETA-05/0207; EN1993

Detan-D (Edelstahl)
ETA-23/0276

Pos.	Stk.	d_s [mm]	$Z_{Ed,max}$ ① [kN]	System-länge L1 [mm]	System-länge L2 [mm]	Länge a [mm]	Länge b [mm]	Länge c [mm]	Länge d [mm]	Öffnungs-winkel ② [°]	Materialauswahl walz-blank	Materialauswahl feuer-verzinkt	Materialauswahl Edel-stahl
Beispiel	*3*	*30*		*5600*	*4200*	*x*						*x*	
Plausibilitätsprüfung: L_1 = a + b und L_2 = c + d													

① maximale Zugbeanspruchung erforderlich, wenn Durchmesser unbekannt
② kleinster Anschlusswinkel α = 40°

Wir erstellen Ihnen gerne ein Angebot gemäß Ihren Angaben. Senden Sie hierzu ein ausgefülltes PDF an: stahlbeton.de@leviat.com.

Bestellformular

Halfen Detan Druckstabsystem

Firma: _____ Ansprechpartner: _____
Anschrift: _____
Tel.: _____ Fax: _____ E-Mail: _____
Bauvorhaben: _____ Bauort: _____
Datum: _____ Kundennr.: _____ Anfrage ☐ Bedarf ☐ Bestellung ☐

Druckstabsystem Detan-S (Stahl):

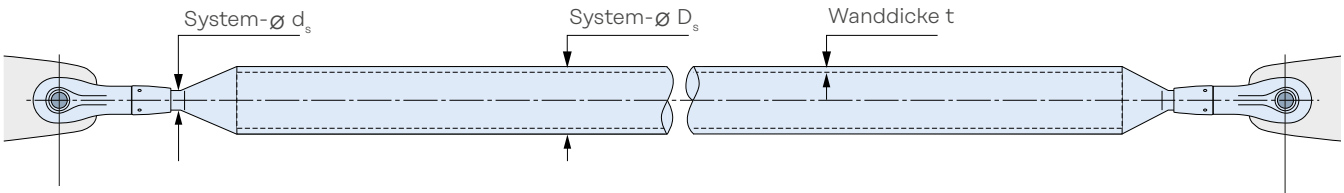

Druckstabsystem Detan-D (Edelstahl):

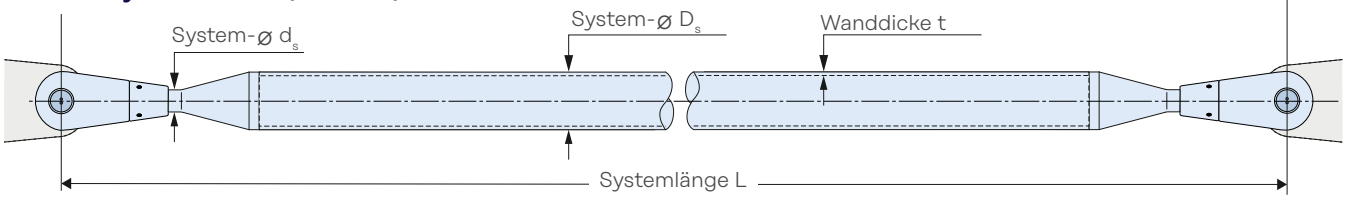

Materialauswahl:

Detan-S (Stahl) – FV (feuerverzinkt)
ETA-05/0207; EN1993

Detan-S (Stahl) – WB (walzblank)
ETA-05/0207; EN1993

Detan-D (Edelstahl)
ETA-23/0276

Pos.	Stk.	d_s [mm]	D_s ③ [mm]	t ③ [mm]	$N_{Ed,max}$ ① [kN]	$Z_{Ed,max}$ ② [kN]	Systemlänge L [mm]	Materialauswahl walz-blank	Materialauswahl feuer-verzinkt	Materialauswahl Edel-stahl
Beispiel	*5*	*16*	*54*	*2,6*			*1250*		*x*	

① maximale Druckbeanspruchung erforderlich, wenn Geometrie unbekannt

② bei zusätzlicher Zugbeanspruchung: Angabe maximaler Zugbeanspruchung, wenn Geometrie unbekannt

③ kürzere Lieferzeiten bei Verwendung unserer Standardabmessungen gemäß folgender Tabelle (siehe auch Hinweis):

Standard-Querschnitte [mm]; nur für Normalstahl S355							
System-ø D_s	42	54	60	76	89	114	139
Wanddicke	2,6	2,6	2,9	2,9	3,2	3,6	4,0

ⓘ **Hinweis**: Halfen Detan Druckrohre sind auch mit anderen Querschnitten als hier aufgeführt lieferbar.

Wir erstellen Ihnen gerne ein Angebot gemäß Ihren Angaben. Senden Sie hierzu ein ausgefülltes PDF an: stahlbeton.de@leviat.com.

Bestellformular

Halfen Detan Sonderstabsystem

Firma: _____ Ansprechpartner: _____
Anschrift: _____
Tel.: _____ Fax: _____ E-Mail: _____
Bauvorhaben: _____ Bauort: _____
Datum: _____ Kundennr.: _____ Anfrage ☐ Bedarf ☐ Bestellung ☐

Sonderstabsystem ③

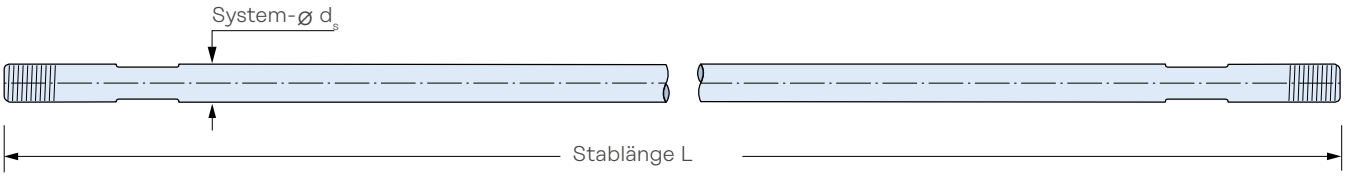

Materialauswahl:

Detan-S (Stahl) – FV (feuerverzinkt)
ETA-05/0207; EN1993

Detan-S (Stahl) – WB (walzblank)
ETA-05/0207; EN1993

Detan-D (Edelstahl)
ETA-23/0276

Pos.	Stk.	d_s ③ [mm]	System-länge L [mm]	Gewindeausführung inkl. Angabe der ①② Gewindelängen [mm]						Gabelkopf einseitig mit Gewindegang ③		Materialauswahl		
				r/r		l/l		r/l		r	l	walz-blank	feuer-verzinkt	Edel-stahl
Beispiel	*3*	*30*	*2500*			*x*					*x*		*x*	
						125	*80*							

① r/r = rechts/rechts-Gewinde; l/l = links/links-Gewinde; r/l = rechts/links-Gewinde
② Gewindelängen bis zu 195 mm möglich
③ nicht Bestandteil der Europäischen Technischen Bewertung

Wir erstellen Ihnen gerne ein Angebot gemäß Ihren Angaben. Senden Sie hierzu ein ausgefülltes PDF an: stahlbeton.de@leviat.com.

Halfenprodukte für den Aufzugsbau

(Anschlagpunkte für Sachlasten in der Schachtdecke)

HLX Lift-Box 106

Anschlagpunkt mit Seilschlaufe
Europäische Technische Bewertung ETA-17/0488

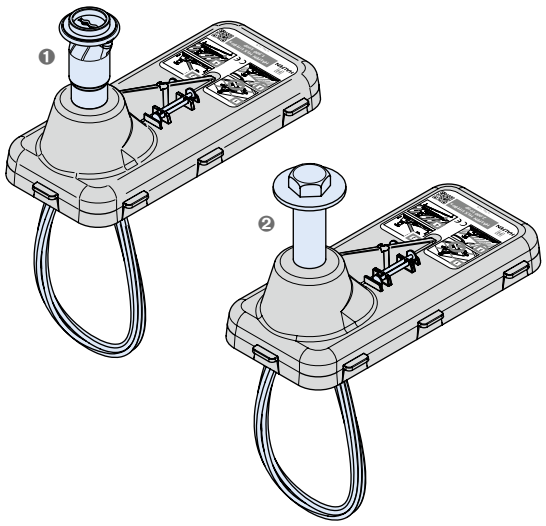

❶ T-FIXX®
❷ Hülse

Artikelbezeichnung	Laststufe (kg)	Deckenstärke [mm]	Farbe	PE [St.]	Bestell-Nr.	Preis [EUR/Stück]
Ausführung: gemäß Katalog						
HLX Lift-Box 1500 loop	1500	150	grau	1	1000201459	**75,55**
HLX Lift-Box 2000 loop	2000	150	blau	1	1000201460	**79,15**

HLX Lift-Box 106

Anschlagpunkt mit Kettenglied
Europäische Technische Bewertung ETA-17/0488

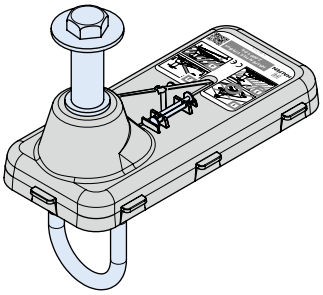

Artikelbezeichnung	Laststufe (kg)	Deckenstärke [mm]	Farbe	PE [St.]	Bestell-Nr.	Preis [EUR/Stück]
Ausführung: gemäß Katalog						
HLX Lift-Box 2000 link	2000	150	blau	1	1000201461	**120,05**
HLX Lift-Box 4000 link	4000	220	rot	1	1000201462	**147,00**

HLX Lift-Box PI für den nachträglichen Einbau 106

Anschlagpunkt mit Seilschlaufe für den nachträglichen Einbau in Stahlbetondecken
nach EG Maschinenrichtlinie 2006/42/EG

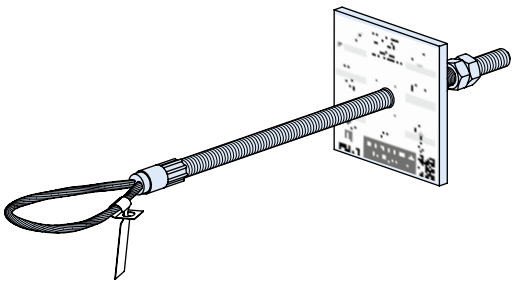

Ausführung: gemäß Katalog	Preise: auf Anfrage

Unser gesamtes Produkt- & Serviceportfolio finden Sie in unserem **Produktprogramm.**

Halfenprodukte für den Aufzugsbau

(Anschlagpunkte persönliche Schutzausrüstung in der Schachtdecke)

HLX Lift-Box PSA 106

Anschlagpunkt für persönliche Schutzausrüstung
Europäische Technische Bewertung ETA-22/0184

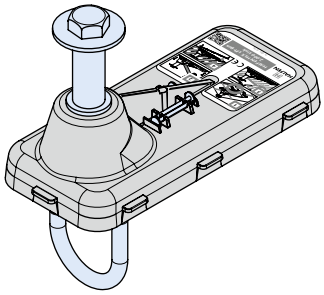

Ausführung: gemäß Katalog	Preise: auf Anfrage

Unser gesamtes Produkt- & Serviceportfolio finden Sie in unserem **Produktprogramm.**

PSA Anschlagpunkt 106

Anschlagpunkt für persönliche Schutzausrüstung
Europäische Technische Bewertung für T-FIXX® ETA-13/0222

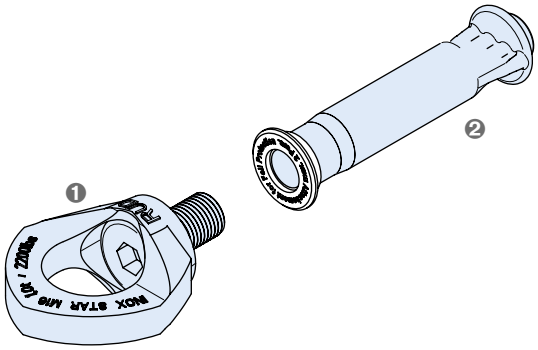

❶ Ringschraube
❷ Anker für Anschlagpunkt

Ausführung: A4 gemäß Tabelle, Seite 15	Preise: auf Anfrage

Unser gesamtes Produkt- & Serviceportfolio finden Sie in unserem **Produktprogramm.**

PSA-PI für den nachträglichen Einbau

Anschlagpunkt für persönliche Schutzausrüstung für den nachträglichen Einbau
Zugelassene Verankerung gemäß ETA-07/0256

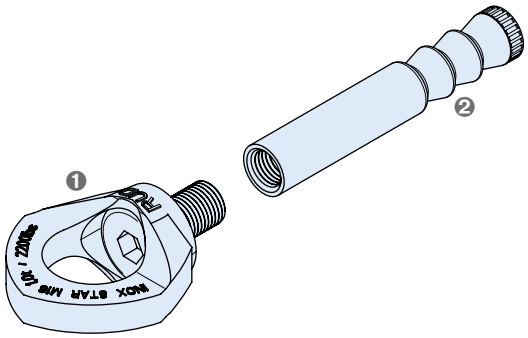

❶ Ringschraube
❷ Chemischer Dübel für Anschlagpunkt

Ausführung: GV gemäß Tabelle, Seite 15	Preise: auf Anfrage

Unser gesamtes Produkt- & Serviceportfolio finden Sie in unserem **Produktprogramm.**

Ausführung: A4 gemäß Tabelle, Seite 15	Preise: auf Anfrage

Unser gesamtes Produkt- & Serviceportfolio finden Sie in unserem **Produktprogramm.**

Halfen Dübelsysteme

HB-V-A Ankerstange 053

Mit Mutter und U-Scheibe
Zugelassen für ungerissenen Beton
Europäische Technische Bewertung ETA-07/0257

Artikelbezeichnung Ø	Klemm-stärke	Dübel-länge		PE [St.] ①	Bestell-Nr.	Preis [EUR/100 St.]
Ausführung: GV gemäß Tabelle, Seite 15						
HB - V - A 10-	30/	130	GV	10	3000024098	**145,25**
HB - V - A 10-	65/	165	GV	10	3000024099	**188,85**
HB - V - A 12-	35/	160	GV	10	3000021476	**197,30**
HB - V - A 12-	85/	210	GV	10	3000024101	**260,35**
HB - V - A 16-	20/	165	GV	10	3000021473	**336,15**
HB - V - A 16-	45/	190	GV	10	3000024095	**370,45**
Ausführung: FV gemäß Tabelle, Seite 15						
HB - V - A 10-	30/	130	FV	10	3000021474	**201,10**
HB - V - A 12-	35/	160	FV	10	3000021475	**265,50**
HB - V - A 12-	95/	220	FV	10	3000024104	**364,45**
Ausführung: A4 gemäß Tabelle, Seite 15						
HB - V - A 8-	20/	110	A4	10	3000021460	**397,10**
HB - V - A 10-	15/	115	A4	10	3000021461	**563,25**
HB - V - A 10-	30/	130	A4	10	3000021462	**661,75**
HB - V - A 10-	65/	165	A4	10	3000021463	**691,30**
HB - V - A 10-	90/	190	A4	10	3000024105	**792,00**
HB - V - A 12-	10/	135	A4	10	3000021464	**798,30**
HB - V - A 12-	35/	160	A4	10	3000021465	**882,35**
HB - V - A 12-	55/	180	A4	10	3000021466	**895,00**
HB - V - A 12-	65/	190	A4	10	3000021480	**970,65**
HB - V - A 12-	95/	220	A4	10	3000021478	**1082,10**
HB - V - A 16-	20/	165	A4	10	3000021467	**1838,35**
HB - V - A 16-	45/	190	A4	10	3000021468	**2059,05**
HB - V - A 16-	65/	210	A4	10	3000021469	**2374,20**
HB - V - A 16-	85/	230	A4	10	3000021479	**2563,30**
HB - V - A 20-	20/	220	A4	10	3000021470	**4195,80**
HB - V - A 20-	60/	260	A4	10	3000021471	**4790,45**

Ankerstangen M8 - M24 mit Außensechskant.
Weitere Längen auf Anfrage
① Pro Packungseinheit ist ein Setzwerkzeug enthalten.

HB-VZ-P Mörtelpatrone 053

Zweikomponentenmörtel in Glaspatrone, styrolfrei
für Ankerstange HB-V-A

Artikelbezeichnung Ø	PE [St.]	Bestell-Nr.	Preis [EUR/100 St.]
Ausführung: gemäß Katalog			
HB - VZ - P 10	10	3000024176	**265,95**
HB - VZ - P 12	10	3000024177	**298,95**
HB - VZ - P 16	10	3000024178	**453,85**
HB - VZ - P 20	10	3000021587	**553,85**

HB-VMZ-A Ankerstange 053

Mit Mutter und U-Scheibe
Zugelassen für gerissenen und ungerissenen Beton
Europäische Technische Bewertung ETA-07/0256

Artikelbezeichnung Verankerungstiefe	Ø	Klemm-stärke	Dübel-länge		PE [St.]	Bestell-Nr.	Preis [EUR/100 St.]
Ausführung: GV gemäß Tabelle, Seite 15							
HB - VMZ - A 60	10-	30/	105	GV	10	3000024139	**635,55**
HB - VMZ - A 80	12-	50/	150	GV	10	3000024140	**819,80**
HB - VMZ - A 125	12-	25/	170	GV	10	3000021565	**980,50**
HB - VMZ - A 125	16-	60/	210	GV	10	3000024141	**1274,70**
HB - VMZ - A 170	20-	50/	255	GV	5	3000024142	**2141,30**
Ausführung: A4 gemäß Tabelle, Seite 15							
HB - VMZ - A 60	10-	10/	85	A4	10	3000024133	**1242,85**
HB - VMZ - A 60	10-	20/	95	A4	10	3000021551	**1352,20**
HB - VMZ - A 60	10-	30/	105	A4	10	3000024134	**1401,75**
HB - VMZ - A 60	10-	60/	135	A4	10	3000021552	**1516,90**
HB - VMZ - A 60	10-	100/	175	A4	10	3000024135	**1980,15**
HB - VMZ - A 80	12-	10/	110	A4	10	3000021553	**1581,65**
HB - VMZ - A 80	12-	25/	125	A4	10	3000021554	**1703,60**
HB - VMZ - A 80	12-	50/	150	A4	10	7000002352	**1920,10**
HB - VMZ - A 80	12-	60/	160	A4	10	3000021566	**2668,85**
HB - VMZ - A 80	12-	100/	200	A4	10	3000024136	**2475,35**
HB - VMZ - A 100	12-	60/	180	A4	10	3000021555	**2676,80**
HB - VMZ - A 125	12-	60/	205	A4	10	3000024148	**3104,90**
HB - VMZ - A 90	16-	30/	145	A4	10	3000024144	**2832,25**
HB - VMZ - A 90	16-	60/	175	A4	10	7000201775	**3397,30**
HB - VMZ - A 105	16-	30/	160	A4	10	3000024145	**2989,70**
HB - VMZ - A 125	16-	30/	180	A4	10	3000021556	**3359,45**
HB - VMZ - A 125	16-	60/	210	A4	10	3000021567	**3555,00**
HB - VMZ - A 125	16-	100/	250	A4	10	3000021557	**4218,95**
HB - VMZ - A 115	20-	30/	175	A4	5	3000021563	**4706,30**
HB - VMZ - A 170	20-	20/	225	LG A4 ①	5	3000021564	**5164,40**
HB - VMZ - A 170	20-	50/	255	A4	5	3000021558	**5876,65**
HB - VMZ - A 200	24-	50/	290	A4	5	3000021559	**7822,20**

① Version LG mit Gewinde bis zur Betonoberfläche
Weitere Abmessungen und Gewindelängen auf Anfrage

Halfen Dübelsysteme

HB-VMZ Injektionssystem 053

Zweikomponentenmörtel
Europäische Zulassung für gerissenen und ungerissenen Beton

Artikelbezeichnung	Bestell-Nr.	Preis [EUR/ Stück]
Ausführung: Zweikomponentenmörtel, styrolfrei		
HB-VMZ 300 ml	3000024171	**56,35**
HB-VM-X Statikmischer	3000021571	**2,40**
HB-VM-XE (200 mm) Verlängerung für Mischer	3000021575	**0,50**

① HB-VMZ 300 ml kann mit Standard-Silikonpistole ausgepresst werden.
② Kartuschen auch einzeln lieferbar

HB-VMU-A Ankerstange 053

Zugelassen für gerissenen und ungerissenen Beton
Europäische Technische Bewertung ETA-16/0691
sowie für Mauerwerk
Europäische Technische Bewertung ETA-17/0196

Artikelbezeichnung Ø	Klemm-stärke	Dübel-länge		PE [St.]	Bestell-Nr.	Preis [EUR/100 St.]
Ausführung: GV gemäß Tabelle, Seite 15						
HB - VMU - A 8-	**20/**	**110**	**GV**	10	3000024109	**105,75**
HB - VMU - A 10-	**10/**	**110**	**GV**	10	3000024110	**136,15**
HB - VMU - A 10-	**50/**	**150**	**GV**	10	3000021487	**179,00**
HB - VMU - A 12-	**125/**	**250**	**GV**	10	3000024113	**309,90**
Ausführung: A4 gemäß Tabelle, Seite 15						
HB - VMU - A 8-	**20/**	**110**	**A4**	10	3000021481	**397,10**
HB - VMU - A 8-	**55/**	**145**	**A4**	10	3000024114	**521,10**
HB - VMU - A 10-	**10/**	**110**	**A4**	10	3000024108	**544,10**
HB - VMU - A 10-	**30/**	**130**	**A4**	10	3000020005	**661,75**
HB - VMU - A 10-	**50/**	**150**	**A4**	10	3000021482	**674,55**
HB - VMU - A 12-	**50/**	**175**	**A4**	10	3000021485	**962,45**
HB - VMU - A 12-	**85/**	**210**	**A4**	10	3000021486	**1025,40**

Weitere Größen auf Anfrage

HB-VM-SH Siebhülse 053

Für Anwendungen in Lochstein-Mauerwerk

Artikelbe-zeichnung	Ø [mm]	Passend für:	Setz-tiefe [mm]	PE [St.]	Bestell-Nr.	Preis [EUR/100 St.]
Ausführung: Polypropylen						
HB - VM - SH	16x85	M8 / M10	80	10	3000021572	**154,50**
HB - VM - SH	20x85	M12 / M16	80	10	3000021574	**246,00**

HB-VMU plus Injektionssystem 053

Injektionsmörtel-Kartusche
Zugelassen für gerissenen und ungerissenen Beton,
HB-VMU plus ETA-Bewertung 16/0691
Zugelassen für Mauerwerk,
HB-VMU plus ETA-Bewertung 17/0196

Artikelbezeichnung	Inhalt [ml]	PE [St.] ②	Bestell-Nr.	Preis [EUR/ Stück]
Ausführung: Polypropylen				
HB-VMU plus 300 ml	300 ml	12	3000024172	**43,95**
HB-VM-X Statikmischer			3000021571	**2,40**
HB-VM-XE (200 mm) Verlängerung für Mischer			3000021575	**0,50**

① HB-VMU plus 300 ml kann mit einer Standard-Silikonpistole ausgepresst werden
② Kartuschen auch einzeln lieferbar

HB-RB Reinigungsbürste 053

Für die Bohrlochreinigung
Für Bohrlochdurchmesser 10 - 28 mm

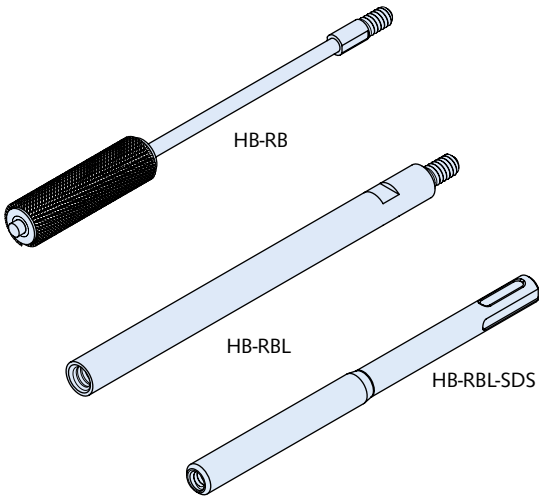

Artikelbezeichnung	Passend für:	PE [St.]	Bestell-Nr.	Preis [EUR/ Stück]
Ausführung: Stahldraht				
HB-RB 10	HB-VMZ, HB-V, HB-VMU M10	1	3000024161	**11,90**
HB-RB 12	HB-VMZ, HB-V, HB-VMU M9	1	3000024162	**12,15**
HB-RB 14	HB-VMZ, HB-V, HB-VMU M12	1	3000021580	**12,35**
HB-RB 16	HB-VMU plus M12 ①	1	30000024169	**12,55**
HB-RB 18	HB-VMZ, HB-V, HB-VMU M16	1	3000024163	**13,05**
HB-RB 20	HB-VMU plus M16 ①	1	3000024170	**13,50**
HB-RB 22	HB-VMZ 115, HB-VMU M20	1	3000024164	**13,80**
HB-RB 24	HB-VMZ M20	1	3000024167	**14,35**
HB-RB 26	HB-VMZ, HB-V M20, HB-VMU M24	1	3000024165	**17,05**
HB-RB 28	HB-V M24	1	3000024168	**18,25**
Zubehör für HB-RB Reinigungsbürsten				
HB-RBL-SDS M6 SDS-Aufnahme	alle HB-RB Varianten	1	3000024173	**17,80**
HB-RBL M6 Verlängerung	alle HB-RB Varianten	1	3000024174	**30,35**

① Für Mauerwerk

HB-VM-P Auspresspistole 053

Artikelbezeichnung	Bestell-Nr.	Preis [EUR/ Stück]
Ausführung: Metall		
HB-VM-P 345 ①	3000021576	**133,40**
HB-VM-P 420 Profi ②	3000021577	**211,95**

① passend für 280ml Kartuschen
② passend für 410ml und 420ml Kartuschen

Ausblaspistole/Ausblaspumpe/Zubehör 053

Zubehör für Bohrlochreinigung

HB VM-AP

HB VM-ABP

Artikelbezeichnung	Passend für Bohrlöcher Ø [mm]	PE [St.]	Bestell-Nr.	Preis [EUR/ Stück]
Ausführung: gemäß Katalog				
HB-VM-AP 360	8-35	1	3000022674	**49,50**
HB-VM-ABP	22-26	1	3000024166	**83,00**

Halfen Dübelsysteme

HB-B Bolzenanker 053

Zugelassen für ungerissenen Beton
Europäische Technische Bewertung ETA-07/0247

Artikelbezeichnung	Ø	Klemmstärke	Dübellänge		PE [St.]	Bestell-Nr.	Preis [EUR/100 St.]
Ausführung: GV gemäß Tabelle, Seite 15							
HB-B	10-	10-16/	85	GV	50	3000024118	131,65
HB-B	10-	20-26/	95	GV	50	3000021530	140,10
HB-B	12-	10-25/	105	GV	25	3000021533	201,10
HB-B	12-	15-30/	110	GV	25	3000021529	201,60
HB-B	12-	30-45/	125	GV	25	3000024117	238,10
HB-B	12-	65-80/	160	GV	25	3000024119	286,75
HB-B	16-	10-28/	130	GV	20	3000024120	352,75
Ausführung: A4 gemäß Tabelle, Seite 15							
HB-B	8-	15-24/	80	A4	100	3000021506	421,60
HB-B	8-	20-29/	85	A4	100	3000021520	439,45
HB-B	8-	30-39/	95	A4	100	3000021507	460,15
HB-B	8-	45-54/	110	A4	100	3000021508	496,35
HB-B	10-	15-21/	90	A4	50	3000021509	604,80
HB-B	10-	20-26/	95	A4	50	3000021521	630,90
HB-B	10-	30-36/	105	A4	50	3000021522	676,80
HB-B	10-	45-51/	120	A4	50	3000021510	706,75
HB-B	10-	50-56/	125	A4	50	3000021523	734,85
HB-B	10-	70-76/	145	A4	50	3000021524	852,60
HB-B	12-	10/	95	A4	25	3000021525	870,65
HB-B	12-	10-25/	105	A4	25	3000021531	887,20
HB-B	12-	15-30/	110	A4	25	3000021511	896,00
HB-B	12-	20-35/	115	A4	25	3000021512	990,05
HB-B	12-	30-45/	125	A4	25	3000021513	1029,70
HB-B	12-	50-65/	145	A4	25	3000021514	1090,45
HB-B	12-	65-80/	160	A4	25	3000021526	1207,80
HB-B	12-	85-100/	180	A4	25	3000021515	1398,15
HB-B	16-	10-26/	130	A4	20	3000021532	1668,55
HB-B	16-	30-46/	150	A4	20	3000021516	1737,05
HB-B	16-	60-76/	180	A4	20	3000021517	2035,05
HB-B	16-	100-116/	220	A4	10	3000022854	2628,90
HB-B	20-	5-27/	150	A4	10	3000021527	3237,75
HB-B	20-	35-57/	180	A4	10	3000021528	4168,50
HB-B	20-	60-82/	205	A4	10	3000021518	4309,20

HB-B-IG Bolzenanker 053

Artikelbezeichnung	Setztiefe [mm]	PE [St.]	Bestell-Nr.	Preis [EUR/100 St.]
Ausführung: A4 gemäß Tabelle, Seite 15				
HB-B-IG M10 x 60 A4	①	50	3000021534	636,05
HB-B-IG M12 x 75 A4	①	25	3000021535	944,10

① HB-B-IG mit Montageschraube etwas unter die Betonoberfläche einschlagen.

HB-BZ Bolzenanker 053

Zugelassen für gerissenen und ungerissenen Beton
Europäische Technische Bewertung ETA-07/0249

Artikelbezeichnung Ø	Klemmstärke	Dübellänge		PE [St.]	Bestell-Nr.	Preis [EUR/100 St.]
Ausführung: GV gemäß Tabelle, Seite 15						
HB-BZ 8-	10-21/	75	GV	100	3000021539	**121,25**
HB-BZ 8-	15-26/	80	GV	100	3000021540	**128,15**
HB-BZ 8-	30-41/	95	GV	100	3000022673	**149,70**
HB-BZ 10-	10-30/	90	GV	50	3000021541	**166,70**
HB-BZ 10-	30-50/	110	GV	50	3000021542	**198,60**
HB-BZ 10-	50-70/	130	GV	50	3000021543	**210,45**
HB-BZ 12-	15-35/	110	GV	25	3000021544	**256,30**
HB-BZ 12-	30-50/	125	GV	25	3000021545	**288,05**
HB-BZ 12-	50-70/	145	GV	25	3000021546	**333,25**
HB-BZ 12-	65-85/	160	GV	25	3000021547	**361,40**
HB-BZ 12-	85-105/	180	GV	25	3000021548	**414,40**
HB-BZ 16-	25-45/	145	GV	20	3000021549	**560,15**
HB-BZ 16-	50-70/	170	GV	20	3000024127	**679,40**
HB-BZ 16-	80-100/	200	GV	10	3000024128	**748,85**
Ausführung: A4 gemäß Tabelle, Seite 15						
HB-BZ 8-	10-21/	75	A4	100	3000021491	**618,75**
HB-BZ 8-	15-26/	80	A4	100	3000021499	**651,00**
HB-BZ 8-	30-41/	95	A4	100	3000024116	**687,45**
HB-BZ 8-	50-61/	115	A4	100	3000021492	**760,15**
HB-BZ 10-	10-30/	90	A4	50	3000021493	**819,65**
HB-BZ 10-	15-35/	95	A4	50	3000021500	**882,60**
HB-BZ 10-	30-50/	110	A4	50	3000021501	**1040,15**
HB-BZ 10-	50-70/	130	A4	50	3000021494	**1176,50**
HB-BZ 12-	15-35/	110	A4	25	3000021495	**1306,45**
HB-BZ 12-	20-40/	115	A4	25	3000021502	**1384,85**
HB-BZ 12-	30-50/	125	A4	25	3000021503	**1461,10**
HB-BZ 12-	50-70/	145	A4	25	3000021496	**1640,35**
HB-BZ 12-	85-105/	180	A4	25	3000021504	**1994,85**
HB-BZ 16-	25-45/	145	A4	20	3000021497	**2586,60**
HB-BZ 16-	50-70/	170	A4	20	3000021498	**2795,35**
HB-BZ 16-	100/	220	A4	10	3000024115	**3594,05**
HB-BZ 20-	30/	165	A4	10	7000002351	**5444,20**
HB-BZ 20-	60/	195	A4	10	3000021489	**6407,75**
Weitere Längen auf Anfrage.						

HB-BZ-U Bolzenanker 053

Mit großer Unterlegscheibe DIN EN ISO 7093 (DIN 9024)
Zugelassen für gerissenen und ungerissenen Beton
Europäische Technische Bewertung ETA-07/0249

Artikelbezeichnung Ø	Klemmstärke	Dübellänge		PE [St.]	Bestell-Nr.	Preis [EUR/100 St.]
Ausführung: GV gemäß Tabelle, Seite 15						
HB-BZ-U 8-	15-26/	80	GV	100	3000021550	**135,95**
HB-BZ-U 12-	15-35/	110	GV	25	7000002343	**276,90**
HB-BZ-U 12-	30-50/	125	GV	25	7000201774	**315,95**
Ausführung: A4 gemäß Tabelle, Seite 15						
HB-BZ-U 8-	15-26/	80	A4	100	3000021536	**696,60**
HB-BZ-U 12-	50-70/	145	A4	25	3000021537	**1811,55**
HB-BZ-U 16-	25-45/	145	A4	20	3000021538	**2889,60**
Weitere Längen auf Anfrage.						

Zubehör Halfenschienen

(Verankerungslaschen)

HKZ 053

Halfen Verankerungslasche mit verzahnter Gegenplatte ①

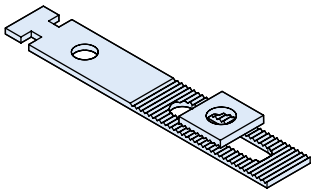

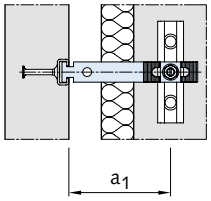

Artikelbezeichnung	Maß a_1 [mm]	Bestell-Nr.	Preis [EUR/ Stück]
Ausführung: GV gemäß Tabelle, Seite 15			
HKZ 28/15 -	50 - GV	60000904	**10,25**
HKZ 28/15 -	75 - GV	60000905	**10,40**
HKZ 28/15 -	100 - GV	60000906	**10,45**
HKZ 28/15 -	125 - GV	60000907	**10,50**
HKZ 28/15 -	150 - GV	60000908	**11,15**
HKZ 28/15 -	175 - GV	60000909	**11,25**
HKZ 28/15 -	200 - GV	60000910	**11,30**
HKZ 38/17 -	75 - GV	60000922	**11,95**
HKZ 38/17 -	100 - GV	60000923	**12,10**
HKZ 38/17 -	125 - GV	60000924	**12,20**
HKZ 38/17 -	150 - GV	60000925	**12,45**
HKZ 38/17 -	175 - GV	60000926	**12,60**
HKZ 38/17 -	200 - GV	60000927	**12,65**
Ausführung: A4 gemäß Tabelle, Seite 15			
HKZ 28/15 -	50 - A4	60000897	**18,10**
HKZ 28/15 -	75 - A4	60000898	**18,65**
HKZ 28/15 -	100 - A4	60000899	**19,20**
HKZ 28/15 -	125 - A4	60000900	**19,95**
HKZ 28/15 -	150 - A4	60000901	**20,35**
HKZ 28/15 -	175 - A4	60000902	**21,10**
HKZ 28/15 -	200 - A4	60000903	**21,50**
HKZ 28/15 -	225 - A4	60000911	**22,30**
HKZ 28/15 -	250 - A4	60000912	**23,45**
HKZ 38/17 -	75 - A4	60000915	**22,10**
HKZ 38/17 -	100 - A4	60000916	**22,85**
HKZ 38/17 -	125 - A4	60000917	**24,05**
HKZ 38/17 -	150 - A4	60000918	**24,65**
HKZ 38/17 -	175 - A4	60000919	**25,65**
HKZ 38/17 -	200 - A4	60000920	**26,40**
HKZ 38/17 -	225 - A4	60000928	**29,60**
HKZ 38/17 -	250 - A4	60000929	**32,55**
HKZ 38/17 -	275 - A4	60000930	**36,20**
HKZ 38/17 -	300 - A4	60000931	**39,05**

① Halfenschraube und Halfenschiene separat bestellen
Sonderlängen auf Anfrage.

HKZ-GF 053

Halfen Verankerungslasche mit verzahnter Gegenplatte ①

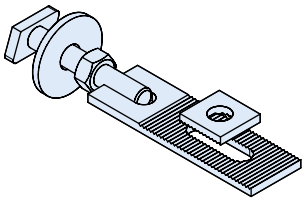

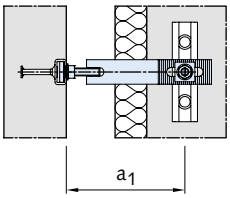

Artikelbezeichnung	Maß a_1 [mm]	Bestell-Nr.	Preis [EUR/ Stück]
Ausführung: GV gemäß Tabelle, Seite 15			
HKZ-GF 28/15 -	75 - GV	60000946	**17,95**
HKZ-GF 28/15 -	100 - GV	60000947	**18,10**
HKZ-GF 28/15 -	150 - GV	60000948	**18,35**
HKZ-GF 28/15 -	175 - GV	60000949	**18,55**
HKZ-GF 38/17 -	100 - GV	60000958	**21,00**
HKZ-GF 38/17 -	125 - GV	60000959	**21,15**
HKZ-GF 38/17 -	150 - GV	60000960	**21,35**
HKZ-GF 38/17 -	175 - GV	60000961	**21,75**
Ausführung: A4 gemäß Tabelle, Seite 15			
HKZ-GF 28/15 -	75 - A4	60000941	**35,20**
HKZ-GF 28/15 -	100 - A4	60000942	**35,90**
HKZ-GF 28/15 -	125 - A4	60000943	**36,65**
HKZ-GF 28/15 -	150 - A4	60000944	**37,60**
HKZ-GF 28/15 -	175 - A4	60000945	**38,05**
HKZ-GF 38/17 -	100 - A4	60000953	**47,30**
HKZ-GF 38/17 -	125 - A4	60000954	**47,40**
HKZ-GF 38/17 -	150 - A4	60000955	**49,15**
HKZ-GF 38/17 -	175 - A4	60000956	**49,55**
HKZ-GF 38/17 -	200 - A4 ②	60000962	**57,60**
HKZ-GF 38/17 -	225 - A4 ②	60000963	**58,90**
HKZ-GF 38/17 -	250 - A4 ②	60000964	**59,95**

① Halfenschraube und Halfenschiene separat bestellen
② Eingeschränkte Druckkraft
Sonderlängen auf Anfrage.

Zubehör Halfenschienen

(Verankerungslaschen)

HKZ-GU 053

Halfen Verankerungslasche mit verzahnter Gegenplatte ①

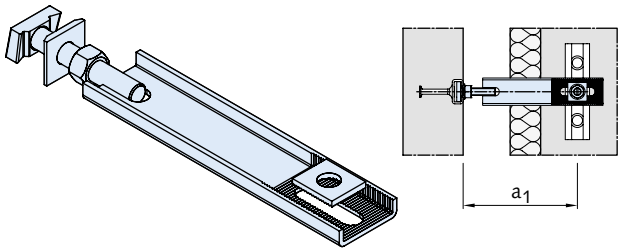

Artikelbezeichnung	Maß a_1 [mm]	Bestell-Nr.	Preis [EUR/ Stück]
Ausführung: GV gemäß Tabelle, Seite 15			
HKZ-GU 38/17 -	200 - GV	60000968	**24,95**
HKZ-GU 38/17 -	225 - GV	60000969	**25,05**
HKZ-GU 38/17 -	250 - GV	60000970	**25,20**
HKZ-GU 50/30 -	200 - GV	60000978	**32,25**
HKZ-GU 50/30 -	225 - GV	60000979	**32,75**
HKZ-GU 50/30 -	250 - GV	60000980	**33,40**
HKZ-GU 50/30 -	275 - GV	60000981	**33,55**
HKZ-GU 50/30 -	300 - GV	60000982	**33,80**
Ausführung: A4 gemäß Tabelle, Seite 15			
HKZ-GU 38/17 -	200 - A4	60000965	**56,40**
HKZ-GU 38/17 -	225 - A4	60000966	**58,30**
HKZ-GU 38/17 -	250 - A4	60000967	**59,90**
HKZ-GU 50/30 -	200 - A4	60000973	**79,30**
HKZ-GU 50/30 -	225 - A4	60000974	**80,70**
HKZ-GU 50/30 -	250 - A4	60000975	**82,05**
HKZ-GU 50/30 -	275 - A4	60000976	**83,90**
HKZ-GU 50/30 -	300 - A4	60000977	**85,80**

① Halfenschraube und Halfenschiene separat bestellen
Sonderlängen auf Anfrage.

HNA 053

Halfen Nagelanschlussanker
für den Anschluss von Holzkonstruktionen an Halfenschienen
HTA-CE 28/15 bzw. HTA-CE 38/17

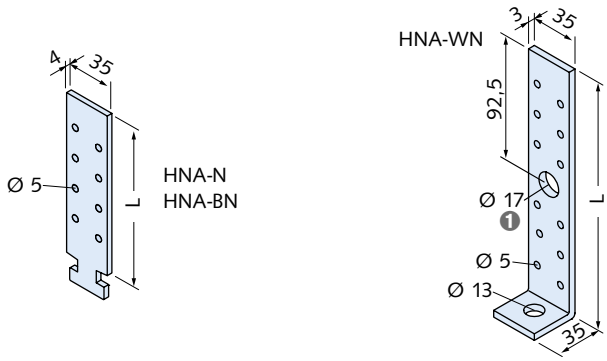

❶ 120 ohne RL Ø 17

Artikelbezeichnung Länge l [mm]	passend zu Halfenschiene Typ HTA-CE	PE [St.]	Bestell-Nr.	Preis [EUR/100 St.]
Ausführung: FV gemäß Tabelle, Seite 15				
HNA- N 95 - FV	28/15	150	3000023049	**186,95**
HNA- N 120 - FV	28/15	150	3000020644	**215,85**
HNA- BN 95 - FV	38/17	150	3000023050	**186,95**
HNA- BN 120 - FV	38/17	150	3000020645	**215,85**
HNA- BN 185 - FV	38/17	150	3000020646	**284,25**
HNA- WN 120 - FV	alle mit M12	150	3000023051	**229,05**
HNA- WN 185 - FV	alle mit M12	150	3000020647	**276,50**

HSF 053

Halfen Sparrenfuß
einschl. je 2 Stück Konterplatten
Hinweis: Halfenschrauben zur Befestigung separat bestellen.

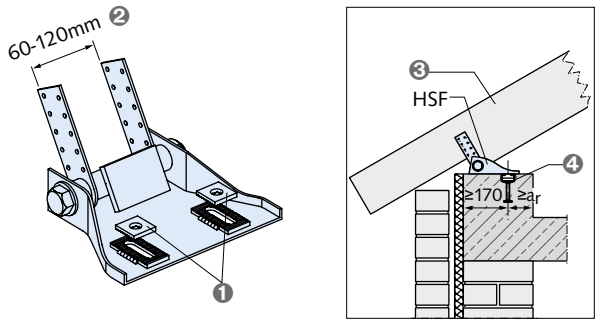

❶ gezahnte Konterplatten mit Rundloch Ø 17 mm
❷ verstellbar
❸ Sparren
❹ Sparrenfuß HSF

Artikelbezeichnung	Bestell-Nr.	Preis [EUR/St.]
Ausführung: FV gemäß Tabelle, Seite 15		
HSF 6/12 - FV	3000023063	**63,20**

Zubehör Halfenschienen

HVL 053

Halfen Fertigteilanschluss

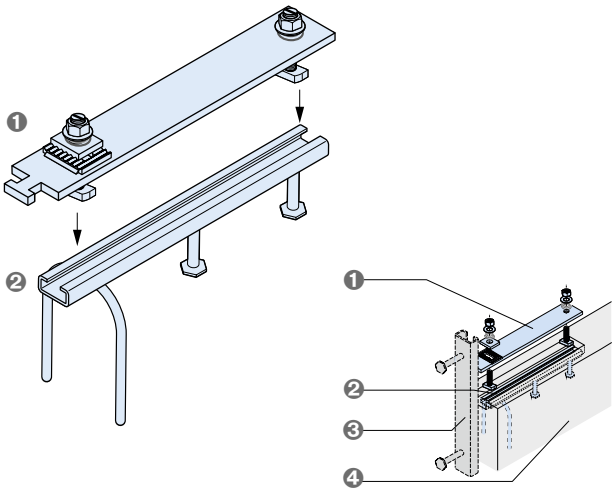

1. Montageteil HVL-M vormontiert, bestehend aus: Hammerkopflasche mit eingepresster Rasterung, 1 gezahnte Gegenplatte, 2 Schraubenbefestigungssätze (Halfenschraube HS 38/17 - M12 x 50 + U-Scheibe + Kegeldruckfeder)
2. Einbauteil HVL-E bestehend aus: Halfenschiene HTA-CE 38/17-300 mit 2 Bolzenankern und einem Schlaufen-Endanker
3. HTA-CE 38/17 → Seite 30
4. Anzuschließendes Fertigteil

Artikelbezeichnung	Bestell-Nr.	Preis [EUR/ Stück]
Ausführung: FV gemäß Tabelle, Seite 15		
HVL - M - FV Montageteil	1000200678	**53,40**
HVL - E - FV Einbauteil	1000200679	**16,70**

SPV 050

Halfen Spannverbindung
Hinweis: Halfenschienen separat bestellen

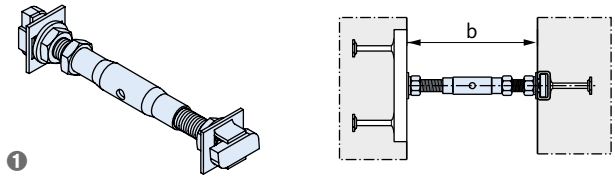

1. Lieferumfang:
   Spannhülse, 2 Halfenschrauben (Rechts- und Linksgewinde), 3 Flachmuttern, 2 U-Scheiben und 2 Sicherungsscheiben SIC

Artikelbezeichnung	Laststufe [kN]	Wandabstand b [mm]	Bestell-Nr.	Preis [EUR/ Stück]
Ausführung: A4 gemäß Tabelle, Seite 15				
SPV -	**5,0 -**	100	1000202993	**54,20**
SPV -	**5,0 -**	120	1000202994	**54,70**
SPV -	**5,0 -**	140	1000202995	**56,35**
SPV -	**5,0 -**	160	1000202996	**56,80**
SPV -	**5,0 -**	180	1000200833	**57,65**
SPV -	**5,0 -**	200	1000200834	**58,05**
SPV -	**7,0 -**	100	1000200835	**75,45**
SPV -	**7,0 -**	120	1000202997	**76,70**
SPV -	**7,0 -**	140	1000200836	**76,85**
SPV -	**7,0 -**	160	1000200837	**79,75**
SPV -	**7,0 -**	180	1000202998	**81,55**
SPV -	**7,0 -**	200	1000200838	**83,30**
SPV -	**10,0 -**	140	1000202999	**120,60**
SPV -	**10,0 -**	160	1000203000	**122,55**
SPV -	**10,0 -**	180	1000203001	**124,00**
SPV -	**10,0 -**	200	1000200839	**125,80**

ChanClip 053

Halfen ChanClip zur sicheren und exakten Befestigung der Halfenschienen an der Bewehrung

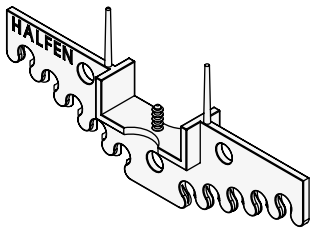

Artikelbezeichnung	Passend zu Halfenschiene Typ HTA-CE/HZA	PE	Bestell-Nr.	Preis [EUR/ Stück]
Ausführung: Kunststoff				
HCP-41	38/17, 40/22, 40/23, 40/25, 41/22, 38/23, 41/22,	250	3000020579	**1,60**
HCP-54	49/30, 50/30, 54/33, 52/34, 53/34	250	3000020580	**1,70**

Allgemeines Halfen Zubehör

GWS 053

Gewindestangen
DIN 976-1

Artikelbezeichnung Gewinde x Länge [mm]		Bestell-Nr.	Preis [EUR/100 St.]
Ausführung: GV gemäß Tabelle, Seite 15			
GWS	**M6 x 1000 GV**	7000200354	**142,65**
GWS	**M8 x 1000 GV**	7000200355	**171,85**
GWS	**M10 x 1000 GV**	7000200357	**267,10**
GWS	**M12 x 1000 GV**	7000200360	**378,15**
GWS	**M16 x 1000 GV**	7000200362	**782,85**
GWS	**M20 x 1000 GV**	7000201754	**1150,60**
GWS	**M24 x 1000 GV**	7000201361	**1803,80**
Ausführung: A4 gemäß Tabelle, Seite 15			
GWS	**M6 x 1000 A4**	7000200731	**1049,45**
GWS	**M8 x 1000 A4**	7000200356	**1629,60**
GWS	**M10 x 1000 A4**	7000200358	**2555,55**
GWS	**M12 x 1000 A4**	7000200361	**3851,70**
GWS	**M16 x 1000 A4**	7000200363	**6312,55**
GWS	**M20 x 1000 A4**	7000200365	**9604,65**

HSK 053

Sechskantschrauben DIN 933 (ohne Muttern)

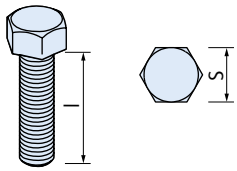

Artikelbezeichnung Gewinde x Länge [mm]		S (DIN) [mm]	S (ISO) [mm]	Bestell-Nr.	Preis [EUR/100 St.]
Ausführung: GV = galvanisch verzinkt, Festigkeitsklasse 8.8					
HSK	**M6 x 25 GV 8.8**	10	10	3000023995	**7,95**
HSK	**M8 x 25 GV 8.8**	13	13	3000021430	**15,85**
HSK	**M8 x 40 GV 8.8**	13	13	7000200315	**21,15**
HSK	**M10 x 20 GV 8.8**	17	16	3000021434	**21,15**
HSK	**M10 x 30 GV 8.8**	17	16	3000021435	**26,40**
HSK	**M10 x 45 GV 8.8**	17	16	3000021436	**34,55**
HSK	**M10 x 60 GV 8.8**	17	16	7000201699	**53,00**
HSK	**M10 x 70 GV 8.8**	17	16	7000200319	**79,30**
HSK	**M12 x 25 GV 8.8**	19	18	7000200325	**36,80**
HSK	**M12 x 30 GV 8.8**	19	18	7000200326	**36,80**
HSK	**M12 x 40 GV 8.8**	19	18	7000200327	**44,90**
HSK	**M12 x 50 GV 8.8**	19	18	3000021439	**53,00**
HSK	**M12 x 60 GV 8.8**	19	18	7000200328	**66,00**
HSK	**M12 x 80 GV 8.8**	19	18	7000200329	**134,95**
HSK	**M12 x 90 GV 8.8**	19	18	7000201712	**161,35**
HSK	**M16 x 40 GV 8.8**	24	24	7000201727	**89,90**
HSK	**M16 x 60 GV 8.8**	24	24	7000200336	**127,00**
HSK	**M16 x 90 GV 8.8**	24	24	7000201725	**auf Anfrage**
Ausführung: A4 gemäß Tabelle, Seite 15					
HSK	**M8 x 25 A4**	13	13	7000200314	**74,20**
HSK	**M10 x 30 A4**	17	16	7000200318	**139,85**
HSK	**M10 x 45 A4**	17	16	3000021433	**176,90**
HSK	**M12 x 25 A4**	19	18	7000200322	**205,70**
HSK	**M12 x 30 A4**	19	18	7000200323	**205,70**
HSK	**M12 x 40 A4**	19	18	7000002305	**230,45**
HSK	**M12 x 60 A4**	19	18	7000002306	**325,15**
HSK	**M12 x 80 A4**	19	18	7000002307	**498,05**
HSK	**M16 x 40 A4**	24	24	7000200333	**522,70**
HSK	**M16 x 60 A4**	24	24	7000200334	**638,05**
HSK	**M16 x 90 A4**	24	24	3000021441	**880,65**

Allgemeines Halfen Zubehör

SIC 053

Sicherungsscheiben
Zur Sicherung von Halfenschrauben gegen Zurückdrehen während der Montage

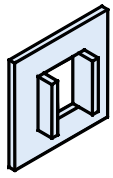

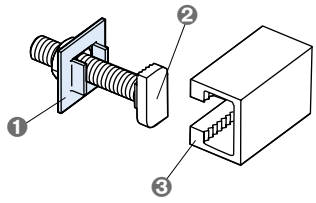

1. Sicherungsscheibe SIC
2. Halfenschraube
3. Halfenschiene

Artikelbezeichnung	passend zu Halfenschraube Typ HS	für Gewinde Ø	Bestell-Nr.	Preis [EUR/100 St.]
Ausführung: GV gemäß Tabelle, Seite 15				
SIC - 50/30 - GV	50/30	M16, M20	3000023971	**68,80**
SIC - 40/22 - GV	38/17, 40/22	M16	3000023972	**55,55**
SIC - 38/17 - GV	38/17, 40/22	M10, M12	3000021369	**55,55**
SIC - 38/23 - GV	38/23 Dynagrip	M16	3000021371	**95,20**
SIC - 29/20 - GV	29/20 Dynagrip	M12	3000022669	**95,20**
SIC - 28/15 - GV	28/15	M8, M10	3000021370	**44,90**
Ausführung: A4 gemäß Tabelle, Seite 15				
SIC - 50/30 - A4	50/30	M16, M20	3000021365	**399,10**
SIC - 40/22 - A4	38/17, 40/22	M16	3000021366	**300,55**
SIC - 38/17 - A4	38/17, 40/22	M10, M12	3000021367	**300,55**
SIC - 28/15 - A4	28/15	M8, M10	3000021368	**152,15**
SIC - 20/12 - A4	20/12	M8	3000023970	**131,85**

SKM 053

Sechskant-Verbindungsmuffen

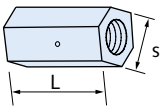

Artikelbezeichnung	Gewinde	s [mm]	L [mm]	PE [St.]	Bestell-Nr.	Preis [EUR/100 St.]
Ausführung: FV gemäß Tabelle, Seite 15						
SKM	M10 FV	13	40	100	7000200345	**243,35**
SKM	M12 FV	17	40	50	7000200346	**282,90**
SKM	M16 FV	22	50	25	7000200347	**433,80**
Ausführung: A4 gemäß Tabelle, Seite 15						
SKM	M10 A4	13	40	100	7000200342	**1707,85**
SKM	M12 A4	17	40	50	7000200343	**2024,55**
SKM	M16 A4	22	50	25	7000200344	**2930,10**

VBM 053

Verbindungsmuffen, rund

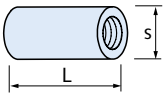

Artikelbezeichnung	Gewinde	s [mm]	L [mm]	PE [St.]	Bestell-Nr.	Preis [EUR/100 St.]
Ausführung: GV gemäß Tabelle, Seite 15						
VBM	M6 GV	10	15	100	3000021447	**53,00**
VBM	M8 GV	12	20	100	3000024040	**74,10**
VBM	M10 GV	13	25	100	3000021448	**119,05**
VBM	M12 GV	16	30	50	3000021449	**190,50**
VBM	M16 GV	21	40	50	7000200352	**301,55**
VBM	M20 GV	26	50	25	7000200353	**526,25**
Ausführung: A4 gemäß Tabelle, Seite 15						
VBM	M6 A4	10	15	100	3000024038	**662,60**
VBM	M8 A4	14	20	100	3000024039	**674,90**
VBM	M10 A4	16	25	100	7000200348	**975,25**
VBM	M12 A4	20	30	50	7000200349	**1374,45**
VBM	M16 A4	25	40	50	7000200350	**2530,80**
VBM	M20 A4	32	50	25	7000200351	**5045,20**

SPH 053

Spannhülsen mit Rechts- und Linksgewinde mit Sichtloch

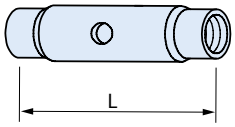

Artikelbezeichnung	Gewinde x Länge [mm]	Bestell-Nr.	Preis [EUR/100 St.]
Ausführung: A4 gemäß Tabelle, Seite 15			
SPH	M12 x 60 A4	4000201142	**1609,00**
SPH	M12 x 75 A4	4000200113	**1674,85**
SPH	M12 x 95 A4	4000201143	**1740,85**
SPH	M12 x 115 A4	4000201144	**1818,80**
SPH	M12 x 135 A4	4000200114	**1884,70**
SPH	M16 x 60 A4	4000201145	**2185,05**
SPH	M16 x 75 A4	4000201146	**2341,50**
SPH	M16 x 95 A4	4000201147	**2551,40**
SPH	M16 x 115 A4	4000201148	**2761,35**
SPH	M16 x 135 A4	4000200115	**2970,95**

Allgemeines Halfen Zubehör

OES 053

Ösenmuffen

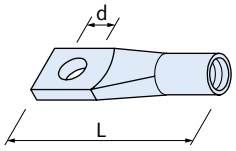

Artikelbezeichnung	Gewinde	L [mm]	d [mm]	PE [St.]	Bestell-Nr.	Preis [EUR/100 St.]
Ausführung: GV gemäß Tabelle, Seite 15						
OES	**M6 GV**	35	6	250	3000021451	**121,85**
OES	**M8 GV**	53	8	300	3000024050	**137,70**
OES	**M10 GV**	57	10	225	3000021452	**150,80**
OES	**M12 GV**	55	12	200	3000024051	**158,05**
OES	**M16 GV**	80	16	60	3000024049	**349,10**

RM 053

Ringmuttern DIN 582

Artikelbezeichnung	Gewinde	PE [St.]	Bestell-Nr.	Preis [EUR/100 St.]
Ausführung: GV gemäß Tabelle, Seite 15				
RM	M8 GV DIN 582	100	3000021453	**311,95**
RM	M10 GV DIN 582	100	7000200368	**412,70**
RM	M12 GV DIN 582	50	3000021454	**534,40**
RM	M16 GV DIN 582	50	7000200369	**774,85**
RM	M20 GV DIN 582	20	3000021455	**1018,10**

KUS 052

Klammer-Unterlegscheibe
für Profile 28, 41 und 50

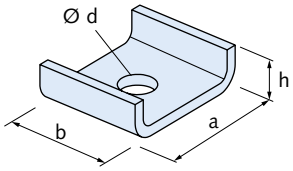

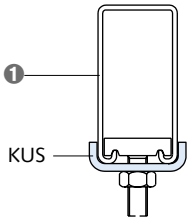

❶ Profil, z.B. HM 41/83

Ausführung: FV gemäß Tabelle, Seite 15	Preise: auf Anfrage
Unser gesamtes Produkt- & Serviceportfolio finden Sie in unserem **Produktprogramm.**	
Ausführung: A2 gemäß Tabelle, Seite 15	Preise: auf Anfrage
Unser gesamtes Produkt- & Serviceportfolio finden Sie in unserem **Produktprogramm.**	
Ausführung: A4 gemäß Tabelle, Seite 15	Preise: auf Anfrage
Unser gesamtes Produkt- & Serviceportfolio finden Sie in unserem **Produktprogramm.**	

Allgemeines Halfen Zubehör

TK 093

Halfen Trägerklemme - universell

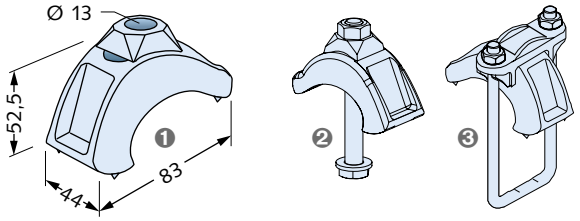

❶ HCS-TK für allgemeine Trägeranbindung
❷ HCS-TK-L für Powerclick Stützenfuss
❸ HCS-TK 63 für HZL 63/63 Powerclick Schiene

Artikelbezeichnung	PE [St.]	Bestell-Nr.	Preis [EUR/ Stück]
Ausführung: FV gemäß Tabelle, Seite 15			
HCS-TK mit Kalottenplatte	20	1000200899	**8,60**
HCS-TK-L mit Schraube lang	20	1000200900	**9,85**
HCS-TK 63 mit Klemmbügel	10	1000200901	**18,35**

KLP-S 093

Klemmplatte, geschmiedet

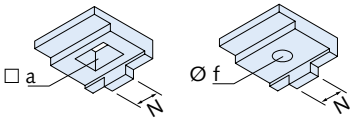

Artikelbezeichnung	Nasenbreite N [mm]	Ø f / □ a [mm]	Bestell-Nr.	Preis [EUR/100 St.]
Ausführung: FV gemäß Tabelle, Seite 15				
KLP - Nr. 10 - FV	16	Ø 18	3000020994	**766,00**
KLP - Nr. 26 - FV	ohne Nase	Ø 18	3000022663	**1526,15**
KLP - Nr. 20 - FV	20	□ 22	3000020995	**1070,65**

KLP-60 052

Klemmplatte (früher DIN 3568)

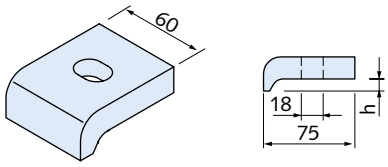

Artikelbezeichnung	Klemmhöhe h [mm]	Bestell-Nr.	Preis [EUR/100 St.]
Ausführung: FV gemäß Tabelle, Seite 15			
KLP - 60/10 - FV	10	3000020996	**1146,10**
KLP - 60/12 - FV	12	3000020997	**1185,25**
KLP - 60/14 - FV	14	3000020998	**1206,25**
KLP - 60/16 - FV	16	3000020999	**1236,50**
KLP - 60/18 - FV	18	3000021000	**1272,70**
KLP - 60/20 - FV	20	3000021001	**1333,15**

HJV 052

Justierverbinder

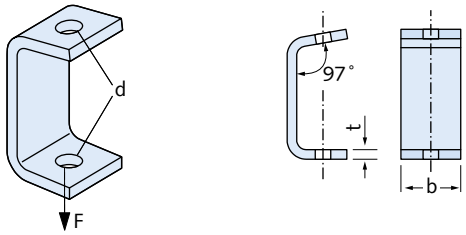

Artikelbezeich-nung	F [kN]	t [mm]	b [mm]	d [mm]	Bestell-Nr.	Preis [EUR/100 St.]
Ausführung: FV gemäß Tabelle, Seite 15						
HJV - 1 - FV	1,5	6	40	13	1000201069	**1351,15**
HJV - 2 - FV	3,3	8	50	17	1000201070	**1502,00**
Ausführung: A4 gemäß Tabelle, Seite 15						
HJV - 1 - A4	1,5	6	40	13	1000201071	**2815,60**
HJV - 2 - A4	3,3	8	50	17	1000201072	**3472,60**

Allgemeines Halfen Zubehör

GWP 72/48 052

Halfen Gewindeplatte,
für Profile 72/48, 72/49

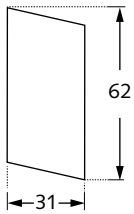

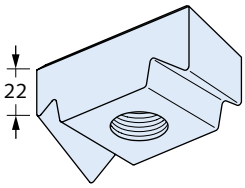

Artikelbezeichnung	Gewinde	PE [St.]	Bestell-Nr.	Preis [EUR/100 St.]
Ausführung: GV gemäß Tabelle, Seite 15				
GWP 72/48	**M12 GV**	50	3000021424	**812,00**
GWP 72/48	**M16 GV**	50	3000021425	**812,00**
GWP 72/48	**M20 GV**	50	3000021426	**812,00**
Ausführung: A4 gemäß Tabelle, Seite 15				
GWP 72/48	**M12 A4**	50	3000021427	**5135,65**
GWP 72/48	**M16 A4**	50	3000021428	**5135,65**
GWP 72/48	**M20 A4**	50	30000026611	**5135,65**

GWP 50/30 053

Halfen Gewindeplatte,
für Profile 52/34, 54/33, 50/30, 49/30, 50/40

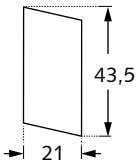

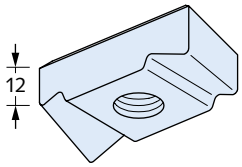

Artikelbezeichnung	Gewinde	PE [St.]	Bestell-Nr.	Preis [EUR/100 St.]
Ausführung: GV gemäß Tabelle, Seite 15				
GWP 50/30	**M8 GV**	100	3000021407	**298,85**
GWP 50/30	**M10 GV**	100	3000021408	**298,85**
GWP 50/30	**M12 GV**	100	3000021409	**298,85**
GWP 50/30	**M16 GV**	100	3000021410	**349,10**
Ausführung: FV gemäß Tabelle, Seite 15				
GWP 50/30	**M16 FV**	100	3000021416	**371,50**
Ausführung: A4 gemäß Tabelle, Seite 15				
GWP 50/30	**M8 A4**	100	3000021411	**1859,95**
GWP 50/30	**M10 A4**	100	3000021412	**1859,95**
GWP 50/30	**M12 A4**	100	3000021413	**1859,95**
GWP 50/30	**M16 A4**	100	3000021414	**1859,95**

GWP 40/22 053

Halfen Gewindeplatte,
für Profile 40/22, 40/25

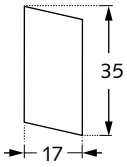

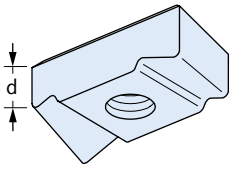

Artikelbezeichnung	Gewinde	d [mm]	PE [St.]	Bestell-Nr.	Preis [EUR/100 St.]
Ausführung: GV gemäß Tabelle, Seite 15					
GWP 40/22	**M5 GV**	10	100	3000022893	**237,90**
GWP 40/22	**M6 GV**	10	100	3000021392	**237,90**
GWP 40/22	**M8 GV**	10	100	3000021393	**237,90**
GWP 40/22	**M10 GV**	10	100	3000021394	**237,90**
GWP 40/22	**M12 GV**	11,5	100	3000021395	**261,85**
Ausführung: A4 gemäß Tabelle, Seite 15					
GWP 40/22	**M8 A4**	10	100	3000021396	**1798,30**
GWP 40/22	**M10 A4**	10	100	3000021397	**1798,30**
GWP 40/22	**M12 A4**	11,5	100	3000021398	**1843,65**

GWP 50/40 053

Halfen Gewindeplatte,
für Profile 50/40, 486

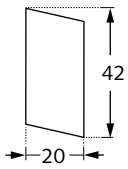

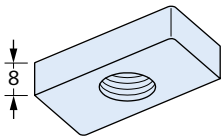

Artikelbezeichnung	Gewinde	PE [St.]	Bestell-Nr.	Preis [EUR/100 St.]
Ausführung: GV gemäß Tabelle, Seite 15				
GWP 50/40	**M6 GV**	100	3000021418	**143,65**
GWP 50/40	**M8 GV**	100	3000021419	**143,65**
GWP 50/40	**M10 GV**	100	3000021420	**143,65**
GWP 50/40	**M12 GV**	100	3000021421	**143,65**
GWP 50/40	**M16 GV**	100	3000023985	**143,65**
Ausführung: A4 gemäß Tabelle, Seite 15				
GWP 50/40	**M8 A4**	100	3000021422	**1016,55**
GWP 50/40	**M10 A4**	100	3000023987	**1016,55**
GWP 50/40	**M12 A4**	100	3000021423	**1069,95**
GWP 50/40	**M16 A4**	100	3000023988	**1069,95**

Allgemeines Halfen Zubehör

GWP 41/41 052

Halfen Gewindeplatte,
für Profile 41/41 D, 41/62 D, 41/83 und Profile *) 41/22, 41/22 D
*) Nur M6 bis M10, bei M12 passt nur Typ 41/41 F (flache Form)

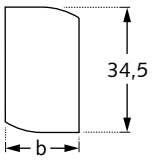

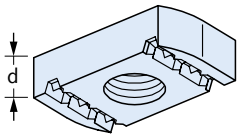

Artikelbezeichnung	Gewinde	d [mm]	b [mm]	Bestell-Nr.	Preis [EUR/100 St.]
Ausführung: GV gemäß Tabelle, Seite 15					
GWP 41/41	**M6 GV**	6	20	3000020957	**99,65**
GWP 41/41	**M8 GV**	8	20	3000020959	**108,50**
GWP 41/41	**M10 GV**	9	20	3000020962	**108,50**
GWP 41/41	**M12 GV**	12	20	3000020965	**129,70**
GWP 41/41	**F M12 GV**	9	20	3000020970	**108,50**
GWP 41/41	**M16 GV**	12	30	3000020966	**395,20**
Ausführung: FV gemäß Tabelle, Seite 15					
GWP 41/41	**M8 FV**	8	20	3000020968	**194,50**
GWP 41/41	**M10 FV**	9	20	3000020961	**117,60**
Ausführung: A4 gemäß Tabelle, Seite 15					
GWP 41/41	**M6 A4**	6	20	3000020958	**642,95**
GWP 41/41	**M8 A4**	8	20	3000020960	**642,95**
GWP 41/41	**M10 A4**	9	20	3000020963	**844,75**
GWP 41/41	**F M12 A4**	9	20	3000020971	**844,75**
GWP 41/41	**M16 A4**	12	30	3000020967	**2445,00**

GWP 41/41 SH 052

Halfen Gewindeplatte mit hoher Spiralfeder,
für Profil 41/41 D

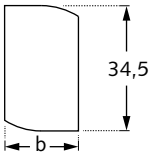

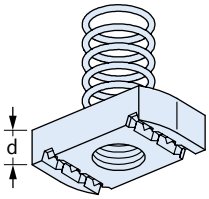

Artikelbezeichnung	Gewinde	d [mm]	b [mm]	Bestell-Nr.	Preis [EUR/100 St.]
Ausführung: GV gemäß Tabelle, Seite 15					
GWP 41/41 SH	**M6 GV**	6	20	3000020972	**168,90**
GWP 41/41 SH	**M8 GV**	8	20	3000020973	**177,95**
GWP 41/41 SH	**M10 GV**	9	20	3000020974	**177,95**
GWP 41/41 SH	**M12 GV**	11	20	3000020975	**199,05**

GWP 41/41 SN 052

Halfen Gewindeplatte mit niedriger Spiralfeder,
für Profil 41/22 D
Feder-Ø: 15 mm (Form A) oder 21 mm (Form B),
Lieferung freibleibend

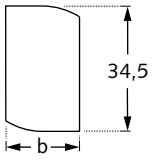

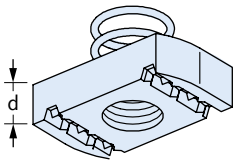

Artikelbezeichnung	Gewinde	d [mm]	b [mm]	Bestell-Nr.	Preis [EUR/100 St.]
Ausführung: GV gemäß Tabelle, Seite 15					
GWP 41/41 SN	**M6 GV**	6	20	3000020976	**168,90**
GWP 41/41 SN	**M8 GV**	8	20	3000020977	**187,00**
GWP 41/41 SN	**M10 GV**	9	20	3000020978	**187,00**
GWP 41/41 SN	**M12 GV**	9	20	3000020979	**208,20**

GWP 41/22 053

Halfen Gewindeplatte, gezahnt,
für Profile 41/22, 41/41

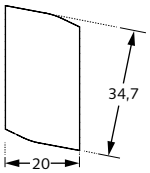

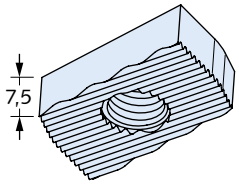

Artikelbezeichnung	Gewinde	PE [St.]	Bestell-Nr.	Preis [EUR/100 St.]
Ausführung: GV gemäß Tabelle, Seite 15				
GWP 41/22	**M6 GV**	100	3000021399	**330,65**
GWP 41/22	**M8 GV**	100	3000021400	**330,65**
GWP 41/22	**M10 GV**	100	3000021401	**330,65**
GWP 41/22	**M12 GV**	100	3000021402	**375,60**
GWP 41/22	**M16 GV**	100	3000021403	**375,60**
Ausführung: A4 gemäß Tabelle, Seite 15				
GWP 41/22	**M8 A4**	100	3000021404	**2040,95**
GWP 41/22	**M10 A4**	100	3000021405	**2074,05**
GWP 41/22	**M12 A4**	100	3000021406	**2111,10**
GWP 41/22	**M16 A4**	100	3000023980	**2111,10**

Allgemeines Halfen Zubehör

GWP 38/17 053

Halfen Gewindeplatte,
für Profile 38/17, 36/20, 35/50, 36/36

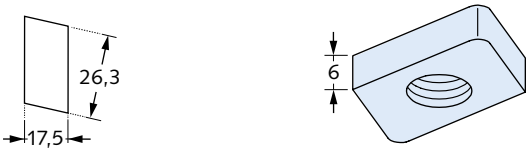

Artikelbezeichnung	Gewinde	PE [St.]	Bestell-Nr.	Preis [EUR/100 St.]
Ausführung: GV gemäß Tabelle, Seite 15				
GWP 38/17	**M6 GV**	100	3000021384	**108,50**
GWP 38/17	**M8 GV**	100	3000021385	**108,50**
GWP 38/17	**M10 GV**	100	3000021386	**108,50**
GWP 38/17	**M12 GV**	100	3000021387	**108,50**
Ausführung: A4 gemäß Tabelle, Seite 15				
GWP 38/17	**M6 A4**	100	3000021388	**991,70**
GWP 38/17	**M8 A4**	100	3000021389	**991,70**
GWP 38/17	**M10 A4**	100	3000021390	**991,70**
GWP 38/17	**M12 A4**	100	3000021391	**991,70**

GWP 28/15 053

Halfen Gewindeplatte,
für Profile 28/28, 28/15, 28/12, 26/26, 26/18

M 6, M 8:

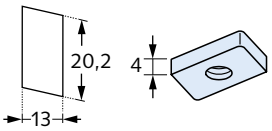

M 10:

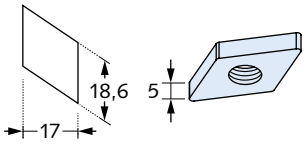

Artikelbezeichnung	Gewinde	PE [St.]	Bestell-Nr.	Preis [EUR/100 St.]
Ausführung: GV gemäß Tabelle, Seite 15				
GWP 28/15	**M5 GV**	200	3000021376	**44,70**
GWP 28/15	**M6 GV**	200	3000021377	**50,35**
GWP 28/15	**M8 GV**	200	3000021378	**50,35**
GWP 28/15	**M10 GV**	200	3000021379	**113,75**
Ausführung: A4 gemäß Tabelle, Seite 15				
GWP 28/15	**M6 A4**	200	3000021380	**654,25**
GWP 28/15	**M8 A4**	200	3000021381	**654,25**
GWP 28/15	**M10 A4**	200	3000021382	**654,25**

GWP 20/12 053

Halfen Gewindeplatte, für Profil 20/12

Artikelbezeichnung	Gewinde	PE [St.]	Bestell-Nr.	Preis [EUR/100 St.]
Ausführung: GV gemäß Tabelle, Seite 15				
GWP 20/12	**M5 GV**	200	3000021373	**47,50**
GWP 20/12	**M6 GV**	200	3000021374	**47,50**
Ausführung: A4 gemäß Tabelle, Seite 15				
GWP 20/12	**M5 A4**	200	3000023975	**559,50**
GWP 20/12	**M6 A4**	200	3000021375	**559,50**

MU 053

Sechskantmuttern DIN 934 oder DIN EN ISO 4032

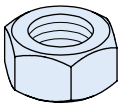

Artikelbezeichnung	Gewinde	PE [St.]	Bestell-Nr.	Preis [EUR/100 St.]
Ausführung: GV gemäß Tabelle, Seite 15				
MU	**M6 GV**	1000	7000200265	**2,60**
MU	**M8 GV**	1000	7000200267	**5,45**
MU	**M10 GV**	500	7000200269	**13,30**
MU	**M12 GV**	500	7000002056	**21,15**
MU	**M16 GV**	200	7000200276	**34,55**
MU	**M20 GV**	100	7000200280	**71,50**
MU	**M24 GV**	50	7000200283	**140,10**
Ausführung: A2 gemäß Tabelle, Seite 15				
MU	**M8 A2**	1000	7000201638	**20,30**
MU	**M10 A2**	500	7000201641	**49,05**
MU	**M12 A2**	500	7000201645	**73,35**
Ausführung: A4 gemäß Tabelle, Seite 15				
MU	**M6 A4**	1000	7000200266	**12,25**
MU	**M8 A4**	1000	30000020418	**24,60**
MU	**M10 A4**	500	30000020423	**53,35**
MU	**M12 A4**	500	3000001018	**82,30**
MU	**M24 A4**	50	7000000219	**688,00**

Allgemeines Halfen Zubehör

US DIN 440/9021 053

Unterlegscheiben DIN 440 / DIN 9021

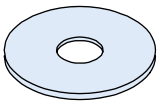

Artikelbezeichnung für Gewinde		PE [St.]	Bestell-Nr.	Preis [EUR/100 St.]
Ausführung: GV gemäß Tabelle, Seite 15				
US	**M6 GV DIN 440**	200	3000021361	**7,95**
US	**M8 GV DIN 9021**	100	7000200288	**7,95**
US	**M10 GV DIN 9021**	400	7000200290	**11,35**
US	**M12 GV DIN 440**	200	7000200294	**53,70**
US	**M12 GV DIN 9021**	500	7000002298	**29,05**
US	**M16 GV DIN 9021**	200	7000200297	**47,50**
US	**M20 GV DIN 440**	100	7000200301	**142,65**
Ausführung: A4 gemäß Tabelle, Seite 15				
US	**M8 A4 DIN 9021**	100	7000002063	**41,10**
US	**M10 A4 DIN 9021**	100	3000020543	**75,65**
US	**M12 A4 DIN 9021**	100	3000020547	**180,95**
US	**M16 A4 DIN 9021**	100	3000020552	**263,25**

US DIN 125 053

Unterlegscheiben DIN 125

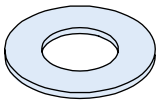

Artikelbezeichnung für Gewinde		PE [St.]	Bestell-Nr.	Preis [EUR/100 St.]
Ausführung: FV gemäß Tabelle, Seite 15				
US	**M10 FV**	1000	7000200292	**9,55**
US	**M12 FV**	500	7000200295	**13,30**
US	**M16 FV**	500	7000200300	**24,10**
Ausführung: GV gemäß Tabelle, Seite 15				
US	**M6 GV**	1000	7000200286	**2,60**
US	**M8 GV**	1000	7000200289	**5,45**
US	**M10 GV**	1000	7000200291	**7,95**
US	**M12 GV**	500	7000002067	**10,65**
US	**M16 GV**	500	7000200299	**18,55**
US	**M20 GV**	200	7000200302	**34,55**
US	**M24 GV**	200	7000200305	**47,50**
Ausführung: A2 gemäß Tabelle, Seite 15				
US	**M10 A2**	1000	7000201678	**20,30**
US	**M12 A2**	500	7000201681	**36,70**
US	**M16 A2**	500	3000023955	**69,35**
Ausführung: A4 gemäß Tabelle, Seite 15				
US	**M6 A4**	1000	3000022668	**12,25**
US	**M8 A4**	1000	7000002064	**20,70**
US	**M10 A4**	1000	3000020542	**32,85**
US	**M12 A4**	500	3000001029	**51,70**
US	**M16 A4**	500	7000201360	**98,90**
US	**M20 A4**	200	7000201359	**180,95**

Allgemeines Halfen Zubehör, Allgemeines Ancon Zubehör

VUS

053

Vierkant-Unterlegscheiben

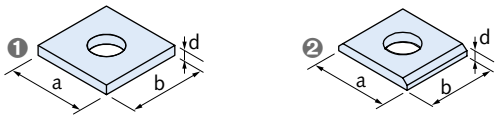

1 Form A
2 Form B

Artikelbezeichnung Bohrung passend zu Gewinde		Form	a x b x d [mm]	Bestell-Nr.	Preis [EUR/100 St.]
Ausführung: FV gemäß Tabelle, Seite 15					
VUS 40/25	**M10 FV**	A	40x40x5	1000201086	**190,50**
VUS 40/25	**M12 FV**	A	40x40x5	1000201087	**190,50**
VUS 40/25	**M16 FV**	A	40x40x5	1000201088	**190,50**
VUS 41/41	**M6 FV**	A	40x40x6	3000021364	**95,20**
VUS 41/41	**M10 FV**	A	40x40x6	7000200310	**95,20**
VUS 41/41	**M12 FV**	A	40x40x6	7000200311	**95,20**
VUS 49/30	**M10 FV**	B	37x37x5	1000203702	**251,25**
VUS 49/30	**M12 FV**	B	37x37x5	1000201089	**251,25**
VUS 49/30	**M16 FV**	B	37x37x5	1000203703	**251,25**
VUS 49/30	**M20 FV**	B	37x37x5	1000203704	**251,25**
VUS 52/34	**M16 FV**	A	50x50x6	1000201090	**267,10**
VUS 52/34	**M20 FV**	A	50x50x6	1000201091	**267,10**
VUS 72/49	**M20 FV**	B	54x54x6	1000201092	**328,10**
VUS 72/49	**M24 FV**	B	54x54x6	1000201093	**328,10**
Ausführung: A4 gemäß Tabelle, Seite 15					
VUS 40/25	**M10 A4**	A	40x40x5	1000201094	**448,75**
VUS 40/25	**M12 A4**	A	40x40x5	1000201095	**448,75**
VUS 40/25	**M16 A4**	A	40x40x5	1000201096	**448,75**
VUS 41/41	**M6 A4**	A	40x40x6	3000023959	**584,30**
VUS 41/41	**M10 A4**	A	40x40x6	7000200308	**584,30**
VUS 41/41	**M12 A4**	A	40x40x6	7000200309	**584,30**
VUS 49/30	**M10 A4**	B	37x37x5	1000201098	**555,40**
VUS 49/30	**M12 A4**	B	37x37x5	1000201099	**555,40**
VUS 49/30	**M16 A4**	B	37x37x5	1000201100	**555,40**
VUS 49/30	**M20 A4**	B	37x37x5	1000203706	**555,40**
VUS 52/34	**M16 A4**	A	50x50x6	1000201101	**674,90**
VUS 52/34	**M20 A4**	A	50x50x6	1000201102	**674,90**
VUS 72/49	**M20 A4**	B	54x54x6	1000201103	**802,55**
VUS 72/49	**M24 A4**	B	54x54x6	1000201104	**802,55**

ACC Holz-Beton-Verbundsystem

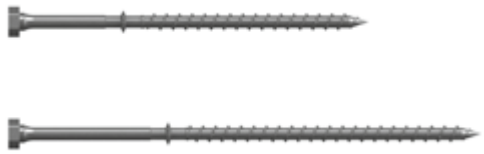

Artikelbezeichnung	Abmessungen	PE	Bestell-Nr.	Preis [EUR/ Stück]
Ausführung: gemäß Katalog				
ACC	Ø 8.0 x 165 mm	300	3000020021	**1,65**
ACC	Ø 8.0 x 205 mm	300	3000022024	**2,00**

Lasttragende Verbindungen

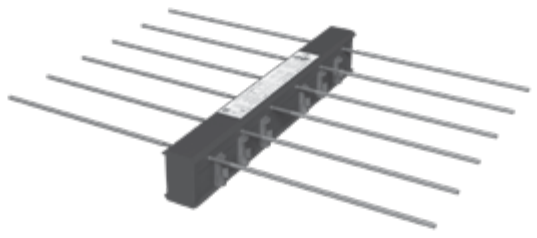

Balkonanschlüsse

Vorteile

- Europäische Technische Bewertung ETA-18/0189
- Alle HIT-Elemente erfüllen die Anforderungen der höchsten Brandschutzklasse REI 120
- Geeignet für Einsatz als Brandriegel bei Fassade mit WDVS aus EPS
- Symmetrische Kragplattenelemente für einen einfachen und verwechslungssicheren Einbau
- Sehr robuster HIT-Körper, abgestimmt auf Transport- und Einbaubedingungen
- Elementlängen 25 cm, 50 cm und 100 cm für zeitsparende Montage
- Innovativ für Eckbalkone und lange Auskragungen: hochtragfähige MVXL Elemente mit intelligenter Bewehrungsführung in einer Ebene ermöglichen einfachen Einbau der bauseitigen Matten und Stabstähle

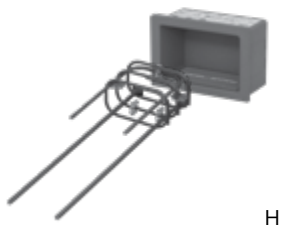

HBB-SET

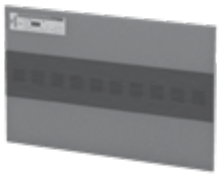

HTF-B

HTF-T

HTPL

CRET-TS

HTT

Schalldämmprodukte

Vorteile

Neue HBB Trittschall-Boxen

- Brilliante Trittschalldämmwirkung, geprüft nach DIN 7396
- Die Anforderungen des gehobenen akustischen Komforts nach DIN 4109-5 sind weit übertroffen. Die höchsten Anforderungen der VDI- oder DEGA-Richtlinien können erfüllt werden.
- Formstabile Box
- Einheitsgröße für alle Podesthöhen
- Typengeprüfter HBB-Bewehrungskorb-VVH nach EC2 für mehr Planungssicherheit.
- HBB-SET mit HBB-Box und HBB-Bewehrungskorb-VVH

Neue HTF Trittschall-Dämmelemente

- Exzellente Trittschalldämmwirkung, geprüft nach DIN 7396
- Die Anforderungen des gehobenen akustischen Komforts nach DIN 4109-5 sind weit übertroffen. Die höchsten Anforderungen der VDI- oder DEGA-Richtlinien können erfüllt werden.
- Praktische Anbringung am Treppenlauf durch doppelseitige Klebebänder.
- Robuster und zuschneidbarer PE-Schaum
- Drei Tragstufen für zuverlässige Lastübertragung
- Hellgraue Farbe passend zu Fertigteilelementen, einfachere Bearbeitung der Nachwerke

Neues CRET-TS SET Trittschalldorn

- Zuverlässige Lagersicherung zwischen Treppenlauf und Bodenplatte
- Edelstahldorn mit Ummantelung zur Reduzierung der Trittschallübertragung
- Einbauhülse als Montagehilfe möglich

HTT Trittschall-Dämmelement

- Trittschall-Dämmelement zum Auflegen eines Fertigteil-Treppenlaufes in Podesten
- Planungssicherheit durch Typenprüfung
- Höchste Sicherheit durch Brandschutzeigenschaften bis zu einer Feuerwiderstandsklasse R120 (F120)
- Flexibilität für alle Anwendungen – in drei verschiedenen Laststufen erhältlich
- Für Treppenbreiten von 90 bis 200 cm verfügbar

Lasttragende Verbindungen

Schraubanschlüsse

Vorteile

- Ein umfangreiches Zubehörprogramm, vorgefertigte Muffenstäbe und Schalungsbefestigungen sparen viel Zeit bei der Montage und garantieren die sichere Befestigung an der Schalung
- Farbig codierte Schutzkappen erleichtern die Zuordnung der Durchmesser
- Zum Verschrauben wird kein Spezialwerkzeug und kein Drehmomentschlüssel benötigt – eine einfache optische Kontrolle genügt
- Internationalität – zahlreiche landesspezifische Zulassungen, Prüfberichte und Gutachten bestätigen die Einhaltung der Bemessungskriterien internationaler Normen
- Halfen Schraubanschlüsse garantieren Planungssicherheit und hohe Wirtschaftlichkeit

Bewehrungsanschlüsse

Vorteile

- 100%-Verankerung mit extrem kurzer Verankerungslänge durch innovativen Ankerkopf
- Reduktion aufwändiger Schlaufenbewehrung durch gerade Ankerstäbe
- Zeitsparender Einbau und erhöhte Anwendungssicherheit durch vereinfachte Bewehrungsführung
- Planungssicherheit durch bauaufsichtliche Zulassungen nach EC 2
- Komfortable Bemessung durch kostenlose Bemessungssoftware
- Kombinierbar mit HBS-05 Schraubanschluss – einfache Schalung von Wänden und Stützen. Die Konsolen können nachträglich durch Schraubverbindungen angeschlossen werden
- Verschrauben ohne Spezialwerkzeug; Sichtkontrolle genügt
- Ankerausrichtung horizontal und vertikal möglich, dies erlaubt eine optimale Ausnutzung der Platzverhältnisse

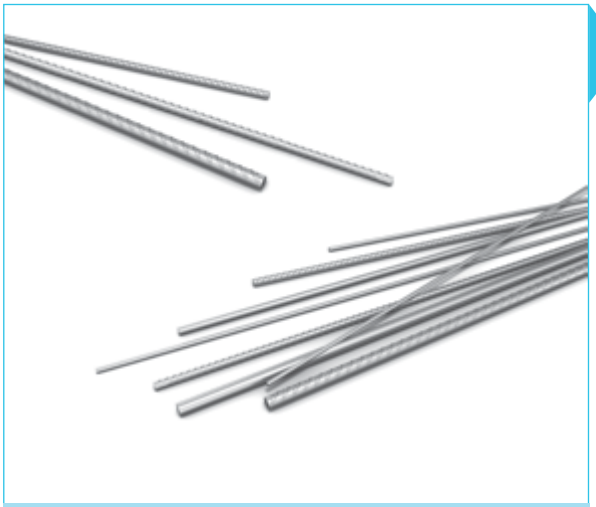

Nichtrostende Stähle

Vorteile

- Die Verwendung von nichtrostenden Stählen in der Bauindustrie nimmt stetig zu und bietet eine Reihe echter Vorzüge.
  Die physikalischen, mechanischen und chemischen Eigenschaften der nichtrostenden Bewehrungen weisen im Vergleich mit anderen Bewehrungs- und Befestigungsmaterialien optimale Werte auf.

  Unser Lieferprogramm bietet neben den nichtrostenden Bewehrungen und Verankerungen eine Vielzahl von Zubehör und Bearbeitungsmöglichkeiten.

Lasttragende Verbindungen

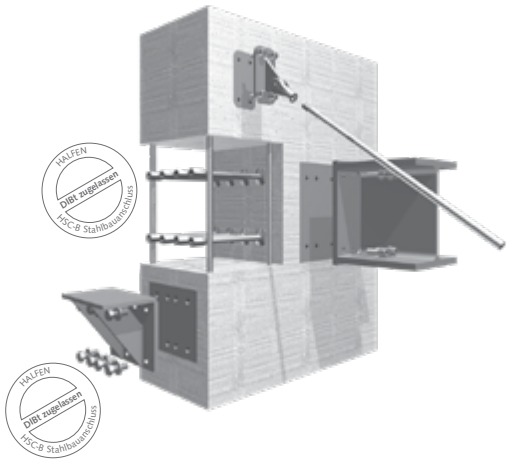

Stahlbauanschlüsse und Stahlkonsolen

Vorteile

HSC-B Stahlbauanschluss

- Vollwertiger Anschluss für Normal-, Querkräfte und Biegemomente
- Einfache und komfortable Bemessung
- Langlebig durch optionalen Korrosionsschutz
- Keine aufwendigen Schweissarbeiten auf der Baustelle
- Einfache und wirtschaftliche Montage durch Verschraubung

HSCC Stahlkonsolen

- Geringer Planungsaufwand
- Gutes Handling durch kompakte Abmessungen und geringes Gewicht
- Effiziente und schnelle Montage durch Verschraubung
- Sofort kraftschlüssige Verbindung
- Langlebig durch optionalen Korrosionsschutz
- Keine aufwendigen und zeitintensiven Schalungsarbeiten

Rückbiegeanschlüsse

Vorteile

- Vielfältige Kombinationsmöglichkeiten von Bügeltypen und Profilbreiten – optimale Verbindung für jeden Anwendungsfall
- Erhältlich mit Betonstahl in den Durchmessern 8, 10, 12 und 14 mm. Sonderausführungen sind auf Anfrage möglich
- Standardausführung sowohl für konstruktive Anschlüsse als auch für statisch relevante Anschlüsse – keine Verwechslungsgefahr auf der Baustelle oder im Fertigteilwerk
- Profil und Deckel aus verzinktem Stahlblech verhindern Korrosion – es verbleiben keine Kunststoffkomponenten im Beton
- Die spezielle Profilkantengeometrie verhindert unerwünschtes Eindringen von Frischbeton
- Einfaches Annageln oder Ankleben an der Schalung
- Formstabilität durch stabiles Stahlprofil und Stahldeckel
- Vorgestanzte Öffnung – einfaches und schnelles Entfernen der Abdeckung nach dem Ausschalen
- Standardelemente: 1,25 m und 0,80 m, weitere Längen auf Anfrage

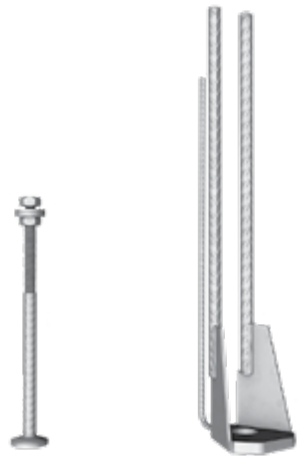

Stützenschuhe

Vorteile

- Das System besteht aus dem HCC Stützenschuh und dazu passendem HAB Ankerbolzen für den Verankerungsgrund
- Das Prinzip: Die Stützenschuhe werden in die Fertigteilstützen, die Ankerbolzen vor Ort mit einer Schablone in das Fundament einbetoniert und bei der Montage kraftschlüssig über Muttern miteinander verbunden. Stützensohle und verbliebene Ausspa-rungen werden mit schwindarmem Vergussmörtel ausgefüllt
- Vorgefertigtes System mit Schraubanschluss – für eine schnelle Montage
- Einfach zu justieren und sofort kraftschlüssig – keine Montagestreben erforderlich
- Umfangreiches Zubehör für Einbau im Fertigteilwerk und Montage auf der Baustelle

Lasttragende Verbindungen

Fertigteilverbindungen

Vorteile

- Unmittelbar tragfähig durch Schraubverbindung und Rastungsflächen – Verkürzung der Bauzeit
- Reduzierte Kranbelegung
- Witterungsunabhängige Montage
- Planungssicherheit mit allgemeiner bauaufsichtlicher Zulassung und Bemessung nach Eurocode 2, Teil 4
- HEK3 Bemessungssoftware verfügbar
- Flexibel einsetzbar in bewehrtem und unbewehrtem Beton, Betonfestigkeit von C20/25 bis C50/60 (gerissen und ungerissen)
- Minimale Bauteildicke 100 mm
- Benötigt keine Spezialwerkzeuge
- Rückbaufähig

Durchstanz- und Querkraftbewehrung

Vorteile

- Höhere Tragfähigkeit als konventionelle Bügelbewehrung
- HDB auch für den Einbau in Elementdecken
- Standardisiertes Lieferprogramm mit kurzen Lieferzeiten, Standardelemente sind ab Lager lieferbar
- Komfortable und benutzerfreundliche Software
- Einfache und schnelle Montage auch nach Einbau der oberen Bewehrung
- Reduzierung der Bauzeit

Querkraftdorne

Vorteile

- Einfache Geometrie der Fugenausbildung
- Zeitersparnis durch einfache Schalung und Einbau
- Kosteneinsparung und Raumgewinn bei abschnittsweiser
- Erstellung der Baukörper
- Hoher Schutz gegen Korrosion
- Umfangreiches Liefersortiment mit Korrosionsschutz und Brandschutzlösungen
- HSD-CRET bauaufsichtlich zugelassen vom DIBt

Lasttragende Verbindungen

Allgemeine Hinweise und Erläuterungen

Bestellungen

Bestellbeispiel Schema A

Produktgruppe	Typ	ø d_s [mm]	Aussenmass x [mm]	Aussenmass y [mm]	Biegerollen- ø d_{Br}
HBS-05-	BG-	16/	400	1600	4ds, $\alpha = 90°$
HBS-05-	ALG-	25/	800	2000	10ds, $\alpha = 90°$

Bestellbeispiel Schema B

Produktgruppe	Länge L_B [mm]	Stab ø [mm] / Abstand e [cm] /	Anzahl Stäbe je Box	Typ HBS-05 Muffenstäbe	Abmessungen der HBS-05 Muffen-stäbe	Biegerollen-Ø d_{Br}
HBS-05-Box	1250	14/15	8/	BG	y=600 x=200	10ds, $\alpha = 90°$

Bestellbeispiel Schema C

Produktgruppe	ø d_A [mm]	Höhe der Anker H_A [mm]	Anzahl der Anker	Gesamtlänge L [mm]	Masskette ($L_{A1}+L_{A2}+...L_{An}$) [mm]
HDB-	14/	235 -	2/	340	
HDB-	16/	205 -	5/	725	(100/100/150/150/75)

Technik

Weitere Details zu unseren Lasttragenden Verbindungen finden Sie in unseren Katalogen und unter www.halfen.de und www.anconbp.de.

Packungseinheiten Produktgruppe HIT-HP / -SP

Elementbreite 1,00 m	Elementbreite 0,50 m	Elementbreite 0,25 m
20 bei h = 16 cm	40 bei h = 16 cm	80 bei h = 16 cm
18 bei h = 18 cm	36 bei h = 18 cm	72 bei h = 18 cm
16 bei h = 20 cm	32 bei h = 20 cm	64 bei h = 20 cm

Halfen Balkonanschlüsse

HIT-HP SDV

109

Wärmedämmender Anschluss für frei auskragende Stahlkonstruktionen an Decken aus Stahlbeton zur Aufnahme von positiven und negativen Biegemomenten und positiven Querkräften
Dämmstoffdicke: 80 mm; Bauaufsichtlich zugelassen: Z-15.7-336

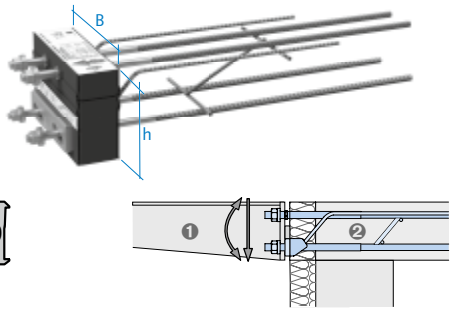

1 Balkon
2 Decke

Artikelbezeichnung	Elementbreite [m]	Anschluss Gewinde	Preis [EUR/Stück]
Ausführung: gemäß Katalog			
HIT-HP SDV 2M12-0206	0,25	M12	**252,70**
HIT-HP SDV 2M12-0208	0,25	M12	**265,00**
HIT-HP SDV 2M12-0210	0,25	M12	**264,50**
HIT-HP SDV 2M16-0208	0,25	M16	**303,30**
HIT-HP SDV 2M16-0210	0,25	M16	**308,65**
HIT-HP SDV 2M16-0212	0,25	M16	**318,40**
HIT-HP SDV 2M20-0208	0,25	M20	**376,35**
HIT-HP SDV 2M20-0210	0,25	M20	**381,35**
HIT-HP SDV 2M20-0212	0,25	M20	**389,50**
HIT-HP SDV 2M22-0208	0,25	M22	**402,45**
HIT-HP SDV 2M22-0210	0,25	M22	**408,00**
HIT-HP SDV 2M22-0212	0,25	M22	**417,00**

Unterschiedliche Höhen von h=18 cm bis h=28 cm **ohne Aufpreis**
Stück pro PE: siehe Übersichtsseite am Anfang des Kapitels

HIT-HP SMV

109

Wärmedämmender Anschluss für frei auskragende Stahlkonstruktionen an Decken aus Stahlbeton zur Aufnahme von negativen Biegemomenten und positiven Querkräften
Dämmstoffdicke: 80 mm, Bauaufsichtlich zugelassen: Z-15.7-336

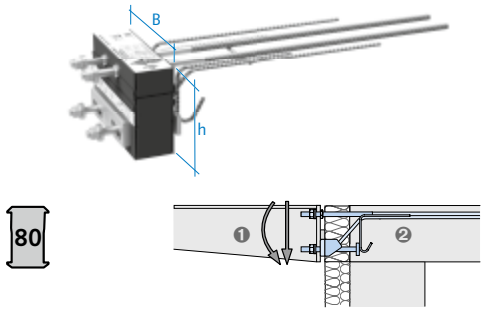

1 Balkon
2 Decke

Artikelbezeichnung	Elementbreite [m]	Anschluss Gewinde	Preis [EUR/Stück]
Ausführung: gemäß Katalog			
HIT-HP SMV 2M12-0206	0,25	M12	**257,35**
HIT-HP SMV 2M12-0208	0,25	M12	**269,65**
HIT-HP SMV 2M12-0210	0,25	M12	**269,15**
HIT-HP SMV 2M16-0208	0,25	M16	**310,05**
HIT-HP SMV 2M16-0210	0,25	M16	**315,40**
HIT-HP SMV 2M16-0212	0,25	M16	**325,30**

Unterschiedliche Höhen von h=18 cm bis h=28 cm **ohne Aufpreis**
Stück pro PE: siehe Übersichtsseite am Anfang des Kapitels

Halfen Balkonanschlüsse

HIT-SP SDV 109

Wärmed. Anschluss für frei auskragende Stahlkonstrukt. an Decken a. Stahlbeton zur Aufnahme von pos. und neg. Biegemomenten und pos. Querkräften; Dämmstoffd.: 120 mm, Bauauf. zugel.: Z-15.7-336

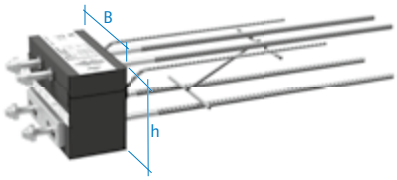

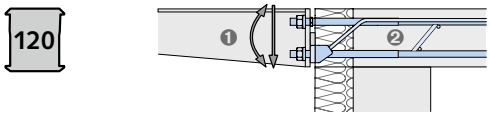

1 Balkon
2 Decke

Artikelbezeichnung	Elementbreite [m]	Anschluss Gewinde	Preis [EUR/Stück]
Ausführung: gemäß Katalog			
HIT-SP SDV 2M12-0206	0,25	M12	**266,30**
HIT-SP SDV 2M12-0208	0,25	M12	**273,70**
HIT-SP SDV 2M12-0210	0,25	M12	**283,40**
HIT-SP SDV 2M16-0208	0,25	M16	**322,25**
HIT-SP SDV 2M16-0210	0,25	M16	**327,80**
HIT-SP SDV 2M16-0212	0,25	M16	**337,85**
HIT-SP SDV 2M20-0208	0,25	M20	**394,45**
HIT-SP SDV 2M20-0210	0,25	M20	**399,65**
HIT-SP SDV 2M20-0212	0,25	M20	**407,85**
HIT-SP SDV 2M22-0208	0,25	M22	**421,10**
HIT-SP SDV 2M22-0210	0,25	M22	**426,80**
HIT-SP SDV 2M22-0212	0,25	M22	**435,90**
Unterschiedliche Höhen von h=18 cm bis h=28 cm			**ohne Aufpreis**

HIT-SP SMV 109

Wärmed. Anschluss für frei auskragende Stahlkonstrukt. an Decken a. Stahlbeton zur Aufnahme von neg. Biegemomenten und pos. Querkräften; Dämmstoffd: 120 mm, Bauauf. zugel.: Z-15.7-336

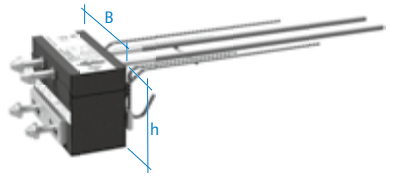

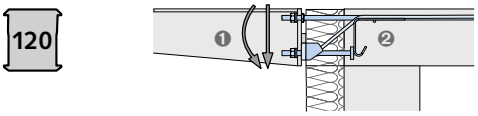

1 Balkon
2 Decke

Artikelbezeichnung	Elementbreite [m]	Anschluss Gewinde	Preis [EUR/Stück]
Ausführung: gemäß Katalog			
HIT-SP SMV 2M12-0206	0,25	M12	**270,80**
HIT-SP SMV 2M12-0208	0,25	M12	**278,25**
HIT-SP SMV 2M12-0210	0,25	M12	**287,95**
HIT-SP SMV 2M16-0208	0,25	M16	**327,70**
HIT-SP SMV 2M16-0210	0,25	M16	**333,20**
HIT-SP SMV 2M16-0212	0,25	M16	**343,30**
Unterschiedliche Höhen von h=18 cm bis h=28 cm			**ohne Aufpreis**
Stück pro PE: siehe Übersichtsseite am Anfang des Kapitels			

HIT-HP SZV 109

Wärmedämmender Anschluss für gestützte Stahlkonstruktionen an Decken aus Stahlbeton zur Aufnahme von positiven Querkräften Dämmstoffdicke: 80 mm; Bauaufsichtlich zugelassen: Z-15.7-336

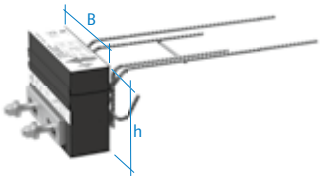

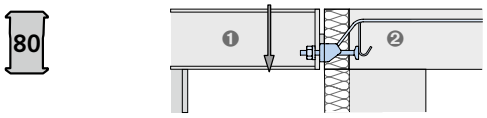

1 Balkon
2 Decke

Artikelbezeichnung	Elementbreite [m]	Anschluss Gewinde	Preis [EUR/Stück]
Ausführung: gemäß Katalog			
HIT-HP SZV 0208	0,25	M16	**175,35**
HIT-HP SZV 0210	0,25	M16	**187,00**
HIT-HP SZV 0212	0,25	M16	**204,30**
Unterschiedliche Höhen von h=18 cm bis h=28 cm			**ohne Aufpreis**
Stück pro PE: siehe Übersichtsseite am Anfang des Kapitels			

HIT-SP SZV 109

Wärmedämmender Anschluss für gestützte Stahlkonstruktionen an Decken aus Stahlbeton zur Aufnahme von positiven Querkräften Dämmstoffdicke: 120 mm; Bauaufsichtlich zugelassen: Z-15.7-336

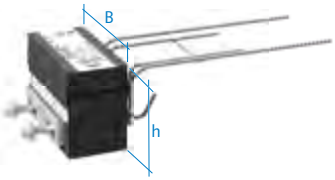

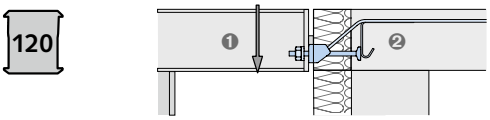

1 Balkon
2 Decke

Artikelbezeichnung	Elementbreite [m]	Anschluss Gewinde	Preis [EUR/Stück]
Ausführung: gemäß Katalog			
HIT-SP SZV 0208	0,25	M16	**212,90**
HIT-SP SZV 0210	0,25	M16	**221,25**
HIT-SP SZV 0212	0,25	M16	**255,25**
Unterschiedliche Höhen von h=18 cm bis h=28 cm			**ohne Aufpreis**
Stück pro PE: siehe Übersichtsseite am Anfang des Kapitels			

Halfen Balkonanschlüsse

HIT-HP MVX 035

Balkonanschluss für frei auskragende Balkone mit Momenten- und wechselseitiger Querkraftaufnahme
Dämmstoffdicke: 80 mm
Europäische Technische Bewertung ETA-18/0189

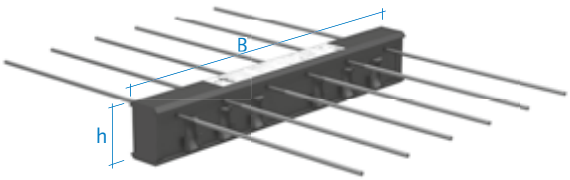

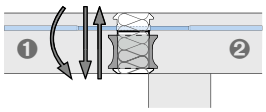

1 Balkon
2 Decke

Artikelbezeichnung	Elementbreite [m]	Preis [EUR/Stück]
Ausführung: gemäß Katalog		
HIT-HP MVX 0202	1,00	138,90
HIT-HP MVX 0302	1,00	145,55
HIT-HP MVX 0203	1,00	143,75
HIT-HP MVX 0403	1,00	177,10
HIT-HP MVX 0503	1,00	196,00
HIT-HP MVX 0603	1,00	217,95
HIT-HP MVX 0204	1,00	155,65
HIT-HP MVX 0304	1,00	176,00
HIT-HP MVX 0404	1,00	199,90
HIT-HP MVX 0504	1,00	220,40
HIT-HP MVX 0604	1,00	244,55
HIT-HP MVX 0704	1,00	259,55
HIT-HP MVX 0804	1,00	280,80
HIT-HP MVX 0904	1,00	300,45
HIT-HP MVX 0505	1,00	239,00
HIT-HP MVX 0605	1,00	259,55
HIT-HP MVX 0705	1,00	279,50
HIT-HP MVX 0805	1,00	299,40
HIT-HP MVX 0905	1,00	319,30
HIT-HP MVX 1005	1,00	339,25
HIT-HP MVX 0506	1,00	259,55
HIT-HP MVX 0606	1,00	279,50
HIT-HP MVX 0706	1,00	299,40
HIT-HP MVX 0806	1,00	319,30
HIT-HP MVX 0906	1,00	339,25
HIT-HP MVX 1006	1,00	359,15
HIT-HP MVX 1106	1,00	379,05
HIT-HP MVX 1206	1,00	430,65
HIT-HP MVX 0507	1,00	279,50
HIT-HP MVX 0607	1,00	299,40
HIT-HP MVX 0707	1,00	319,30
HIT-HP MVX 0807	1,00	339,25
HIT-HP MVX 0907	1,00	359,15
HIT-HP MVX 1007	1,00	394,25
HIT-HP MVX 1107	1,00	431,85
HIT-HP MVX 1207	1,00	503,00
HIT-HP MVX 1307	1,00	526,30
HIT-HP MVX 1407	1,00	547,40

Artikelbezeichnung	Elementbreite [m]	Preis [EUR/Stück]
Ausführung: gemäß Katalog		
HIT-HP MVX 0408	1,00	269,80
HIT-HP MVX 0508	1,00	299,40
HIT-HP MVX 0608	1,00	319,30
HIT-HP MVX 0708	1,00	339,25
HIT-HP MVX 0808	1,00	354,40
HIT-HP MVX 0908	1,00	379,05
HIT-HP MVX 1008	1,00	399,00
HIT-HP MVX 1108	1,00	439,05
HIT-HP MVX 1208	1,00	532,30
HIT-HP MVX 1308	1,00	543,15
HIT-HP MVX 1408	1,00	555,80
HIT-HP MVX 1109	1,00	450,35
HIT-HP MVX 1209	1,00	539,50
HIT-HP MVX 1309	1,00	554,45
HIT-HP MVX 1409	1,00	565,55
HIT-HP MVX 0810	1,00	399,00
HIT-HP MVX 1010	1,00	444,65
HIT-HP MVX 1110	1,00	481,10
HIT-HP MVX 1210	1,00	546,00
HIT-HP MVX 1310	1,00	579,05
HIT-HP MVX 1810	1,00	615,60
HIT-HP MVX 1011	1,00	458,70
HIT-HP MVX 1111	1,00	488,05
HIT-HP MVX 1211	1,00	554,80
HIT-HP MVX 1311	1,00	586,05
HIT-HP MVX 1811	1,00	617,95
HIT-HP MVX 1212	1,00	592,40
HIT-HP MVX 1312	1,00	605,40
HIT-HP MVX 1812	1,00	637,85
HIT-HP MVX 0101	0,50	74,40
HIT-HP MVX 0201	0,50	91,30
HIT-HP MVX 0102	0,50	91,75
HIT-HP MVX 0202	0,50	112,15
HIT-HP MVX 0302	0,50	146,70
HIT-HP MVX 0402	0,50	165,25
HIT-HP MVX 0303	0,50	166,50
HIT-HP MVX 0403	0,50	189,60
HIT-HP MVX 0503	0,50	210,65
HIT-HP MVX 0204	0,50	154,00
HIT-HP MVX 0304	0,50	173,85
HIT-HP MVX 0404	0,50	193,85
HIT-HP MVX 0504	0,50	251,80
HIT-HP MVX 0604	0,50	319,40
HIT-HP MVX 0704	0,50	339,35
HIT-HP MVX 0405	0,50	213,70
HIT-HP MVX 0505	0,50	266,70
HIT-HP MVX 0605	0,50	320,35
HIT-HP MVX 0705	0,50	344,70
HIT-HP MVX 0905	0,50	354,85
HIT-HP MVX 0101	0,25	68,50
HIT-HP MVX 0201	0,25	82,60
HIT-HP MVX 0102	0,25	77,80
HIT-HP MVX 0202	0,25	98,05
HIT-HP MVX 0302	0,25	161,65

Weitere Varianten auf Anfrage
Standard Brandschutzklasse REI 120 (F120) **ohne Aufpreis**
Unterschiedliche Betondeckungen und Höhen von h=16 cm bis h=25 cm **ohne Aufpreis**
Höhen von h=26 cm bis h=35 cm mit Aufpreis auf Anfrage
Stück pro PE: siehe Übersichtsseite am Anfang des Kapitels

Halfen Balkonanschlüsse

HIT-SP MVX 035

Balkonanschluss für frei auskragende Balkone mit Momenten- und wechselseitiger Querkraftaufnahme
Dämmstoffdicke: 120 mm
Europäische Technische Bewertung ETA-18/0189

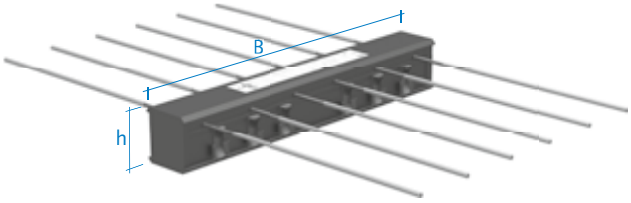

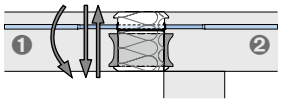

1 Balkon
2 Decke

Artikelbezeichnung	Elementbreite [m]	Preis [EUR/Stück]
Ausführung: gemäß Katalog		
HIT-SP MVX 0202	1,00	178,05
HIT-SP MVX 0302	1,00	190,85
HIT-SP MVX 0402	1,00	200,25
HIT-SP MVX 0303	1,00	204,40
HIT-SP MVX 0403	1,00	217,30
HIT-SP MVX 0503	1,00	239,20
HIT-SP MVX 0603	1,00	259,90
HIT-SP MVX 0204	1,00	207,40
HIT-SP MVX 0304	1,00	221,25
HIT-SP MVX 0404	1,00	233,45
HIT-SP MVX 0504	1,00	242,45
HIT-SP MVX 0604	1,00	264,55
HIT-SP MVX 0704	1,00	290,55
HIT-SP MVX 0804	1,00	316,45
HIT-SP MVX 0705	1,00	358,00
HIT-SP MVX 0805	1,00	379,60
HIT-SP MVX 0905	1,00	393,90
HIT-SP MVX 0606	1,00	321,30
HIT-SP MVX 0906	1,00	410,30
HIT-SP MVX 1006	1,00	443,45
HIT-SP MVX 1106	1,00	459,80
HIT-SP MVX 0907	1,00	414,25
HIT-SP MVX 1007	1,00	452,30

Artikelbezeichnung	Elementbreite [m]	Preis [EUR/Stück]
Ausführung: gemäß Katalog		
HIT-SP MVX 1107	1,00	485,55
HIT-SP MVX 1207	1,00	516,05
HIT-SP MVX 1208	1,00	536,40
HIT-SP MVX 1308	1,00	582,55
HIT-SP MVX 1408	1,00	603,60
HIT-SP MVX 1209	1,00	558,95
HIT-SP MVX 1309	1,00	586,75
HIT-SP MVX 1010	1,00	504,80
HIT-SP MVX 1110	1,00	526,20
HIT-SP MVX 1112	1,00	577,85
HIT-SP MVX 0101	0,50	118,30
HIT-SP MVX 0202	0,50	144,15
HIT-SP MVX 0302	0,50	161,00
HIT-SP MVX 0402	0,50	189,90
HIT-SP MVX 0303	0,50	194,70
HIT-SP MVX 0503	0,50	263,05
HIT-SP MVX 0604	0,50	317,20
HIT-SP MVX 0704	0,50	347,60
HIT-SP MVX 0101	0,25	78,80
HIT-SP MVX 0201	0,25	99,40
HIT-SP MVX 0302	0,25	168,35

Weitere Varianten auf Anfrage
Standard Brandschutzklasse REI 120 (F120) **ohne Aufpreis**
Unterschiedliche Betondeckungen und Höhen
von h=16 cm bis h=25 cm **ohne Aufpreis**
Höhen von h=26 cm bis h=35 cm mit Aufpreis auf Anfrage
Stück pro PE: siehe Übersichtsseite am Anfang des Kapitels

Halfen Balkonanschlüsse

HIT-HP MVX-ES 035

Balkonanschluss für frei auskragende Balkone mit Momenten- und wechselseitiger Querkraftaufnahme
2-teilige Ausführung für Elementbalkone
Dämmstoffdicke: 80 mm
Europäische Technische Bewertung ETA-18/0189

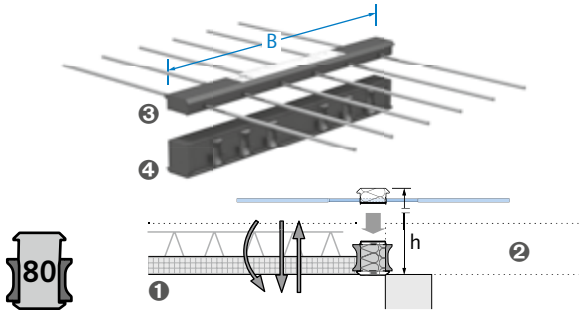

❶ Balkon
❷ Decke
❸ TB-Box
❹ CSB-Box

Artikelbezeichnung	Elementbreite [m]	Preis [EUR/Stück]
Ausführung: gemäß Katalog		
HIT-HP MVX 0202-ES	1,00	138,90
HIT-HP MVX 0302-ES	1,00	145,55
HIT-HP MVX 0203-ES	1,00	143,75
HIT-HP MVX 0403-ES	1,00	177,10
HIT-HP MVX 0503-ES	1,00	196,00
HIT-HP MVX 0603-ES	1,00	217,95
HIT-HP MVX 0204-ES	1,00	155,65
HIT-HP MVX 0304-ES	1,00	176,00
HIT-HP MVX 0404-ES	1,00	199,90
HIT-HP MVX 0504-ES	1,00	220,40
HIT-HP MVX 0604-ES	1,00	244,55
HIT-HP MVX 0704-ES	1,00	259,55
HIT-HP MVX 0804-ES	1,00	280,80
HIT-HP MVX 0904-ES	1,00	299,40
HIT-HP MVX 0505-ES	1,00	239,00
HIT-HP MVX 0605-ES	1,00	259,55
HIT-HP MVX 0705-ES	1,00	279,50
HIT-HP MVX 0805-ES	1,00	299,40
HIT-HP MVX 0905-ES	1,00	319,30
HIT-HP MVX 1005-ES	1,00	339,25
HIT-HP MVX 0506-ES	1,00	259,55
HIT-HP MVX 0606-ES	1,00	279,50
HIT-HP MVX 0706-ES	1,00	299,40
HIT-HP MVX 0806-ES	1,00	319,30
HIT-HP MVX 0906-ES	1,00	339,25
HIT-HP MVX 1006-ES	1,00	359,15
HIT-HP MVX 1106-ES	1,00	379,05
HIT-HP MVX 1206-ES	1,00	430,65
HIT-HP MVX 0507-ES	1,00	279,50
HIT-HP MVX 0607-ES	1,00	299,40
HIT-HP MVX 0707-ES	1,00	319,30
HIT-HP MVX 0807-ES	1,00	339,25
HIT-HP MVX 0907-ES	1,00	359,15
HIT-HP MVX 1007-ES	1,00	394,25
HIT-HP MVX 1107-ES	1,00	431,85
HIT-HP MVX 1207-ES	1,00	503,00
HIT-HP MVX 1307-ES	1,00	526,30
HIT-HP MVX 1407-ES	1,00	547,40

Artikelbezeichnung	Elementbreite [m]	Preis [EUR/Stück]
Ausführung: gemäß Katalog		
HIT-HP MVX 0408-ES	1,00	269,80
HIT-HP MVX 0508-ES	1,00	299,40
HIT-HP MVX 0608-ES	1,00	319,30
HIT-HP MVX 0708-ES	1,00	339,25
HIT-HP MVX 0808-ES	1,00	354,40
HIT-HP MVX 0908-ES	1,00	379,05
HIT-HP MVX 1008-ES	1,00	399,00
HIT-HP MVX 1108-ES	1,00	439,05
HIT-HP MVX 1208-ES	1,00	532,30
HIT-HP MVX 1308-ES	1,00	543,15
HIT-HP MVX 1408-ES	1,00	555,80
HIT-HP MVX 1109-ES	1,00	450,35
HIT-HP MVX 1209-ES	1,00	539,50
HIT-HP MVX 1309-ES	1,00	554,45
HIT-HP MVX 1409-ES	1,00	565,55
HIT-HP MVX 0810-ES	1,00	399,00
HIT-HP MVX 1010-ES	1,00	444,65
HIT-HP MVX 1110-ES	1,00	481,10
HIT-HP MVX 1210-ES	1,00	546,00
HIT-HP MVX 1310-ES	1,00	579,05
HIT-HP MVX 1810-ES	1,00	615,60
HIT-HP MVX 1011-ES	1,00	458,70
HIT-HP MVX 1111-ES	1,00	488,05
HIT-HP MVX 1211-ES	1,00	554,80
HIT-HP MVX 1311-ES	1,00	586,05
HIT-HP MVX 1811-ES	1,00	617,95
HIT-HP MVX 1212-ES	1,00	592,40
HIT-HP MVX 1312-ES	1,00	605,40
HIT-HP MVX 1812-ES	1,00	637,85
HIT-HP MVX 0101-ES	0,50	74,40
HIT-HP MVX 0201-ES	0,50	91,30
HIT-HP MVX 0102-ES	0,50	91,75
HIT-HP MVX 0202-ES	0,50	112,15
HIT-HP MVX 0302-ES	0,50	146,70
HIT-HP MVX 0402-ES	0,50	165,25
HIT-HP MVX 0303-ES	0,50	166,50
HIT-HP MVX 0403-ES	0,50	189,60
HIT-HP MVX 0503-ES	0,50	210,65
HIT-HP MVX 0204-ES	0,50	154,00
HIT-HP MVX 0304-ES	0,50	173,85
HIT-HP MVX 0404-ES	0,50	193,85
HIT-HP MVX 0504-ES	0,50	251,80
HIT-HP MVX 0604-ES	0,50	319,40
HIT-HP MVX 0704-ES	0,50	339,35
HIT-HP MVX 0405-ES	0,50	213,70
HIT-HP MVX 0505-ES	0,50	266,70
HIT-HP MVX 0605-ES	0,50	320,35
HIT-HP MVX 0705-ES	0,50	344,70
HIT-HP MVX 0905-ES	0,50	354,85
HIT-HP MVX 0101-ES	0,25	68,50
HIT-HP MVX 0201-ES	0,25	82,60
HIT-HP MVX 0102-ES	0,25	77,80
HIT-HP MVX 0202-ES	0,25	98,05
HIT-HP MVX 0302-ES	0,25	161,65

Weitere Varianten auf Anfrage
Standard Brandschutzklasse REI 120 (F120) **ohne Aufpreis**
Unterschiedliche Betondeckungen und Höhen
von h=16 cm bis h=25 cm **ohne Aufpreis**
Höhen von h=26 cm bis h=35 cm mit Aufpreis auf Anfrage
Stück pro PE: siehe Übersichtsseite am Anfang des Kapitels

Halfen Balkonanschlüsse

HIT-SP MVX-ES 035

Balkonanschluss für frei auskragende Balkone mit Momenten- und wechselseitiger Querkraftaufnahme
2-teilige Ausführung für Elementbalkone
Dämmstoffdicke: 120 mm
Europäische Technische Bewertung ETA-18/0189

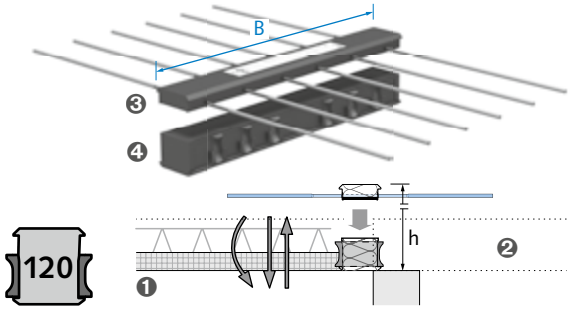

❶ Balkon
❷ Decke
❸ TB-Box
❹ CSB-Box

Artikelbezeichnung	Elementbreite [m]	Preis [EUR/Stück]
Ausführung: gemäß Katalog		
HIT-SP MVX 0202-ES	1,00	178,05
HIT-SP MVX 0302-ES	1,00	190,85
HIT-SP MVX 0402-ES	1,00	200,25
HIT-SP MVX 0303-ES	1,00	204,40
HIT-SP MVX 0403-ES	1,00	217,30
HIT-SP MVX 0503-ES	1,00	239,20
HIT-SP MVX 0603-ES	1,00	259,90
HIT-SP MVX 0204-ES	1,00	207,40
HIT-SP MVX 0304-ES	1,00	221,25
HIT-SP MVX 0404-ES	1,00	233,45
HIT-SP MVX 0504-ES	1,00	242,45
HIT-SP MVX 0604-ES	1,00	264,55
HIT-SP MVX 0704-ES	1,00	290,55
HIT-SP MVX 0804-ES	1,00	316,45
HIT-SP MVX 0705-ES	1,00	358,00
HIT-SP MVX 0805-ES	1,00	379,60
HIT-SP MVX 0905-ES	1,00	393,90
HIT-SP MVX 0606-ES	1,00	321,30
HIT-SP MVX 0906-ES	1,00	410,30
HIT-SP MVX 1006-ES	1,00	443,45

Artikelbezeichnung	Elementbreite [m]	Preis [EUR/Stück]
Ausführung: gemäß Katalog		
HIT-SP MVX 1106-ES	1,00	459,80
HIT-SP MVX 0907-ES	1,00	414,25
HIT-SP MVX 1007-ES	1,00	452,30
HIT-SP MVX 1107-ES	1,00	485,55
HIT-SP MVX 1207-ES	1,00	516,05
HIT-SP MVX 1208-ES	1,00	536,40
HIT-SP MVX 1308-ES	1,00	582,55
HIT-SP MVX 1408-ES	1,00	603,60
HIT-SP MVX 1209-ES	1,00	558,95
HIT-SP MVX 1309-ES	1,00	586,75
HIT-SP MVX 1010-ES	1,00	504,80
HIT-SP MVX 1110-ES	1,00	526,20
HIT-SP MVX 1112-ES	1,00	577,85
HIT-SP MVX 0101-ES	0,50	118,30
HIT-SP MVX 0202-ES	0,50	144,15
HIT-SP MVX 0302-ES	0,50	161,00
HIT-SP MVX 0402-ES	0,50	189,90
HIT-SP MVX 0303-ES	0,50	194,70
HIT-SP MVX 0503-ES	0,50	263,05
HIT-SP MVX 0604-ES	0,50	317,20
HIT-SP MVX 0704-ES	0,50	347,60
HIT-SP MVX 0101-ES	0,25	78,80
HIT-SP MVX 0201-ES	0,25	99,40
HIT-SP MVX 0302-ES	0,25	168,35

Weitere Varianten auf Anfrage
Standard Brandschutzklasse REI 120 (F120) **ohne Aufpreis**
Unterschiedliche Betondeckungen und Höhen
von h=16 cm bis h=25 cm **ohne Aufpreis**
Höhen von h=26 cm bis h=35 cm mit Aufpreis auf Anfrage
Stück pro PE: siehe Übersichtsseite am Anfang des Kapitels

Halfen Balkonanschlüsse

HIT-HP MVX-OD 035

Balkonanschluss für frei auskragende Balkone mit Momenten- und wechselseitiger Querkraftaufnahme für Höhenversatz und Wandanschluss - Balkonplatte unten
Dämmstoffdicke: 80 mm
Europäische Technische Bewertung ETA-18/0189

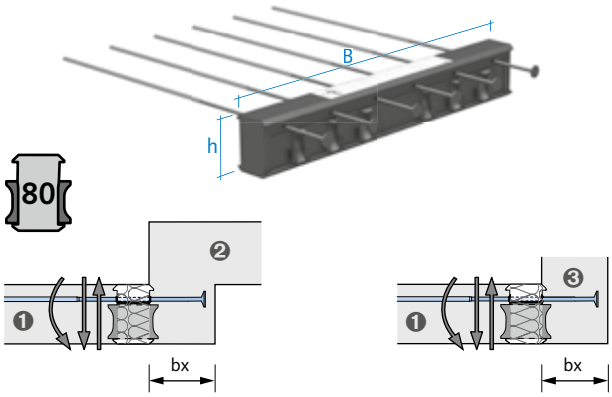

❶ Balkon
❷ Decke
❸ Wand

Artikelbezeichnung	Elementbreite [m]	Preis [EUR/Stück]
Ausführung: gemäß Katalog		
HIT-HP MVX 0403-OD	1,00	**256,10**
HIT-HP MVX 0404-OD	1,00	**259,55**
HIT-HP MVX 0504-OD	1,00	**314,15**
HIT-HP MVX 0604-OD	1,00	**342,10**
HIT-HP MVX 0804-OD	1,00	**397,90**
HIT-HP MVX 0405-OD	1,00	**304,90**
HIT-HP MVX 0505-OD	1,00	**332,85**
HIT-HP MVX 0705-OD	1,00	**388,65**
HIT-HP MVX 0805-OD	1,00	**406,30**
HIT-HP MVX 0905-OD	1,00	**444,50**
HIT-HP MVX 0606-OD	1,00	**379,35**
HIT-HP MVX 0706-OD	1,00	**405,15**
HIT-HP MVX 0806-OD	1,00	**410,50**
HIT-HP MVX 0906-OD	1,00	**463,15**
HIT-HP MVX 1006-OD	1,00	**491,05**
HIT-HP MVX 1106-OD	1,00	**519,05**
HIT-HP MVX 0807-OD	1,00	**453,90**
HIT-HP MVX 1007-OD	1,00	**503,25**
HIT-HP MVX 1008-OD	1,00	**528,50**
HIT-HP MVX 1009-OD	1,00	**547,15**
HIT-HP MVX 1210-OD	1,00	**621,65**
HIT-HP MVX 0202-OD	0,50	**206,55**
HIT-HP MVX 0402-OD	0,50	**250,60**
HIT-HP MVX 0403-OD	0,50	**257,65**
HIT-HP MVX 0503-OD	0,50	**298,25**
HIT-HP MVX 0603-OD	0,50	**327,95**
HIT-HP MVX 0605-OD	0,50	**350,80**

Artikelbezeichnung	Elementbreite [m]	Preis [EUR/Stück]
Ausführung: gemäß Katalog		
HIT-HP MVX 0202-OD	0,25	**129,50**

Weitere Varianten auf Anfrage
Standard Brandschutzklasse REI 120 (F120) **ohne Aufpreis**
Unterschiedliche Betondeckungen und Höhen
von h=16 cm bis h=25 cm **ohne Aufpreis**
Höhen von h=26 cm bis h=35 cm mit Aufpreis auf Anfrage
HP: 175 mm < bx < 330 mm
Stück pro PE: siehe Übersichtsseite am Anfang des Kapitels

Halfen Balkonanschlüsse

HIT-SP MVX-OD 035

Balkonanschluss für frei auskragende Balkone mit Momenten- und wechselseitiger Querkraftaufnahme für Höhenversatz und Wandanschluss
- Balkonplatte unten
Dämmstoffdicke: 120 mm
Europäische Technische Bewertung ETA-18/0189

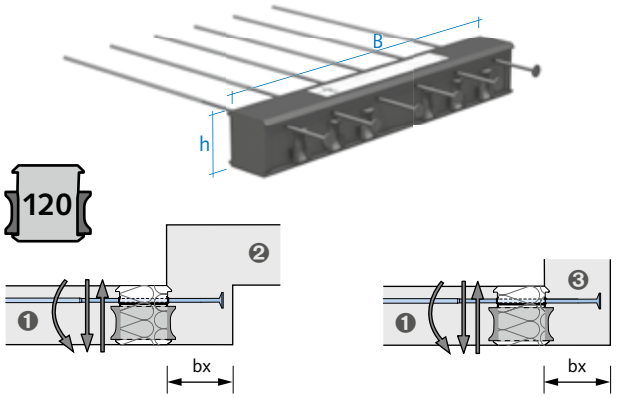

❶ Balkon
❷ Decke
❸ Wand

Artikelbezeichnung	Elementbreite [m]	Preis [EUR/Stück]
Ausführung: gemäß Katalog		
HIT-SP MVX 0403-OD	1,00	**278,80**
HIT-SP MVX 0404-OD	1,00	**281,00**
HIT-SP MVX 0504-OD	1,00	**328,80**
HIT-SP MVX 0804-OD	1,00	**438,55**
HIT-SP MVX 0505-OD	1,00	**369,55**
HIT-SP MVX 0605-OD	1,00	**400,20**
HIT-SP MVX 0705-OD	1,00	**430,85**
HIT-SP MVX 0805-OD	1,00	**461,45**
HIT-SP MVX 0905-OD	1,00	**492,15**
HIT-SP MVX 0606-OD	1,00	**423,00**
HIT-SP MVX 0806-OD	1,00	**484,35**
HIT-SP MVX 0906-OD	1,00	**514,90**
HIT-SP MVX 1006-OD	1,00	**545,55**
HIT-SP MVX 1106-OD	1,00	**576,05**
HIT-SP MVX 0807-OD	1,00	**507,10**
HIT-SP MVX 0907-OD	1,00	**520,50**
HIT-SP MVX 1007-OD	1,00	**568,35**
HIT-SP MVX 1009-OD	1,00	**607,70**
HIT-SP MVX 1209-OD	1,00	**638,45**
HIT-SP MVX 1210-OD	1,00	**698,05**
HIT-SP MVX 0202-OD	0,50	**218,90**
HIT-SP MVX 0402-OD	0,50	**278,80**
HIT-SP MVX 0403-OD	0,50	**301,35**
HIT-SP MVX 0503-OD	0,50	**331,80**
HIT-SP MVX 0605-OD	0,50	**407,40**

Artikelbezeichnung	Elementbreite [m]	Preis [EUR/Stück]
Ausführung: gemäß Katalog		
HIT-SP MVX 0101-OD	0,25	**89,30**

Weitere Varianten auf Anfrage
Standard Brandschutzklasse REI 120 (F120) **ohne Aufpreis**
Unterschiedliche Betondeckungen und Höhen
von h=16 cm bis h=25 cm **ohne Aufpreis**
Höhen von h=26 cm bis h=35 cm mit Aufpreis auf Anfrage
SP: 175 mm < bx < 290 mm
Stück pro PE: siehe Übersichtsseite am Anfang des Kapitels

Halfen Balkonanschlüsse

HIT-HP MVX-OU 035

Balkonanschluss für frei auskragende Balkone mit Momenten- und wechselseitiger Querkraftaufnahme für Höhenversatz und Wandanschluss
- Balkonplatte oben
Dämmstoffdicke: 80 mm
Europäische Technische Bewertung ETA-18/0189

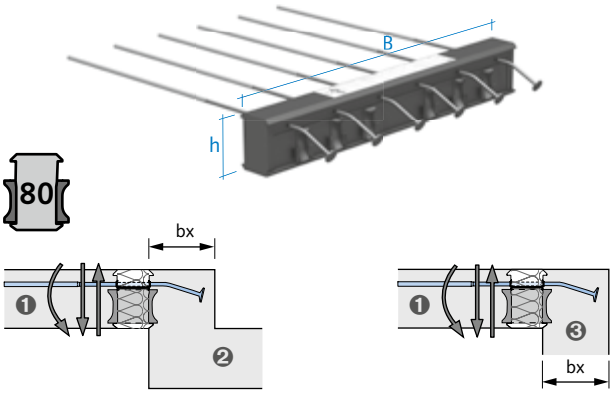

1 Balkon
2 Decke
3 Wand

Artikelbezeichnung	Elementbreite [m]	Preis [EUR/Stück]
Ausführung: gemäß Katalog		
HIT-HP MVX 0403-OU	1,00	256,10
HIT-HP MVX 0404-OU	1,00	259,55
HIT-HP MVX 0504-OU	1,00	314,15
HIT-HP MVX 0604-OU	1,00	342,10
HIT-HP MVX 0804-OU	1,00	397,90
HIT-HP MVX 0405-OU	1,00	304,90
HIT-HP MVX 0505-OU	1,00	332,85
HIT-HP MVX 0705-OU	1,00	388,65
HIT-HP MVX 0805-OU	1,00	406,30
HIT-HP MVX 0905-OU	1,00	444,50
HIT-HP MVX 0606-OU	1,00	379,35
HIT-HP MVX 0706-OU	1,00	405,15
HIT-HP MVX 0806-OU	1,00	410,50
HIT-HP MVX 0906-OU	1,00	463,15
HIT-HP MVX 1006-OU	1,00	491,05
HIT-HP MVX 1106-OU	1,00	519,05
HIT-HP MVX 0807-OU	1,00	453,90
HIT-HP MVX 1007-OU	1,00	503,25
HIT-HP MVX 1008-OU	1,00	528,50
HIT-HP MVX 1009-OU	1,00	547,15
HIT-HP MVX 1210-OU	1,00	621,65
HIT-HP MVX 0202-OU	0,50	206,55
HIT-HP MVX 0402-OU	0,50	250,60
HIT-HP MVX 0403-OU	0,50	257,65
HIT-HP MVX 0503-OU	0,50	298,25
HIT-HP MVX 0603-OU	0,50	327,95
HIT-HP MVX 0605-OU	0,50	350,80

Artikelbezeichnung	Elementbreite [m]	Preis [EUR/Stück]
Ausführung: gemäß Katalog		
HIT-HP MVX 0202-OU	0,25	129,50

Weitere Varianten auf Anfrage
Standard Brandschutzklasse REI 120 (F120) **ohne Aufpreis**
Unterschiedliche Betondeckungen und Höhen von h=16 cm bis h=25 cm **ohne Aufpreis**
Höhen von h=26 cm bis h=35 cm mit Aufpreis auf Anfrage
HP: 175 mm < bx < 330 mm
Stück pro PE: siehe Übersichtsseite am Anfang des Kapitels

Halfen Balkonanschlüsse

HIT-SP MVX-OU 035

Balkonanschluss für frei auskragende Balkone mit Momenten- und wechselseitiger Querkraftaufnahme für Höhenversatz und Wandanschluss
- Balkonplatte oben
Dämmstoffdicke: 120 mm
Europäische Technische Bewertung ETA-18/0189

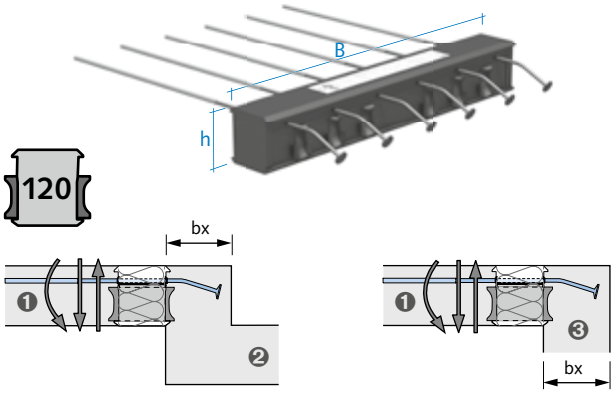

❶ Balkon
❷ Decke
❸ Wand

Artikelbezeichnung	Elementbreite [m]	Preis [EUR/Stück]
Ausführung: gemäß Katalog		
HIT-SP MVX 0403-OU	1,00	278,80
HIT-SP MVX 0404-OU	1,00	281,00
HIT-SP MVX 0504-OU	1,00	328,80
HIT-SP MVX 0804-OU	1,00	438,55
HIT-SP MVX 0505-OU	1,00	369,55
HIT-SP MVX 0605-OU	1,00	400,20
HIT-SP MVX 0705-OU	1,00	430,85
HIT-SP MVX 0805-OU	1,00	461,45
HIT-SP MVX 0905-OU	1,00	492,15
HIT-SP MVX 0606-OU	1,00	423,00
HIT-SP MVX 0806-OU	1,00	484,35
HIT-SP MVX 0906-OU	1,00	514,90
HIT-SP MVX 1006-OU	1,00	545,55
HIT-SP MVX 1106-OU	1,00	576,05
HIT-SP MVX 0807-OU	1,00	507,10
HIT-SP MVX 0907-OU	1,00	520,50
HIT-SP MVX 1007-OU	1,00	568,35
HIT-SP MVX 1009-OU	1,00	607,70
HIT-SP MVX 1209-OU	1,00	638,45
HIT-SP MVX 1210-OU	1,00	698,05
HIT-SP MVX 0202-OU	0,50	218,90
HIT-SP MVX 0402-OU	0,50	278,80
HIT-SP MVX 0403-OU	0,50	301,35
HIT-SP MVX 0503-OU	0,50	331,80
HIT-SP MVX 0605-OU	0,50	407,40

Artikelbezeichnung	Elementbreite [m]	Preis [EUR/Stück]
Ausführung: gemäß Katalog		
HIT-SP MVX 0101-OU	0,25	89,30

Weitere Varianten auf Anfrage
Standard Brandschutzklasse REI 120 (F120) **ohne Aufpreis**
Unterschiedliche Betondeckungen und Höhen von h=16 cm bis h=25 cm **ohne Aufpreis**
Höhen von h=26 cm bis h=35 cm mit Aufpreis auf Anfrage
SP: 175 mm < bx < 290 mm
Stück pro PE: siehe Übersichtsseite am Anfang des Kapitels

Halfen Balkonanschlüsse

HIT-HP MVX-OD-ES 035

Balkonanschluss für frei auskragende Balkone mit Momenten- und wechselseitiger Querkraftaufnahme für Höhenversatz und Wandanschluss - Balkonplatte unten
Dämmstoffdicke: 80 mm
Europäische Technische Bewertung ETA-18/0189

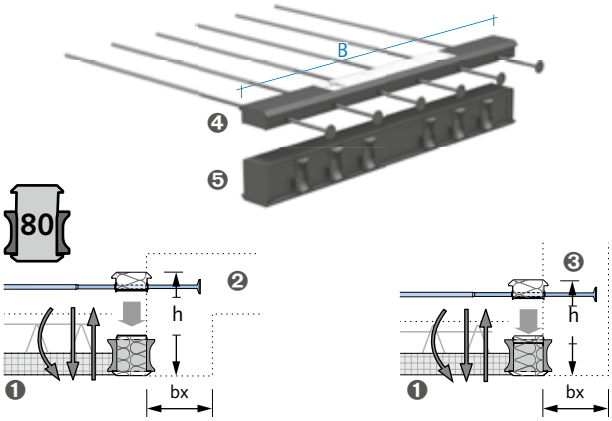

1 Balkon
2 Decke
3 Wand
4 TB-Box
5 CSB-Box

Artikelbezeichnung	Elementbreite [m]	Preis [EUR/Stück]
Ausführung: gemäß Katalog		
HIT-HP MVX 0403-OD-ES	1,00	256,10
HIT-HP MVX 0404-OD-ES	1,00	259,55
HIT-HP MVX 0504-OD-ES	1,00	314,15
HIT-HP MVX 0604-OD-ES	1,00	342,10
HIT-HP MVX 0804-OD-ES	1,00	397,90
HIT-HP MVX 0405-OD-ES	1,00	304,90
HIT-HP MVX 0505-OD-ES	1,00	332,85
HIT-HP MVX 0705-OD-ES	1,00	388,65
HIT-HP MVX 0805-OD-ES	1,00	406,30
HIT-HP MVX 0905-OD-ES	1,00	444,50
HIT-HP MVX 0606-OD-ES	1,00	379,35
HIT-HP MVX 0706-OD-ES	1,00	405,15
HIT-HP MVX 0806-OD-ES	1,00	410,50
HIT-HP MVX 0906-OD-ES	1,00	463,15
HIT-HP MVX 1006-OD-ES	1,00	491,05
HIT-HP MVX 1106-OD-ES	1,00	519,05
HIT-HP MVX 0807-OD-ES	1,00	453,90
HIT-HP MVX 1007-OD-ES	1,00	503,25
HIT-HP MVX 1008-OD-ES	1,00	528,50
HIT-HP MVX 1009-OD-ES	1,00	547,15
HIT-HP MVX 1210-OD-ES	1,00	621,65
HIT-HP MVX 0202-OD-ES	0,50	206,55
HIT-HP MVX 0402-OD-ES	0,50	250,60
HIT-HP MVX 0403-OD-ES	0,50	257,65
HIT-HP MVX 0503-OD-ES	0,50	298,25
HIT-HP MVX 0603-OD-ES	0,50	327,95
HIT-HP MVX 0605-OD-ES	0,50	350,80

Artikelbezeichnung	Elementbreite [m]	Preis [EUR/Stück]
Ausführung: gemäß Katalog		
HIT-HP MVX 0202-OD-ES	0,25	129,50

Weitere Varianten auf Anfrage
Standard Brandschutzklasse REI 120 (F120) **ohne Aufpreis**
Unterschiedliche Betondeckungen und Höhen
von h=16 cm bis h=25 cm **ohne Aufpreis**
Höhen von h=26 cm bis h=35 cm mit Aufpreis auf Anfrage
HP: 175 mm < bx < 330 mm
Stück pro PE: siehe Übersichtsseite am Anfang des Kapitels

Halfen Balkonanschlüsse

HIT-SP MVX-OD-ES 035

Balkonanschluss für frei auskragende Balkone mit Momenten- und wechselseitiger Querkraftaufnahme für Höhenversatz und Wandanschluss - Balkonplatte unten
Dämmstoffdicke: 120 mm
Europäische Technische Bewertung ETA-18/0189

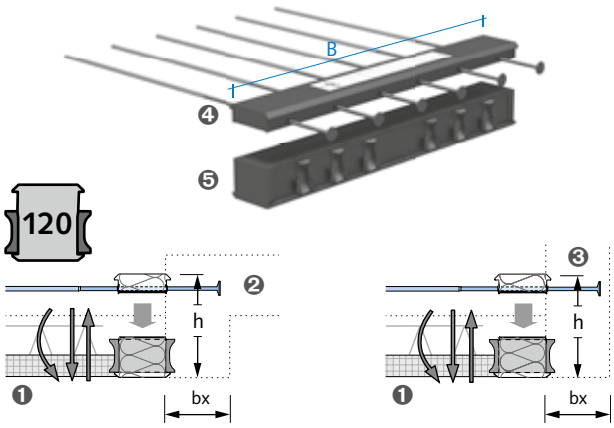

❶ Balkon
❷ Decke
❸ Wand
❹ TB-Box
❺ CSB-Box

Artikelbezeichnung	Elementbreite [m]	Preis [EUR/Stück]
Ausführung: gemäß Katalog		
HIT-SP MVX 0403-OD-ES	1,00	278,80
HIT-SP MVX 0404-OD-ES	1,00	281,00
HIT-SP MVX 0504-OD-ES	1,00	328,80
HIT-SP MVX 0804-OD-ES	1,00	438,55
HIT-SP MVX 0505-OD-ES	1,00	369,55
HIT-SP MVX 0605-OD-ES	1,00	400,20
HIT-SP MVX 0705-OD-ES	1,00	430,85
HIT-SP MVX 0805-OD-ES	1,00	461,45
HIT-SP MVX 0905-OD-ES	1,00	492,15
HIT-SP MVX 0606-OD-ES	1,00	423,00
HIT-SP MVX 0806-OD-ES	1,00	484,35
HIT-SP MVX 0906-OD-ES	1,00	514,90
HIT-SP MVX 1006-OD-ES	1,00	545,55
HIT-SP MVX 1106-OD-ES	1,00	576,05
HIT-SP MVX 0807-OD-ES	1,00	507,10
HIT-SP MVX 0907-OD-ES	1,00	520,50
HIT-SP MVX 1007-OD-ES	1,00	568,35
HIT-SP MVX 1009-OD-ES	1,00	607,70
HIT-SP MVX 1209-OD-ES	1,00	638,45
HIT-SP MVX 1210-OD-ES	1,00	698,05
HIT-SP MVX 0202-OD-ES	0,50	218,90
HIT-SP MVX 0402-OD-ES	0,50	278,80
HIT-SP MVX 0403-OD-ES	0,50	301,35
HIT-SP MVX 0503-OD-ES	0,50	331,80
HIT-SP MVX 0605-OD-ES	0,50	407,40

Artikelbezeichnung	Elementbreite [m]	Preis [EUR/Stück]
Ausführung: gemäß Katalog		
HIT-SP MVX 0101-OD-ES	0,25	89,30

Weitere Varianten auf Anfrage
Standard Brandschutzklasse REI 120 (F120) **ohne Aufpreis**
Unterschiedliche Betondeckungen und Höhen
von h=16 cm bis h=25 cm **ohne Aufpreis**
Höhen von h=26 cm bis h=35 cm mit Aufpreis auf Anfrage
SP: 175 mm < bx < 290 mm
Stück pro PE: siehe Übersichtsseite am Anfang des Kapitels

Halfen Balkonanschlüsse

HIT-HP MVX-OU-ES 035

Balkonanschluss für frei auskragende Balkone mit Momenten- und wechselseitiger Querkraftaufnahme für Höhenversatz und Wandanschluss - Balkonplatte oben
Dämmstoffdicke: 80 mm
Europäische Technische Bewertung ETA-18/0189

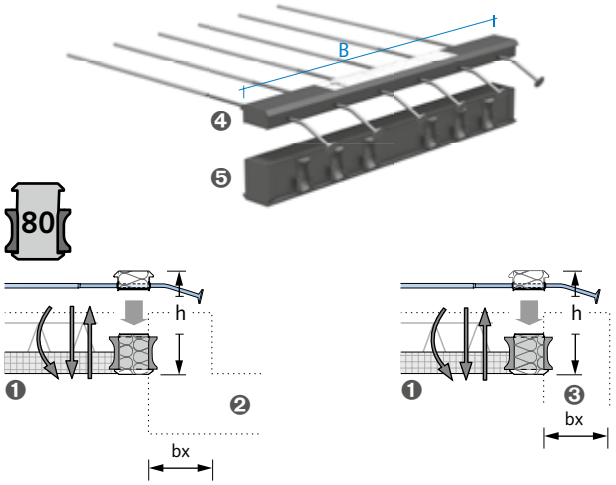

1 Balkon
2 Decke
3 Wand
4 TB-Box
5 CSB-Box

Artikelbezeichnung	Elementbreite [m]	Preis [EUR/Stück]
Ausführung: gemäß Katalog		
HIT-HP MVX 0403-OU-ES	1,00	**256,10**
HIT-HP MVX 0404-OU-ES	1,00	**259,55**
HIT-HP MVX 0504-OU-ES	1,00	**314,15**
HIT-HP MVX 0604-OU-ES	1,00	**342,10**
HIT-HP MVX 0804-OU-ES	1,00	**397,90**
HIT-HP MVX 0405-OU-ES	1,00	**304,90**
HIT-HP MVX 0505-OU-ES	1,00	**332,85**
HIT-HP MVX 0705-OU-ES	1,00	**388,65**
HIT-HP MVX 0805-OU-ES	1,00	**406,30**
HIT-HP MVX 0905-OU-ES	1,00	**444,50**
HIT-HP MVX 0606-OU-ES	1,00	**379,35**
HIT-HP MVX 0706-OU-ES	1,00	**405,15**
HIT-HP MVX 0806-OU-ES	1,00	**410,50**
HIT-HP MVX 0906-OU-ES	1,00	**463,15**
HIT-HP MVX 1006-OU-ES	1,00	**491,05**
HIT-HP MVX 1106-OU-ES	1,00	**519,05**
HIT-HP MVX 0807-OU-ES	1,00	**453,90**
HIT-HP MVX 1007-OU-ES	1,00	**503,25**
HIT-HP MVX 1008-OU-ES	1,00	**528,50**
HIT-HP MVX 1009-OU-ES	1,00	**547,15**
HIT-HP MVX 1210-OU-ES	1,00	**621,65**
HIT-HP MVX 0202-OU-ES	0,50	**206,55**
HIT-HP MVX 0402-OU-ES	0,50	**250,60**
HIT-HP MVX 0403-OU-ES	0,50	**257,65**
HIT-HP MVX 0503-OU-ES	0,50	**298,25**
HIT-HP MVX 0603-OU-ES	0,50	**327,95**
HIT-HP MVX 0605-OU-ES	0,50	**350,80**

Artikelbezeichnung	Elementbreite [m]	Preis [EUR/Stück]
Ausführung: gemäß Katalog		
HIT-HP MVX 0202-OU-ES	0,25	**129,50**

Weitere Varianten auf Anfrage
Standard Brandschutzklasse REI 120 (F120) **ohne Aufpreis**
Unterschiedliche Betondeckungen und Höhen
von h=16 cm bis h=25 cm **ohne Aufpreis**
Höhen von h=26 cm bis h=35 cm mit Aufpreis auf Anfrage
HP: 175 mm < bx < 330 mm
Stück pro PE: siehe Übersichtsseite am Anfang des Kapitels

Halfen Balkonanschlüsse

HIT-SP MVX-OU-ES 035

Balkonanschluss für frei auskragende Balkone mit Momenten- und wechselseitiger Querkraftaufnahme für Höhenversatz und Wandanschluss - Balkonplatte oben
Dämmstoffdicke: 120 mm
Europäische Technische Bewertung ETA-18/0189

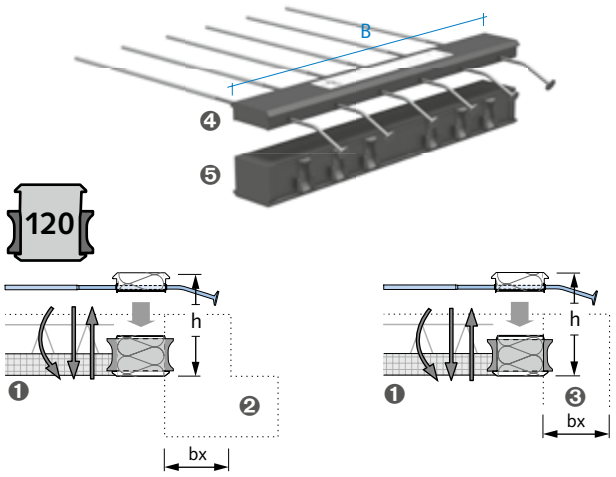

❶ Balkon
❷ Decke
❸ Wand
❹ TB-Box
❺ CSB-Box

Artikelbezeichnung	Elementbreite [m]	Preis [EUR/Stück]
Ausführung: gemäß Katalog		
HIT-SP MVX 0403-OU-ES	1,00	278,80
HIT-SP MVX 0404-OU-ES	1,00	281,00
HIT-SP MVX 0504-OU-ES	1,00	328,80
HIT-SP MVX 0804-OU-ES	1,00	438,55
HIT-SP MVX 0505-OU-ES	1,00	369,55
HIT-SP MVX 0605-OU-ES	1,00	400,20
HIT-SP MVX 0705-OU-ES	1,00	430,85
HIT-SP MVX 0805-OU-ES	1,00	461,45
HIT-SP MVX 0905-OU-ES	1,00	492,15
HIT-SP MVX 0606-OU-ES	1,00	423,00
HIT-SP MVX 0806-OU-ES	1,00	484,35
HIT-SP MVX 0906-OU-ES	1,00	514,90
HIT-SP MVX 1006-OU-ES	1,00	545,55
HIT-SP MVX 1106-OU-ES	1,00	576,05
HIT-SP MVX 0807-OU-ES	1,00	507,10
HIT-SP MVX 0907-OU-ES	1,00	520,50
HIT-SP MVX 1007-OU-ES	1,00	568,35
HIT-SP MVX 1009-OU-ES	1,00	607,70
HIT-SP MVX 1209-OU-ES	1,00	638,45
HIT-SP MVX 1210-OU-ES	1,00	698,05
HIT-SP MVX 0202-OU-ES	0,50	218,90
HIT-SP MVX 0402-OU-ES	0,50	278,80
HIT-SP MVX 0403-OU-ES	0,50	301,35
HIT-SP MVX 0503-OU-ES	0,50	331,80
HIT-SP MVX 0605-OU-ES	0,50	407,40

Artikelbezeichnung	Elementbreite [m]	Preis [EUR/Stück]
Ausführung: gemäß Katalog		
HIT-SP MVX 0101-OU-ES	0,25	89,30

Weitere Varianten auf Anfrage
Standard Brandschutzklasse REI 120 (F120) **ohne Aufpreis**
Unterschiedliche Betondeckungen und Höhen
von h=16 cm bis h=25 cm **ohne Aufpreis**
Höhen von h=26 cm bis h=35 cm mit Aufpreis auf Anfrage
SP: 175 mm < bx < 290 mm
Stück pro PE: siehe Übersichtsseite am Anfang des Kapitels

Halfen Balkonanschlüsse

HIT-HP MVXL 035

Balkonanschluss für frei auskragende Balkone mit Momenten- und hoher wechselseitiger Querkraftaufnahme
Dämmstoffdicke: 80 mm
Europäische Technische Bewertung ETA-18/0189

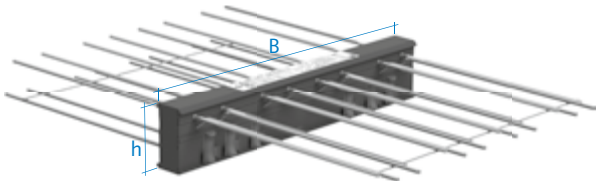

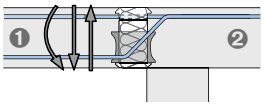

1 Balkon
2 Decke

Artikelbezeichnung	Elementbreite [m]	Preis [EUR/Stück]
Ausführung: gemäß Katalog		
HIT-HP MVXL 1208-...-0610	1,00	**804,20**
HIT-HP MVXL 1208-...-0810	1,00	**835,35**
HIT-HP MVXL 1408-...-0610	1,00	**845,05**
HIT-HP MVXL 1408-...-0810	1,00	**876,20**
HIT-HP MVXL 1809-...-0410	1,00	**922,40**
HIT-HP MVXL 1809-...-0612	1,00	**1011,60**
HIT-HP MVXL 0604-...-0310	0,50	**414,80**
HIT-HP MVXL 0604-...-0410	0,50	**430,25**
HIT-HP MVXL 0704-...-0310	0,50	**435,15**
HIT-HP MVXL 0704-...-0410	0,50	**450,70**

Weitere Varianten auf Anfrage
Standard Brandschutzklasse REI 120 (F120) **ohne Aufpreis**
Unterschiedliche Betondeckungen und Höhen von h=16 cm bis h=25 cm **ohne Aufpreis**
Höhen von h=26 cm bis h=35 cm mit Aufpreis auf Anfrage
Stück pro PE: siehe Übersichtsseite am Anfang des Kapitels

HIT-SP MVXL 035

Balkonanschluss für frei auskragende Balkone mit Momenten- und hoher wechselseitiger Querkraftaufnahme
Dämmstoffdicke: 120 mm
Europäische Technische Bewertung ETA-18/0189

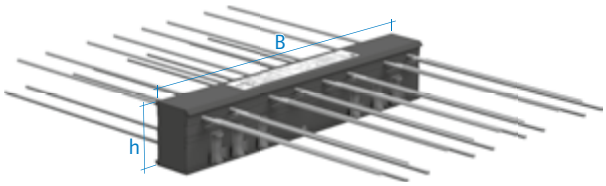

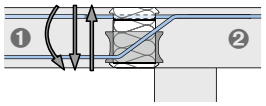

1 Balkon
2 Decke

Artikelbezeichnung	Elementbreite [m]	Preis [EUR/Stück]
Ausführung: gemäß Katalog		
HIT-SP MVXL 1006-...-1010	1,00	**824,50**
HIT-SP MVXL 1006-...-1012	1,00	**925,15**
HIT-SP MVXL 1208-...-1010	1,00	**928,60**
HIT-SP MVXL 1208-...-1012	1,00	**1029,30**
HIT-SP MVXL 0503-...-0510	0,50	**425,40**
HIT-SP MVXL 0503-...-0512	0,50	**475,70**
HIT-SP MVXL 0604-...-0510	0,50	**477,45**
HIT-SP MVXL 0604-...-0512	0,50	**527,80**

Weitere Varianten auf Anfrage
Standard Brandschutzklasse REI 120 (F120) **ohne Aufpreis**
Unterschiedliche Betondeckungen und Höhen von h=16 cm bis h=25 cm **ohne Aufpreis**
Höhen von h=26 cm bis h=35 cm mit Aufpreis auf Anfrage
Stück pro PE: siehe Übersichtsseite am Anfang des Kapitels

Halfen Balkonanschlüsse

HIT-HP MVX-COR, Breite 0,50 m — 035

Typengeprüfter Balkonanschluss für frei auskragende Balkone über Außenecken,
mit Momenten- und wechselseitiger Querkraftaufnahme
bestehend aus drei Teilelementen
Dämmstoffdicke: 80 mm
Europäische Technische Bewertung ETA-18/0189

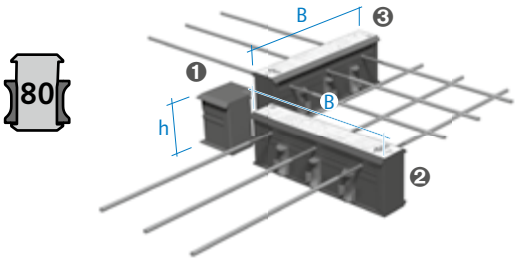

❶ HIT-HP FK-COR - Eckfüllkörper
❷ Standard HIT-HP MVX - c_v = 30/35 mm
❸ Standard HIT-HP MVX - c_v = 50 mm

Artikelbezeichnung	Elementbreite [m]	Preis [EUR/Stück]
Ausführung: gemäß Katalog		
HIT-HP MVX - c_v = 30/35 mm	1,00 / 0,50	auf Anfrage
HIT-HP MVX - c_v = 50 mm	1,00 / 0,50	auf Anfrage
HIT-HP MVX FK-COR	0,13 x 0,13	auf Anfrage

Weitere Varianten auf Anfrage
Standard Brandschutzklasse REI 120 (F120) **ohne Aufpreis**
Unterschiedliche Betondeckungen und Höhen
von h=18 cm bis h=25 cm **ohne Aufpreis**
Höhen von h=26 cm bis h=35 cm mit Aufpreis auf Anfrage
Stück pro PE: siehe Übersichtsseite am Anfang des Kapitels

HIT-SP MVX-COR, Breite 0,50 m — 035

Typengeprüfter Balkonanschluss für frei auskragende Balkone über Außenecken,
mit Momenten- und wechselseitiger Querkraftaufnahme
bestehend aus drei Teilelementen
Dämmstoffdicke: 120 mm
Europäische Technische Bewertung ETA-18/0189

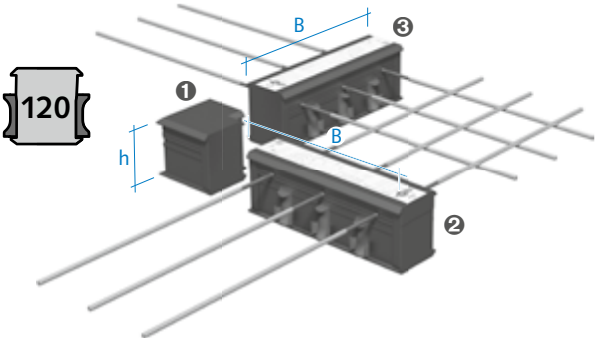

❶ HIT-SP FK-COR - Eckfüllkörper
❷ Standard HIT-SP MVX - c_v = 30/35 mm
❸ Standard HIT-SP MVX - c_v = 50 mm

Artikelbezeichnung	Elementbreite [m]	Preis [EUR/Stück]
Ausführung: gemäß Katalog		
HIT-SP MVX - c_v = 30/35 mm	1,00 / 0,50	auf Anfrage
HIT-SP MVX - c_v = 50 mm	1,00 / 0,50	auf Anfrage
HIT-SP MVX FK-COR	0,13 x 0,13	auf Anfrage

Weitere Varianten auf Anfrage
Standard Brandschutzklasse REI 120 (F120) **ohne Aufpreis**
Unterschiedliche Betondeckungen und Höhen
von h=18 cm bis h=25 cm **ohne Aufpreis**
Höhen von h=26 cm bis h=35 cm mit Aufpreis auf Anfrage
Stück pro PE: siehe Übersichtsseite am Anfang des Kapitels

Halfen Balkonanschlüsse

HIT-HP ZVX 035

Gelenkiger Anschluss für gestützte Balkone und Loggiaplatten mit Querkraftaufnahme
Dämmstoffdicke: 80 mm
Europäische Technische Bewertung ETA-18/0189

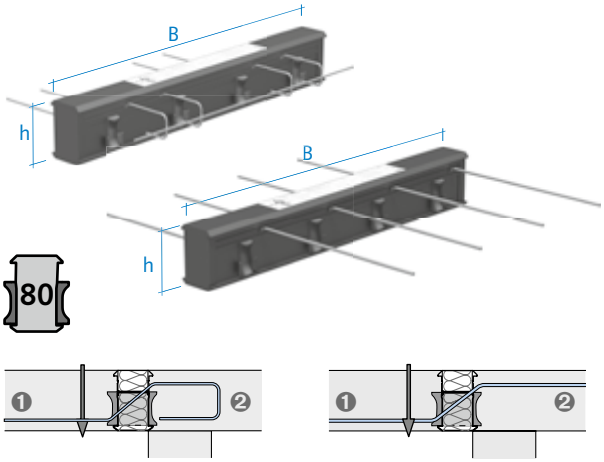

1 Balkon
2 Decke

Artikelbezeichnung	Elementbreite [m]	Preis [EUR/Stück]
Ausführung: gemäß Katalog		
HIT-HP ZVX 0202-...-06	1,00	126,65
HIT-HP ZVX 0302-...-06	1,00	130,20
HIT-HP ZVX 0402-...-06	1,00	141,15
HIT-HP ZVX 0502-...-06	1,00	144,05
HIT-HP ZVX 0602-...-06	1,00	151,00
HIT-HP ZVX 0702-...-06	1,00	158,00
HIT-HP ZVX 0802-...-06	1,00	164,85
HIT-HP ZVX 0203-...-06	1,00	146,40
HIT-HP ZVX 0303-...-06	1,00	152,15
HIT-HP ZVX 0403-...-06	1,00	154,80
HIT-HP ZVX 0503-...-06	1,00	161,65
HIT-HP ZVX 0603-...-06	1,00	168,65
HIT-HP ZVX 0703-...-06	1,00	175,60
HIT-HP ZVX 0404-...-06	1,00	172,30
HIT-HP ZVX 0604-...-06	1,00	186,30
HIT-HP ZVX 0804-...-06	1,00	200,10
HIT-HP ZVX 0202-...-08	1,00	141,90
HIT-HP ZVX 0402-...-08	1,00	174,50
HIT-HP ZVX 0502-...-08	1,00	190,75
HIT-HP ZVX 0602-...-08	1,00	207,00
HIT-HP ZVX 0403-...-08	1,00	192,15
HIT-HP ZVX 0503-...-08	1,00	208,35
HIT-HP ZVX 0804-...-08	1,00	274,70
HIT-HP ZVX 0402-...-10	1,00	194,15
HIT-HP ZVX 0403-...-10	1,00	211,70
HIT-HP ZVX 0503-...-10	1,00	233,05
HIT-HP ZVX 0404-...-10	1,00	229,30
HIT-HP ZVX 0604-...-10	1,00	271,60
HIT-HP ZVX 0804-...-10	1,00	314,05
HIT-HP ZVX 0806-...-10	1,00	349,25

Artikelbezeichnung	Elementbreite [m]	Preis [EUR/Stück]
Ausführung: gemäß Katalog		
HIT-HP ZVX 0503-...-12	1,00	255,70
HIT-HP ZVX 0404-...-12	1,00	244,95
HIT-HP ZVX 0604-...-12	1,00	292,05
HIT-HP ZVX 0406-...-12	1,00	274,05
HIT-HP ZVX 0606-...-12	1,00	321,15
HIT-HP ZVX 0806-...-12	1,00	368,40
HIT-HP ZVX 0101-...-06	0,50	93,25
HIT-HP ZVX 0201-...-06	0,50	127,60
HIT-HP ZVX 0301-...-06	0,50	137,70
HIT-HP ZVX 0401-...-06	0,50	152,70
HIT-HP ZVX 0202-...-06	0,50	136,25
HIT-HP ZVX 0302-...-06	0,50	144,15
HIT-HP ZVX 0402-...-06	0,50	158,65
HIT-HP ZVX 0101-...-08	0,50	102,75
HIT-HP ZVX 0201-...-08	0,50	128,40
HIT-HP ZVX 0301-...-08	0,50	146,10
HIT-HP ZVX 0202-...-08	0,50	146,70
HIT-HP ZVX 0302-...-08	0,50	154,50
HIT-HP ZVX 0402-...-08	0,50	170,40
HIT-HP ZVX 0201-...-10	0,50	129,20
HIT-HP ZVX 0202-...-10	0,50	146,40
HIT-HP ZVX 0302-...-10	0,50	166,10
HIT-HP ZVX 0402-...-10	0,50	186,40
HIT-HP ZVX 0303-...-10	0,50	186,80
HIT-HP ZVX 0202-...-12	0,50	152,90
HIT-HP ZVX 0302-...-12	0,50	176,45
HIT-HP ZVX 0203-...-12	0,50	166,10
HIT-HP ZVX 0303-...-12	0,50	193,75
HIT-HP ZVX 0403-...-12	0,50	217,60
HIT-HP ZVX 0202-...-08	0,33	119,70
HIT-HP ZVX 0302-...-08	0,33	135,90
HIT-HP ZVX 0202-...-10	0,33	129,50
HIT-HP ZVX 0302-...-10	0,33	150,65
HIT-HP ZVX 0202-...-12	0,33	134,35
HIT-HP ZVX 0302-...-12	0,33	157,90
HIT-HP ZVX 0101-...-06	0,25	61,65
HIT-HP ZVX 0201-...-06	0,25	68,50
HIT-HP ZVX 0101-...-08	0,25	70,90
HIT-HP ZVX 0201-...-08	0,25	87,15
HIT-HP ZVX 0201-...-10	0,25	105,35

Weitere Varianten auf Anfrage
Standard Brandschutzklasse REI 120 (F120) **ohne Aufpreis**
Unterschiedliche Höhen von h=16 cm bis h=25 cm **ohne Aufpreis**
Höhen von h=26 cm bis h=35 cm mit Aufpreis auf Anfrage
Stück pro PE: siehe Übersichtsseite am Anfang des Kapitels

Halfen Balkonanschlüsse

HIT-SP ZVX 035

Gelenkiger Anschluss für gestützte Balkone und Loggiaplatten mit Querkraftaufnahme
Dämmstoffdicke: 120 mm
Europäische Technische Bewertung ETA-18/0189

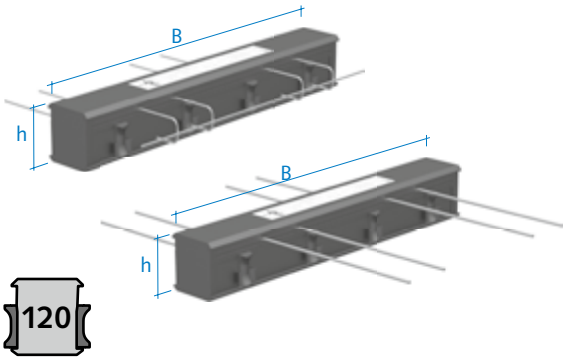

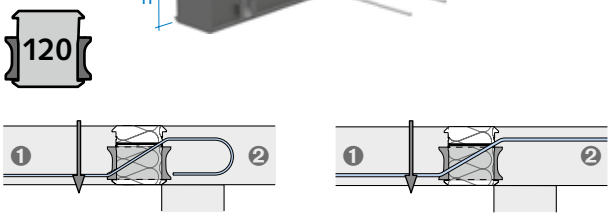

❶ Balkon
❷ Decke

Artikelbezeichnung	Elementbreite [m]	Preis [EUR/Stück]
Ausführung: gemäß Katalog		
HIT-SP ZVX 0202-...-06	1,00	143,35
HIT-SP ZVX 0302-...-06	1,00	148,30
HIT-SP ZVX 0402-...-06	1,00	152,70
HIT-SP ZVX 0502-...-06	1,00	163,65
HIT-SP ZVX 0602-...-06	1,00	174,50
HIT-SP ZVX 0702-...-06	1,00	185,30
HIT-SP ZVX 0203-...-06	1,00	153,65
HIT-SP ZVX 0303-...-06	1,00	159,50
HIT-SP ZVX 0403-...-06	1,00	170,40
HIT-SP ZVX 0503-...-06	1,00	181,25
HIT-SP ZVX 0603-...-06	1,00	192,15
HIT-SP ZVX 0703-...-06	1,00	200,70
HIT-SP ZVX 0803-...-06	1,00	213,80
HIT-SP ZVX 0402-...-08	1,00	170,85
HIT-SP ZVX 0602-...-08	1,00	204,90
HIT-SP ZVX 0403-...-08	1,00	190,65
HIT-SP ZVX 0503-...-08	1,00	206,55
HIT-SP ZVX 0604-...-08	1,00	239,95
HIT-SP ZVX 0804-...-08	1,00	271,85
HIT-SP ZVX 0402-...-10	1,00	211,90
HIT-SP ZVX 0403-...-10	1,00	218,90
HIT-SP ZVX 0503-...-10	1,00	237,75
HIT-SP ZVX 0404-...-10	1,00	236,95
HIT-SP ZVX 0604-...-10	1,00	272,55
HIT-SP ZVX 0804-...-10	1,00	315,35
HIT-SP ZVX 0806-...-10	1,00	350,30

Artikelbezeichnung	Elementbreite [m]	Preis [EUR/Stück]
Ausführung: gemäß Katalog		
HIT-SP ZVX 0202-...-06	1,00	143,35
HIT-SP ZVX 0302-...-06	1,00	148,30
HIT-SP ZVX 0402-...-06	1,00	152,70
HIT-SP ZVX 0502-...-06	1,00	163,65
HIT-SP ZVX 0602-...-06	1,00	174,50
HIT-SP ZVX 0702-...-06	1,00	185,30
HIT-SP ZVX 0203-...-06	1,00	153,65
HIT-SP ZVX 0303-...-06	1,00	159,50
HIT-SP ZVX 0403-...-06	1,00	170,40
HIT-SP ZVX 0503-...-06	1,00	181,25
HIT-SP ZVX 0603-...-06	1,00	192,15
HIT-SP ZVX 0703-...-06	1,00	200,70
HIT-SP ZVX 0803-...-06	1,00	213,80
HIT-SP ZVX 0402-...-08	1,00	170,85
HIT-SP ZVX 0602-...-08	1,00	204,90
HIT-SP ZVX 0403-...-08	1,00	190,65
HIT-SP ZVX 0503-...-08	1,00	206,55
HIT-SP ZVX 0604-...-08	1,00	239,95
HIT-SP ZVX 0804-...-08	1,00	271,85
HIT-SP ZVX 0402-...-10	1,00	211,90
HIT-SP ZVX 0403-...-10	1,00	218,90
HIT-SP ZVX 0503-...-10	1,00	237,75
HIT-SP ZVX 0404-...-10	1,00	236,95
HIT-SP ZVX 0604-...-10	1,00	272,55
HIT-SP ZVX 0804-...-10	1,00	315,35
HIT-SP ZVX 0806-...-10	1,00	350,30
HIT-SP ZVX 0604-...-12	1,00	282,95
HIT-SP ZVX 0406-...-12	1,00	271,85
HIT-SP ZVX 0606-...-12	1,00	318,05
HIT-SP ZVX 0806-...-12	1,00	364,25
HIT-SP ZVX 0201-...-06	0,50	125,40
HIT-SP ZVX 0301-...-06	0,50	140,30
HIT-SP ZVX 0201-...-08	0,50	133,40
HIT-SP ZVX 0301-...-08	0,50	147,00
HIT-SP ZVX 0302-...-08	0,50	148,50
HIT-SP ZVX 0402-...-08	0,50	172,75
HIT-SP ZVX 0201-...-10	0,50	137,10
HIT-SP ZVX 0202-...-10	0,50	144,60
HIT-SP ZVX 0302-...-10	0,50	166,00
HIT-SP ZVX 0402-...-10	0,50	187,30
HIT-SP ZVX 0403-...-10	0,50	197,90
HIT-SP ZVX 0203-...-12	0,50	165,55
HIT-SP ZVX 0303-...-12	0,50	188,60
HIT-SP ZVX 0403-...-12	0,50	211,80
HIT-SP ZVX 0202-...-08	0,33	126,30
HIT-SP ZVX 0302-...-08	0,33	142,25
HIT-SP ZVX 0202-...-10	0,33	137,20
HIT-SP ZVX 0302-...-10	0,33	158,55
HIT-SP ZVX 0302-...-12	0,33	163,75
HIT-SP ZVX 0201-...-08	0,25	101,35
HIT-SP ZVX 0201-...-10	0,25	112,25

Weitere Varianten auf Anfrage
Standard Brandschutzklasse REI 120 (F120) **ohne Aufpreis**
Unterschiedliche Höhen von h=16 cm bis h=25 cm **ohne Aufpreis**
Höhen von h=26 cm bis h=35 cm mit Aufpreis auf Anfrage
Stück pro PE: siehe Übersichtsseite am Anfang des Kapitels

Halfen Balkonanschlüsse

HIT-HP ZVX, ohne CSB-Lager 035

Zwängungsfreier, gelenkiger Anschluss für gestützte Balkone und Loggiaplatten mit Querkraftaufnahme
Dämmstoffdicke: 80 mm
Europäische Technische Bewertung ETA-18/0189

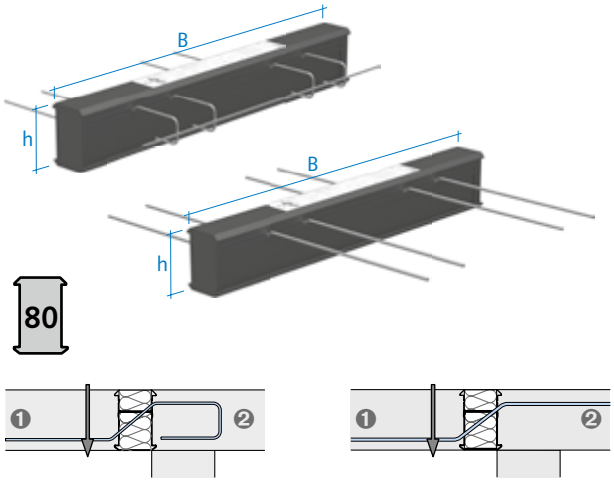

1 Balkon
2 Decke

Artikelbezeichnung	Elementbreite [m]	Preis [EUR/Stück]
Ausführung: gemäß Katalog		
HIT-HP ZVX 0400-...-06	1,00	86,95
HIT-HP ZVX 0500-...-06	1,00	108,95
HIT-HP ZVX 0600-...-06	1,00	113,50
HIT-HP ZVX 0700-...-06	1,00	122,80
HIT-HP ZVX 0800-...-06	1,00	143,45
HIT-HP ZVX 0900-...-06	1,00	146,90
HIT-HP ZVX 1000-...-06	1,00	149,35
HIT-HP ZVX 1100-...-06	1,00	150,55
HIT-HP ZVX 1200-...-06	1,00	157,55
HIT-HP ZVX 0600-...-08	1,00	152,25
HIT-HP ZVX 0700-...-08	1,00	181,45
HIT-HP ZVX 0800-...-08	1,00	185,75
HIT-HP ZVX 0900-...-08	1,00	220,60
HIT-HP ZVX 1000-...-08	1,00	224,55
HIT-HP ZVX 1200-...-08	1,00	250,80
HIT-HP ZVX 0600-...-10	1,00	182,10
HIT-HP ZVX 0700-...-10	1,00	222,55
HIT-HP ZVX 0800-...-10	1,00	238,10
HIT-HP ZVX 1000-...-10	1,00	291,80
HIT-HP ZVX 1200-...-10	1,00	348,70
HIT-HP ZVX 0600-...-12	1,00	196,75
HIT-HP ZVX 0700-...-12	1,00	239,20
HIT-HP ZVX 0800-...-12	1,00	244,25
HIT-HP ZVX 1000-...-12	1,00	304,90
HIT-HP ZVX 1200-...-12	1,00	357,25

Artikelbezeichnung	Elementbreite [m]	Preis [EUR/Stück]
Ausführung: gemäß Katalog		
HIT-HP ZVX 0200-...-06	0,50	59,10
HIT-HP ZVX 0300-...-06	0,50	63,25
HIT-HP ZVX 0400-...-06	0,50	78,90
HIT-HP ZVX 0500-...-06	0,50	82,85
HIT-HP ZVX 0600-...-06	0,50	89,90
HIT-HP ZVX 0300-...-08	0,50	82,70
HIT-HP ZVX 0400-...-08	0,50	88,20
HIT-HP ZVX 0500-...-08	0,50	151,85
HIT-HP ZVX 0600-...-08	0,50	130,70
HIT-HP ZVX 0200-...-10	0,50	90,75
HIT-HP ZVX 0300-...-10	0,50	112,35
HIT-HP ZVX 0400-...-10	0,50	128,50
HIT-HP ZVX 0600-...-10	0,50	176,00
HIT-HP ZVX 0300-...-12	0,50	117,40
HIT-HP ZVX 0400-...-12	0,50	129,20
HIT-HP ZVX 0500-...-12	0,50	186,90
HIT-HP ZVX 0600-...-12	0,50	188,60
HIT-HP ZVX 0300-...-08	0,33	100,85
HIT-HP ZVX 0400-...-08	0,33	117,10
HIT-HP ZVX 0500-...-08	0,33	133,30
HIT-HP ZVX 0300-...-10	0,33	115,45
HIT-HP ZVX 0400-...-10	0,33	136,75
HIT-HP ZVX 0500-...-10	0,33	157,90
HIT-HP ZVX 0300-...-12	0,33	122,70
HIT-HP ZVX 0400-...-12	0,33	146,25
HIT-HP ZVX 0100-...-06	0,25	38,45
HIT-HP ZVX 0200-...-06	0,25	44,25
HIT-HP ZVX 0300-...-06	0,25	59,35
HIT-HP ZVX 0200-...-08	0,25	63,25
HIT-HP ZVX 0300-...-08	0,25	68,50
HIT-HP ZVX 0200-...-10	0,25	69,30
HIT-HP ZVX 0300-...-10	0,25	94,05

Weitere Varianten auf Anfrage
Standard Brandschutzklasse REI 120 (F120) **ohne Aufpreis**
Unterschiedliche Höhen von h=16 cm bis h=25 cm **ohne Aufpreis**
Höhen von h=26 cm bis h=35 cm mit Aufpreis auf Anfrage
Stück pro PE: siehe Übersichtsseite am Anfang des Kapitels

Halfen Balkonanschlüsse

HIT-SP ZVX, ohne CSB-Lager 035

Zwängungsfreier, gelenkiger Anschluss für gestützte Balkone und Loggiaplatten mit Querkraftaufnahme
Dämmstoffdicke: 120 mm
Europäische Technische Bewertung ETA-18/0189

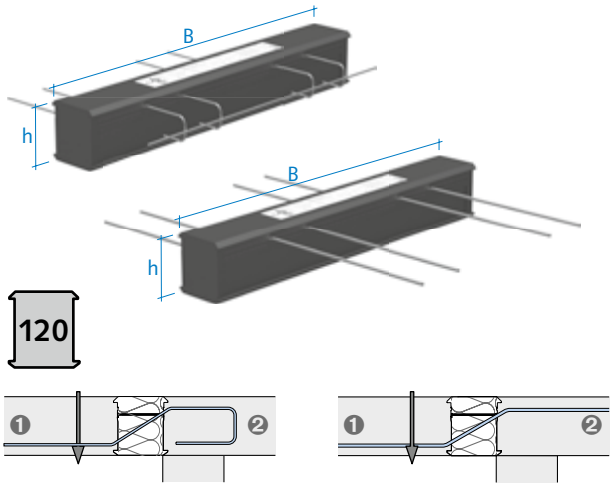

1 Balkon
2 Decke

Artikelbezeichnung	Elementbreite [m]	Preis [EUR/Stück]
Ausführung: gemäß Katalog		
HIT-SP ZVX 0400-...-06	1,00	113,40
HIT-SP ZVX 0500-...-06	1,00	124,70
HIT-SP ZVX 0600-...-06	1,00	132,05
HIT-SP ZVX 0700-...-06	1,00	150,35
HIT-SP ZVX 0800-...-06	1,00	161,25
HIT-SP ZVX 0900-...-06	1,00	172,05
HIT-SP ZVX 1000-...-06	1,00	180,10
HIT-SP ZVX 1100-...-06	1,00	190,10
HIT-SP ZVX 1200-...-06	1,00	200,00
HIT-SP ZVX 0400-...-08	1,00	134,05
HIT-SP ZVX 0600-...-08	1,00	166,95
HIT-SP ZVX 0700-...-08	1,00	185,75
HIT-SP ZVX 0800-...-08	1,00	194,4
HIT-SP ZVX 0900-...-08	1,00	217,60
HIT-SP ZVX 1100-...-08	1,00	246,10
HIT-SP ZVX 1200-...-08	1,00	265,45
HIT-SP ZVX 0600-...-10	1,00	200,35
HIT-SP ZVX 0700-...-10	1,00	223,85
HIT-SP ZVX 0800-...-10	1,00	245,20
HIT-SP ZVX 1000-...-10	1,00	306,15
HIT-SP ZVX 1200-...-10	1,00	365,90
HIT-SP ZVX 0400-...-12	1,00	163,65
HIT-SP ZVX 0800-...-12	1,00	259,00
HIT-SP ZVX 1000-...-12	1,00	335,10
HIT-SP ZVX 1200-...-12	1,00	400,60

Artikelbezeichnung	Elementbreite [m]	Preis [EUR/Stück]
Ausführung: gemäß Katalog		
HIT-SP ZVX 0200-...-06	0,50	84,05
HIT-SP ZVX 0300-...-06	0,50	95,25
HIT-SP ZVX 0400-...-06	0,50	106,65
HIT-SP ZVX 0500-...-06	0,50	117,60
HIT-SP ZVX 0600-...-06	0,50	128,90
HIT-SP ZVX 0200-...-08	0,50	94,65
HIT-SP ZVX 0300-...-08	0,50	110,95
HIT-SP ZVX 0400-...-08	0,50	117,30
HIT-SP ZVX 0300-...-10	0,50	127,70
HIT-SP ZVX 0400-...-10	0,50	134,05
HIT-SP ZVX 0500-...-10	0,50	171,50
HIT-SP ZVX 0600-...-10	0,50	193,60
HIT-SP ZVX 0400-...-12	0,50	146,40
HIT-SP ZVX 0500-...-12	0,50	182,30
HIT-SP ZVX 0600-...-12	0,50	205,40
HIT-SP ZVX 0300-...-08	0,33	107,20
HIT-SP ZVX 0400-...-08	0,33	123,10
HIT-SP ZVX 0300-...-10	0,33	127,25
HIT-SP ZVX 0400-...-10	0,33	148,40
HIT-SP ZVX 0500-...-10	0,33	166,25
HIT-SP ZVX 0300-...-12	0,33	129,60
HIT-SP ZVX 0400-...-12	0,33	151,75
HIT-SP ZVX 0100-...-06	0,25	59,85
HIT-SP ZVX 0200-...-06	0,25	70,80
HIT-SP ZVX 0300-...-06	0,25	82,35
HIT-SP ZVX 0100-...-08	0,25	64,50
HIT-SP ZVX 0200-...-08	0,25	80,90
HIT-SP ZVX 0300-...-08	0,25	97,10
HIT-SP ZVX 0200-...-10	0,25	91,95
HIT-SP ZVX 0300-...-10	0,25	114,05

Weitere Varianten auf Anfrage
Standard Brandschutzklasse REI 120 (F120) **ohne Aufpreis**
Unterschiedliche Höhen von h=16 cm bis h=25 cm **ohne Aufpreis**
Höhen von h=26 cm bis h=35 cm mit Aufpreis auf Anfrage
Stück pro PE: siehe Übersichtsseite am Anfang des Kapitels

Halfen Balkonanschlüsse

HIT-HP ZDX 035

Gelenkiger Anschluss für Balkonplatten auf Stützen, durchgehender Anschluss mit positiver und negativer Querkraftaufnahme
Dämmstoffdicke: 80 mm
Europäische Technische Bewertung ETA-18/0189

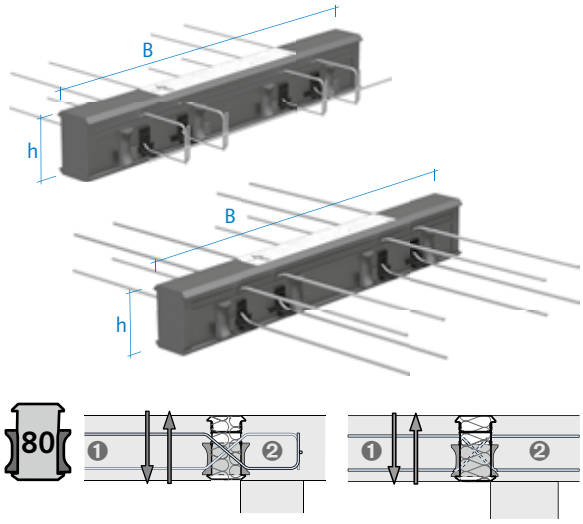

1 Balkon
2 Decke

Artikelbezeichnung	Elementbreite [m]	Preis [EUR/Stück]
Ausführung: gemäß Katalog		
HIT-HP ZDX 0202-...-06	1,00	136,15
HIT-HP ZDX 0302-...-06	1,00	147,20
HIT-HP ZDX 0402-...-06	1,00	158,35
HIT-HP ZDX 0502-...-06	1,00	169,45
HIT-HP ZDX 0602-...-06	1,00	180,50
HIT-HP ZDX 0702-...-06	1,00	191,65
HIT-HP ZDX 0403-...-06	1,00	170,85
HIT-HP ZDX 0503-...-06	1,00	181,90
HIT-HP ZDX 0603-...-06	1,00	193,00
HIT-HP ZDX 0703-...-06	1,00	204,10
HIT-HP ZDX 0202-...-08	1,00	165,00
HIT-HP ZDX 0402-...-08	1,00	215,95
HIT-HP ZDX 0502-...-08	1,00	241,35
HIT-HP ZDX 0602-...-08	1,00	266,80
HIT-HP ZDX 0804-...-08	1,00	342,80
HIT-HP ZDX 0402-...-10	1,00	293,60
HIT-HP ZDX 0403-...-10	1,00	306,05
HIT-HP ZDX 0404-...-10	1,00	318,60
HIT-HP ZDX 0604-...-10	1,00	408,40
HIT-HP ZDX 0804-...-10	1,00	498,05
HIT-HP ZDX 0503-...-12	1,00	411,45
HIT-HP ZDX 0604-...-12	1,00	480,90
HIT-HP ZDX 0804-...-12	1,00	595,00
HIT-HP ZDX 0606-...-12	1,00	522,65
HIT-HP ZDX 0806-...-12	1,00	619,90

Artikelbezeichnung	Elementbreite [m]	Preis [EUR/Stück]
Ausführung: gemäß Katalog		
HIT-HP ZDX 0201-...-06	0,50	113,85
HIT-HP ZDX 0301-...-06	0,50	125,85
HIT-HP ZDX 0101-...-08	0,50	118,05
HIT-HP ZDX 0201-...-08	0,50	143,65
HIT-HP ZDX 0301-...-08	0,50	169,00
HIT-HP ZDX 0402-...-08	0,50	207,00
HIT-HP ZDX 0201-...-10	0,50	182,45
HIT-HP ZDX 0202-...-10	0,50	193,35
HIT-HP ZDX 0302-...-10	0,50	238,00
HIT-HP ZDX 0402-...-10	0,50	284,65
HIT-HP ZDX 0302-...-12	0,50	276,10
HIT-HP ZDX 0402-...-12	0,50	333,05
HIT-HP ZDX 0403-...-12	0,50	342,90
HIT-HP ZDX 0202-...-08	0,33	119,45
HIT-HP ZDX 0302-...-08	0,33	149,70
HIT-HP ZDX 0202-...-10	0,33	158,00
HIT-HP ZDX 0302-...-10	0,33	204,10
HIT-HP ZDX 0202-...-12	0,33	183,45
HIT-HP ZDX 0302-...-12	0,33	249,65
HIT-HP ZDX 0201-...-08	0,25	98,30
HIT-HP ZDX 0201-...-10	0,25	137,80

Weitere Varianten auf Anfrage
Standard Brandschutzklasse REI 120 (F120) **ohne Aufpreis**
Unterschiedliche Betondeckungen und Höhen
von h=16 cm bis h=25 cm **ohne Aufpreis**
Höhen von h=26 cm bis h=35 cm mit Aufpreis auf Anfrage
Stück pro PE: siehe Übersichtsseite am Anfang des Kapitels

Halfen Balkonanschlüsse

HIT-SP ZDX 035

Gelenkiger Anschluss für Balkonplatten auf Stützen, durchgehender Anschluss mit positiver und negativer Querkraftaufnahme
Dämmstoffdicke: 120 mm
Europäische Technische Bewertung ETA-18/0189

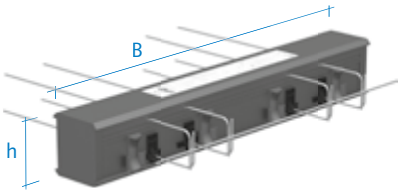

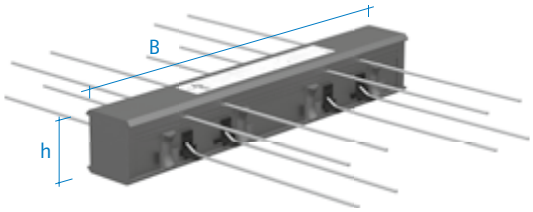

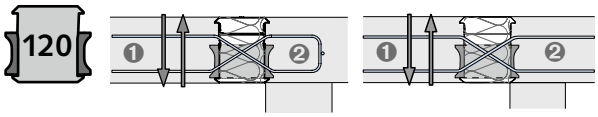

❶ Balkon
❷ Decke

Artikelbezeichnung	Elementbreite [m]	Preis [EUR/Stück]
Ausführung: gemäß Katalog		
HIT-SP ZDX 0202-...-06	1,00	145,20
HIT-SP ZDX 0302-...-06	1,00	158,25
HIT-SP ZDX 0402-...-06	1,00	171,15
HIT-SP ZDX 0502-...-06	1,00	184,25
HIT-SP ZDX 0702-...-06	1,00	210,20
HIT-SP ZDX 0503-...-06	1,00	197,80
HIT-SP ZDX 0603-...-06	1,00	210,75
HIT-SP ZDX 0803-...-06	1,00	236,70
HIT-SP ZDX 0502-...-08	1,00	253,40
HIT-SP ZDX 0602-...-08	1,00	280,35
HIT-SP ZDX 0503-...-08	1,00	267,00
HIT-SP ZDX 0604-...-08	1,00	307,55
HIT-SP ZDX 0804-...-08	1,00	361,25
HIT-SP ZDX 0402-...-10	1,00	306,25
HIT-SP ZDX 0403-...-10	1,00	319,95
HIT-SP ZDX 0604-...-10	1,00	425,15
HIT-SP ZDX 0804-...-10	1,00	518,75
HIT-SP ZDX 0806-...-10	1,00	550,10
HIT-SP ZDX 0804-...-12	1,00	663,70
HIT-SP ZDX 0406-...-12	1,00	432,40
HIT-SP ZDX 0606-...-12	1,00	557,95
HIT-SP ZDX 0806-...-12	1,00	673,80

Artikelbezeichnung	Elementbreite [m]	Preis [EUR/Stück]
Ausführung: gemäß Katalog		
HIT-SP ZDX 0201-...-06	0,50	123,20
HIT-SP ZDX 0301-...-08	0,50	178,15
HIT-SP ZDX 0302-...-08	0,50	190,95
HIT-SP ZDX 0402-...-08	0,50	217,40
HIT-SP ZDX 0201-...-10	0,50	189,90
HIT-SP ZDX 0302-...-10	0,50	252,10
HIT-SP ZDX 0402-...-10	0,50	299,05
HIT-SP ZDX 0403-...-10	0,50	310,75
HIT-SP ZDX 0402-...-12	0,50	368,65
HIT-SP ZDX 0203-...-12	0,50	253,10
HIT-SP ZDX 0303-...-12	0,50	318,90
HIT-SP ZDX 0403-...-12	0,50	384,75
HIT-SP ZDX 0202-...-08	0,33	125,95
HIT-SP ZDX 0302-...-08	0,33	153,75
HIT-SP ZDX 0202-...-10	0,33	163,15
HIT-SP ZDX 0302-...-10	0,33	209,30
HIT-SP ZDX 0202-...-12	0,33	202,50
HIT-SP ZDX 0302-...-12	0,33	253,30
HIT-SP ZDX 0201-...-08	0,25	102,95
HIT-SP ZDX 0201-...-10	0,25	144,90

Weitere Varianten auf Anfrage
Standard Brandschutzklasse REI 120 (F120) **ohne Aufpreis**
Unterschiedliche Betondeckungen und Höhen
von h=16 cm bis h=25 cm **ohne Aufpreis**
Höhen von h=26 cm bis h=35 cm mit Aufpreis auf Anfrage
Stück pro PE: siehe Übersichtsseite am Anfang des Kapitels

Halfen Balkonanschlüsse

HIT-HP ZDX, ohne CSB-Lager 035

Zwängungsfreier, gelenkiger Anschluss für gestützte Balkone und Loggiaplatten mit positiver und negativer Querkraftaufnahme
Dämmstoffdicke: 80 mm
Europäische Technische Bewertung ETA-18/0189

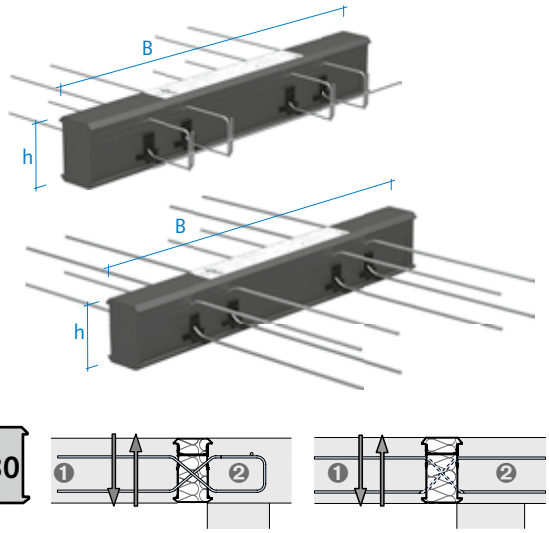

1 Balkon
2 Decke

Artikelbezeichnung	Elementbreite [m]	Preis [EUR/Stück]
Ausführung: gemäß Katalog		
HIT-HP ZDX 0400-...-06	1,00	133,40
HIT-HP ZDX 0500-...-06	1,00	144,45
HIT-HP ZDX 0600-...-06	1,00	156,60
HIT-HP ZDX 0700-...-06	1,00	166,75
HIT-HP ZDX 0800-...-06	1,00	183,85
HIT-HP ZDX 0900-...-06	1,00	188,95
HIT-HP ZDX 1000-...-06	1,00	200,00
HIT-HP ZDX 1100-...-06	1,00	211,10
HIT-HP ZDX 0700-...-08	1,00	267,30
HIT-HP ZDX 0900-...-08	1,00	318,30
HIT-HP ZDX 1000-...-08	1,00	343,70
HIT-HP ZDX 1200-...-08	1,00	394,80
HIT-HP ZDX 0600-...-10	1,00	358,30
HIT-HP ZDX 0700-...-10	1,00	403,30
HIT-HP ZDX 1000-...-10	1,00	538,00
HIT-HP ZDX 1200-...-10	1,00	627,65
HIT-HP ZDX 0600-...-12	1,00	431,05
HIT-HP ZDX 0700-...-12	1,00	488,05
HIT-HP ZDX 0800-...-12	1,00	544,95
HIT-HP ZDX 1200-...-12	1,00	772,95

Artikelbezeichnung	Elementbreite [m]	Preis [EUR/Stück]
Ausführung: gemäß Katalog		
HIT-HP ZDX 0200-...-06	0,50	102,35
HIT-HP ZDX 0300-...-06	0,50	113,40
HIT-HP ZDX 0400-...-06	0,50	124,45
HIT-HP ZDX 0500-...-06	0,50	135,60
HIT-HP ZDX 0500-...-08	0,50	207,40
HIT-HP ZDX 0600-...-08	0,50	233,05
HIT-HP ZDX 0300-...-10	0,50	214,75
HIT-HP ZDX 0500-...-10	0,50	304,55
HIT-HP ZDX 0600-...-10	0,50	349,45
HIT-HP ZDX 0300-...-12	0,50	251,15
HIT-HP ZDX 0400-...-12	0,50	308,15
HIT-HP ZDX 0600-...-12	0,50	422,05
HIT-HP ZDX 0300-...-08	0,33	121,00
HIT-HP ZDX 0400-...-08	0,33	146,50
HIT-HP ZDX 0500-...-08	0,33	171,85
HIT-HP ZDX 0300-...-10	0,33	179,15
HIT-HP ZDX 0400-...-10	0,33	224,05
HIT-HP ZDX 0500-...-10	0,33	268,95
HIT-HP ZDX 0200-...-12	0,33	158,45
HIT-HP ZDX 0300-...-12	0,33	215,55
HIT-HP ZDX 0400-...-12	0,33	272,55
HIT-HP ZDX 0100-...-06	0,25	46,75
HIT-HP ZDX 0200-...-06	0,25	57,75
HIT-HP ZDX 0300-...-08	0,25	112,05
HIT-HP ZDX 0300-...-10	0,25	170,30

Weitere Varianten auf Anfrage
Standard Brandschutzklasse REI 120 (F120) **ohne Aufpreis**
Unterschiedliche Betondeckungen und Höhen
von h=16 cm bis h=25 cm **ohne Aufpreis**
Höhen von h=26 cm bis h=35 cm mit Aufpreis auf Anfrage
Stück pro PE: siehe Übersichtsseite am Anfang des Kapitels

Halfen Balkonanschlüsse

HIT-SP ZDX, ohne CSB-Lager 035

Zwängungsfreier, gelenkiger Anschluss für gestützte Balkone und Loggiaplatten mit positiver und negativer Querkraftaufnahme
Dämmstoffdicke: 120 mm
Europäische Technische Bewertung ETA-18/0189

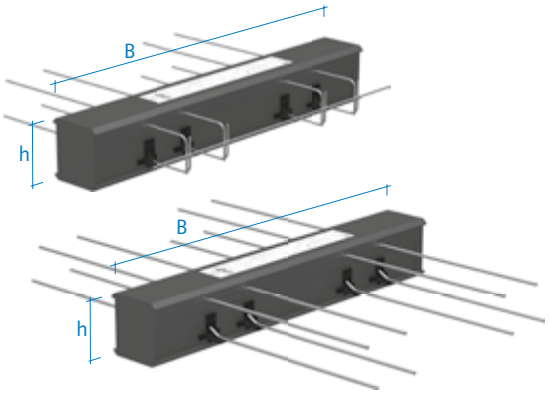

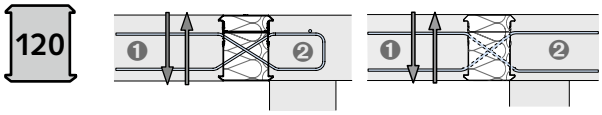

1 Balkon
2 Decke

Artikelbezeichnung	Elementbreite [m]	Preis [EUR/Stück]
Ausführung: gemäß Katalog		
HIT-SP ZDX 0400-...-06	1,00	145,30
HIT-SP ZDX 0500-...-06	1,00	157,00
HIT-SP ZDX 0600-...-06	1,00	168,65
HIT-SP ZDX 0700-...-06	1,00	182,95
HIT-SP ZDX 0800-...-06	1,00	194,40
HIT-SP ZDX 0900-...-06	1,00	208,80
HIT-SP ZDX 1100-...-06	1,00	234,80
HIT-SP ZDX 1200-...-06	1,00	247,85
HIT-SP ZDX 0400-...-08	1,00	199,40
HIT-SP ZDX 0600-...-08	1,00	250,80
HIT-SP ZDX 0800-...-08	1,00	308,90
HIT-SP ZDX 0900-...-08	1,00	333,60
HIT-SP ZDX 1100-...-08	1,00	387,30
HIT-SP ZDX 0600-...-10	1,00	372,65
HIT-SP ZDX 0700-...-10	1,00	419,40
HIT-SP ZDX 0800-...-10	1,00	466,10
HIT-SP ZDX 1000-...-10	1,00	559,55
HIT-SP ZDX 1200-...-10	1,00	653,20
HIT-SP ZDX 0600-...-12	1,00	480,00
HIT-SP ZDX 0800-...-12	1,00	609,35
HIT-SP ZDX 1000-...-12	1,00	738,65
HIT-SP ZDX 1200-...-12	1,00	867,95

Artikelbezeichnung	Elementbreite [m]	Preis [EUR/Stück]
Ausführung: gemäß Katalog		
HIT-SP ZDX 0300-...-06	0,50	121,70
HIT-SP ZDX 0400-...-06	0,50	134,75
HIT-SP ZDX 0600-...-06	0,50	160,75
HIT-SP ZDX 0200-...-08	0,50	136,50
HIT-SP ZDX 0300-...-08	0,50	163,35
HIT-SP ZDX 0400-...-08	0,50	190,10
HIT-SP ZDX 0300-...-10	0,50	223,10
HIT-SP ZDX 0400-...-10	0,50	269,90
HIT-SP ZDX 0500-...-10	0,50	316,55
HIT-SP ZDX 0600-...-10	0,50	363,35
HIT-SP ZDX 0300-...-12	0,50	276,75
HIT-SP ZDX 0400-...-12	0,50	341,45
HIT-SP ZDX 0500-...-12	0,50	406,20
HIT-SP ZDX 0600-...-12	0,50	470,85
HIT-SP ZDX 0300-...-08	0,33	126,55
HIT-SP ZDX 0400-...-08	0,33	153,45
HIT-SP ZDX 0500-...-08	0,33	180,20
HIT-SP ZDX 0300-...-10	0,33	186,30
HIT-SP ZDX 0400-...-10	0,33	233,15
HIT-SP ZDX 0500-...-10	0,33	279,85
HIT-SP ZDX 0200-...-12	0,33	175,25
HIT-SP ZDX 0300-...-12	0,33	240,05
HIT-SP ZDX 0400-...-12	0,33	304,65
HIT-SP ZDX 0200-...-06	0,25	62,80
HIT-SP ZDX 0300-...-06	0,25	75,75
HIT-SP ZDX 0100-...-08	0,25	63,60
HIT-SP ZDX 0200-...-08	0,25	90,50
HIT-SP ZDX 0200-...-10	0,25	130,40
HIT-SP ZDX 0300-...-10	0,25	177,10

Weitere Varianten auf Anfrage
Standard Brandschutzklasse REI 120 (F120) **ohne Aufpreis**
Unterschiedliche Betondeckungen und Höhen
von h=16 cm bis h=25 cm **ohne Aufpreis**
Höhen von h=26 cm bis h=35 cm mit Aufpreis auf Anfrage
Stück pro PE: siehe Übersichtsseite am Anfang des Kapitels

Halfen Balkonanschlüsse

HIT-HP DD 035

Balkonanschluss für durchlaufende Deckenfelder mit positiver und negativer Momenten- und Querkraftaufnahme
Dämmstoffdicke: 80 mm
Europäische Technische Bewertung ETA-18/0189

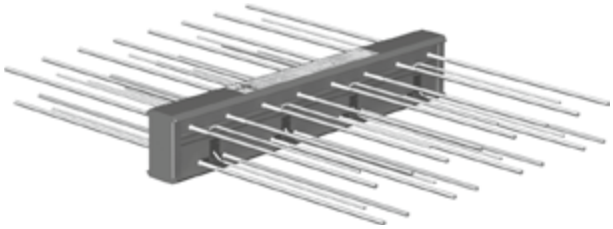

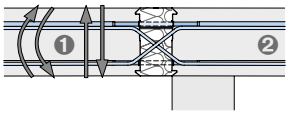

1 Balkon
2 Decke

Artikelbezeichnung	Elementbreite [m]	Preis [EUR/Stück]
Ausführung: gemäß Katalog		
HIT-HP DD-0506-...-06	1,00	350,00
HIT-HP DD-0706-...-06	1,00	414,05
HIT-HP DD-1006-...-06	1,00	510,05
HIT-HP DD-0507-...-06	1,00	358,70
HIT-HP DD-0707-...-06	1,00	436,95
HIT-HP DD-1007-...-06	1,00	533,05
HIT-HP DD-1207-...-06	1,00	597,00
HIT-HP DD-1407-...-06	1,00	661,00
HIT-HP DD-0506-...-08	1,00	396,00
HIT-HP DD-0706-...-08	1,00	459,90
HIT-HP DD-1006-...-08	1,00	555,90
HIT-HP DD-1206-...-08	1,00	596,70
HIT-HP DD-0507-...-08	1,00	421,05
HIT-HP DD-0707-...-08	1,00	490,60
HIT-HP DD-1007-...-08	1,00	586,55
HIT-HP DD-1207-...-08	1,00	645,65
HIT-HP DD-1407-...-08	1,00	714,65
HIT-HP DD-0406-...-10	1,00	412,90
HIT-HP DD-0606-...-10	1,00	474,10
HIT-HP DD-0706-...-10	1,00	508,05
HIT-HP DD-1206-...-10	1,00	677,90
HIT-HP DD-0507-...-10	1,00	484,35
HIT-HP DD-0707-...-10	1,00	531,20
HIT-HP DD-1007-...-10	1,00	627,25
HIT-HP DD-1207-...-10	1,00	707,15
HIT-HP DD-1407-...-10	1,00	755,25
HIT-HP DD-0406-...-12	1,00	489,60
HIT-HP DD-0606-...-12	1,00	573,30
HIT-HP DD-0507-...-12	1,00	596,30
HIT-HP DD-0707-...-12	1,00	660,15
HIT-HP DD-1007-...-12	1,00	756,20
HIT-HP DD-1207-...-12	1,00	820,20
HIT-HP DD-1407-...-12	1,00	884,20

Artikelbezeichnung	Elementbreite [m]	Preis [EUR/Stück]
Ausführung: gemäß Katalog		
HIT-HP DD-0503-...-06	0,50	275,90
HIT-HP DD-0503-...-08	0,50	298,85
HIT-HP DD-0603-...-08	0,50	330,90
HIT-HP DD-0203-...-10	0,50	220,25
HIT-HP DD-0303-...-10	0,50	252,30
HIT-HP DD-0603-...-10	0,50	348,30
HIT-HP DD-0203-...-12	0,50	275,50
HIT-HP DD-0303-...-12	0,50	307,55

Weitere Varianten auf Anfrage
Standard Brandschutzklasse REI 120 (F120) **ohne Aufpreis**
Unterschiedliche Betondeckungen und Höhen
von h=16 cm bis h=25 cm **ohne Aufpreis**
Höhen von h=26 cm bis h= 35 cm mit Aufpreis auf Anfrage
Elementlängen 25 cm auf Anfrage
Stück pro PE: siehe Übersichtsseite am Anfang des Kapitels

Halfen Balkonanschlüsse

HIT-SP DD 035

Balkonanschluss für durchlaufende Deckenfelder mit positiver und negativer Momenten- und Querkraftaufnahme
Dämmstoffdicke: 120 mm
Europäische Technische Bewertung ETA-18/0189

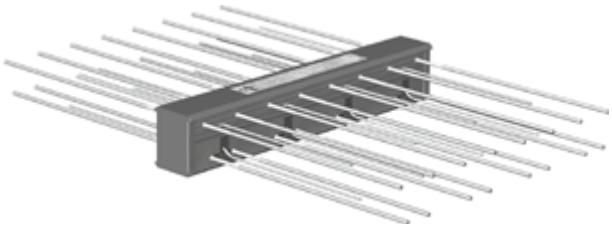

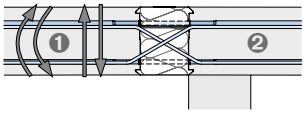

1 Balkon
2 Decke

Artikelbezeichnung	Elementbreite [m]	Preis [EUR/Stück]
Ausführung: gemäß Katalog		
HIT-SP DD-1006-...-06	1,00	568,25
HIT-SP DD-0507-...-06	1,00	420,25
HIT-SP DD-0707-...-06	1,00	485,10
HIT-SP DD-1007-...-06	1,00	617,85
HIT-SP DD-1207-...-06	1,00	677,90
HIT-SP DD-1407-...-06	1,00	729,25
HIT-SP DD-0404-...-08	1,00	362,10
HIT-SP DD-0604-...-08	1,00	441,95
HIT-SP DD-1206-...-08	1,00	692,60
HIT-SP DD-0507-...-08	1,00	455,85
HIT-SP DD-0707-...-08	1,00	601,90
HIT-SP DD-1007-...-08	1,00	698,45
HIT-SP DD-1207-...-08	1,00	725,45
HIT-SP DD-1407-...-08	1,00	794,20
HIT-SP DD-0604-...-10	1,00	509,85
HIT-SP DD-0406-...-10	1,00	485,45
HIT-SP DD-0506-...-10	1,00	534,30
HIT-SP DD-0606-...-10	1,00	568,75
HIT-SP DD-0806-...-10	1,00	661,45
HIT-SP DD-1006-...-10	1,00	737,85
HIT-SP DD-1206-...-10	1,00	792,35
HIT-SP DD-0507-...-10	1,00	581,15
HIT-SP DD-0707-...-10	1,00	626,30
HIT-SP DD-1007-...-10	1,00	752,90
HIT-SP DD-1207-...-10	1,00	807,20
HIT-SP DD-1407-...-10	1,00	869,75
HIT-SP DD-0507-...-12	1,00	658,05
HIT-SP DD-0707-...-12	1,00	726,75
HIT-SP DD-1007-...-12	1,00	829,70
HIT-SP DD-1207-...-12	1,00	898,50
HIT-SP DD-1407-...-12	1,00	967,15

Artikelbezeichnung	Elementbreite B [m]	Preis [EUR/Stück]
Ausführung: gemäß Katalog		
HIT-SP DD-0503-...-06	0,50	317,05
HIT-SP DD-0202-...-08	0,50	208,80
HIT-SP DD-0603-...-08	0,50	379,15
HIT-SP DD-0302-...-10	0,50	270,60
HIT-SP DD-0203-...-10	0,50	282,95
HIT-SP DD-0303-...-10	0,50	317,30
HIT-SP DD-0403-...-10	0,50	351,70
HIT-SP DD-0503-...-10	0,50	386,00
HIT-SP DD-0603-...-10	0,50	420,35

Weitere Varianten auf Anfrage
Standard Brandschutzklasse REI 120 (F120) **ohne Aufpreis**
Unterschiedliche Betondeckungen und Höhen
von h=16 cm bis h=25 cm **ohne Aufpreis**
Höhen von h=26 cm bis h= 35 cm mit Aufpreis auf Anfrage
Elementlängen 25 cm auf Anfrage
Stück pro PE: siehe Übersichtsseite am Anfang des Kapitels

Halfen Balkonanschlüsse

HIT-HP DVL 035

Balkonanschluss für durchlaufende Deckenfelder mit hoher wechselseitiger Momentenaufnahme
Dämmstoffdicke: 80 mm
Europäische Technische Bewertung ETA-18/0189

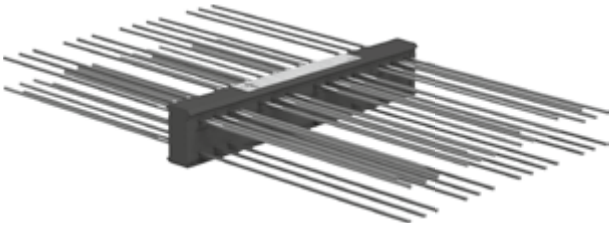

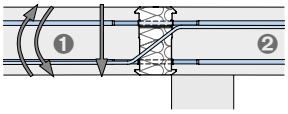

1 Balkon
2 Decke

Ausführung: gemäß Katalog

Unser gesamtes Produkt- & Serviceportfolio finden Sie in unserem **Produktprogramm.**

HIT-HP DDL 035

Balkonanschluss für durchlaufende Deckenfelder mit hoher wechselseitiger Momenten- und Querkraftaufnahme
Dämmstoffdicke: 80 mm
Europäische Technische Bewertung ETA-18/0189

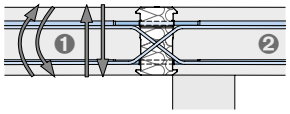

1 Balkon
2 Decke

Ausführung: gemäß Katalog

Unser gesamtes Produkt- & Serviceportfolio finden Sie in unserem **Produktprogramm.**

HIT-SP DVL 035

Balkonanschluss für durchlaufende Deckenfelder mit hoher wechselseitiger Momentenaufnahme
Dämmstoffdicke: 120 mm
Europäische Technische Bewertung ETA-18/0189

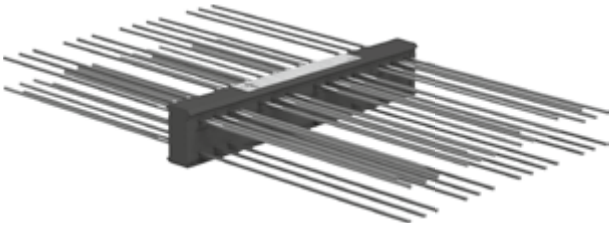

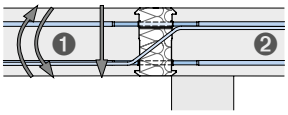

1 Balkon
2 Decke

Ausführung: gemäß Katalog

Unser gesamtes Produkt- & Serviceportfolio finden Sie in unserem **Produktprogramm.**

HIT-SP DDL 035

Balkonanschluss für durchlaufende Deckenfelder mit hoher wechselseitiger Momenten- und Querkraftaufnahme
Dämmstoffdicke: 120 mm
Europäische Technische Bewertung ETA-18/0189

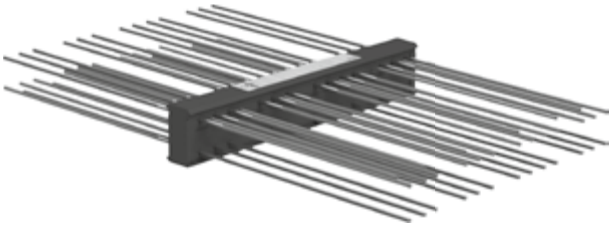

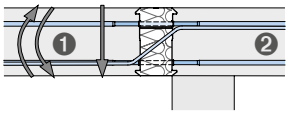

1 Balkon
2 Decke

Ausführung: gemäß Katalog

Unser gesamtes Produkt- & Serviceportfolio finden Sie in unserem **Produktprogramm.**

Halfen Balkonanschlüsse

HIT-HP AT 035

Anschluss von Attika-Elementen
Dämmstoffdicke: 80 mm
Europäische Technische Bewertung ETA-18/0189

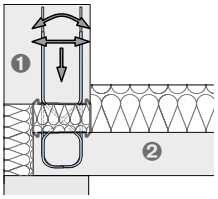

1 Balkon
2 Decke

Artikelbezeichnung	Elementbreite [m]	Preis [EUR/Stück]
Ausführung: gemäß Katalog		
HIT-HP AT1-0201-hh-025	0,25	**114,05**
HIT-HP AT1-0202-hh-025	0,25	**115,10**
HIT-HP AT2-0301-hh-025	0,25	**121,95**
HIT-HP AT2-0302-hh-025	0,25	**124,05**

Weitere Varianten auf Anfrage
Standard Brandschutzklasse REI 120 (F120) **ohne Aufpreis**
Unterschiedliche Höhen von h=16 cm bis h=25 cm **ohne Aufpreis**
Höhen von h=26 cm bis h=35 cm mit Aufpreis auf Anfrage
Optional mit Bügeln lieferbar - mit Aufpreis auf Anfrage
Stück pro PE: siehe Übersichtsseite am Anfang des Kapitels

HIT-SP AT 035

Anschluss von Attika-Elementen
Dämmstoffdicke: 120 mm
Europäische Technische Bewertung ETA-18/0189

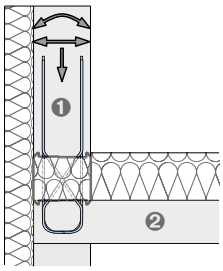

1 Balkon
2 Decke

Artikelbezeichnung	Elementbreite [m]	Preis [EUR/Stück]
Ausführung: gemäß Katalog		
HIT-SP AT1-0201-hh-025	0,25	**115,80**
HIT-SP AT1-0202-hh-025	0,25	**117,10**
HIT-SP AT2-0301-hh-025	0,25	**123,90**
HIT-SP AT2-0302-hh-025	0,25	**125,75**

Weitere Varianten auf Anfrage
Standard Brandschutzklasse REI 120 (F120) **ohne Aufpreis**
Unterschiedliche Höhen von h=16 cm bis h=25 cm **ohne Aufpreis**
Höhen von h=26 cm bis h=35 cm mit Aufpreis auf Anfrage
Optional mit Bügeln lieferbar - mit Aufpreis auf Anfrage
Stück pro PE: siehe Übersichtsseite am Anfang des Kapitels

HIT-HP FT 035

Anschluss von Brüstungs-Elementen
Dämmstoffdicke: 80 mm
Europäische Technische Bewertung ETA-18/0189

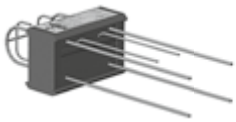

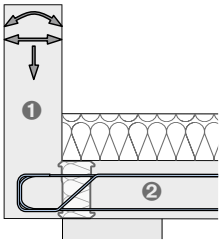

1 Brüstung
2 Decke

Artikelbezeichnung	Elementbreite [m]	Preis [EUR/Stück]
Ausführung: gemäß Katalog		
HIT-HP FT1-0202-hh-025	0,25	**121,00**
HIT-HP FT1-0203-hh-025	0,25	**122,05**
HIT-HP FT2-0202-hh-025	0,25	**124,95**
HIT-HP FT2-0203-hh-025	0,25	**126,90**

Weitere Varianten auf Anfrage
Standard Brandschutzklasse REI 120 (F120) **ohne Aufpreis**
Unterschiedliche Höhen von h=16 cm bis h=25 cm **ohne Aufpreis**
Höhen von h=26 cm bis h=35 cm mit Aufpreis auf Anfrage
Optional mit Bügeln lieferbar - mit Aufpreis auf Anfrage
Stück pro PE: siehe Übersichtsseite am Anfang des Kapitels

HIT-SP FT 035

Anschluss von Brüstungs-Elementen
Dämmstoffdicke: 120 mm
Europäische Technische Bewertung ETA-18/0189

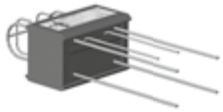

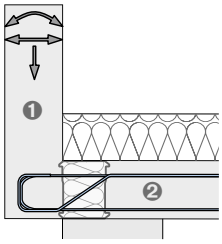

1 Brüstung
2 Decke

Artikelbezeichnung	Elementbreite [m]	Preis [EUR/Stück]
Ausführung: gemäß Katalog		
HIT-SP FT1-0202-hh-025	0,25	**122,90**
HIT-SP FT1-0203-hh-025	0,25	**124,05**
HIT-SP FT2-0202-hh-025	0,25	**126,90**
HIT-SP FT2-0203-hh-025	0,25	**128,75**

Weitere Varianten auf Anfrage
Standard Brandschutzklasse REI 120 (F120) **ohne Aufpreis**
Unterschiedliche Höhen von h=16 cm bis h=25 cm **ohne Aufpreis**
Höhen von h=26 cm bis h=35 cm mit Aufpreis auf Anfrage
Optional mit Bügeln lieferbar - mit Aufpreis auf Anfrage
Stück pro PE: siehe Übersichtsseite am Anfang des Kapitels

Halfen Balkonanschlüsse

HIT-HP OTX 035

Anschluss von Deckenkonsolen als Auflagerung von Verblendschalen
Dämmstoffdicke: 80 mm
Europäische Technische Bewertung ETA-18/0189

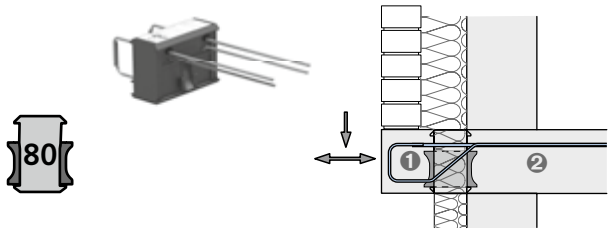

1 Konsole
2 Decke

Artikelbezeichnung	Elementbreite [m]	Preis [EUR/Stück]
Ausführung: gemäß Katalog		
HIT-HP OTX1-0202-hh-025-06	0,25	**126,55**
HIT-HP OTX1-0202-hh-025-08	0,25	**130,90**
HIT-HP OTX2-0202-hh-025-06	0,25	**135,35**
HIT-HP OTX2-0202-hh-025-08	0,25	**141,20**

Weitere Varianten auf Anfrage
Standard Brandschutzklasse REI 120 (F120) **ohne Aufpreis**
Unterschiedliche Höhen von h=16 cm bis h=25 cm **ohne Aufpreis**
Höhen von h=26 cm bis h=35 cm mit Aufpreis auf Anfrage
Stück pro PE: siehe Übersichtsseite am Anfang des Kapitels

HIT-SP OTX 035

Anschluss von Deckenkonsolen als Auflagerung von Verblendschalen
Dämmstoffdicke: 120 mm
Europäische Technische Bewertung ETA-18/0189

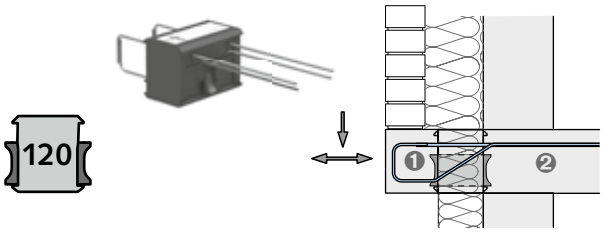

1 Konsole
2 Decke

Artikelbezeichnung	Elementbreite [m]	Preis [EUR/Stück]
Ausführung: gemäß Katalog		
HIT-SP OTX1-0202-hh-025-06	0,25	**128,50**
HIT-SP OTX1-0202-hh-025-08	0,25	**132,75**
HIT-SP OTX2-0202-hh-025-06	0,25	**137,00**
HIT-SP OTX2-0202-hh-025-08	0,25	**143,05**

Weitere Varianten auf Anfrage
Standard Brandschutzklasse REI 120 (F120) **ohne Aufpreis**
Unterschiedliche Höhen von h=16 cm bis h=25 cm **ohne Aufpreis**
Höhen von h=26 cm bis h=35 cm mit Aufpreis auf Anfrage
Stück pro PE: siehe Übersichtsseite am Anfang des Kapitels

Halfen Balkonanschlüsse

HIT-HP HT 035

Übertragung von planmäßigen Horizontalkräften parallel und/oder senkrecht zur Dämmebene
Dämmstoffdicke: 80 mm

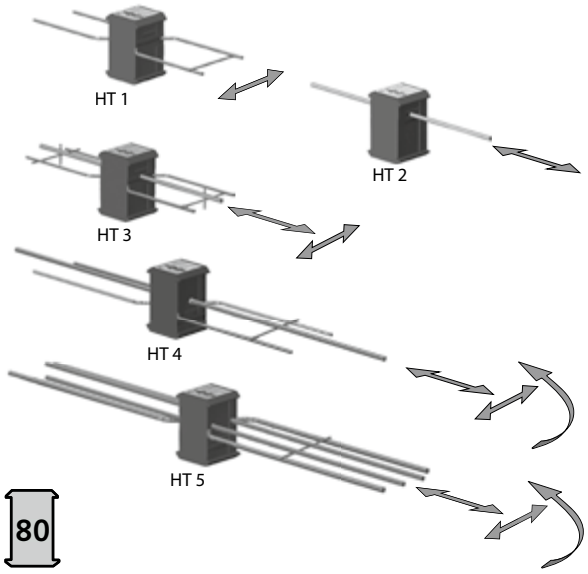

Artikelbezeichnung	Elementbreite [m]	Preis [EUR/Stück]
Ausführung: gemäß Katalog		
HIT-HP HT1-hh-010	0,10	**35,35**
HIT-HP HT2-hh-010	0,10	**29,75**
HIT-HP HT3-hh-010	0,10	**46,30**
HIT-HP HT4-hh-010	0,10	**64,40**
HIT-HP HT5-hh-010	0,10	**84,95**

Weitere Varianten auf Anfrage
Standard Brandschutzklasse REI 120 (F120) **ohne Aufpreis**
Unterschiedliche Höhen von h=16 cm bis h=25 cm **ohne Aufpreis**
Höhen von h=26 cm bis h=35 cm mit Aufpreis auf Anfrage
Stück pro PE: siehe Übersichtsseite am Anfang des Kapitels

HIT-SP HT 035

Übertragung von planmäßigen Horizontalkräften parallel und/oder senkrecht zur Dämmebene
Dämmstoffdicke: 120 mm

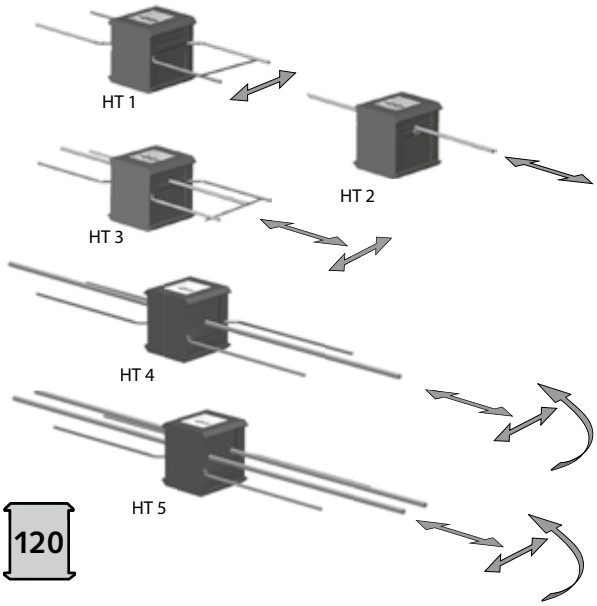

Artikelbezeichnung	Elementbreite [m]	Preis [EUR/Stück]
Ausführung: gemäß Katalog		
HIT-SP HT1-hh-015	0,15	**40,15**
HIT-SP HT2-hh-015	0,15	**33,85**
HIT-SP HT3-hh-015	0,15	**50,50**
HIT-SP HT4-hh-015	0,15	**70,80**
HIT-SP HT5-hh-015	0,15	**95,25**

Weitere Varianten auf Anfrage
Standard Brandschutzklasse REI 120 (F120) **ohne Aufpreis**
Unterschiedliche Höhen von h=16 cm bis h=25 cm **ohne Aufpreis**
Höhen von h=26 cm bis h=35 cm mit Aufpreis auf Anfrage
Stück pro PE: siehe Übersichtsseite am Anfang des Kapitels

Halfen Balkonanschlüsse

HIT-HP ST 035

Wärmedämmender Anschluss für Kragbalken zur Aufnahme von negativen Biegemomenten und positiven Querkräften
Dämmstoffdicke: 80 mm

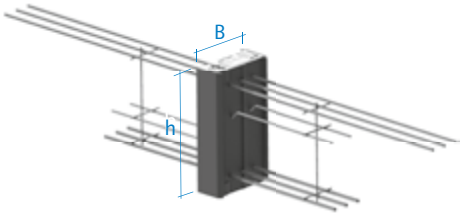

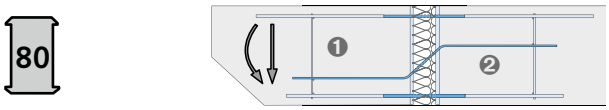

1 Balken außen
2 Innen

Artikelbezeichnung	Elementhöhe / Elementbreite h / B [cm]	Preis [EUR/Stück]
Ausführung: gemäß Katalog		
HIT-HP ST1	40/22	**290,55**
HIT-HP ST2	40/22	**339,45**
HIT-HP ST3	40/22	**427,80**
HIT-HP ST4	40/22	**565,00**

Weitere Varianten auf Anfrage
Standard Brandschutzklasse REI 120 (F120) **ohne Aufpreis**
Unterschiedliche Höhen und Breiten **auf Anfrage**
Stück pro PE: siehe Übersichtsseite am Anfang des Kapitels

HIT-SP ST 035

Wärmedämmender Anschluss für Kragbalken zur Aufnahme von negativen Biegemomenten und positiven Querkräften
Dämmstoffdicke: 120 mm

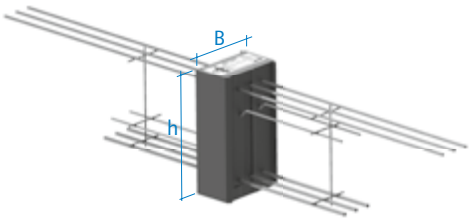

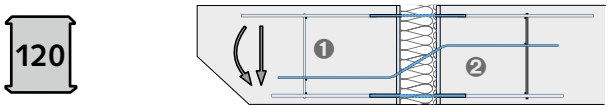

1 Balken außen
2 Innen

Artikelbezeichnung	Elementhöhe / Elementbreite h / B [cm]	Preis [EUR/Stück]
Ausführung: gemäß Katalog		
HIT-SP ST1	40/22	**319,20**
HIT-SP ST2	40/22	**373,40**
HIT-SP ST3	40/22	**470,35**
HIT-SP ST4	40/22	**622,50**

Weitere Varianten auf Anfrage
Standard Brandschutzklasse REI 120 (F120) **ohne Aufpreis**
Unterschiedliche Höhen und Breiten **auf Anfrage**
Stück pro PE: siehe Übersichtsseite am Anfang des Kapitels

HIT-HP WT 035

Wärmedämmender Anschluss für Wandelemente zur Aufnahme von negativen Biegemomenten sowie positiven und horizontalen Querkräften
Dämmstoffdicke: 80 mm

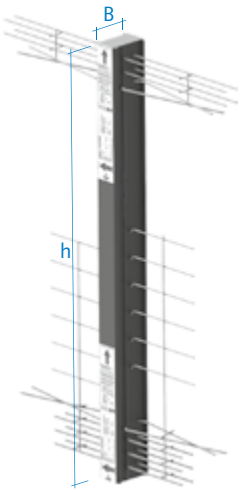

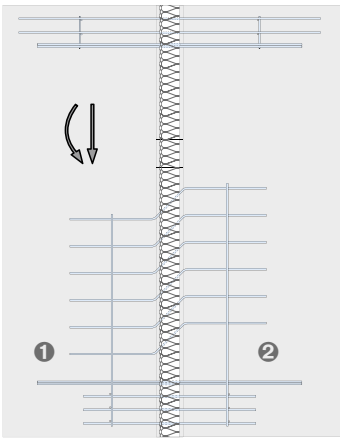

1 Wandscheibe außen
2 Wandscheibe innen

Artikelbezeichnung	Elementhöhe / Elementbreite h / B [cm]	Preis [EUR/Stück]
Ausführung: gemäß Katalog		
HIT-HP WT1	125-350 / 15-25	**427,80**
HIT-HP WT2	125-350 / 15-25	**536,30**
HIT-HP WT3	125-350 / 15-25	**617,20**
HIT-HP WT4	125-350 / 15-25	**707,65**
HIT-HP WT5	100-350 / 15-25	**auf Anfrage**
HIT-HP WT6	100-350 / 15-25	**auf Anfrage**
HIT-HP WT7	100-350 / 15-25	**auf Anfrage**

Weitere Varianten auf Anfrage
Standard Brandschutzklasse REI 120 (F120) **ohne Aufpreis**
Unterschiedliche Höhen von 150 cm bis 350 cm **ohne Aufpreis**
Stück pro PE: siehe Übersichtsseite am Anfang des Kapitels

Halfen Balkonanschlüsse

HIT-SP WT 035

Wärmedämmender Anschluss für Wandelemente zur Aufnahme von negativen Biegemomenten sowie positiven und horizontalen Querkräften
Dämmstoffdicke: 120 mm

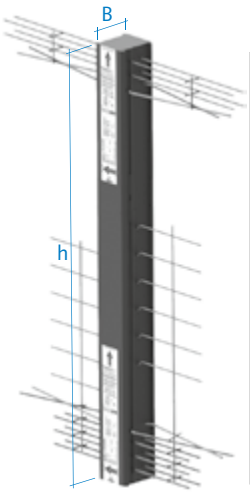

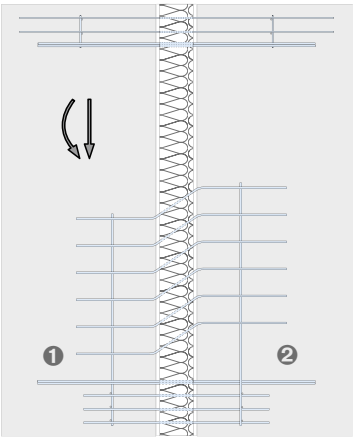

❶ Wandscheibe außen
❷ Wandscheibe innen

Artikelbezeichnung	Elementhöhe / Elementbreite h / B [cm]	Preis [EUR/Stück]
Ausführung: gemäß Katalog		
HIT-SP WT1	125-350 / 15-25	**auf Anfrage**
HIT-SP WT2	125-350 / 15-25	**589,50**
HIT-SP WT3	125-350 / 15-25	**678,80**
HIT-SP WT4	125-350 / 15-25	**777,85**
HIT-SP WT5	100-350 / 15-25	**auf Anfrage**
HIT-SP WT6	100-350 / 15-25	**auf Anfrage**
HIT-SP WT7	100-350 / 15-25	**auf Anfrage**

Weitere Varianten auf Anfrage
Standard Brandschutzklasse REI 120 (F120) **ohne Aufpreis**
Unterschiedliche Höhen von 150 cm bis 350 cm **ohne Aufpreis**
Stück pro PE: siehe Übersichtsseite am Anfang des Kapitels

HIT-HP FK Füllkörper 035

Wärmedämmelement mit Brandschutzfunktion als Füllelement ohne Kraftübertragung
Dämmstoffdicke: 80 mm

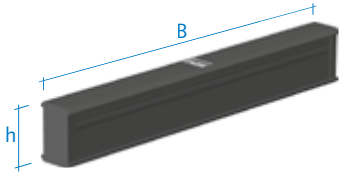

Artikelbezeichnung	Elementbreite B [m]	Preis [EUR/Stück]
Ausführung: gemäß Katalog		
HIT-HP FK-16-100	1,00	**78,55**
HIT-HP FK-17-100	1,00	**78,55**
HIT-HP FK-18-100	1,00	**78,55**
HIT-HP FK-19-100	1,00	**78,55**
HIT-HP FK-20-100	1,00	**78,55**
HIT-HP FK-21-100	1,00	**78,55**
HIT-HP FK-22-100	1,00	**78,55**
HIT-HP FK-23-100	1,00	**78,55**
HIT-HP FK-24-100	1,00	**78,55**
HIT-HP FK-25-100	1,00	**78,55**

Weitere Varianten auf Anfrage
Standard Brandschutzklasse REI 120 (F120) **ohne Aufpreis**
Elemente mit Länge 0,10 m bis 1,00 m möglich **auf Anfrage**
Stück pro PE: siehe Übersichtsseite am Anfang des Kapitels

HIT-SP FK Füllkörper 035

Wärmedämmelement mit Brandschutzfunktion als Füllelement ohne Kraftübertragung
Dämmstoffdicke: 120 mm

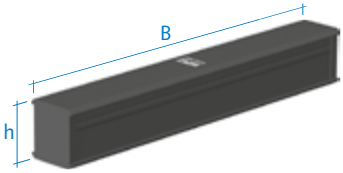

Artikelbezeichnung	Elementbreite B [m]	Preis [EUR/Stück]
Ausführung: gemäß Katalog		
HIT-SP FK-16-100	1,00	**100,65**
HIT-SP FK-17-100	1,00	**100,65**
HIT-SP FK-18-100	1,00	**100,65**
HIT-SP FK-19-100	1,00	**100,65**
HIT-SP FK-20-100	1,00	**100,65**
HIT-SP FK-21-100	1,00	**100,65**
HIT-SP FK-22-100	1,00	**100,65**
HIT-SP FK-23-100	1,00	**100,65**
HIT-SP FK-24-100	1,00	**100,65**
HIT-SP FK-25-100	1,00	**100,65**

Weitere Varianten auf Anfrage
Standard Brandschutzklasse REI 120 (F120) **ohne Aufpreis**
Elemente mit Länge 0,10 m bis 1,00 m möglich **auf Anfrage**
Stück pro PE: siehe Übersichtsseite am Anfang des Kapitels

Halfen Balkonanschlüsse

Randkappen für HIT-HP 035

Randkappen zum stirnseitigen Einschieben in die HIT-Komponenten zur Abdichtung
Für TB-Boxen, Distanz-Boxen und CSB-Boxen

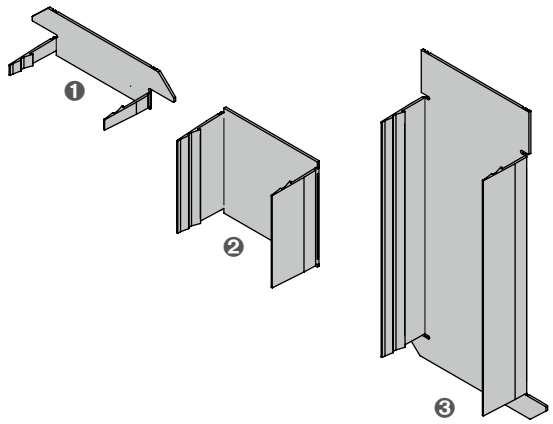

❶ für TB-Box
❷ für DB-Box
❸ für CSB-Box

Artikelbezeichnung	Nennmaß Höhe h [cm]	Stück pro PE	Bestell-Nr.	Preis [EUR/ Stück]
Ausführung: PVC				
HIT EC-TB-HP-80-30	3	1	4000000016	**1,10**
HIT EC-TB-HP-80-50	5	1	4000000014	**0,75**
HIT EC-TB-HP-80-70	7	1	4000000015	**1,00**
HIT EC-DB-HP-80-20	2	1	4000000023	**0,50**
HIT EC-DB-HP-80-30	3	1	4000000026	**0,60**
HIT EC-DB-HP-80-40	4	1	4000000029	**0,75**
HIT EC-DB-HP-80-50	5	1	4000000030	**1,00**
HIT EC-DB-HP-80-60	6	1	4000000032	**1,10**
HIT EC-DB-HP-80-70	7	1	4000000034	**1,20**
HIT EC-DB-HP-80-80	8	1	4000000036	**1,30**
HIT EC-DB-HP-80-90	9	1	4000000038	**1,40**
HIT EC-DB-HP-80-100	10	1	4000000040	**1,50**
HIT EC-DB-HP-80-110	11	1	4000000042	**1,60**
HIT EC-CSB-HP-80-160	11	1	4000000010	**1,70**
HIT EC-CSB-HP-80-170	12	1	4000000011	**1,90**

Randkappen für HIT-SP 035

Randkappen zum stirnseitigen Einschieben in die HIT-Komponenten zur Abdichtung
Für TB-Boxen, Distanz-Boxen und CSB-Boxen

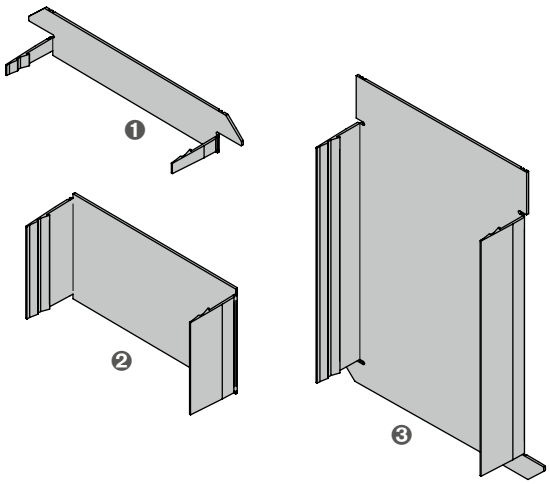

❶ für TB-Box
❷ für DB-Box
❸ für CSB-Box

Artikelbezeichnung	Nennmaß Höhe h [cm]	Stück pro PE	Bestell-Nr.	Preis [EUR/ Stück]
Ausführung: PVC				
HIT EC-TB-SP-120-30	3	1	4000000019	**1,20**
HIT EC-TB-SP-120-50	5	1	4000000017	**1,00**
HIT EC-TB-SP-120-70	7	1	4000000018	**1,10**
HIT EC-DB-SP-120-20	2	1	4000000044	**0,60**
HIT EC-DB-SP-120-30	3	1	4000000045	**1,00**
HIT EC-DB-SP-120-40	4	1	4000000047	**1,10**
HIT EC-DB-SP-120-50	5	1	4000000050	**1,20**
HIT EC-DB-SP-120-60	6	1	4000000052	**1,30**
HIT EC-DB-SP-120-70	7	1	4000000053	**1,40**
HIT EC-DB-SP-120-80	8	1	4000000054	**1,50**
HIT EC-DB-SP-120-90	9	1	4000000055	**1,60**
HIT EC-DB-SP-120-100	10	1	4000000057	**1,70**
HIT EC-DB-SP-120-110	11	1	4000000058	**1,80**
HIT EC-CSB-SP-120-160	11	1	4000000012	**2,15**
HIT EC-CSB-SP-120-170	12	1	4000000013	**2,25**

Halfen Schalldämmprodukte

HBB Trittschall-Dämmbox 041

HBB Trittschall-Dämmbox
für den Einbau bei Betonfertigteil-Podesten
Für Podesthöhen ab 16 cm

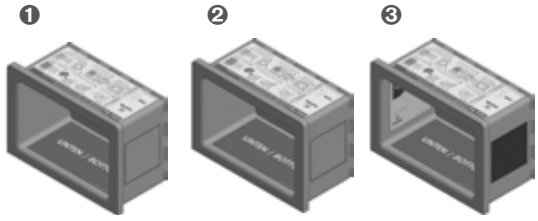

❶ HBB-V inkl. Lager unten
❷ HBB-VV inkl. Lager unten und oben
❸ HBB-VVH inkl. Lager unten, oben und seitlich

Artikelbezeichnung	Innenmaße HxBxT [mm]	Bestell-Nr.	Preis [EUR/ Stück]
Ausführung: gemäß Katalog			
HBB V-Box	162x255x152	1000204611	**134,30**
HBB VV-Box	162x255x152	1000204612	**155,80**
HBB VVH-Box	162x255x152	1000204613	**180,30**

HBB Trittschall-Dämmbox 041

HBB Trittschall-Dämmbox
für den Einbau an Ortbeton-Podesten
Für Podesthöhen ab 16 cm
Alle Ausführungen mit Aussparkörper und vier Nägeln

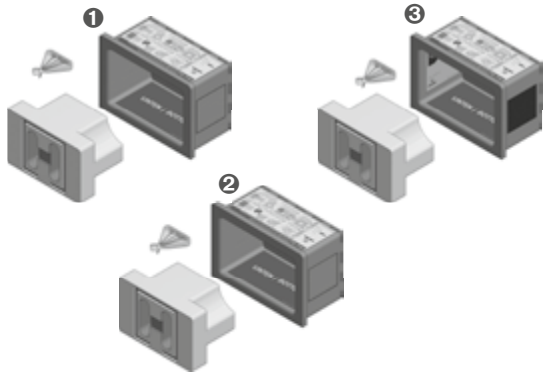

❶ HBB-OV inkl. Lager unten
❷ HBB-OVV inkl. Lager unten und oben
❸ HBB-OVVH inkl. Lager unten, oben und seitlich

Artikelbezeichnung	Innenmaße HxBxT [mm]	Bestell-Nr.	Preis [EUR/ Stück]
Ausführung: gemäß Katalog			
HBB OV-Box	162x255x152	1000204607	**137,95**
HBB OVV-Box	162x255x152	1000204608	**160,00**
HBB OVVH-Box	162x255x152	1000204609	**185,15**

HBB-SET für Podeste 041

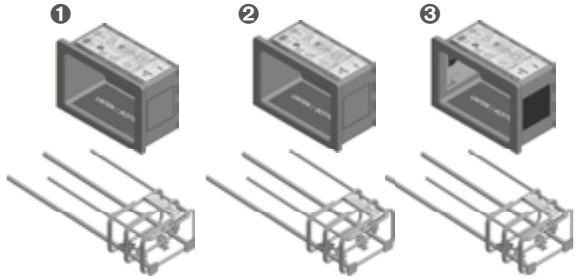

❶ HBB-SET besteht aus einer HBB-V Box und einem HBB Bewehrungskorb-VVH
❷ HBB-SET besteht aus einer HBB-VV Box und einem HBB Bewehrungskorb-VVH
❸ HBB-SET besteht aus einer HBB-VVH Box und einem HBB Bewehrungskorb-VVH

Artikelbezeichnung	für Podesthöhe [mm]	Bestell-Nr.	Preis [EUR/ Stück]
Ausführung: gemäß Katalog			
HBB-V-Set	≥ 160	60001566	**252,65**
HBB-VV-Set	≥ 160	60001567	**274,70**
HBB-VVH-Set	≥ 160	60001568	**299,90**

HBB Bewehrungskorb-VVH 041

HBB Bewehrungskorb-VVH
inkl. Abstandshalter und drei Bewehrungsbügeln (keine zus. Bügel vor Ort notwendig).
Ein HBB Bewehrungskorb-VVH passend für alle Typen der HBB-Box

Artikelbezeichnung	für Podesthöhe [mm]	Bestell-Nr.	Preis [EUR/ Stück]
Ausführung: gemäß Katalog			
HBB Bewehrungskorb-VVH	≥ 160	1000204610	**114,70**

Halfen Schalldämmprodukte

HTF-T Trittschall-Dämmelement 041

Für den schallbrückenfreien Anschluss des Treppenlaufs am Podest

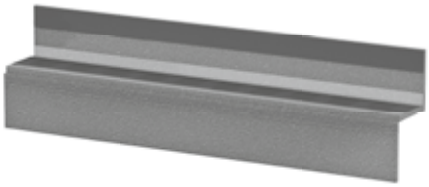

Artikelbezeichnung	Länge [mm]	Bestell-Nr.	Preis [EUR/ Stück]
Ausführung: gemäß Katalog			
HTF-T0-100	1000	3000025732	**58,55**
HTF-T0-120	1200	3000025733	**59,55**
HTF-T0-150	1500	3000025734	**60,60**
HTF-T1-100	1000	3000025735	**61,40**
HTF-T1-120	1200	3000025736	**72,50**
HTF-T1-150	1500	3000025737	**101,65**
HTF-T2-100	1000	3000025738	**96,55**
HTF-T2-120	1200	3000025739	**114,70**
HTF-T2-150	1500	3000025740	**153,95**

HTF-B Trittschall-Dämmelement 041

Für den schallbrückenfreien Anschluss des Treppenlaufs an die Bodenplatte

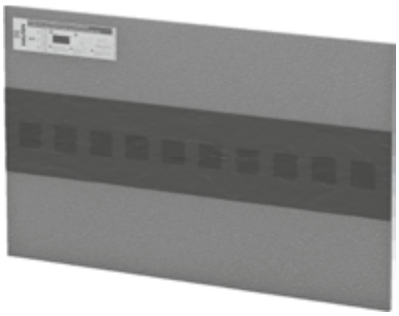

Artikelbezeichnung	Länge / Höhe [mm]	Bestell-Nr.	Preis [EUR/ Stück]
Ausführung: gemäß Katalog			
HTF-B0-100-60	1000 / 600	3000025741	**109,90**
HTF-B0-120-60	1200 / 600	3000025742	**110,90**
HTF-B0-150-60	1500 / 600	3000025743	**111,95**
HTF-B1-100-60	1000 / 600	3000025744	**113,70**
HTF-B1-120-60	1200 / 600	3000025745	**121,80**
HTF-B1-150-60	1500 / 600	3000025746	**152,00**
HTF-B2-100-60	1000 / 600	3000025747	**154,95**
HTF-B2-120-60	1200 / 600	3000025748	**171,10**
HTF-B2-150-60	1500 / 600	3000025749	**212,40**

HTPL Trittschall-Dämmplatte 041

Für die schallbrückenfreie Fuge zwischen Treppenlauf / Podest und der Hauswand

Artikelbezeichnung	Länge / Höhe [mm]	Bestell-Nr.	Preis [EUR/ Stück]
Ausführung: gemäß Katalog			
HTPL-25-100	1000 / 250	3000025750	**24,15**
HTPL-42-100	1200 / 420	3000025751	**28,15**
HTPL-25-100 Set	1500 / 250	3000026648	**297,95**
HTPL-42-100 Set	1000 / 420	3000026649	**353,30**
Das HTPL-Set besteht aus 15 Stück HTPL, einem Maurerbleistift, einem Leviat Zollstock und 10 m Klebeband			

Aschwanden Cret TS SET 041

Für vertikal, konstruktive Treppensicherung im Anschluss des Treppenlaufs an die Bodenplatte

Artikelbezeichnung	Länge [mm]	Bestell-Nr.	Preis [EUR/ Stück]
Ausführung: gemäß Katalog			
Cret-TS SET	180	60001571	**86,60**
Cret-TS Ø 20x180-A4	110	1000209719	**81,55**

Halfen Schraubanschlüsse

HBS-05-S 036

Muffenstab mit Schraubmuffe, inkl. Gewindeverschlussschraube
Europäisch technische Bewertung ETA-21/800
Allgemeine Bauartgenehmigung Z-1.5-295

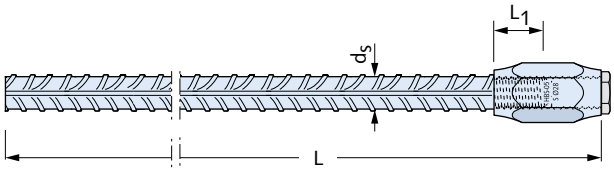

Artikelbe-zeichnung	Maße [mm] d_s/L	Abmessung Gewinde	Einschraub-tiefe L_1 [mm]	Bestell-Nr.	Preis [EUR/ Stück]
Ausführung: gemäß Katalog					
HBS-05-S	12/ 400	M12	16,5	1000004672	**9,40**
HBS-05-S	12/ 610	M12	16,5	1000004671	**9,80**
HBS-05-S	12/ 860	M12	16,5	1000200683	**10,20**
HBS-05-S	12/ 1180	M12	16,5	1000200684	**11,30**
HBS-05-S	14/ 990	M14	19,5	1000200685	**13,45**
HBS-05-S	14/ 1370	M14	19,5	1000202353	**14,20**
HBS-05-S	16/ 400	M16	22,5	1000200686	**12,60**
HBS-05-S	16/ 1110	M16	22,5	1000200687	**14,70**
HBS-05-S	16/ 1570	M16	22,5	1000200688	**17,00**
HBS-05-S	20/ 400	M20	28,5	1000200689	**15,60**
HBS-05-S	20/ 1380	M20	28,5	1000200690	**22,60**
HBS-05-S	25/ 400	M25 x 2,5 ①	36	1000200691	**20,25**
HBS-05-S	25/ 1730	M25 x 2,5 ①	36	1000200692	**35,05**
HBS-05-S	28/ 400	M28 x 2,5 ①	40,5	1000200693	**26,20**
HBS-05-S	28/ 1930	M28 x 2,5 ①	40,5	1000200694	**44,25**

Andere Längen auf Anfrage
① Beachten: Sondergewinde
② Gewünschte Länge bitte bei Bestellung angeben.
= Bitte bei Bestellung Artikelbezeichnung angeben

HBS-05-SG 036

Gebogene Muffenstäbe mit Schraubmuffe,
inkl. Gewindeverschlussschraube
Europäisch technische Bewertung ETA-21/800
Allgemeine Bauartgenehmigung Z-1.5-295

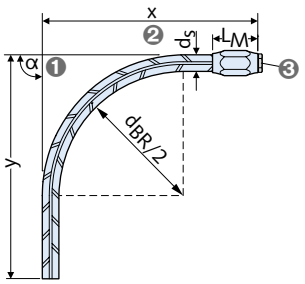

❶ Biegewinkel
❷ Außenmaß
❸ Gewindeverschlussschraube

Ausführung: gemäß Katalog — Preise: auf Anfrage

Unser gesamtes Produkt- & Serviceportfolio finden Sie in unserem **Produktprogramm.**

HBS-05-B 036

Muffenstab mit Nagelflansch, inkl. Gewindeverschlussstopfen
Europäisch technische Bewertung ETA-21/800
Allgemeine Bauartgenehmigung Z-1.5-295

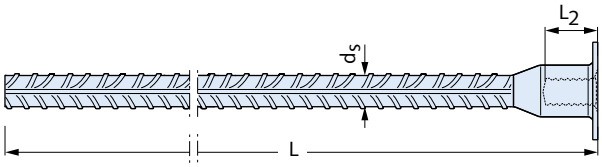

Artikelbe-zeichnung	Maße [mm] d_s/L	Abmessung Gewinde	Einschraub-tiefe L_2 [mm]	Bestell-Nr.	Preis [EUR/ Stück]
Ausführung: gemäß Katalog					
HBS-05-B	12/ 400	M12	18	1000000668	**11,05**
HBS-05-B	12/ 610	M12	18	1000000669	**11,20**
HBS-05-B	12/ 860	M12	18	1000000670	**12,15**
HBS-05-B	12/ 1300	M12	18	1000000671	**15,90**
HBS-05-B	14/ 400	M14	21	1000000672	**13,25**
HBS-05-B	14/ 1370	M14	21	1000000673	**17,80**
HBS-05-B	16/ 400	M16	25,5	1000000674	**13,75**
HBS-05-B	16/ 1110	M16	25,5	1000000675	**16,75**
HBS-05-B	16/ 1570	M16	25,5	1000000676	**18,75**
HBS-05-B	20/ 400	M20	30	1000000677	**15,80**
HBS-05-B	20/ 1380	M20	30	1000000678	**23,60**
HBS-05-B	25/ 400	M25 x 2,5 ①	39	1000000679	**21,45**
HBS-05-B	25/ 1730	M25 x 2,5 ①	39	1000000680	**36,90**
HBS-05-B	28/ 400	M28 x 2,5 ①	44	1000000681	**27,40**
HBS-05-B	28/ 1930	M28 x 2,5 ①	44	1000000682	**46,90**

Andere Längen auf Anfrage
① Beachten: Sondergewinde
Anschluss mit metrischen ISO-Regelgewinde → siehe Seite 130, 131.

HBS-05-BG 036

Gebogene Muffenstäbe mit Nagelflansch,
inkl. Gewindeverschlussstopfen
Europäisch technische Bewertung ETA-21/800
Allgemeine Bauartgenehmigung Z-1.5-295

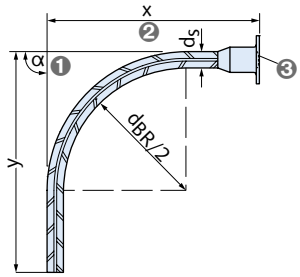

❶ Biegewinkel
❷ Außenmaß
❸ Gewindeverschlussstopfen

Ausführung: gemäß Katalog — Preise: auf Anfrage

Unser gesamtes Produkt- & Serviceportfolio finden Sie in unserem **Produktprogramm.**

Halfen Schraubanschlüsse

HBS-05-A 036

Anschlussstab, inkl. Gewindeschutzkappe
Europäisch technische Bewertung ETA-21/800
Allgemeine Bauartgenehmigung Z-1.5-295
Auch mit Linksgewinde lieferbar als HBS-05-AL-...

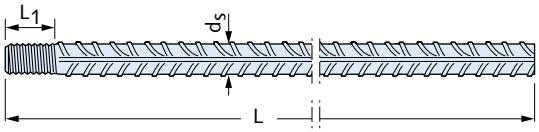

Artikelbezeichnung	Maße [mm] d_s/L	Abmessung Gewinde	Einschraubtiefe L_1 [mm]	Bestell-Nr.	Preis [EUR/Stück]
Ausführung: gemäß Katalog					
HBS-05-A	12/ 380	M12	16,5	1000000569	**6,30**
HBS-05-A	12/ 590	M12	16,5	1000000570	**6,60**
HBS-05-A	12/ 840	M12	16,5	1000000571	**7,30**
HBS-05-A	12/ 1160	M12	16,5	1000000572	**7,90**
HBS-05-A	14/ 970	M14	19,5	1000000573	**9,00**
HBS-05-A	14/ 1350	M14	19,5	1000000574	**9,55**
HBS-05-A	16/ 375	M16	22,5	1000000575	**9,40**
HBS-05-A	16/ 1085	M16	22,5	1000000576	**11,30**
HBS-05-A	16/ 1545	M16	22,5	1000000577	**12,90**
HBS-05-A	20/ 370	M20	28,5	1000000578	**10,55**
HBS-05-A	20/ 1350	M20	28,5	1000000579	**17,75**
HBS-05-A	25/ 360	M25 x 2,5 ①	36,0	1000000580	**13,75**
HBS-05-A	25/ 1690	M25 x 2,5 ①	36,0	1000000581	**27,40**
HBS-05-A	28/ 360	M28 x 2,5 ①	40,5	1000000582	**16,75**
HBS-05-A	28/ 1890	M28 x 2,5 ①	40,5	1000000583	**35,15**

Andere Längen auf Anfrage
① Beachten: Sondergewinde
② Gewünschte Länge bitte bei Bestellung angeben.
* Hinweis: Bestellbeispiel siehe Übersichtsseite am Anfang des Kapitels

HBS-05-AG / ALG 036

Gebogene Anschlussstäbe
Europäisch technische Bewertung ETA-21/800
Allgemeine Bauartgenehmigung Z-1.5-295

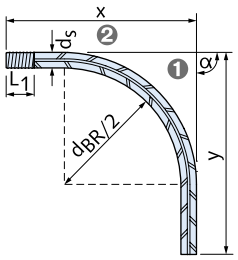

❶ Biegewinkel
❷ Außenmaß

Ausführung: gemäß Katalog — Preise: auf Anfrage

Unser gesamtes Produkt- & Serviceportfolio finden Sie in unserem **Produktprogramm.**

HBS-05-S-Seismic 036

Muffenstab mit Schraubmuffe, inkl. Gewindeverschlussschraube
Höchstduktiler Schraubanschluss, für Bauwerke in erdbebengefährdeten Regionen geeignet

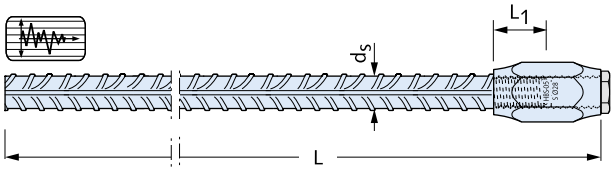

Ausführung:
Betonstabstahl B500C gem. EN 1992-1-1/BS4449 Preise: auf Anfrage

Unser gesamtes Produkt- & Serviceportfolio finden Sie in unserem **Produktprogramm.**

HBS-05-A-Seismic 036

Anschlussstab, inkl. Gewindeschutzkappe
Höchstduktiler Schraubanschluss, für Bauwerke in erdbebengefährdeten Regionen geeignet

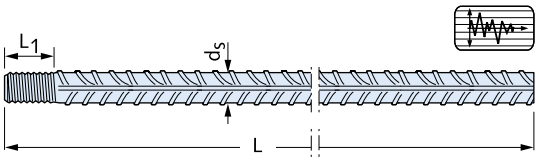

Ausführung:
Betonstabstahl B500C gem. EN 1992-1-1/BS4449 Preise: auf Anfrage

Unser gesamtes Produkt- & Serviceportfolio finden Sie in unserem **Produktprogramm.**

HBS-05-P 036

Positionsmuffe
Europäisch technische Bewertung ETA-21/800
Allgemeine Bauartgenehmigung Z-1.5-295
Set bestehend aus:

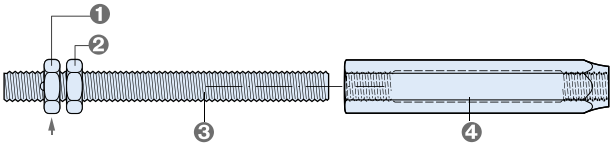

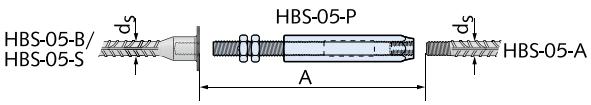

❶ Mutter fixiert
❷ Kontermutter, lose
❸ Gewindebolzen mit Muttern
❹ Langmuffe

Artikelbezeichnung	für Stab-Ø [mm] d_s	Einbaulänge Stabenden A [mm]	Bestell-Nr.	Preis [EUR/Stück]
Ausführung: gemäß Katalog				
HBS-05-P-12-SET	12	171 ± 20	1000204111	**55,25**
HBS-05-P-14-SET	14	187 ± 20	1000204112	**65,15**
HBS-05-P-16-SET	16	203 ± 20	1000201119	**71,70**
HBS-05-P-20-SET	20	270 ± 30	1000201120	**93,85**
HBS-05-P-25-SET	25	314 ± 30	1000204113	**156,80**
HBS-05-P-28-SET	28	336 ± 30	1000201121	**197,20**
HBS-05-P-32-SET	32	385 ± 34	1000201122	**232,55**

Halfen Schraubanschlüsse

HBS-05-RL 036

Rechts-/Linksgewindemuffe
Europäisch technische Bewertung ETA-21/800
Allgemeine Bauartgenehmigung Z-1.5-295

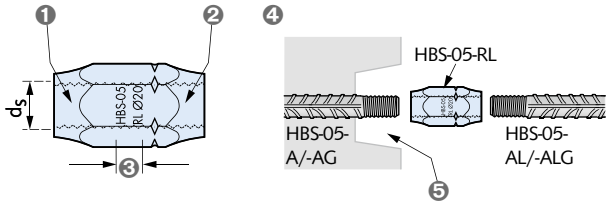

❶ Rechtsgewinde
❷ Linksgewinde
❸ Gewindeüberschneidungsbereich
❹ Anwendungsbeispiel HBS-05-RL
❺ Trapezleiste für Aussparung passend zu R-/L-Muffe separat bestellen
→ Seite 126

Artikelbezeichnung	für Stab-Ø [mm] d_s	Bestell-Nr.	Preis [EUR/ Stück]
Ausführung: gemäß Katalog			
HBS-05-RL	12	3000021640	**8,05**
HBS-05-RL	14	7000200394	**9,40**
HBS-05-RL	16	7000200395	**10,70**
HBS-05-RL	20	3000021641	**12,55**
HBS-05-RL	25	3000024437	**17,35**
HBS-05-RL	28	3000024438	**21,80**
HBS-05-RL	32	3000021642	**27,15**

HBS-05-RDZ 036

Reduziermuffenstab, inkl. Gewindeverschlussschraube
Europäisch technische Bewertung ETA-21/800
Allgemeine Bauartgenehmigung Z-1.5-295

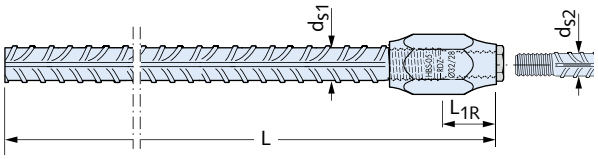

Ausführung: gemäß Katalog — Preise: auf Anfrage

Unser gesamtes Produkt- & Serviceportfolio finden Sie in unserem **Produktprogramm.**

HBS-05-SEA 036

Muffenstab mit aufgeschraubter Endverankerung, Schraubmuffe, inkl. Gewindeverschlussschraube
Europäisch technische Bewertung ETA-21/800
Allgemeine Bauartgenehmigung Z-1.5-295

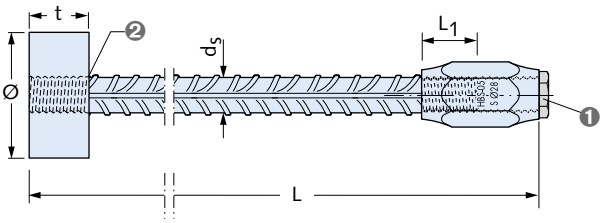

❶ Gewindeverschlussschraube
❷ fixiert

Ausführung: gemäß Katalog — Preise: auf Anfrage

Unser gesamtes Produkt- & Serviceportfolio finden Sie in unserem **Produktprogramm.**

HBS-05-SD 036

Doppelmuffenstab, Schraubmuffen,
inkl. Gewindeverschlussschrauben
Europäisch technische Bewertung ETA-21/800
Allgemeine Bauartgenehmigung Z-1.5-295

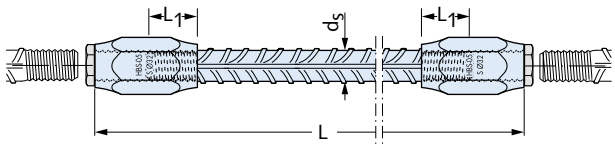

Ausführung: gemäß Katalog — Preise: auf Anfrage

Unser gesamtes Produkt- & Serviceportfolio finden Sie in unserem **Produktprogramm.**

HBS-05-SRZ 036

Doppelmuffenstab, einseitig mit Reduziermuffe, Schraubmuffen,
inkl. Gewindeverschlussschrauben
Europäisch technische Bewertung ETA-21/800
Allgemeine Bauartgenehmigung Z-1.5-295

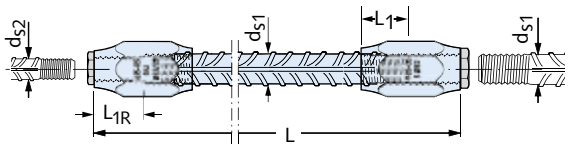

Ausführung: gemäß Katalog — Preise: auf Anfrage

Unser gesamtes Produkt- & Serviceportfolio finden Sie in unserem **Produktprogramm.**

HBS-05-BEA 036

Muffenstab mit Endverankerung, Nagelflansch,
inkl. Gewindeverschlussstopfen
Europäisch technische Bewertung ETA-21/800
Allgemeine Bauartgenehmigung Z-1.5-295

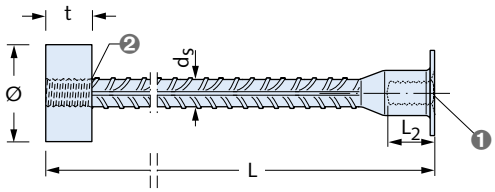

❶ Gewindeverschlussstopfen
❷ fixiert

Ausführung: gemäß Katalog — Preise: auf Anfrage

Unser gesamtes Produkt- & Serviceportfolio finden Sie in unserem **Produktprogramm.**

HBS-05-SA 036

Kombistab, Schraubmuffen, inkl. Gewindeverschlussschraube
Europäisch technische Bewertung ETA-21/800
Allgemeine Bauartgenehmigung Z-1.5-295

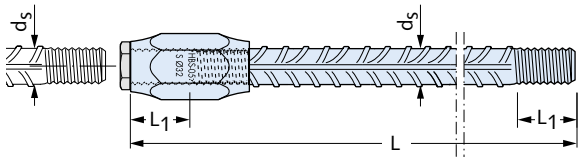

Ausführung: gemäß Katalog — Preise: auf Anfrage

Unser gesamtes Produkt- & Serviceportfolio finden Sie in unserem **Produktprogramm.**

Halfen Schraubanschlüsse

HBS-05-ARZ 036

Kombistab, einseitig mit Reduziermuffe, Schraubmuffen, inkl. Gewindeverschlussschrauben
Europäisch technische Bewertung ETA-21/800
Allgemeine Bauartgenehmigung Z-1.5-295

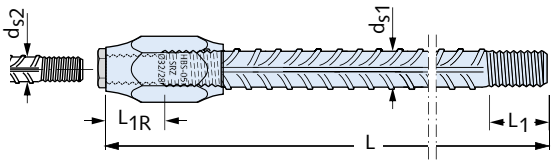

Ausführung: gemäß Katalog — Preise: auf Anfrage

Unser gesamtes Produkt- & Serviceportfolio finden Sie in unserem **Produktprogramm.**

HBS-05-TPL 036

Trapezleiste mit Lochung ① für HBS-05-A Stäbe
Anwendung mit Bewehrungsanschluss mit HBS-05-R/L-Muffe

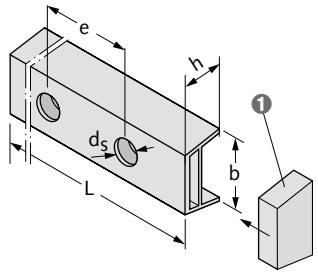

❶ Endkappe für Trapezleiste (separat bestellen)

Ausführung: Kunststoff — Preise: auf Anfrage

Unser gesamtes Produkt- & Serviceportfolio finden Sie in unserem **Produktprogramm.**

HBS-05 Nagelteller 036

Für HBS-05-S

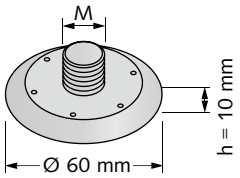

Artikelbezeichnung	für Muffenstab- Ø d_s [mm]	PE [St.]	Bestell-Nr.	Preis [EUR/ Stück]
Ausführung: Kunststoff				
HBS-05-12	12	1	3000021643	**0,50**
HBS-05-14	14	1	3000021644	**0,50**
HBS-05-16	16	1	3000021645	**0,50**
HBS-05-20	20	1	3000021646	**0,50**

HBS-05 Klebeteller 079

Für HBS-05-S
Zum Ankleben an Stahlschalungen

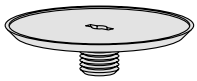

Artikelbezeichnung	für Muffenstab- Ø d_s [mm]	PE [St.]	Bestell-Nr.	Preis [EUR/ Stück]
Ausführung: Kunststoff				
6306-12	12	1	3000024643	**0,40**
6306-16	16	1	3000021699	**0,40**
6306-20	20	1	3000022744	**0,40**

HBS-05 Metallnagelplatte 036

Für HBS-05-S
Mehrfach einsetzbar

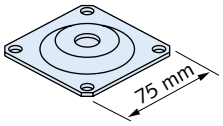

Artikelbezeichnung	für Muffenstab- Ø d_s [mm]	PE [St.]	Bestell-Nr.	Preis [EUR/ Stück]
Ausführung: GV gemäß Tabelle, Seite 15				
HBS-05-25-GV	25	1	1000201117	**3,75**
HBS-05-28-GV	28	1	1000201117	**3,75**
HBS-05-32-GV	32	1	1000201118	**3,75**

HBS-05-Box 036

Aus Stahlblech, verzinkt, gelocht, mit eingelegter Streifenfüllung, einschl. Aufwand für Einlegen der HBS-05-B Muffenstäbe (erfolgt werksseitig)

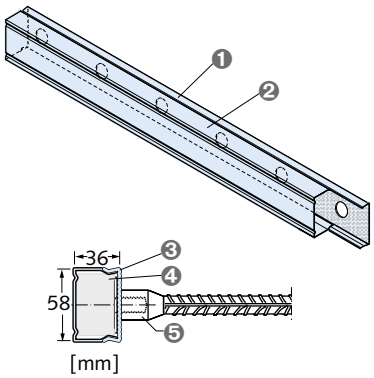

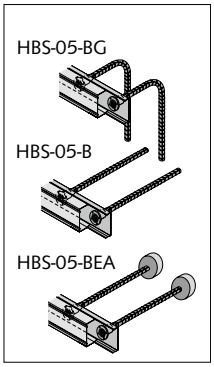

❶ Gehäuseprofil
❷ Deckel verzinkt
❸ HBS-05-Box
❹ Schaumstreifen
❺ HBS-05-B Muffenstab

Artikelbezeichnung	Gehäuselänge LB [mm]	Bestell-Nr.	Preis [EUR/ Stück]
Ausführung: gemäß Katalog			
HBS-05-Box ③	1250	6100000046	**auf Anfrage**

③ Bei Bestellung gewünschte Lochung angeben
Lieferbare Loch-Ø 12, 14, 16 mm,
Lochabstand 7,5 - 10 - 12,5 - 15 - 20 - 25
* Hinweis: Bestellbeispiel siehe Übersichtsseite am Anfang des Kapitels

Ancon-TT Betonstahl-Kupplungssystem

TT Betonstahl-Kupplungssystem

Ancon-TT Kupplungen können Sie über unsere Biegepartner beziehen, diese finden Sie unter https://www.anconbp.de/kontakt/ancon-tt-system-stahl-partner

Die Ancon-TT Kupplungen besitzen folgende Zulassungen und Prüfungen:
DIBt Zulassung Nr, Z-1.5-179
Ø 12, 14, 16, 20, 25, 28, 32, 40
BS8110
CARES TA1-B
ÜA Zeichen Nr. R-2.1.9-17-15658
Ø 12, 14, 16, 20, 26, 30, 36, 40
EMPA Schweiz Prüfbericht Nr. 416`391

TTS Standardkupplung

TTS-Muffen-Halbstoß
1 Gewinde, 1 vormontierte Standard-Kupplung

Ausführung: gemäß Katalog — Preise: auf Anfrage

Unser gesamtes Produkt- & Serviceportfolio finden Sie in unserem **Produktprogramm.**

TTT Reduktionskupplung

TTT-Muffen-Halbstoß
1 Gewinde, 1 vormontierte Reduktions-Kupplung

Ausführung: gemäß Katalog — Preise: auf Anfrage

Unser gesamtes Produkt- & Serviceportfolio finden Sie in unserem **Produktprogramm.**

TTP Positionskupplung

TTT-Muffen-Halbstoß
1 Gewinde, 1 vormontierte Positions-Kupplung

Ausführung: gemäß Katalog — Preise: auf Anfrage

Unser gesamtes Produkt- & Serviceportfolio finden Sie in unserem **Produktprogramm.**

TTG Ergänzungsgewinde

TTG
1 Ergänzungsgewinde zu Kupplungen

Ausführung: gemäß Katalog — Preise: auf Anfrage

Unser gesamtes Produkt- & Serviceportfolio finden Sie in unserem **Produktprogramm.**

TTW Anschweissmuffen

TTW Anschweisskupplung
1 Gewinde, 1 Anschweisskupplung

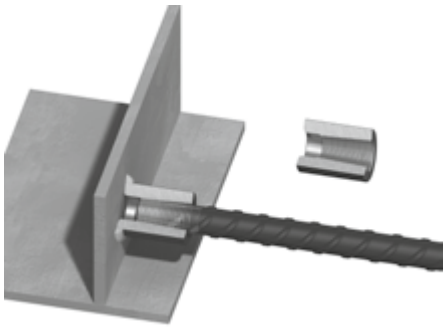

Ausführung: gemäß Katalog — Preise: auf Anfrage

Unser gesamtes Produkt- & Serviceportfolio finden Sie in unserem **Produktprogramm.**

Ancon-TT Betonstahl-Kupplungssystem, Ancon Drehmomentenschlüssel

TTH Endverankerung

TTH Endverankerung
1 Gewinde, 1 vormontierte Endverankerung

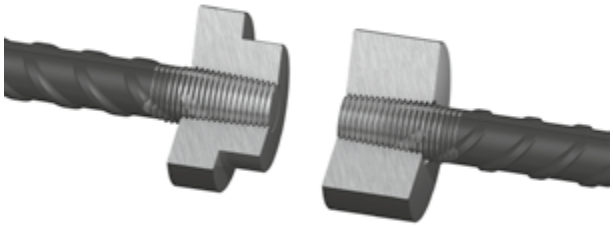

Ausführung: gemäß Katalog — Preise: auf Anfrage

Unser gesamtes Produkt- & Serviceportfolio finden Sie in unserem **Produktprogramm.**

TTA Stahlbauanschluss

TTA Stahlbauanschluss
1 Gewinde, 1 Schraubmuffe

Ausführung: gemäß Katalog — Preise: auf Anfrage

Unser gesamtes Produkt- & Serviceportfolio finden Sie in unserem **Produktprogramm.**

TTNP Nagelteller

TTNP Nagelteller aus Metall
1 Nagelteller

Ausführung: gemäß Katalog — Preise: auf Anfrage

Unser gesamtes Produkt- & Serviceportfolio finden Sie in unserem **Produktprogramm.**

Drehmomentenschlüssel

Ausführung: gemäß Katalog — Preise: auf Anfrage

Unser gesamtes Produkt- & Serviceportfolio finden Sie in unserem **Produktprogramm.**

Halfen Bewehrungsanschlüsse

HSC-S Stud Connector 037

Muffenstab, Kopf einseitig, inkl. Gewindeverschlussschraube
Bauaufsichtlich zugelassen Z-21.8-1973
Europäisch Technische Bewertung ETA 23.0978
Allgemeine Bauartgenehmigung Z-21.8-2167

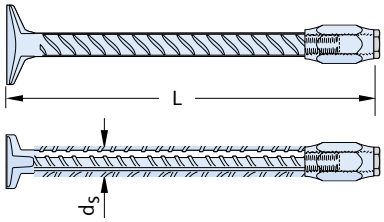

Artikelbezeichnung	Stab-Ø [mm] d_s /	Länge L [mm]	Bestell-Nr.	Preis [EUR/ Stück]
Ausführung: Betonstahl B500B				
HSC-S -	12	/ ≥ 155	0060.300	**auf Anfrage**
HSC-S -	14	/ ≥ 170	0060.340	**auf Anfrage**
HSC-S -	16	/ ≥ 180	0060.310	**auf Anfrage**
HSC-S -	20	/ ≥ 200	0060.320	**auf Anfrage**
HSC-S -	25	/ ≥ 230	0060.330	**auf Anfrage**
Standardelemente				
HSC-S -	16	/ 360	1000001627	**41,55**
HSC-S -	16	/ 460	1000001628	**42,50**
HSC-S -	20	/ 360	1000202386	**51,30**
HSC-S -	20	/ 460	1000001630	**52,35**

① Gewünschte Länge L [mm] bei Bestellung angeben.
Bauteilmindestmaße gemäß Zulassung beachten.

HSC-H Stud Connector 037

Stab mit einseitigem Ankerkopf
Bauaufsichtlich zugelassen Z-21.8-1973
Europäisch Technische Bewertung ETA 23.0978
Allgemeine Bauartgenehmigung Z-21.8-2167

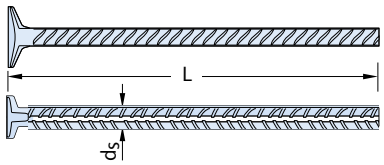

Ausführung: Betonstahl B500B — Preise: auf Anfrage

Unser gesamtes Produkt- & Serviceportfolio finden Sie in unserem **Produktprogramm.**

HSC-SD Stud Connector 037

Doppelmuffenstab, inkl. Gewindeverschlussschraube
Bauaufsichtlich zugelassen Z-21.8-1973
Europäisch Technische Bewertung ETA 23.0978
Allgemeine Bauartgenehmigung Z-21.8-2167

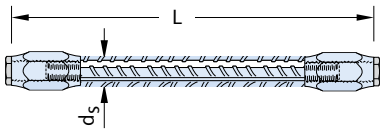

Ausführung: Betonstahl B500B — Preise: auf Anfrage

Unser gesamtes Produkt- & Serviceportfolio finden Sie in unserem **Produktprogramm.**

HSC-HD Stud Connector 037

Stab mit beidseitigen Ankerköpfen
Bauaufsichtlich zugelassen Z-21.8-1973
Europäisch Technische Bewertung ETA 23.0978
Allgemeine Bauartgenehmigung Z-21.8-2167

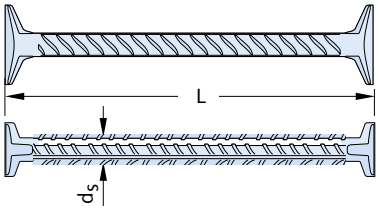

Ausführung: Betonstahl B500B — Preise: auf Anfrage

Unser gesamtes Produkt- & Serviceportfolio finden Sie in unserem **Produktprogramm.**

HSC-A Stud Connector 037

Anschlussstab, Kopf einseitig
Bauaufsichtlich zugelassen Z-21.8-1973
Europäisch Technische Bewertung ETA 23.0978
Allgemeine Bauartgenehmigung Z-21.8-2167

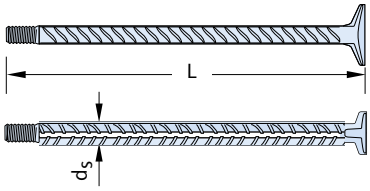

Artikelbezeichnung	Stab-Ø [mm] d_s /	Länge L [mm]	Bestell-Nr.	Preis [EUR/ Stück]
Ausführung: Betonstahl B500B				
HSC-A -	12	/ ≥ 130	6100000142	**auf Anfrage**
HSC-A -	14	/ ≥ 140	6100000142	**auf Anfrage**
HSC-A -	16	/ ≥ 150	6100000142	**auf Anfrage**
HSC-A -	20	/ ≥ 160	6100000142	**auf Anfrage**
HSC-A -	25	/ ≥ 190	6100000142	**auf Anfrage**
Standardelemente				
HSC-A -	16	/ 202	1000001636	**26,65**
HSC-A -	16	/ 252	1000001637	**26,95**
HSC-A -	16	/ 302	1000001638	**27,40**
HSC-A -	16	/ 352	1000202389	**27,75**
HSC-A -	16	/ 402	1000001640	**28,20**
HSC-A -	20	/ 208	1000202390	**33,40**
HSC-A -	20	/ 258	1000202391	**33,65**
HSC-A -	20	/ 308	1000001643	**34,25**
HSC-A -	20	/ 358	1000001644	**34,70**
HSC-A -	20	/ 408	1000001645	**auf Anfrage**
Ausführung: nichtrostender Betonstahl B500 NR				
HSC-A -	12	/ ≥ 130	6100000142	**auf Anfrage**
HSC-A -	14	/ ≥ 140	6100000142	**auf Anfrage**

① Gewünschte Länge L [mm] bei Bestellung angeben.
Bauteilmindestmaße gemäß Zulassung beachten.

Halfen Bewehrungsanschlüsse

HSC Schalungsbefestigung 036

Nagelteller aus Kunststoff
Nagelteller aus Metall (nicht dargestellt) ①

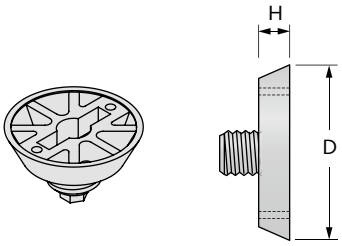

Artikel-bezeichnung	für Stab-Ø [mm] d_s	D [mm]	H [mm]	Bestell-Nr.	Preis [EUR/ Stück]
Ausführung: Kunststoff / Metall					
HBS-05-12	12	60	10	3000021643	**0,50**
HBS-05-14	14	60	10	3000021644	**0,50**
HBS-05-16	16	60	10	3000021645	**0,50**
HBS-05-20	20	60	10	3000021646	**0,50**
HBS-05-25-GV ①	25	75	9	1000201117	**3,75**

HSC Schalungsbefestigung 036

Magnetteller

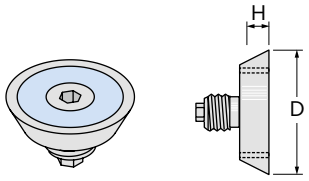

Artikel-bezeichnung	für Stab-Ø [mm] d_s	D [mm]	H [mm]	Bestell-Nr.	Preis [EUR/ Stück]
Ausführung: gemäß Katalog					
6365-12	12	40	12	1000201451	**160,80**
6365-16	16	40	12	1000201452	**160,80**
6365-20	20	55	12	1000201453	**167,70**

Ancon-MBT Kupplungen

MBT Bewehrungsanschluss

Die Kupplungen werden nach den Bestimmungen der BS EN ISO 9001 gefertigt.
Bauaufsichtlich zugelassen Z-1.5-10

MBT ET Kupplung

ET Kupplung

Artikelbezeichnung	Länge [mm]	Bestell-Nr.	Preis kg / Stück	Preis [EUR/ Stück]
Ausführung: gemäß Katalog				
MBT ET 10	100	1000200446	**0,52**	**35,25**
MBT ET 12	140	1000200447	**0,72**	**43,65**
MBT ET 14	160	1000200448	**1,25**	**47,85**
MBT ET 16	160	1000200449	**1,25**	**49,95**
MBT ET 20	204	1000200451	**1,96**	**63,30**
MBT ET 25	258	1000200223	**3,00**	**94,35**
MBT ET 28	312	1000200224	**5,80**	**101,30**
MBT ET 32	312	1000200225	**6,50**	**119,60**
MBT ET 40	484	1000200456	**11,30**	**219,30**

MBT Reduktionskupplung

Reduktionskupplung
ohne Zulassung

Artikelbezeichnung	Länge [mm]	Bestell-Nr.	Preis kg / Stück	Preis [EUR/ Stück]
Ausführung: gemäß Katalog				
MBT 20/16	160	3000026841	**1,56**	**55,75**
MBT 25/20	180	3000024284	**2,23**	**75,50**
Weitere Größen auf Anfrage				

MBT EV Endverankerung

EV Endverankerung
ohne Zulassung

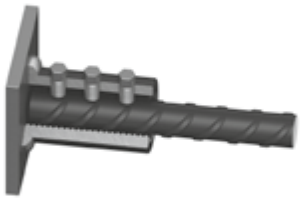

Artikelbezeichnung	Länge [mm]	Bestell-Nr.	Preis [EUR/ Stück]
Ausführung: gemäß Katalog			
MBT EV 10	60	1000200457	**23,25**
MBT EV 12	80	1000200458	**27,30**
MBT EV 14	90	1000200459	**35,10**
MBT EV 16	90	1000200460	**37,05**
MBT EV 20	112	1000200462	**44,45**
MBT EV 25	139	1000201787	**65,15**
MBT EV 28	168	1000205206	**85,10**

Denso Jet

Laut der allgemeinen bauaufsichtlichen Zulassung Z-1.5-10 muss der Muffeninnenraum bei schärferen Umweltbedingungen als Expositionsklasse X0 oder XC1 mit einem geeigneten Korrosionsschutzmittel vollständig verfüllt werden.

Artikelbezeichnung	Füllgewicht [g]	Bestell-Nr.	Preis [EUR/ Stück]
Ausführung: gemäß Katalog			
Kartusche	250	3000026512	**19,55**
10/12er pro MBT	18	#	
14/16er pro MBT	27	#	
20/25er pro MBT	72	#	
28/32er pro MBT	108	#	
# = Bitte bei Bestellung Artikelbezeichnung angeben			

Halfen Stahlbauanschlüsse und Stahlkonsolen

HSC-B SH Muffenstab mit Ankerkopf 037

Stahlbauanschluss mit zugelassener Übertragung von Normal- und Querkräften
Europäisch Technische Bewertung ETA-23.0978
Allgemeine Bauartgenehmigung Z-21.8-2167
Durch den aufgestauchten Ankerkopf besonders geeignet bei geringer verfügbarer Verankerungslänge

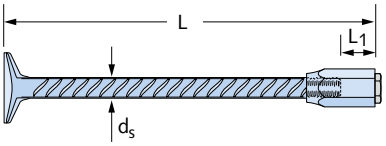

Artikelbezeichnung	Stab-Ø [mm] d_s /	Länge L [mm]	Gewindegröße DIN 13	Max. Einschraubtiefe L_1	Bestell-Nr.	Preis [EUR/Stück]
Ausführung: Muffe: GV gemäß Tabelle, Seite 15, Stab: Betonstahl B500B						
HSC-B SH -	12	/ ≥ 155	M12	16,5	1060.730	auf Anfrage
HSC-B SH -	14	/ ≥ 170	M14	19,5	1060.860	auf Anfrage
HSC-B SH -	16	/ ≥ 180	M16	22,5	1060.030	auf Anfrage
HSC-B SH -	20	/ ≥ 200	M20	28,5	1060.060	auf Anfrage
HSC-B SH -	25	/ ≥ 230	M27	36,0	1060.090	auf Anfrage
Ausführung: Muffe: FV gemäß Tabelle, Seite 15, Stab: Betonstahl B500B						
HSC-B SH -	12	/ ≥ 155	M12	16,5	1060.710	auf Anfrage
HSC-B SH -	14	/ ≥ 170	M14	19,5	1060.840	auf Anfrage
HSC-B SH -	16	/ ≥ 180	M16	22,5	1060.010	auf Anfrage
HSC-B SH -	20	/ ≥ 200	M20	28,5	1060.040	auf Anfrage
HSC-B SH -	25	/ ≥ 230	M27	36,0	1060.070	auf Anfrage
Ausführung: Muffe: A4 gemäß Tabelle, Seite 15, Stab: Betonstahl B500B						
HSC-B SH -	12	/ ≥ 155	M12	16,5	1060.720	auf Anfrage
HSC-B SH -	14	/ ≥ 170	M14	19,5	1060.850	auf Anfrage
HSC-B SH -	16	/ ≥ 180	M16	22,5	1060.020	auf Anfrage
HSC-B SH -	20	/ ≥ 200	M20	28,5	1060.050	auf Anfrage
HSC-B SH -	25	/ ≥ 230	M27	36,0	1060.080	auf Anfrage

HSC-B SH Muffenstab mit Ankerkopf - Standardlängen 037

Stahlbauanschluss mit zugelassener Übertragung von Normal- und Querkräften.
Europäisch Technische Bewertung ETA-23.0978
Allgemeine Bauartgenehmigung Z-21.8-2167

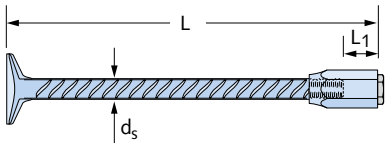

Artikelbezeichnung	Stab-Ø [mm] d_s /	Länge L [mm]	Für Stützenabmessungen ① h_{col} [mm]	Bestell-Nr.	Preis [EUR/Stück]
Ausführung: Muffe: GV gemäß Tabelle, Seite 15, Stab: Betonstahl B500B					
HSC-B SH -	16	/ 360	400	1000004042	**48,35**
HSC-B SH -	16	/ 460	500	1000004043	**49,10**
HSC-B SH -	20	/ 360	400	1000004048	**55,85**
HSC-B SH -	20	/ 460	500	1000004049	**61,30**
Ausführung: Muffe: FV gemäß Tabelle, Seite 15, Stab: Betonstahl B500B					
HSC-B SH -	16	/ 360	400	1000004038	**53,20**
HSC-B SH -	16	/ 460	500	1000004039	**53,95**
HSC-B SH -	20	/ 360	400	1000004044	**61,45**
HSC-B SH -	20	/ 460	500	1000004045	**63,05**
Ausführung: Muffe: A4 gemäß Tabelle, Seite 15, Stab: Betonstahl B500B					
HSC-B SH -	16	/ 360	400	1000204667	**107,75**
HSC-B SH -	16	/ 460	500	1000204668	**108,50**
HSC-B SH -	20	/ 360	400	1000004046	**121,30**
HSC-B SH -	20	/ 460	500	1000004047	**127,75**

① Für Betondeckungen c_{nom} ≈ 3,5 cm

Halfen Stahlbauanschlüsse und Stahlkonsolen

HSC-B SD Muffenstab, beidseitig 037

Stahlbauanschluss mit zugelassener Übertragung von Normal- und Querkräften
Europäisch Technische Bewertung ETA-23.0978
Allgemeine Bauartgenehmigung Z-21.8-2167
Besonders geeignet bei beidseitigem Anschluss von Anbauteilen an Wänden oder Stützen

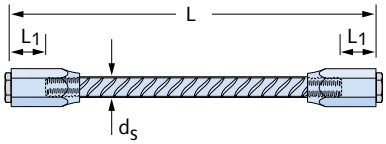

Ausführung: Muffe: GV gemäß Tabelle, Seite 15,
Stab: Betonstahl B500B Preise: auf Anfrage

Unser gesamtes Produkt- & Serviceportfolio finden Sie in unserem **Produktprogramm.**

HSC-B S Muffenstab, einseitig 037

Stahlbauanschluss mit zugelassener Übertragung von Normal - und Querkräften
Europäisch Technische Bewertung ETA-23.0978
Allgemeine Bauartgenehmigung Z-21.8-2167
Besonders geeignet für Anschlüsse an Betondecken mit ausreichender Verankerungslänge

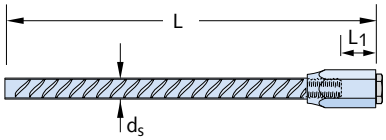

Ausführung: Muffe: GV gemäß Tabelle, Seite 15,
Stab: Betonstahl B500B Preise: auf Anfrage

Unser gesamtes Produkt- & Serviceportfolio finden Sie in unserem **Produktprogramm.**

HSC-B SB Muffenstab, gebogen 037

Stahlbauanschluss mit zugelassener Übertragung von Normal - und Querkräften
Europäisch Technische Bewertung ETA-23.0978
Allgemeine Bauartgenehmigung Z-21.8-2167
Besonders geeignet zum Weiterleiten der Kräfte in Stützen oder Wände mit ausreichenden Stützen- oder Wandabmessungen

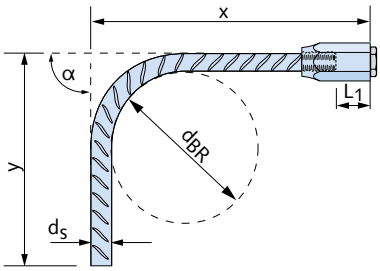

Ausführung: Muffe: GV gemäß Tabelle, Seite 15,
Stab: Betonstahl B500B Preise: auf Anfrage

Unser gesamtes Produkt- & Serviceportfolio finden Sie in unserem **Produktprogramm.**

HSC-B P und HSC-B FP 037

Positionsplatte zur exakten Positionierung der Muffenstäbe in der Schalung
Stirnplatte für den passgenauen stahlbauseitigen Anschluss

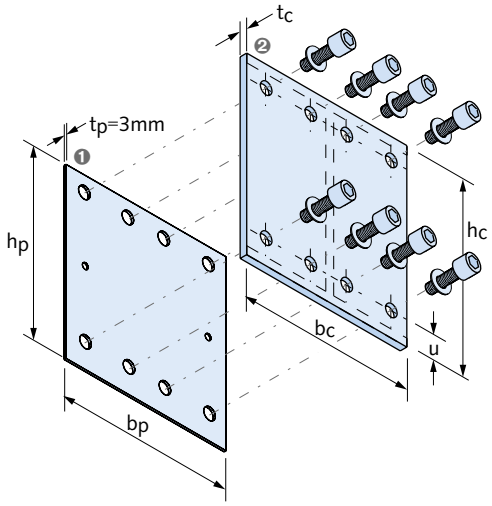

❶ HSC-B P Positionsplatte
❷ HSC-B FP Stirnplatte

Ausführung:
Stahl: FV, GV gemäß Tabelle, Seite 15 Preise: auf Anfrage

Unser gesamtes Produkt- & Serviceportfolio finden Sie in unserem **Produktprogramm.**

Halfen Stahlbauanschlüsse und Stahlkonsolen

HBT 55, HBT 85 — 038

Typengeprüfter Bewehrungsanschluss einlagig
Packungseinheit 200 Stück
Allgemein bauaufsichtlich zugelassen Z-21.8-2035

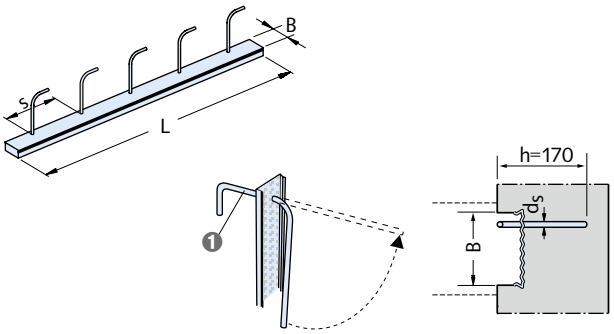

1 Standardbügel Typ 1

Artikelbezeichnung	d_s/s [mm/cm]	Typ	Länge [mm]	B [mm]	Bestell-Nr.	Preis [EUR/Stück]
Ausführung: Verzinktes Stahlblech mit Betonstahl B500B						
HBT 55 -	8/15	1 -	800	58	6100000099	18,65
HBT 55 -	8/20	1 -	800	58	6100000099	15,80
HBT 55 -	8/25	1 -	800	58	6100000099	15,50
HBT 55 -	10/15	1 -	800	58	6100000099	20,70
HBT 55 -	10/20	1 -	800	58	6100000099	16,80
HBT 55 -	10/25	1 -	800	58	6100000099	16,50
HBT 55 -	8/15 -	1 -	1250	58	6100000099	20,95
HBT 55 -	8/20 -	1 -	1250	58	6100000099	19,05
HBT 55 -	8/25 -	1 -	1250	58	6100000099	18,15
HBT 55 -	10/15 -	1 -	1250	58	6100000099	23,60
HBT 55 -	10/20 -	1 -	1250	58	6100000099	21,15
HBT 55 -	10/25 -	1 -	1250	58	6100000099	20,10
HBT 85 -	10/10	1 -	800	86	6100000099	25,85
HBT 85 -	10/15	1 -	800	86	6100000099	21,50
HBT 85 -	10/10 -	1 -	1250	86	6100000099	31,55
HBT 85 -	10/15 -	1 -	1250	86	6100000099	25,65
HBT 85 -	10/20 -	1 -	1250	86	6100000099	23,05
HBT 85 -	10/25 -	1 -	1250	86	6100000099	22,10
HBT 85 -	12/10 -	1 -	1250	86	6100000099	40,20
HBT 85 -	12/15 -	1 -	1250	86	6100000099	32,25
HBT 85 -	12/20 -	1 -	1250	86	6100000099	28,25
HBT 85 -	12/25 -	1 -	1250	86	6100000099	26,40

HBT 80 — 038

Fertigteil-Bewehrungsanschluss
Packungseinheit 64 Stück = 80 m
Allgemein bauaufsichtlich zugelassen Z-21.8-2035

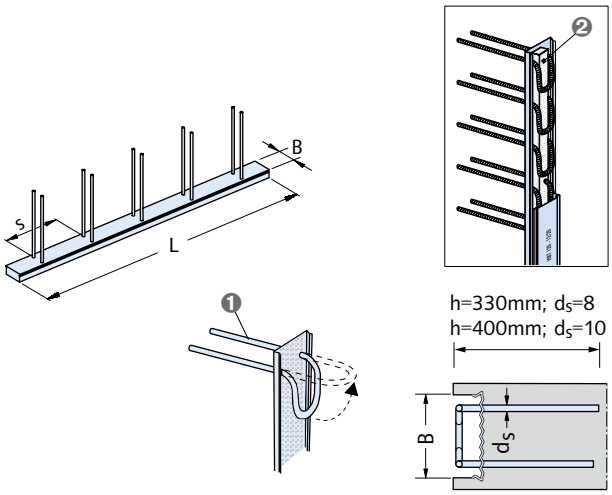

1 Standardbügel Typ 6
2 Streifenfüllung HBT-Strip

Artikelbezeichnung	d_s/s [mm/cm]	Typ	Länge [mm]	B [mm]	Bestell-Nr.	Preis [EUR/Stück]
Ausführung: Verzinktes Stahlblech mit Betonstahl B500B						
HBT 80 -	8/15 -	6 -	1250	86	6100000099	36,00
HBT 80 -	8/20 -	6 -	1250	86	6100000099	29,55
HBT 80 -	8/25 -	6 -	1250	86	6100000099	26,55
HBT 80 -	10/15 -	6 -	1250	86	6100000099	45,05
HBT 80 -	10/20 -	6 -	1250	86	6100000099	36,60

Alternativ auch mit Streifenfüllung HBT-Strip lieferbar. Für Anwendungen mit erhöhten Anforderungen an Maßhaltigkeit.
Preis auf Anfrage
„h-Maß“ beim Einbau zu prüfen

Halfen Stahlbauanschlüsse und Stahlkonsolen

HBT 120, HBT 150, HBT 190, HBT 220 — 038

Typengeprüfter Bewehrungsanschluss zweilagig
Andere Längen und Typen auf Anfrage
Allgemein bauaufsichtlich zugelassen Z-21.8-2035

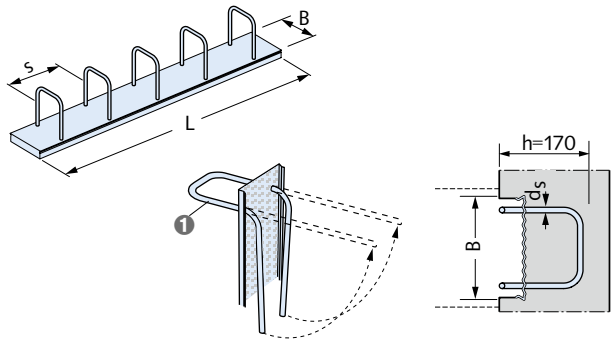

❶ Standardbügel Typ 5

Artikelbezeichnung	d_s/s [mm/cm]	Typ	Länge [mm]	B [mm]	Bestell-Nr.	Preis [EUR/Stück]
Ausführung: Verzinktes Stahlblech mit Betonstahl B500B						
HBT 120 -	8/15 -	5 -	800	122	6100000099	32,25
HBT 120 -	8/20 -	5 -	800	122	6100000099	26,70
HBT 120 -	8/25 -	5 -	800	122	6100000099	26,55
HBT 120 -	10/15 -	5 -	800	122	6100000099	38,15
HBT 120 -	10/20 -	5 -	800	122	6100000099	30,30
HBT 120 -	10/25 -	5 -	800	122	6100000099	29,85
HBT 120 -	8/15 -	5 -	1250	122	6100000099	37,35
HBT 120 -	8/20 -	5 -	1250	122	6100000099	33,25
HBT 120 -	8/25 -	5 -	1250	122	6100000099	30,70
HBT 120 -	10/15 -	5 -	1250	122	6100000099	45,15
HBT 120 -	10/20 -	5 -	1250	122	6100000099	39,15
HBT 120 -	10/25 -	5 -	1250	122	6100000099	35,85
HBT 120 -	12/15 -	5 -	1250	122	6100000099	57,80
HBT 120 -	12/20 -	5 -	1250	122	6100000099	49,00
HBT 150 -	8/15 -	5 -	800	150	6100000099	33,95
HBT 150 -	8/20 -	5 -	800	150	6100000099	28,70
HBT 150 -	10/10 -	5 -	800	150	6100000099	47,85
HBT 150 -	10/15 -	5 -	800	150	6100000099	40,05
HBT 150 -	10/20 -	5 -	800	150	6100000099	32,05
HBT 150 -	10/25 -	5 -	800	150	6100000099	31,60
HBT 150 -	8/15 -	5 -	1250	150	6100000099	39,85
HBT 150 -	8/20 -	5 -	1250	150	6100000099	35,10
HBT 150 -	8/25 -	5 -	1250	150	6100000099	32,80
HBT 150 -	10/10 -	5 -	1250	150	6100000099	62,00
HBT 150 -	10/15 -	5 -	1250	150	6100000099	48,45
HBT 150 -	10/20 -	5 -	1250	150	6100000099	41,95
HBT 150 -	10/25 -	5 -	1250	150	6100000099	39,00
HBT 150 -	12/10 -	5 -	1250	150	6100000099	74,60
HBT 150 -	12/15 -	5 -	1250	150	6100000099	63,75
HBT 150 -	12/20 -	5 -	1250	150	6100000099	53,70
HBT 150 -	12/25 -	5 -	1250	150	6100000099	48,65

Artikelbezeichnung	d_s/s [mm/cm]	Typ	Länge [mm]	B [mm]	Bestell-Nr.	Preis [EUR/Stück]
Ausführung: Verzinktes Stahlblech mit Betonstahl B500B						
HBT 190 -	8/15 -	5 -	800	186	6100000099	53,35
HBT 190 -	8/20 -	5 -	800	186	6100000099	45,10
HBT 190 -	8/25 -	5 -	800	186	6100000099	44,70
HBT 190 -	10/10 -	5 -	800	186	6100000099	74,40
HBT 190 -	10/15 -	5 -	800	186	6100000099	61,15
HBT 190 -	10/20 -	5 -	800	186	6100000099	49,25
HBT 190 -	10/25 -	5 -	800	186	6100000099	49,30
HBT 190 -	8/15 -	5 -	1250	186	6100000099	42,55
HBT 190 -	8/20 -	5 -	1250	186	6100000099	38,05
HBT 190 -	8/25 -	5 -	1250	186	6100000099	35,85
HBT 190 -	10/10 -	5 -	1250	186	6100000099	67,15
HBT 190 -	10/15 -	5 -	1250	186	6100000099	52,95
HBT 190 -	10/20 -	5 -	1250	186	6100000099	46,25
HBT 190 -	10/25 -	5 -	1250	186	6100000099	42,35
HBT 190 -	12/10 -	5 -	1250	186	6100000099	87,85
HBT 190 -	12/15 -	5 -	1250	186	6100000099	66,65
HBT 190 -	12/20 -	5 -	1250	186	6100000099	57,05
HBT 190 -	12/25 -	5 -	1250	186	6100000099	52,10
HBT 220 -	8/15 -	5 -	800	222	6100000099	40,40
HBT 220 -	8/20 -	5 -	800	222	6100000099	34,45
HBT 220 -	8/25 -	5 -	800	222	6100000099	34,15
HBT 220 -	10/10 -	5 -	800	222	6100000099	54,90
HBT 220 -	10/15 -	5 -	800	222	6100000099	45,50
HBT 220 -	10/20 -	5 -	800	222	6100000099	36,70
HBT 220 -	10/25 -	5 -	800	222	6100000099	36,55
HBT 220 -	8/15 -	5 -	1250	222	6100000099	46,25
HBT 220 -	8/20 -	5 -	1250	222	6100000099	41,45
HBT 220 -	8/25 -	5 -	1250	222	6100000099	39,00
HBT 220 -	10/10 -	5 -	1250	222	6100000099	70,10
HBT 220 -	10/15 -	5 -	1250	222	6100000099	54,90
HBT 220 -	10/20 -	5 -	1250	222	6100000099	48,45
HBT 220 -	10/25 -	5 -	1250	222	6100000099	45,05
HBT 220 -	12/10 -	5 -	1250	222	6100000099	94,00
HBT 220 -	12/15 -	5 -	1250	222	6100000099	70,55
HBT 220 -	12/20 -	5 -	1250	222	6100000099	60,30
HBT 220 -	12/25 -	5 -	1250	222	6100000099	55,35

Packungseinheit: 48 Stück
„h-Maß“ beim Einbau zu prüfen

Halfen Fertigteilverbindungen

HEK3 Fertigteilverbindung 113

Rastung längs zur Fuge
Allgemein bauaufsichtlich zugelassen Z-21.8-2086

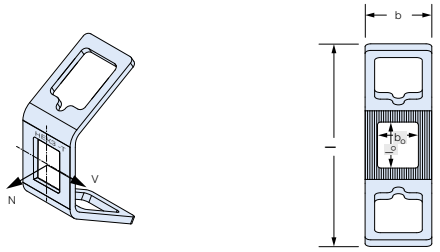

Artikelbezeichnung	Bestell-Nr.	Preis [EUR/Stück]
Ausführung: Stahl feuerverzinkt		
HEK3-100-T-HDG	1000204582	**29,55**
Ausführung: Edelstahl		
HEK3-100-T-A4	1000211006	**45,10**

HEK3 Fertigteilverbindung 113

Rastung quer zur Fuge
Allgeamein bauaufsichtlich zugelassen Z-21.8-2086

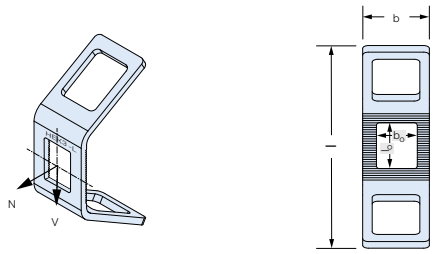

Artikelbezeichnung	Bestell-Nr.	Preis [EUR/Stück]
Ausführung: Stahl feuerverzinkt		
HEK3-100-L-HDG	1000204583	**29,55**
Ausführung: Edelstahl		
HEK3-100-L-A4	1000211006	**45,10**

HEK3 Gegenplatte 113

Gegenplatten passend für HEK3-T/-L mit Rastungsfläche und Bolzenloch. Wesentlicher Bestandteil des HEK3 Systems.
Für den Einbau unerlässlich!

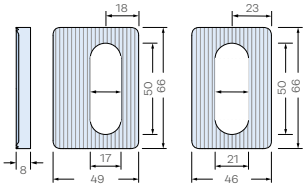

Artikelbezeichnung	für Gewinde	Bestell-Nr.	Preis [EUR/Stück]
Ausführung: Stahl mechanisch plattiert			
HEK3-100-C-17-MG	M16	1000204584	**10,25**
HEK3-100-C-21-MG	M20	1000204585	**10,50**
Ausführung: Edelstahl			
HEK3-100-C-17-A4	M16	1000211008	**11,90**
HEK3-100-C-21-A4	M20	1000211009	**11,90**

HEK 3 Unterlegscheibe 113

Unterlegscheibe für HEK3-T/-L mit Bolzenloch,
Wesentlicher Bestandteil des HEK3 Systems.
Für den Einbau unerlässlich!

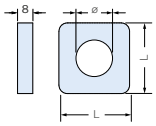

Artikelbezeichnung	für Gewinde	Bestell-Nr.	Preis [EUR/Stück]
Ausführung: Stahl feuerverzinkt / Edelstahl			
HEK3-100-W-17-HDG/-A4	M16	1000204586 / 1000211010	**7,55**
HEK3-100-W-21-HDG/-A4	M20	1000204587 / 1000211011	**5,65**

HEK3 Ausgleichsplatten 113

Ausgleichplatte mit Schlitz
Zum Unterfüttern in der Fuge

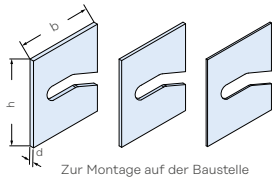

Artikelbezeichnung	für Gewinde	Dicke [mm]	Bestell-Nr.	Preis [EUR/Stück]
Ausführung: Stahl feuerverzinkt oder mechanisch verzinkt				
HEK3 SW-100-17X2-HDG	M16	2	1000204592	**2,90**
HEK3 SW-100-17X3-HDG	M16	3	1000204593	**3,90**
HEK3 SW-100-17X5-HDG	M16	5	1000204594	**7,85**
HEK3 SW-100-21X2-MG	M20	2	1000201489	**1,10**
HEK3 SW-100-21X3-MG	M20	3	1000201490	**1,40**
HEK3 SW-100-21X5-HDG	M20	5	1000201491	**1,50**
Ausführung: Edelstahl				
HEK3 SW-100-17X2-A4	M16	2	1000211012	**5,55**
HEK3 SW-100-17X3-A4	M16	3	1000211013	**8,40**
HEK3 SW-100-17X5-A4	M16	5	1000211014	**14,05**
HEK3 SW-100-21X2-A4	M20	2	1000211015	**2,05**
HEK3 SW-100-21X3-A4	M20	3	1000211016	**2,80**
HEK3 SW-100-21X5-A4	M20	5	1000211017	**4,55**

HEK3 Wiederverwendbarer Aussparungskörper 113

Wiederverwendbarer Aussparungskörper aus Kunststoff für den Einsatz in **Schalungen aus Aluminium, Kunststoff oder Holz.**

Artikelbezeichnung	Einbau-tiefe	empf. Element-dicke	Bestell-Nr.	Preis [EUR/Stück]
Ausführung: Kunststoff				
HEK3-100-RF-BB	50 mm	100 mm	1000204588	**460,45**

Halfen Fertigteilverbindungen

HEK3 Wiederverwendbarer Höhenausgleichsplatte 113

Wiederverwendbarer Höhenausgleichsplatte aus Kunststoff für den Einsatz in **Schalungen aus Aluminium, Kunststoff oder Holz** mit HEK3-100-RF-BB.
Aussparungskörper separat bestellen. Set inkl. 2 Schrauben.

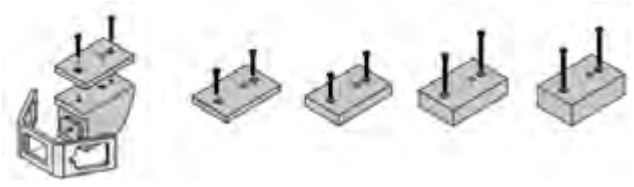

Artikelbezeichnung	Einbau-tiefe	empf. Element-dicke	Bestell-Nr.	Preis [EUR/ Stück]
Ausführung: Kunststoff				
HEK3-100-RF-HA 10-SET	60 mm	120 mm	60001529	**42,35**
HEK3-100-RF-HA 20-SET	70 mm	140 mm	60001530	**44,15**
HEK3-100-RF-HA 30-SET	80 mm	160 mm	60001531	**49,65**
HEK3-100-RF-HA 40-SET	90 mm	180 mm	60001532	**55,30**

HEK3 Wiederverwendbarer Aussparungskörper 113

Wiederverwendbare Aussparungskörper aus Kunststoff für den Einsatz in **Stahlschalungen**. Empfohlen für die horizontale Einbauweise im Fertigteilwerk.

Artikelbezeichnung	Einbau-tiefe	empf. Element-dicke	Bestell-Nr.	Preis [EUR/ Stück]
Ausführung: Kunststoff				
HEK3-100-RF-BB-MAG	50 mm	100 mm	1000204589	**630,70**

HEK3 Wiederverwendbarer Höhenausgleichsplatte 113

Wiederverwendbarer Höhenausgleichsplatte aus Kunststoff für den Einsatz in **Stahlschalungen** mit HEK3-100-RF-BB-MAG.
Aussparungskörper separat bestellen. Set inkl. 2 Schrauben.

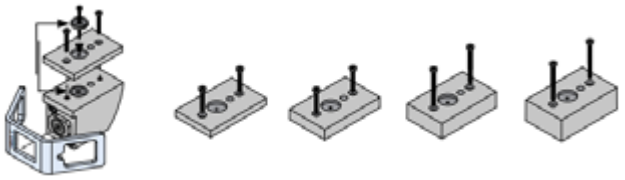

Artikelbezeichnung	Einbau-tiefe	empf. Element-dicke	Bestell-Nr.	Preis [EUR/ Stück]
Ausführung: Kunststoff				
HEK3-100-RF-HA 10-MAG-SET	60 mm	120 mm	60001533	**55,00**
HEK3-100-RF-HA 20-MAG-SET	70 mm	140 mm	60001534	**60,65**
HEK3-100-RF-HA 30-MAG-SET	80 mm	160 mm	60001535	**67,10**
HEK3-100-RF-HA 40-MAG-SET	90 mm	180 mm	60001536	**72,40**

HEK3 Wiederverwendbarer Aussparungskörper 113

Wiederverwendbare Aussparungskörper aus Kunststoff für den Einsatz in **Stahlschalungen**. Empfohlen für die vertikale Einbauweise im Fertigteilwerk.

Artikelbezeichnung	Einbau-tiefe	empf. Element-dicke	Bestell-Nr.	Preis [EUR/ Stück]
Ausführung: Kunststoff				
HEK3-100-RF-BB-MAG-S	50 mm	100 mm	1000204590	**974,20**

HLB S 071

Single Loop Box
Nennwerte der Schlaufenlänge l 80-100-120 mm

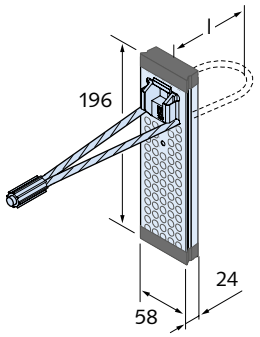

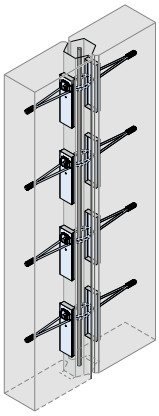

Artikelbezeichnung	Anzahl Schlaufen	Bestell-Nr.	Preis [EUR/ Stück]
Ausführung: Stahlblech verzinkt, Schlaufe hochfestes Stahlseil, verzinkt			
HLB S 80	1	1000200700	**6,15**
HLB S 100	1	1000200701	**6,30**
HLB S 120	1	1000202358	**6,45**

HLB Spacer 071

Spacer Module Lieferlänge = 1,00 m
Material:
Schaumstoffprofil zum Längenausgleich zwischen HLB M Elementen

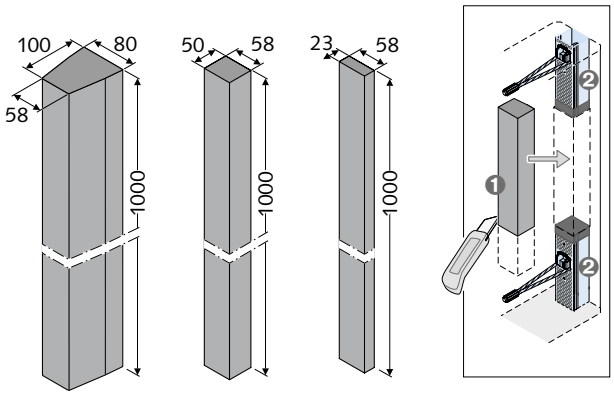

❶ HLB Spacer Zuschnitt
❷ HLB M Loop Box

Artikelbezeichnung	Bestell-Nr.	Preis [EUR/ Stück]
Ausführung: Kunststoff		
HLB Spacer 20	3000023075	**5,15**
HLB Spacer 50	3000020798	**8,00**
HLB Spacer 100	3000023076	**8,80**

HLB MIX 071

HLB MIX zum Fugenverguss von HLB Boxen
Bauaufsichtlich zugelassen Z-21.8-1869, Z-21.8-1871

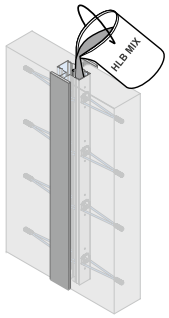

Artikelbezeichnung	Bestell-Nr.	Preis [EUR/ Stück]
Ausführung: Vergussmörtel		
HLB MIX Mörtel 25 kg Sack	7000200203	**28,65**

HLB M 071

Multi Loop Box
Bauaufsichtlich zugelassen Z-21.8-1869, Z-21.8-1871

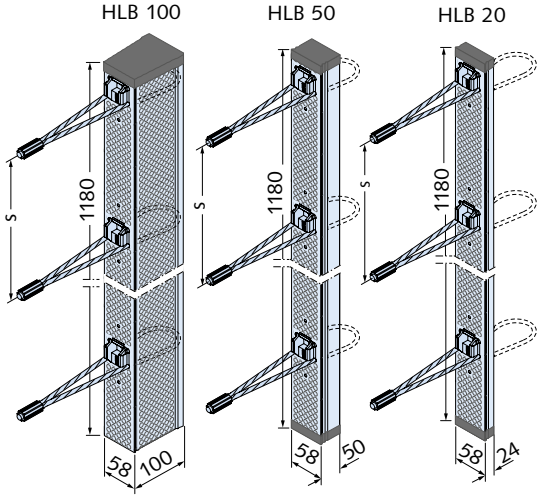

Artikelbezeichnung	Anzahl Schlaufen	Bestell-Nr.	Preis [EUR/ Stück]
Ausführung: Stahlblech verzinkt, Schlaufe hochfestes Stahlseil, verzinkt			
HLB M 20/300	4	1000200702	**47,50**
HLB M 20/250	5	1000200703	**48,90**
HLB M 20/200	6	1000200704	**50,30**
HLB M 20/150	8	1000200705	**53,10**
HLB M 50/300	4	1000200706	**47,50**
HLB M 50/250	5	1000200707	**48,90**
HLB M 50/200	6	1000200708	**50,30**
HLB M 50/150	8	1000200709	**53,10**
HLB M 100/300	4	1000202362	**57,05**
HLB M 100/250	5	1000200710	**58,65**
HLB M 100/200	6	1000200711	**60,40**
HLB M 100/150	8	1000200712	**63,90**

Ancon Nichtrostende Bewehrungen

Nichtrostende Stähle

Die Auswahl von nlchtrostenden Ancon Stählen bietet dem Ingenieur für jedes Einsatzgebiet den richtigen Stahl
Ausführung BETINOX

Ausführung: NIRO22 1.4482, gerippt	Preise: auf Anfrage
Ausführung: NIRO25 1.4362, gerippt	Preise: auf Anfrage
Ausführung: BETINOX® 1.4362, gerippt	Preise: auf Anfrage
Ausführung: RIPINOX® 1.4462, gerippt	Preise: auf Anfrage
Ausführung: DUPLEX 1.4462, glatt	Preise: auf Anfrage
Ausführung: CORRFIX® 1.4529, gerippt	Preise: auf Anfrage

Unser gesamtes Produkt- & Serviceportfolio finden Sie in unserem **Produktprogramm.**

Bindedrahtröllchen

Ausführung: Edelstahl V2a	Preise: auf Anfrage

Unser gesamtes Produkt- & Serviceportfolio finden Sie in unserem **Produktprogramm.**

Zubehör

Verfügbare Gewindedurchmesser:
M10, M12, M14, M16, M20, M22, M24, M27, M30, M33, M36, M39, M42 und M52

1. Sechskantmutter
2. Unterlegscheibe
3. Spannschloss
4. Ankerplatte
5. Sicherungsmutter

Ausführung: Werkstoff 1.4401 / 1.4404	Preise: auf Anfrage

Unser gesamtes Produkt- & Serviceportfolio finden Sie in unserem **Produktprogramm.**

ANCRA®-GS

Lagerlänge bis 6.0000 mm
Bruchdehnung £ 10% 15 - 30
PREN INDEX 25

Ausführung: W.Nr. 1.4362	Preise: auf Anfrage
Ausführung: W.Nr. 1.4462	Preise: auf Anfrage

Unser gesamtes Produkt- & Serviceportfolio finden Sie in unserem **Produktprogramm.**

Halfen Durchstanz- und Querkraftbewehrung

HDB Dübelleisten - Systemelemente

Durchstanz- und Querkraftbewehrung
Für Bemessungen nach EN 1992-1-1:2004+AC:2010 und zugehörigem Nationalen Anhang,
Europäisch Technische Bewertung ETA-12/0454
Hinweis: Abstandhalter und Klemmbügel für die Montage → Seite 135
Die Preise in der Tabelle beziehen sich auf Einzelanker inklusiv Leiste.
Der Gesamtpreise der Dübelleiste ergibt sich aus der Multiplikation des Einzelpreises mal Anzahl der Anker.
„Artikel mit Preis „auf Anfrage“ sind mit „-“ gekennzeichnet.“
Andere Höhen auf Anfrage.

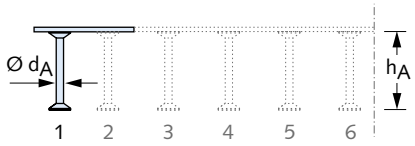

Artikel-be-zeich-nung	Höhe h_A [mm]	[EUR/Stück]					
		Ø 10 [mm]	Ø 12 [mm]	Ø 14 [mm]	Ø 16 [mm]	Ø 20 [mm]	Ø 25 [mm]
Ausführung: glatter oder gerippter Betonstahl B500							
HDB	125	6,35	5,90	6,35	-	-	-
HDB	135	6,45	6,00	6,45	-	-	-
HDB	145	6,50	6,10	6,55	-	-	-
HDB	155	6,60	6,15	6,75	-	-	-
HDB	165	6,75	6,25	6,85	6,85	-	-
HDB	175	6,80	6,35	6,95	6,95	-	-
HDB	185	6,90	6,45	7,05	7,10	10,60	-
HDB	195	7,00	6,55	7,15	7,20	10,75	-
HDB	205	7,05	6,70	7,30	7,30	10,90	-
HDB	215	7,15	6,80	7,40	7,45	11,00	-
HDB	225	7,25	6,90	7,50	7,55	11,15	-
HDB	235	7,30	7,00	7,60	7,65	11,25	-
HDB	245	7,40	7,10	7,75	7,80	11,40	-
HDB	255	7,50	7,20	7,85	7,90	11,50	-
HDB	265	7,55	7,30	7,95	8,00	11,65	17,95
HDB	275	7,65	7,40	8,05	8,15	11,75	18,20
HDB	285	7,75	7,45	8,20	8,25	11,90	18,45
HDB	295	7,80	7,55	8,30	8,35	12,05	18,65
HDB	305	-	7,65	8,40	8,50	12,15	18,90
HDB	315	-	7,75	8,50	8,65	12,30	19,10
HDB	325	-	8,10	8,75	9,15	12,95	20,00
HDB	335	-	8,20	8,85	9,25	13,10	20,20
HDB	345	-	8,25	8,95	9,30	13,20	20,45
HDB	355	-	8,35	9,05	9,40	13,35	20,65
HDB	365	-	8,40	9,15	9,50	13,45	20,90
HDB	375	-	8,50	9,20	9,60	13,60	21,15
HDB	385	-	8,60	9,30	9,70	13,70	21,35
HDB	395	-	-	9,40	9,80	13,85	21,60
HDB	405	-	-	9,50	9,90	14,00	21,80
HDB	415	-	-	9,55	10,00	14,10	22,10
HDB	425	-	-	9,65	10,10	14,30	22,30
HDB	435	-	-	9,75	10,20	14,40	22,55
HDB	445	-	-	9,85	10,30	14,55	22,75
HDB	455	-	-	9,90	10,40	14,65	23,00
HDB	465	-	-	10,00	10,55	14,80	23,20
HDB	475	-	-	10,10	10,65	14,90	23,45
HDB	485	-	-	10,20	10,75	15,05	23,65
HDB	495	-	-	10,25	10,85	15,20	23,95
HDB	505	-	-	-	10,95	15,30	24,15
HDB	515	-	-	-	11,05	15,45	24,40
HDB	525	-	-	-	11,35	16,40	25,60
HDB	535	-	-	-	11,45	16,55	25,90

Arti-kelbe-zeich-nung	Höhe h_A [mm]	[EUR/Stück]					
		Ø 10 [mm]	Ø 12 [mm]	Ø 14 [mm]	Ø 16 [mm]	Ø 20 [mm]	Ø 25 [mm]
Ausführung: glatter oder gerippter Betonstahl B500							
HDB	545	-	-	-	11,55	16,65	26,10
HDB	555	-	-	-	11,65	16,80	26,35
HDB	565	-	-	-	11,75	16,95	26,55
HDB	575	-	-	-	11,85	17,05	26,80
HDB	585	-	-	-	11,95	17,20	27,00
HDB	595	-	-	-	12,05	17,30	27,25
HDB	605	-	-	-	12,15	17,45	27,50
HDB	615	-	-	-	12,25	17,55	27,75
HDB	625	-	-	-	12,40	17,70	28,00
HDB	635	-	-	-	12,50	17,85	28,20
HDB	645	-	-	-	12,60	17,95	28,45
HDB	655	-	-	-	12,70	18,15	28,65
HDB	665	-	-	-	12,80	18,25	28,90
HDB	675	-	-	-	12,90	18,40	29,10
HDB	685	-	-	-	13,00	18,50	29,35
HDB	695	-	-	-	13,10	18,65	29,60
HDB	705	-	-	-	13,20	18,75	29,85
HDB	715	-	-	-	13,30	18,90	30,05
HDB	725	-	-	-	13,35	19,05	30,30
HDB	735	-	-	-	13,45	19,15	30,50
HDB	745	-	-	-	13,55	19,30	30,75
HDB	755	-	-	-	13,65	19,40	30,95
HDB	765	-	-	-	13,75	19,55	31,20
HDB	775	-	-	-	13,85	19,65	31,45
HDB	785	-	-	-	13,95	19,80	31,70
HDB	795	-	-	-	14,05	19,90	31,95
HDB	805	-	-	-	14,15	20,10	32,15
HDB	815	-	-	-	14,30	20,25	32,40
HDB	825	-	-	-	14,40	20,35	32,60
HDB	835	-	-	-	14,50	20,50	32,85
HDB	845	-	-	-	14,60	20,60	33,05
HDB	855	-	-	-	14,70	20,75	33,35
HDB	865	-	-	-	14,80	20,85	33,55
HDB	875	-	-	-	14,90	21,00	33,80
HDB	885	-	-	-	15,00	21,10	34,00
HDB	895	-	-	-	15,10	21,25	34,25
HDB	905	-	-	-	15,20	21,40	34,45
HDB	915	-	-	-	15,30	21,50	34,70
HDB	925	-	-	-	15,40	21,65	34,90
HDB	935	-	-	-	15,45	21,75	35,15
HDB	945	-	-	-	15,55	21,95	35,40
HDB	955	-	-	-	15,65	22,05	35,65
HDB	965	-	-	-	15,75	22,20	35,85
HDB	975	-	-	-	15,85	22,35	36,10
HDB	985	-	-	-	15,95	22,45	36,30
HDB	995	-	-	-	16,05	22,60	36,55

Berechnungsbeispiele:
Für HDB 14/245 - 3/510
Preis je Anker für Ø14 x 245 = 7,55 Euro
Gesamtpreis Dübelleiste: 7,55 Euro x 3 = 22,65 Euro
Für HDB 25/645 - 6/1700
Preis je Anker für Ø25 x 645 = 27,70 Euro
Gesamtpreis Dübelleiste: 27,70 Euro x 6 = 166,20 Euro

Halfen Durchstanz- und Querkraftbewehrung

HDB-Z 075

Durchstanzbewehrung für Fundamente
Allgemein bauaufsichtlich zugelassen vom DIBt Nr. Z-15.1-330 und Europäische Technische Bewertung ETA-22/0360

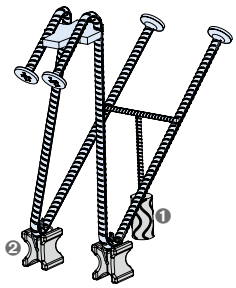

❶ Bewehrungsaufständerung (im Lieferumfang enthalten)
❷ Abstandshalter (nicht im Lieferumfang enthalten)

Artikel-bezeichnung	Stabdurch-messer [mm]	Deckenstärke [mm]	Bestell-Nr.	Preis [EUR/ Stück]
Ausführung: gemäß Katalog				
HDB-Z	10	250	6100000094	**94,15**
HDB-Z	10	300	6100000094	**95,00**
HDB-Z	10	350	6100000094	**95,90**
HDB-Z	12	300	6100000094	**102,85**
HDB-Z	12	350	6100000094	**104,45**
HDB-Z	12	400	6100000094	**106,25**
HDB-Z	12	450	6100000094	**106,25**
HDB-Z	14	400	6100000094	**118,20**
HDB-Z	14	450	6100000094	**121,65**
HDB-Z	14	500	6100000094	**121,65**
HDB-Z	14	550	6100000094	**126,55**
HDB-Z	16	500	6100000094	**156,15**
HDB-Z	16	550	6100000094	**159,30**
HDB-Z	16	600	6100000094	**162,50**
HDB-Z	16	650	6100000094	**165,55**
HDB-Z	16	700	6100000094	**177,70**
HDB-Z	16	750	6100000094	**180,85**
HDB-Z	16	800	6100000094	**183,75**
HDB-Z	16	850	6100000094	**186,90**
HDB-Z	16	900	6100000094	**190,05**
HDB-Z	16	950	6100000094	**193,35**
HDB-Z	16	1000	6100000094	**196,50**

Bitte beachten Sie, dass HDB-Z Elemente individuell und projektbezogen gefertigt werden. Je nach aktueller Werksauslastung können sich dadurch längere Lieferzeiten als üblich ergeben.
Bitte stimmen Sie frühzeitig die Liefertermine mit unserem Support ab, so dass der Einbau zusammen mit der unteren Bewehrungslage erfolgen kann.
Jedes HDB-Z Element wird mit 1 Bewehrungsaufständerung geliefert. Pro HDB-Z Element müssen noch separat 2 Abstandhaltern in der geforderten Betondeckung bestellt werden. Die Abstandhalter werden lose mitgeliefert, um eine Beschädigung beim Transport zu verhindern.

HDB-Z Abstandshalter 075

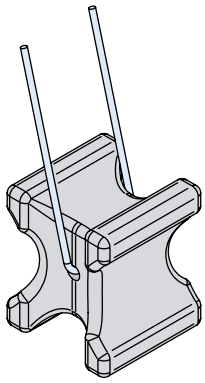

Artikelbezeichnung	Bestell-Nr.	Preis [EUR/ Stück]
Ausführung: gemäß Katalog		
Abstandshalter 30	700001648	**0,20**
Abstandshalter 35	700001649	**0,20**
Abstandshalter 40	700001650	**0,25**
Abstandshalter 45	700001651	**0,30**
Abstandshalter 50	700001652	**0,30**
Abstandshalter 55	700001653	**0,30**

Bewehrungsaufständerung 072

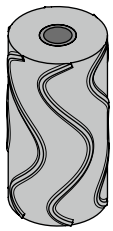

Artikel-bezeichnung	Höhe [mm]	Außen-Ø [mm]	Bestell-Nr.	Preis [EUR/ Stück]
Ausführung: gemäß Katalog				
BD 50	70	35	7000001654	**1,25**

Halfen Durchstanz- und Querkraftbewehrung

HDB-F Dübelleiste 039

Durchstanzbewehrung für Elementdecken
Für Bemessungen nach EN 1992-1-1:2004+AC:2010 und zugehörigem Nationalen Anhang, Europäisch Technische Bewertung ETA-12/0454
Speziell für Fertigteilwerke liefern wir Komplett-Elemente mit 2 bis 8 Ankern und einer temporären Lagesicherung für Elementdecken.

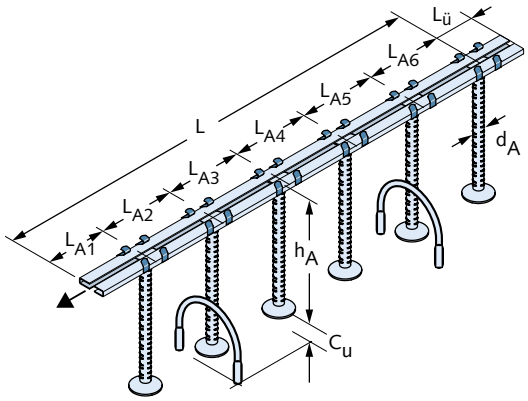

Ausführung: glatter oder gerippter Betonstahl B500
Preise: auf Anfrage

Unser gesamtes Produkt- & Serviceportfolio finden Sie in unserem **Produktprogramm.**

HDB Abstandhalter 039

Abstandhalter für den Einbau mit untenliegender Montageleiste, z.B. in Elementdecken oder bei Plattenstärken > 35 cm:
$c_{nom,\,u}$ ist das Nennmaß der unteren Betonüberdeckung
Wir empfehlen, zwei Abstandhalter pro HDB-Element zu disponieren.
Bei HDB 20 und 25 je 1 Stück pro Anker, bei Elementen ab 4 Anker je 3 Stück

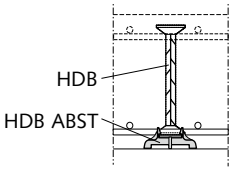

Artikelbezeichnung	$c_{nom,\,u}$ [mm]	Bestell-Nr.	Preis [EUR/ Stück]
Ausführung: Kunststoff			
HDB ABST -	15	3000020800	**0,30**
HDB ABST -	20	3000020800	**0,30**
HDB ABST -	25	3000020801	**0,30**
HDB ABST -	30	3000020802	**0,30**
HDB ABST -	35	3000020803	**0,30**
HDB ABST -	40	3000020804	**0,30**

HDB Klemmbügel 039

Klemmbügel, an beliebiger Stelle auf die Montageleiste der HDB-Elemente aufsteckbar.
Wir empfehlen, für den lagesicheren Einbau generell rechnerisch 1,5 Klemmbügel pro HDB-Element zu disponieren.

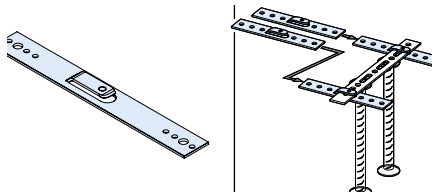

Artikelbezeichnung	Bestell-Nr.	Preis [EUR/ Stück]
Ausführung: S235JR		
HDB Klemmbügel 35/3x275	1000200716	**1,05**

Halfen Querkraftdorne

HSD-SET 074

ESD-D Querkraftdorne mit HSD-S Hülsen
Längsverschiebliche Hülse mit Querkraftdorn

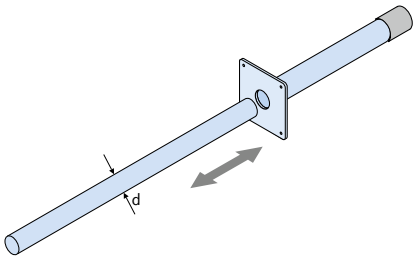

Artikelbezeichnung	Dorn-Ø [mm]	Bestell-Nr.	Preis [EUR/ Stück]
Ausführung: nichtrostender Stahl gemäß Katalog			
HSD-SET 20	20	60001284	**39,50**
HSD-SET 22	22	60001285	**47,65**
HSD-SET 25	25	60001286	**61,30**
HSD-SET 30	30	60001287	**91,25**

HSD-SET 074

ESD-D Querkraftdorne mit HSD-SV Hülsen
Längs- und querverschiebliche Hülse mit Querkraftdorn

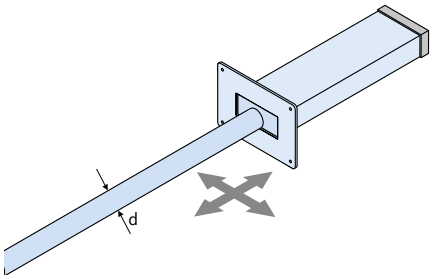

Artikelbezeichnung	Dorn-Ø [mm]	Bestell-Nr.	Preis [EUR/ Stück]
Ausführung: nichtrostender Stahl gemäß Katalog			
HSD-SET 20 V	20	60001288	**57,25**
HSD-SET 22 V	22	60001289	**70,20**
HSD-SET 25 V	25	60001290	**85,05**
HSD-SET 30 V	30	60001291	**128,40**

HSD-D & ESD-D Querkraftdorne 074

Für Hülsen ED-S, HSD-S und HSD-SV

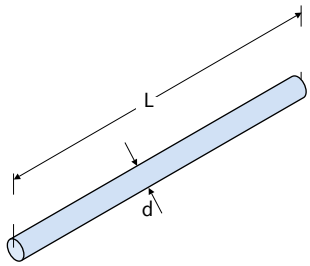

Artikelbezeichnung	Länge L [mm]	Dorn-Ø [mm]	Bestell-Nr.	Preis [EUR/ Stück]
Ausführung: S355 feuerverzinkt				
HSD-D 20 FV	300	20	1000201123	**7,40**
HSD-D 22 FV	300	22	1000204119	**9,75**
HSD-D 25 FV	300	25	1000201124	**15,75**
HSD-D 30 FV	350	30	1000201125	**24,40**
Ausführung: nichtrostender Stahl gemäß Katalog				
ESD-D 10/300 S4	300	20	1000200339	**17,10**
ESD-D 15/300 S4	300	22	1000200345	**22,35**
ESD-D 18/300 S4	300	25	1000209858	**31,20**
ESD-D 20/350 S4	350	30	1000200353	**51,60**

ED-S Hülsen 074

Für Querkraftdorne ESD-D und HSD-D
Längsverschiebliche Hülse

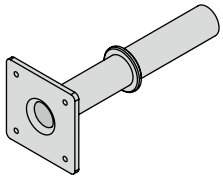

Artikelbezeichnung	Dorn-Ø [mm]	Bestell-Nr.	Preis [EUR/ Stück]
Ausführung: Kunststoff			
ED S 10/300 P	20	3000020296	**5,60**
ED S 15/300 P	22	3000020304	**5,60**
ED S 18/300 P	25	3000020308	**5,75**
ED S 20/350 P	30	3000020314	**6,20**

Halfen Querkraftdorne

HSD-CRET Schwerlastdorne 074

Längsverschiebliche Hülse
Bauaufsichtlich zugelassen Z-15.7-253

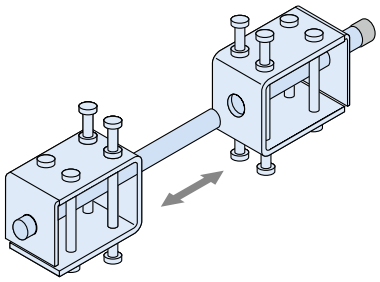

Artikelbezeichnung	Dorn-Ø [mm]	Bestell-Nr.	Preis [EUR/ Stück]
Ausführung: nichtrostender Stahl gemäß Katalog			
HSD-CRET 122	22	60001292	**152,05**
HSD-CRET 124	24	60000018	**192,35**
HSD-CRET 128	28	60000025	**266,00**
HSD-CRET 134	34	60000031	**565,40**
HSD-CRET 140	40	60000037	**769,55**

HSD-CRET Gleithülsen auf Anfrage auch mit Befestigungs-magneten für Stahlschalung lieferbar

HSD-CRET-V Schwerlastdorne 074

Längs- und querverschiebliche Hülse
Bauaufsichtlich zugelassen Z-15.7-253

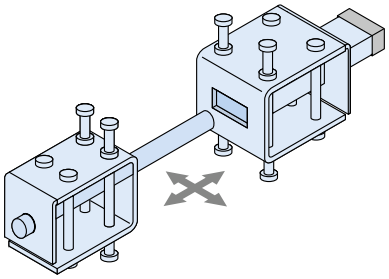

Artikelbezeichnung	Dorn-Ø [mm]	Bestell-Nr.	Preis [EUR/ Stück]
Ausführung: nichtrostender Stahl gemäß Katalog			
HSD-CRET 122 V	22	60000011	**205,35**
HSD-CRET 124 V	24	60000019	**247,20**
HSD-CRET 128 V	28	60000026	**345,10**
HSD-CRET 134 V	34	60000032	**735,90**
HSD-CRET 140 V	40	60000038	**892,00**

HSD-CRET Gleithülsen auf Anfrage auch mit Befestigungs-magneten für Stahlschalung lieferbar

Brandschutzmanschetten

FPC Brandschutzmanschetten 074

Für Schwerlastdorne HSD-CRET und HSD-CRET V, ESD und ESDQ

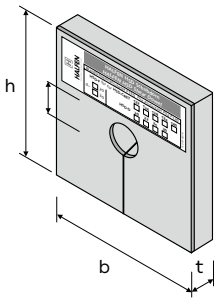

Artikel-bezeichnung	Für Hülse	t [mm]	∅ [mm]	b /h [mm]	Bestell-Nr.	Preis [EUR/ Stück]
Ausführung: gemäß Katalog						
FPC 20 160x110 ø22	HSD 20, HSD 20V, HSD 22, HSD 22V, ESD 10, ESDQ 10, ESD 15, ESDQ 15, CRET 122, CRET 122V	20	22	160/110	1000201872	**10,75**
FPC 30 160x110 ø22	HSD 20, HSD 20V, HSD 22, HSD 22V, ESD 10, ESDQ 10, ESD 15, ESDQ 15, CRET 122, CRET 122V	30	22	160/110	1000200000	**22,50**
FPC 20 160x110 ø25	HSD 25, HSD 25V, ESD 18, ESDQ 18, CRET 124, CRET 124V	20	25	160/110	1000201896	**12,70**
FPC 30 160x110 ø25	HSD 25, HSD 25V, ESD 18, ESDQ 18, CRET 124, CRET 124V	30	25	160/110	1000201932	**25,25**
FPC 20 160x110 ø30	HSD 30, HSD 30V, ESD 20, ESDQ 20	20	30	160/110	1000201897	**17,90**
FPC 30 160x110 ø30	HSD 30, HSD 30V, ESD 20, ESDQ 20	30	30	160/110	1000201933	**19,00**
FPC 20 250x170 ø30	CRET 128, CRET 128V	20	30	250/170	1000201874	**18,95**

Ancon Querkraftdorne

Ancon ED Dorn

Verwendung vor allem bei geringen Lasten

Artikelbezeichnung	Dorn-Ø [mm]	Dornlänge [mm]	Bestell-Nr.	Preis [EUR/Stück]
Ausführung: Edelstahl 1.4362 DUPLEX				
ED 08/300 DBET	16	300	1000005161	**5,95**
ED 10/300 DBET	20	300	1000005138	**9,50**
ED 15/300 DBET	22	300	1000005178	**13,20**
ED 18/300 DBET	25	300	1000005129	**16,05**
ED 20/350 DBET	30	350	1000005152	**27,05**

ESD Gleithülse

Die ESD Gleithülse ist aus Edelstahl (Werkstoff Nr. 1.4301) mit integrierter Nagelplatte gefertigt

Artikelbezeichnung	Dorn-Ø [mm]	Hülsenlänge [mm]	Bestell-Nr.	Preis [EUR/Stück]
Ausführung: Edelstahl 1.4301				
ESD 08/300 H	17	170	1000200205	**6,25**
ESD 10/300 H	21	170	1000200387	**7,65**
ESD 15/300 H	23	170	1000200392	**9,00**
ESD 18/300 H	26	170	1000200396	**13,5**
ESD 20/350 H	31	195	1000200401	**15,55**
Weitere Längen, Beschichtungen und Durchmesser auf Anfrage				

ESDQ Querhülse

Beim Querkraftdorn Typ Ancon ESDQ wird der gleiche Dornteil verwendet wie beim Typ ESD. Beim ESDQ Hülsenteil jedoch ist die zylindrische Hülse in die der Dorn eingebracht wird, zusätzlich in einer Rechteckhülse gelagert, was neben der axialen Verschiebbarkeit auch noch eine Bewegung in Fugenlängsrichtung ermöglicht.

Artikelbezeichnung	Dorn-Ø [mm]	Hülsen-länge [mm]	Bestell-Nr.	Preis [EUR/Stück]
Ausführung: Edelstahl 1.4301				
ESDQ 08/300 H	17	170	1000200207	**16,55**
ESDQ 10/300 H	21	170	1000200407	**17,15**
ESDQ 15/300 H	23	170	1000200412	**21,65**
ESDQ 18/300 H	26	170	1000200415	**25,35**
ESDQ 20/350 H	31	195	1000200419	**33,70**
Weitere Längen, Beschichtungen und Durchmesser auf Anfrage				

Zubehör Halfen Bewehrungssysteme, Halfen Justierhilfen

2100 — 043

Dreikantleiste

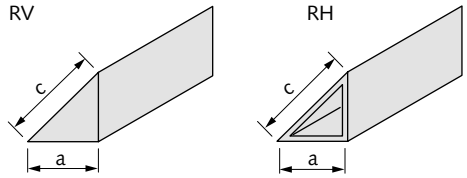

Artikelbezeichnung	Kantenlänge a/c [mm]	Länge [m]	PE [m]	Bestell-Nr.	Preis [EUR/100 m]
Ausführung: Kunststoff					
2100-10 RV	10/14	2,5	300	3000024388	**141,75**
2100-10 RH	10/14	2,5	300	3000024389	**104,35**
2100-15 RH	15/21	2,5	125	3000024390	**147,10**

RV = Vollprofil
RH = Hohlprofil

2110 — 043

Dreikantleiste mit Befestigungsansatz

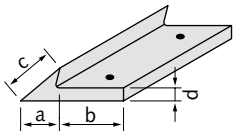

Artikelbezeichnung	Maße a/b/c/d [mm]	Länge [m]	PE [m]	Bestell-Nr.	Preis [EUR/100 m]
Ausführung: Kunststoff					
2110-05W	5/12/7/2,5	2,5	150	3000024391	**160,60**
2110-07R	7/13/10/2,7	2,5	100	3000024392	**128,55**
2110-10RF	10/20/15/3,8	2,5	100	3000024393	**190,10**
2110-15R	15/20/21/3,8	2,5	100	3000024394	**294,50**

W = Weich-PVC zum Verkleben
R = Standardausführung zum manuellen Nageln
RF = Standardausführung für automatische Nagelgeräte geeignet

2030 — 043

Dreikantleiste

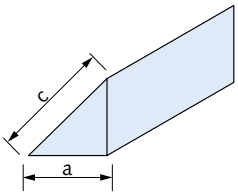

Artikelbezeichnung	Maße a/c [mm]	PE [m]	Bestell-Nr.	Preis [EUR/100 m]
Ausführung: Stahl				
2030-10	10/14	100	3000022675	**546,35**

2130 — 043

Doppel-Dreikantleiste aus Weich-PVC

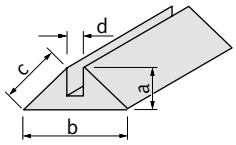

Artikelbezeichnung	Maße a/b/c/d [mm]	Länge [m]	PE [m]	Bestell-Nr.	Preis [EUR/100 m]
Ausführung: PVC					
2130-10	10/25/15/4	2,5	100	3000021612	**404,35**

Heben & Abstützen

MD 2006/42/EC
EN 13155

Halfen Deha Kugelkopfanker

Vorteile

- Anker aus speziellem Rundmaterial
- Lastklassen von 1,3 – 45,0
- Schnelles Ein- und Auskuppeln von Anker und Lastaufnahmemittel
- Befahrbare Verschlussabdeckung optional erhältlich
- Spezielle Dreh- und Transportkupplung für den einfachen Transport und Einbau von Rohren
- CE-Kennzeichnung nach MD 2006/42 EC

MD 2006/42/EC
EN 13155

Halfen Frimeda Transportanker

Vorteile

- Anker aus speziell vergütetem Flachstahl
- Schnelles Ein- und Auskuppeln von Anker und Lastaufnahmemittel
- Lastklassen von 1,25 – 26,0
- Aufstellanker zur Vermeidung von Kantenbruch lieferbar
- Ringkupplungen mit manueller oder pneumatischer Fernauslösung lieferbar
- Verschlussabdeckung optional erhältlich
- CE-Kennzeichnung nach MD 2006/42 EC

HD

HA

Hülsenanker

Vorteile

Hülsenanker HD

- Anker aus speziell vergütetem Rundstahl
- Kleinerer Hülsendurchmesser bei erhöhter Tragfähigkeit
- Lastklassen von 1,3 – 25,0
- Integrierter Hülsenschutz gegen Schmutz und Wasser
- Für dünne Elemente besonders geeignet
- Nur kleine Aussparungen in der Bauteiloberfläche
- CE-Kennzeichnung nach MD 2006/42 EC

Hülsenanker HA

- Ankerschlaufen als kostengünstige Lastaufnahmemittel
- Umfangreiches Sortiment an Ankertypen
- Tragfähigkeit der Anker bis 12,5t
- Anker aus speziell vergütetem Rundstahl
- CE-Kennzeichnung nach MD 2006/42 EC

Heben & Abstützen

Allgemeine Hinweise und Erläuterungen

Halfen Abheber: jährliche Kontrolle leicht gemacht & zertifizierte Sicherheit

Jeder künftig bestellte Halfen Abheber ist zur einfachen Zuordnung bei der regelmäßigen Überprüfung mit einer Identifikationsnummer gekennzeichnet. Zusätzlich können Sie nun zum bestellten Abheber ein Zertifikat anfragen, das Ihnen die Einhaltung sämtlicher Richtlinien und die überwachte Herstellung bestätigt sowie eine Tabelle für die regelmäßige Überprüfung enthält.

Ihre Vorteile:

- Sämtliche Daten des Halfen Abhebers auf einem Dokument
- Einfache Dokumentation der regelmäßigen Maßkontrollen
- Eindeutige Zuordnung der Abheber zum Dokument möglich
- Überwachte und zertifizierte Produktion durch die MPA-NRW

Hinweise zur Bestellung:

Bitte bei Bestellung mit Zertifikat dies vorher angeben. Ein nachträgliches Zertifikat kann nicht erstellt werden.

Halfen Abheber: zertifizierte Sicherheit durch geprüfte Lastaufnahme

Darüber hinaus können künftig bestellte Halfen Abheber zur Dokumentation und Bestätigung der sicheren Lastaufnahme mit einer dokumentierten Prüfung des Abhebers auf die 2-fache Nenntragfähigkeit bestellt werden.

Ihre Vorteile:

- Dokumentierte Sicherheit der Funktion des Halfen Abhebers
- Erfüllung nationaler Gesetze vor Verwendung der Abheber
- Geforderte Beweispflicht des Auftraggebers kann erfüllt werden

Hinweise zur Bestellung:

Bitte bei Bestellung mit Zertifikat dies vorher angeben. Ein nachträgliches Zertifikat kann nicht erstellt werden.

Hinweise Bestellung 6116 Dreh- und Transportkupplung

Bei der Bestellung der Halfen Dreh- und Transportkupplung sind folgende Angaben im Positionstext erforderlich:

- Gewünschte Seillänge (minimale Seillänge l beachten)
- Anordnung der Kausche
  (Typ A = Ösen parallel; Typ B = Ösen orthogonal)

Bitte beachten Sie die Lieferzeit für fertig montierte Dreh- und Transportkupplungen.

Es besteht die Möglichkeit bei Bedarf einzelne Ersatzteilsets nachzubestellen.

Technik

Weitere Details zu unseren Transportankersystemen finden Sie in unseren Katalogen und unter www.halfen.de und www.anconbp.de.

Halfen Deha Kugelkopfanker

6000 **045**

Kugelkopf-Transportanker

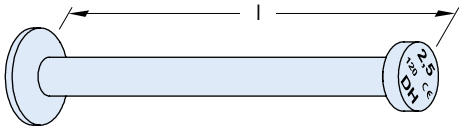

Artikelbezeichnung	Lastklasse	Maß l [mm]	PE [St.]	Bestell-Nr.	Preis [EUR/ Stück]
Ausführung: WB gemäß Tabelle, Seite 15					
6000-	1,3-	40	300	1000201139	1,65
6000-	1,3-	50	300	3000021655	1,70
6000-	1,3-	55	300	1000201140	1,70
6000-	1,3-	65	300	1000201141	1,90
6000-	1,3-	85	200	3000021656	2,10
6000-	1,3-	120	200	1000201142	2,15
6000-	1,3-	240	100	3000021657	2,20
6000-	2,5-	55	100	1000201144	2,20
6000-	2,5-	65	100	1000201145	2,60
6000-	2,5-	75	100	1000201201	2,60
6000-	2,5-	85	100	1000201146	2,60
6000-	2,5-	120	40	1000201147	2,70
6000-	2,5-	170	40	1000201148	3,30
6000-	2,5-	210	40	1000201149	3,60
6000-	2,5-	280	40	1000201150	4,35
6000-	5,0-	55	20	1000204144	4,65
6000-	5,0-	65	20	1000201151	4,65
6000-	5,0-	75	40	1000201152	4,65
6000-	5,0-	85	40	1000204145	5,10
6000-	5,0-	95	40	1000201153	5,65
6000-	5,0-	110	40	1000201154	6,15
6000-	5,0-	120	40	1000201155	5,75
6000-	5,0-	180	20	1000201156	6,25
6000-	5,0-	210	20	1000201198	6,25
6000-	5,0-	240	20	1000201157	7,30
6000-	5,0-	340	20	1000201158	11,20
6000-	5,0-	480	20	3000022710	14,00
6000-	7,5-	100	20	1000201160	7,90
6000-	7,5-	120	20	1000201161	7,90
6000-	7,5-	140	20	1000201162	9,00
6000-	7,5-	165	20	1000201163	9,35
6000-	7,5-	200	20	1000201164	10,75
6000-	7,5-	300	20	1000201165	13,90
6000-	7,5-	540	1	1000201166	21,50
6000-	7,5-	680	1	1000204146	22,85
6000-	10,0-	115	1	1000204147	14,50
6000-	10,0-	135	1	1000201167	14,60
6000-	10,0-	150	1	1000201168	15,00
6000-	10,0-	170	1	1000201169	16,15
6000-	10,0-	200	1	1000201170	18,55
6000-	10,0-	250	1	1000201171	19,25
6000-	10,0-	340	1	1000201172	20,95
6000-	10,0-	680	1	1000201173	33,05

Artikelbezeichnung	Lastklasse	Maß l [mm]	PE [St.]	Bestell-Nr.	Preis [EUR/ Stück]
Ausführung: WB gemäß Tabelle, Seite 15					
6000-	15,0-	140	1	1000201174	22,35
6000-	15,0-	165	1	1000201175	24,80
6000-	15,0-	200	1	1000201176	27,05
6000-	15,0-	300	1	3000022711	33,40
6000-	15,0-	400	1	3000022712	42,25
6000-	15,0-	840	1	3000022713	90,10
6000-	20,0-	180	1	1000204150	49,25
6000-	20,0-	200	1	1000201180	50,00
6000-	20,0-	240	1	1000201181	53,55
6000-	20,0-	340	1	1000201182	63,00
6000-	20,0-	500	1	3000022714	66,75
6000-	20,0-	1000	1	1000201184	115,40
6000-	32,0-	200	1	3000022715	89,00
6000-	32,0-	250	1	3000022716	93,00
6000-	32,0-	280	1	3000022717	94,50
6000-	32,0-	320	1	3000022718	96,90
6000-	32,0-	700	1	1000201189	176,90
6000-	32,0-	1200	1	1000201190	261,10
6000-	45,0-	500	1	1000201202	261,50
6000-	45,0-	1200	1	1000204149	366,55
Ausführung: FV gemäß Tabelle, Seite 15					
6000-	1,3-	40 FV	300	3000024592	1,80
6000-	1,3-	50 FV	300	3000024593	1,90
6000-	1,3-	55 FV	300	1000204193	1,90
6000-	1,3-	65 FV	300	3000024594	2,20
6000-	1,3-	85 FV	200	3000021667	2,50
6000-	1,3-	120 FV	200	3000021668	2,55
6000-	1,3-	240 FV	100	3000021669	2,70
6000-	2,5-	45 FV	100	3000024595	2,70
6000-	2,5-	55 FV	100	3000021670	2,70
6000-	2,5-	65 FV	100	1000201231	3,20
6000-	2,5-	75 FV	100	3000024596	3,20
6000-	2,5-	85 FV	100	3000021671	3,20
6000-	2,5-	120 FV	40	1000201232	3,30
6000-	2,5-	170 FV	40	1000201233	4,05
6000-	2,5-	210 FV	40	1000201234	4,25
6000-	2,5-	280 FV	40	1000201235	5,40
6000-	5,0-	65 FV	40	1000204194	5,65
6000-	5,0-	75 FV	40	1000204195	5,65
6000-	5,0-	85 FV	40	1000204196	5,95
6000-	5,0-	95 FV	40	1000201197	6,60
6000-	5,0-	110 FV	40	1000204208	6,60
6000-	5,0-	120 FV	20	1000201236	6,95
6000-	5,0-	180 FV	20	1000201237	7,75
6000-	5,0-	210 FV	20	1000201816	7,75
6000-	5,0-	240 FV	20	1000201199	8,70
6000-	5,0-	340 FV	20	1000201238	13,40
6000-	5,0-	480 FV	20	3000022719	16,85

Halfen Deha Kugelkopfanker

Artikelbezeichnung Lastklasse	Maß l [mm]		PE [St.]	Bestell-Nr.	Preis [EUR/ Stück]
Ausführung: FV gemäß Tabelle, Seite 15					
6000-	7,5-	100 FV	20	1000204197	9,45
6000-	7,5-	120 FV	20	1000204198	9,45
6000-	7,5-	140 FV	20	1000201240	10,75
6000-	7,5-	165 FV	20	1000201241	11,30
6000-	7,5-	200 FV	20	1000201242	12,85
6000-	7,5-	300 FV	20	1000201200	16,65
6000-	7,5-	540 FV	1	1000201243	25,75
6000-	10,0-	115 FV	1	1000201244	17,45
6000-	10,0-	135 FV	1	1000204199	17,55
6000-	10,0-	150 FV	1	1000201245	18,10
6000-	10,0-	170 FV	1	1000201246	19,25
6000-	10,0-	200 FV	1	1000204207	20,45
6000-	10,0-	250 FV	1	1000201247	22,25
6000-	10,0-	340 FV	1	1000201248	25,30
6000-	10,0-	680 FV	1	1000201249	39,50
6000-	15,0-	140 FV	1	1000204200	25,95
6000-	15,0-	165 FV	1	1000201817	39,50
6000-	15,0-	200 FV	1	1000201250	31,70
6000-	15,0-	300 FV	1	3000022720	39,50
6000-	15,0-	400 FV	1	1000201252	49,45
6000-	15,0-	840 FV	1	1000201253	101,05
6000-	20,0-	200 FV	1	1000204201	58,20
6000-	20,0-	240 FV	1	1000201254	62,45
6000-	20,0-	340 FV	1	1000201255	73,30
6000-	20,0-	1000 FV	1	1000201257	134,65
6000-	32,0-	250 FV	1	1000204202	107,85
6000-	32,0-	280 FV	1	1000201258	109,85
6000-	32,0-	320 FV	1	3000022721	125,30
6000-	32,0-	700 FV	1	1000201260	231,70
6000-	32,0-	1200 FV	1	1000204203	302,90
Ausführung: A4 gemäß Tabelle, Seite 15 **					
6000-	1,3	85 A4	1	1000201192	10,05
6000-	2,5	120 A4	1	1000201193	26,85
6000-	5,0	180 A4	1	1000201194	68,20
6000-	7,5	200 A4	1	1000201195	72,35
6000-	20,0	180 A4	1	1000201196	144,70

Andere Abmessungen auf Anfrage.
Mindestliefermenge und Lieferzeiten vor Bestellung anfragen.
** Weitere Längen auf Anfrage bei einer Mindestabnahme von 200 Stück

6050 076

Kugelkopf-Stabanker

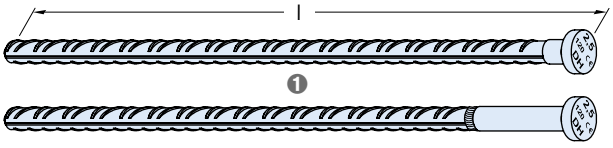

1 Mögliche Ausführungen

Artikelbezeichnung Lastklasse	Maß l [mm]		PE [St.]	Bestell-Nr.	Preis [EUR/ Stück]
Ausführung: WB gemäß Tabelle, Seite 15					
6050-	2,5-	400	40	1000201215	4,95
6050-	2,5-	520	40	1000201216	5,40
6050-	5,0-	580	20	1000201217	11,55
6050-	5,0-	900	20	1000204163	12,70
6050-	7,5-	750	1	1000201218	21,65
6050-	7,5-	1150	1	1000204164	24,05
6050-	10,0-	870	1	1000201219	27,75
6050-	10,0-	1300	1	1000204165	31,10
6050-	15,0-	1080	1	1000201220	54,80
6050-	15,0-	1550	1	1000204166	64,75
Ausführung: FV gemäß Tabelle, Seite 15					
6050-	2,5-	400 FV	40	1000201222	6,05
6050-	2,5-	520 FV	20	1000204182	7,80
6050-	5,0-	580 FV	20	1000201262	13,40
6050-	10,0-	870 FV	1	1000204183	42,45

Andere Abmessungen auf Anfrage.
Mindestliefermenge und Lieferzeiten vor Bestellung anfragen.

Halfen Deha Kugelkopfanker

6052 076

Kugelkopf-Stabanker, gekröpft zum Transport von mehrschichtigen Betonfertigteilen (Stahlbeton-Sandwichplatten)

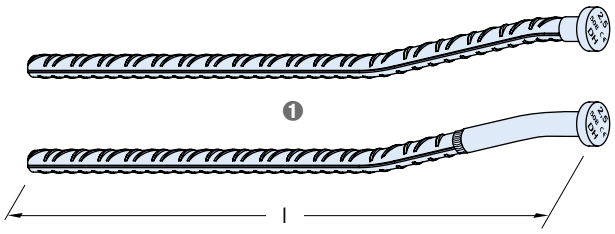

❶ Mögliche Ausführungen

Artikelbezeichnung Lastklasse		Maß l [mm]	PE [St.]	Bestell-Nr.	Preis [EUR/ Stück]
Ausführung: WB gemäß Tabelle, Seite 15					
6052-	2,5-	508	1	1000204167	8,65
6052-	5,0-	565	1	1000204168	16,15
6052-	5,0-	885	1	1000204169	17,55
6052-	7,5-	1134	1	1000204171	16,15
6052-	15,0-	1535	1	1000204174	70,05

Verzinkte Ausführung auf Anfrage
Andere Abmessungen auf Anfrage.
Mindestliefermenge und Lieferzeiten vor Bestellung anfragen.

6001 076

Augenanker

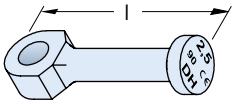

Artikelbezeichnung Lastklasse		Maß l [mm]	PE [St.]	Bestell-Nr.	Preis [EUR/ Stück]
Ausführung: WB gemäß Tabelle, Seite 15					
6001-	1,3-	65	300	3000024578	2,65
6001-	2,5-	90	300	3000021658	4,25
6001-	5,0-	90	20	3000024581	8,60
6001-	5,0-	120	20	3000021659	8,60
6001-	10,0-	115	1	3000024580	20,40
6001-	10,0-	180	1	3000021660	22,15
6001-	20,0-	250	1	3000024579	48,45
Ausführung: FV gemäß Tabelle, Seite 15					
6001-	1,3-	65 FV	300	1000204192	3,30
6001-	2,5-	90 FV	100	1000201815	5,20
6001-	5,0-	120 FV	20	1000201229	10,25
6001-	10,0-	180 FV	1	1000201230	26,50

6073 076

DSM-Anker
= Schnellmontageanker
Dazugehörige Aussparungskörper 6126, 6127, 6128 → Seiten 166

Artikelbezeichnung Lastklasse		Maß l [mm]	PE [St.]	Bestell-Nr.	Preis [EUR/ Stück]
Ausführung: GV gemäß Tabelle, Seite 15					
6073-	1,3-	55	200	3000024587	1,70
6073-	1,3-	65	200	3000021662	1,75
6073-	1,3-	85	200	3000024588	1,85
6073-	1,3-	120	200	3000024586	2,05
6073-	2,5-	55	100	3000024589	1,70
6073-	2,5-	65	100	3000024590	1,80
6073-	2,5-	85	100	3000021663	1,90
6073-	2,5-	120	100	3000021664	2,10
6073-	2,5-	170	100	3000021672	5,40

Halfen Deha Kugelkopfanker

6000 D — 045

Doppelkopf-Transportanker

Artikelbezeichnung Lastklasse	Maß l [mm]	PE [St.]	Bestell-Nr.	Preis [EUR/ Stück]
Ausführung: WB gemäß Tabelle, Seite 15				
6000- 10,0-	340D	1	1000204153	26,00
6000- 15,0-	400D	1	1000201203	50,60
6000- 20,0-	500D	1	1000201205	75,30
6000- 32,0-	700D	1	1000201204	158,95
Ausführung: FV gemäß Tabelle, Seite 15				
6000- 10,0-	340D FV	1	1000204212	32,55
6000- 15,0-	400D FV	1	1000201263	57,80
6000- 20,0-	500D FV	1	1000204214	87,95
6000- 32,0-	700D FV	1	1000204213	240,55

6002 — 076

Kugelkopf-Transportanker, gekröpft zum Transport von mehrschichtigen Betonfertigteilen (Stahlbeton-Sandwichplatten)

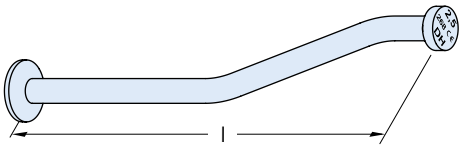

Artikelbezeichnung Lastklasse	Maß l [mm]	PE [St.]	Bestell-Nr.	Preis [EUR/ Stück]
Ausführung: WB gemäß Tabelle, Seite 15				
6002- 1,3-	227	40	1000204155	5,80
6002- 2,5-	268	20	1000201206	7,95
6002- 5,0-	466	1	1000201207	17,65
6002- 7,5-	664	1	1000201208	26,70
6002- 10,0-	667	1	1000201209	38,25
6002- 15,0-	825	1	1000201210	58,50
6002- 20,0-	986	1	1000204156	101,70
Ausführung: FV gemäß Tabelle, Seite 15				
6002- 2,5-	268 FV	20	1000204187	9,45
6002- 5,0-	466 FV	1	1000204188	20,95
6002- 7,5-	664 FV	1	1000204189	32,05
6002- 10,0-	667 FV	1	1000204190	45,85
6002- 15,0-	825 FV	1	1000204191	70,20

Ausführung Edelstahl auf Anfrage
Andere Abmessungen auf Anfrage.
Mindestliefermenge und Lieferzeiten vor Bestellung anfragen.

6010 — 076

Kugelkopf-Plattenanker

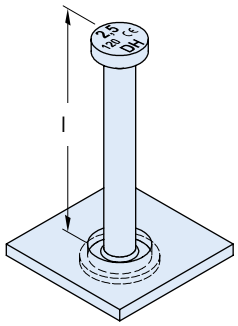

Artikelbezeichnung Lastklasse	Maß l [mm]	Ankerplatte [mm]	PE [St.]	Bestell-Nr.	Preis [EUR/ Stück]
Ausführung: WB gemäß Tabelle, Seite 15					
6010- 2,5-	55	70x70x6	40	1000204157	8,05
6010- 2,5-	120	70x70x6	20	1000201211	8,65
6010- 5,0-	65	90x90x8	20	1000201212	11,55
6010- 5,0-	110	90x90x8	20	1000201213	12,20
6010- 7,5-	100	90x90x10	1	1000204159	18,10
6010- 10,0-	115	90x90x10	1	1000204160	19,70
6010- 10,0-	150	90x90x10	1	1000201214	43,20
Ausführung: FV gemäß Tabelle, Seite 15					
6010- 2,5-	55 FV	70x70x6	40	1000201226	9,70
6010- 2,5-	120 FV	70x70x6	20	1000201227	10,45
6010- 5,0-	65 FV	90x90x8	20	1000204185	13,85
6010- 5,0-	110 FV	90x90x8	20	1000204186	14,60
6010- 7,5-	100 FV	90x90x10	1	1000204211	21,80
6010- 10,0-	115 FV	90x90x10	1	1000201228	23,65
6010- 10,0-	150 FV	90x90x10	1	1000204210	62,20

Andere Abmessungen auf Anfrage.
Mindestliefermenge und Lieferzeiten vor Bestellung anfragen.

6006 — 076

Aufstellanker
Zugehöriger Aussparungskörper 6134 → Seite 166

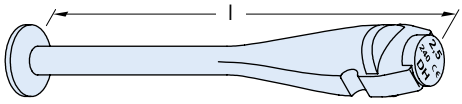

Artikelbezeichnung Lastklasse	Maß l [mm]	PE [St.]	Bestell-Nr.	Preis [EUR/ Stück]
Ausführung: WB gemäß Tabelle, Seite 15				
6006- 2,5-	240	1	3000024591	18,95
6006- 5,0-	240	1	3000021665	25,80
Ausführung: FV gemäß Tabelle, Seite 15				
6006- 2,5-	240 FV	1	1000204206	21,45
6006- 5,0-	240 FV	1	1000201261	29,95

Halfen Deha Kugelkopfanker

6131 046

Aussparungskörper rund, ohne Stahlteile
Auch als Verschlusskörper einsetzbar

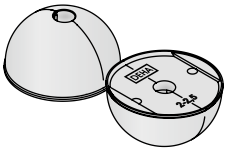

Artikelbezeichnung Lastklasse	Farbkenn-zeichnung	PE [St.]	Bestell-Nr.	Preis [EUR/ Stück]
Ausführung: Gummi				
6131- 1,3	blau	20	7000200410	**12,15**
6131- 2,5	gelb	10	7000200411	**16,85**
6131- 5,0	blau	10	7000200412	**24,90**
6131- 7,5	rot	10	7000200413	**36,10**
6131- 10,0	gelb	10	7000200414	**36,10**
6131- 15,0	grau	10	7000200415	**77,85**
6131- 20,0	schwarz	2	7000200416	**77,85**
6131- 32,0+45,0	schwarz	2	7000200417	**119,25**

6137 046

Aussparungskörper schmal, ohne Stahlteile

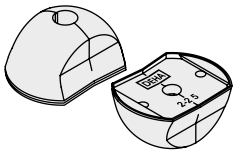

Artikelbezeich-nung Lastklasse	Farbkenn-zeichnung	PE [St.]	Bestell-Nr.	Preis [EUR/ Stück]
Ausführung: Gummi				
6137- 1,3	blau	20	7000203179	**9,20**
6137- 2,5	gelb	20	7000200418	**13,85**
6137- 5,0	blau	10	7000203180	**20,40**
6137- 7,5	rot	10	7000203181	**29,35**
6137- 10,0	gelb	10	7000203182	**29,35**
6137- 15,0	grau	2	7000203183	**62,45**
6137- 20,0	schwarz	2	7000203184	**62,45**

6132 046

Aussparungskörper rund,
inkl. Stanzblech mit Gewindestange 6141 → Seite 168

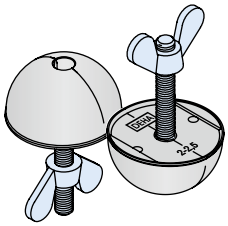

Artikelbezeichnung Lastklasse	Farbkenn-zeichnung	PE [St.]	Bestell-Nr.	Preis [EUR/ Stück]
Ausführung: Gummi				
6132- 1,3	blau	20	1000201264	**16,75**
6132- 2,5	gelb	10	1000201265	**23,40**
6132- 5,0	blau	10	1000201266	**31,95**
6132- 7,5	rot	10	1000201267	**42,85**
6132- 10,0	gelb	10	1000201268	**42,85**
6132- 15,0	grau	10	1000201269	**86,85**
6132- 20,0	schwarz	10	1000201270	**86,85**
6132- 32,0+45,0	schwarz	1	1000201271	**171,55**

6138 046

Aussparungskörper schmal,
inkl. Stanzblech mit Gewindestange 6141 → Seite 168

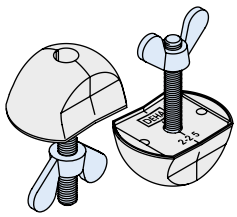

Artikelbezeich-nung Lastklasse	Farbkenn-zeichnung	PE [St.]	Bestell-Nr.	Preis [EUR/ Stück]
Ausführung: Gummi				
6138- 1,3	blau	20	1000201277	**13,75**
6138- 2,5	gelb	10	1000201278	**20,05**
6138- 5,0	blau	10	1000201279	**27,10**
6138- 10,0	gelb	10	1000201280	**36,35**
6138- 15,0	grau	2	1000204218	**71,25**
6138- 20,0	schwarz	2	1000204219	**71,25**

Halfen Deha Kugelkopfanker

6133 046

Aussparungskörper rund,
inkl. Stanzblech mit Hülse 6153 → Seite 168

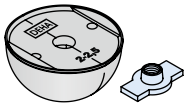

Artikelbezeichnung Lastklasse	Farbkennzeichnung	PE [St.]	Bestell-Nr.	Preis [EUR/Stück]
Ausführung: Gummi				
6133- 1,3	blau	10	1000201272	**28,20**
6133- 2,5	gelb	10	1000201273	**33,00**
6133- 5,0	blau	10	1000201275	**42,40**
6133- 7,5	rot	10	1000201276	**54,10**
6133- 10,0	gelb	10	1000204215	**54,10**
6133- 15,0	grau	10	1000204216	**98,35**
6133- 20,0	schwarz	10	1000201274	**98,35**
6133- 32,0+45,0	schwarz	1	1000204217	**159,25**

6145 046

Aussparungskörper schmal,
inkl. Stanzblech mit Hülse 6153 → Seite 168

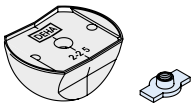

Artikel bezeichnung Lastklasse	Farbkennzeichnung	Gewinde M	PE [St.]	Bestell-Nr.	Preis [EUR/Stück]
Ausführung: Gummi					
6145- 1,3	blau	8	10	1000201281	**24,90**
6145- 2,5	gelb	12	10	1000201282	**30,20**
6145- 5,0	blau	12	10	1000204220	**37,85**
6145- 7,5	rot	12	10	0736.080-00005	**47,45**
6145- 10,0	gelb	12	10	0736.080-00007	**47,45**
6145- 15,0	grau	12	2	0736.080-00008	**82,55**
6145- 20,0	schwarz	12	2	0736.080-00009	**102,60**

6134 046

Aussparungskörper für Aufstellanker 6006 → Seite 164

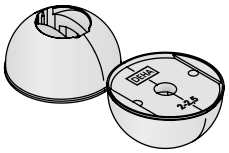

Artikelbezeichnung Lastklasse	Farbkennzeichnung	PE [St.]	Bestell-Nr.	Preis [EUR/Stück]
Ausführung: Gummi				
6134- 2,5	gelb	1	7000200419	**7,80**
6134- 5,0	blau	1	7000200420	**22,60**

Sollte Befestigungsmaterial benötigt werden, dieses bitte separat bestellen.

6127 046

Schnellmontage-Aussparungskörper System DSM,
passend zu Schnellmontageanker Typ 6073 → Seite 163

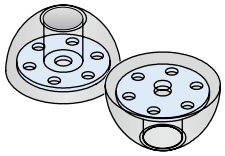

Artikelbezeichnung Lastklasse	PE [St.]	Bestell-Nr.	Preis [EUR/Stück]
Ausführung: Polyurethan			
6127- 1,3	2	3000024607	**57,10**
6127- 2,5	2	3000021680	**68,20**

Sollte Befestigungsmaterial benötigt werden, dieses bitte separat bestellen.

6126 046

Schnellmontage-Aussparungskörper System DSM,
passend zu Schnellmontageanker Typ 6073 → Seite 163

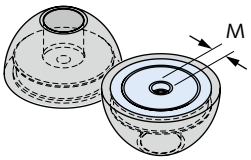

Artikelbezeichnung Lastklasse	Gewinde M	PE [St.]	Bestell-Nr.	Preis [EUR/Stück]
Ausführung: Polyurethan mit Magnet				
6126- 1,3	8	2	1000204223	**148,65**
6126- 2,5	12	2	1000201284	**197,45**

6128 046

Schnellmontage-Aussparungskörper System DSM,
passend zu Schnellmontageanker Typ 6073 → Seite 163

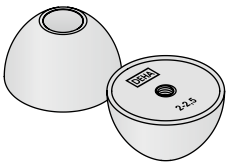

Artikelbezeichnung Lastklasse	Farbkennzeichnung	PE [St.]	Bestell-Nr.	Preis [EUR/Stück]
Ausführung: Gummi				
6128- 1,3	blau	2	3000022722	**10,70**
6128- 2,5	gelb	2	3000021679	**11,80**

Sollte Befestigungsmaterial benötigt werden, dieses bitte separat bestellen.

Halfen Deha Kugelkopfanker

6150 — 046

Aussparungskörper, rund

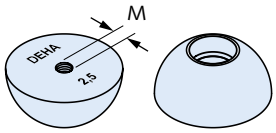

Artikelbezeichnung Lastklasse	Gewinde M	PE [St.]	Bestell-Nr.	Preis [EUR/ Stück]
Ausführung: Stahl				
6150- 1,3	8	2	3000021673	**39,10**
6150- 2,5	12	2	3000021674	**50,35**
6150- 5,0	12	2	3000021675	**74,55**

Sollte Befestigungsmaterial benötigt werden, dieses bitte separat bestellen.

6150 M — 046

Aussparungskörper

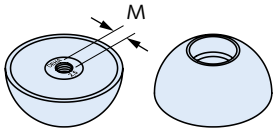

Artikelbezeichnung Lastklasse	Gewinde M	PE [St.]	Bestell-Nr.	Preis [EUR/ Stück]
Ausführung: Stahl mit Magnet				
6150- 1,3 M	8	2	3000021676	**99,85**
6150- 2,5 M	12	2	3000021677	**117,05**
6150- 5,0 M	12	2	3000021678	**133,40**

6151 — 046

Manschette für Aussparungskörper Typ 6150 + Typ 6150 M
paarweise einsetzbar für Aussparungskörper Typ 6152 + Typ 6152 M

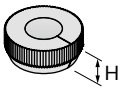

Artikelbezeichnung Lastklasse	H [mm]	PE [St.]	Bestell-Nr.	Preis [EUR/ Stück]
Ausführung: Gummi				
6151- 1,3	11	100	3000021686	**1,75**
6151- 2,5	12	100	3000021687	**2,35**
6151- 5,0	14	100	3000021688	**3,70**
6151- 7,5	22	1	3000024612	**23,95**
6151- 10,0	22	1	3000024613	**41,75**

6152 — 046

Aussparungskörper, Trompetenform

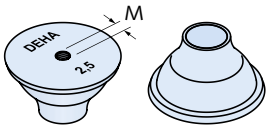

Artikelbezeichnung Lastklasse	Gewinde M	PE [St.]	Bestell-Nr.	Preis [EUR/ Stück]
Ausführung: Stahl				
6152- 1,3	8	2	3000024604	**46,25**
6152- 2,5	12	2	3000024605	**58,20**
6152- 5,0	12	2	3000024606	**92,55**

Sollte Befestigungsmaterial benötigt werden, dieses bitte separat bestellen.

6152 M — 046

Aussparungskörper, Trompetenform

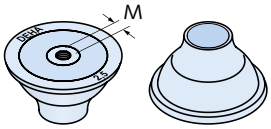

Artikelbezeichnung Lastklasse	für Lastklasse	Gewinde M	PE [St.]	Bestell-Nr.	Preis [EUR/ Stück]
Ausführung: Stahl mit Magnet					
6152- 1,3 M	1,3	8	2	0736.130-00001	**108,35**
6152- 2,5 M	2,5	12	2	1000201283	**124,90**
6152- 5,0 M	5,0	12	2	1000204221	**164,90**
6152- 7,5 M	7,5/10,0	16	1	1000204222	**191,75**

6151 D — 046

Manschette für Aussparungskörper Typen 6152, 6152 M

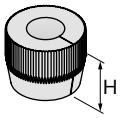

Artikelbezeichnung Lastklasse	H [mm]	PE [St.]	Bestell-Nr.	Preis [EUR/ Stück]
Ausführung: Gummi				
6151- 1,3 D	22	100	3000024614	**3,70**
6151- 2,5 D	24	100	3000024615	**5,40**
6151- 7,5 D	44,5	100	3000024616	**14,25**

Halfen Deha Kugelkopfanker

6141 046

Stanzblech, komplett mit Gewindestange

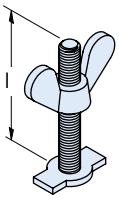

Artikelbezeichnung Lastklasse	Gewinde M	l [mm]	PE [St.]	Bestell-Nr.	Preis [EUR/ Stück]
Ausführung: Stahl					
6141- 1,3	8	66	10	1000204226	**4,70**
6141- 2,5	12	87	10	1000204227	**6,60**
6141- 5,0	12	87	10	1000201285	**7,15**
6141- 7,5/10,0	12	87	10	1000204228	**7,45**
6141- 15,0/20,0	12	87	10	1000201286	**8,85**
6141- 32,0/45,0	16	100	10	1000204229	**54,60**

6153 046

Stanzblech, Hülse mit Innengewinde

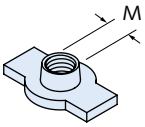

Artikelbezeichnung Lastklasse	Gewinde M	PE [St.]	Bestell-Nr.	Preis [EUR/ Stück]
Ausführung: Stahl				
6153- 1,3	8	10	1000201287	**13,80**
6153- 2,5	12	10	1000201288	**14,00**
6153- 5,0	12	10	1000201289	**14,85**
6153- 7,5/10,0	12	10	1000204231	**15,95**
6153- 15,0/20,0	16	10	1000204232	**17,80**
6153- 32,0/45,0	16	1	1000204230	**38,35**

TPA-S1 077

Halteschraube 6160

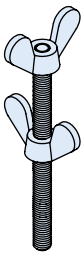

Artikelbezeichnung	für Lastklasse	PE [St.]	Bestell-Nr.	Preis [EUR/ Stück]
Ausführung: Stahl				
TPA - S1 - M8	1,3	10	1000202560	**8,05**
TPA - S1 - M12	2,5/5,0/7,5/10,0	10	1000200737	**12,15**
TPA - S1 - M16	15,0/20,0/32,0/45,0	10	4000200570	**17,85**

6015 046

Verschlusskörper für Kugelkopf-Transportanker

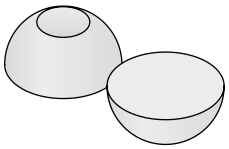

Artikelbezeichnung Lastklasse	Außen-Ø [mm]	PE [St.]	Bestell-Nr.	Preis [EUR/ Stück]
Ausführung: Styropor®				
6015- 1,3	60	100	3000021681	**0,65**
6015- 2,5	74	100	3000021682	**1,15**
6015- 5,0	94	100	3000021683	**1,15**
6015- 7,5/10,0	118	40	3000021684	**1,80**
6015- 15,0/20,0	160	40	3000021685	**3,15**

6172 046

Verschlusskörper VKF* für Kugelkopf-Transportanker und DKR Konus-Rohranker
* Wasserdicht, siehe Produktinformation Technik

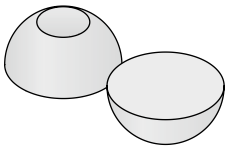

Artikelbezeichnung Lastklasse	Außen-Ø [mm]	PE [St.]	Bestell-Nr.	Preis [EUR/ Stück]
Ausführung: Faserbeton				
6172- 5,0	90	2	3000021691	**10,75**
6172- 7,5 / 10,0	114	2	3000021689	**12,35**
6172- 15,0 / 20,0	156	2	3000021690	**17,30**
6172- 32,0 / 45,0	210	2	3000024617	**19,40**

Halfen Deha Kugelkopfanker

6102 **046**

Universalkopf-Kupplung

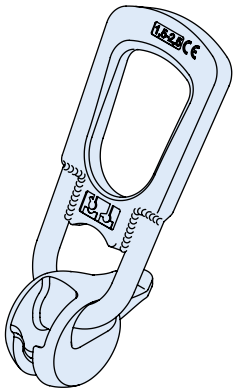

Artikelbezeichnung Lastklasse		für Lastklasse	PE [St.]	Bestell-Nr.	Preis [EUR/ Stück]
Ausführung: Stahl, zinkbeschichtet					
6102-	**1,3**	1,3	1	1000201290	**176,90**
6102-	**2,5**	2,5	1	1000201291	**214,15**
6102-	**5,0**	5,0	1	1000201292	**310,45**
6102-	**10,0**	7,5 + 10,0	1	1000201293	**534,20**
6102-	**20,0**	15,0 + 20,0	1	1000201294	**919,30**
6102-	**32,0**	32,0	1	1000201295	**2006,20**
6102-	**45,0**	45,0	1	1000201774	**2086,65**

Bitte bei Bestellung mit Zertifikat dies vorher angeben. Ein nachträgliches Zertifikat kann nicht erstellt werden.

Halfen Frimeda Transportanker

TPA-FS 077

Spreizanker

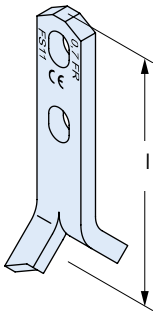

Artikelbezeichnung Lastklasse		Maß l [cm]	PE [St.]	Bestell-Nr.	Preis [EUR/ Stück]
Ausführung: WB gemäß Tabelle, Seite 15					
Für Abheber und Zubehör Lastgruppe 2,5					
TPA - FS -	**1,4 -**	**11**	160	1000001646	**2,15**
TPA - FS -	**1,4 -**	**16**	100	1000001647	**2,35**
TPA - FS -	**2,5 -**	**15**	40	4000003803	**3,10**
TPA - FS -	**2,5 -**	**20**	40	4000002112	**3,70**
TPA - FS -	**2,5 -**	**25**	20	4000002113	**4,55**
Für Abheber und Zubehör Lastgruppe 5,0					
TPA - FS -	**5,0 -**	**18**	20	4000003080	**6,70**
TPA - FS -	**5,0 -**	**24**	20	4000002114	**8,05**
TPA - FS -	**5,0 -**	**40**	20	4000002115	**12,25**
Für Abheber und Zubehör Lastgruppe 10,0					
TPA - FS -	**7,5 -**	**26**	20	4000002116	**14,40**
TPA - FS -	**7,5 -**	**30**	1	4000002117	**15,80**
TPA - FS -	**7,5 -**	**42**	1	4000002118	**21,50**
TPA - FS -	**10,0 -**	**30**	1	4000002119	**19,40**
TPA - FS -	**10,0 -**	**37**	1	4000002120	**23,75**
TPA - FS -	**10,0 -**	**52**	1	4000002121	**31,95**
Für Abheber und Zubehör Lastgruppe 26,0					
TPA - FS -	**14,0 -**	**37**	1	4000002122	**38,30**
TPA - FS -	**14,0 -**	**46**	1	4000002123	**47,05**
TPA - FS -	**22,0 -**	**50**	1	4000002124	**61,90**
TPA - FS -	**22,0 -**	**62**	1	4000002125	**76,55**

Artikelbezeichnung Lastklasse		Maß l [cm]	PE [St.]	Bestell-Nr.	Preis [EUR/ Stück]
Ausführung: FV gemäß Tabelle, Seite 15					
Für Abheber und Zubehör Lastgruppe 2,5					
TPA - FS -	**1,4 -**	**11 FV**	160	1000205227	**2,55**
TPA - FS -	**2,5 -**	**15 FV**	40	1000202414	**3,65**
TPA - FS -	**2,5 -**	**20 FV**	40	1000205228	**4,35**
TPA - FS -	**2,5 -**	**25 FV**	20	1000205229	**5,60**
Für Abheber und Zubehör Lastgruppe 5,0					
TPA - FS -	**5,0 -**	**18 FV**	20	1000202415	**8,05**
TPA - FS -	**5,0 -**	**24 FV**	20	1000202416	**9,70**
TPA - FS -	**5,0 -**	**40 FV**	1	1000205230	**14,80**
Für Abheber und Zubehör Lastgruppe 10,0					
TPA - FS -	**7,5 -**	**26 FV**	1	1000202417	**17,45**
TPA - FS -	**7,5 -**	**30 FV**	1	1000202418	**18,90**
TPA - FS -	**7,5 -**	**42 FV**	1	1000205231	**25,75**
TPA - FS -	**10,0 -**	**30 FV**	1	1000202419	**23,25**
TPA - FS -	**10,0 -**	**37 FV**	1	1000202420	**28,35**
TPA - FS -	**10,0 -**	**52 FV**	1	1000205232	**38,30**
Für Abheber und Zubehör Lastgruppe 26,0					
TPA - FS -	**14,0 -**	**37 FV**	1	1000205233	**46,10**
TPA - FS -	**14,0 -**	**46 FV**	1	1000205234	**56,40**
TPA - FS -	**22,0 -**	**50 FV**	1	1000205235	**74,35**

Edelstahlausführung bis Lastklasse 5,0 auf Anfrage.
Mindestliefermenge und Lieferzeiten vor Bestellung anfragen.

Halfen Frimeda Transportanker

TPA-FZ 077

Zweilochanker

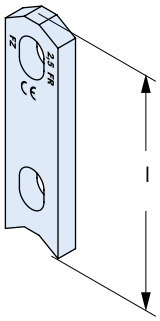

Artikelbezeichnung Lastklasse	Maß l [cm]	PE [St.]	Bestell-Nr.	Preis [EUR/ Stück]
Ausführung: WB gemäß Tabelle, Seite 15				
Für Abheber und Zubehör Lastgruppe 2,5				
TPA - FZ - 1,4 -	**9**	200	1000001662	**1,75**
TPA - FZ - 2,5 -	**9**	100	4000002126	**2,50**
Für Abheber und Zubehör Lastgruppe 5,0				
TPA - FZ - 5,0 -	**12**	40	4000002127	**5,75**
Für Abheber und Zubehör Lastgruppe 10,0				
TPA - FZ - 7,5 -	**16**	20	4000002128	**10,25**
TPA - FZ - 10,0 -	**17**	20	4000002129	**12,75**
Für Abheber und Zubehör Lastgruppe 26,0				
TPA - FZ - 14,0 -	**24**	1	4000002130	**28,35**
TPA - FZ - 22,0 -	**30**	1	4000002132	**40,40**
TPA - FZ - 26,0 -	**30**	1	4000002131	**60,20**
Ausführung: FV gemäß Tabelle, Seite 15				
Für Abheber und Zubehör Lastgruppe 2,5				
TPA - FZ - 1,4 -	**9 FV**	200	1000202421	**1,95**
TPA - FZ - 2,5 -	**9 FV**	100	1000202422	**3,10**
Für Abheber und Zubehör Lastgruppe 5,0				
TPA - FZ - 5,0 -	**12 FV**	20	1000202423	**6,70**
Für Abheber und Zubehör Lastgruppe 10,0				
TPA - FZ - 7,5 -	**16 FV**	20	1000202424	**12,35**
TPA - FZ - 10,0 -	**17 FV**	20	1000202425	**15,45**
Für Abheber und Zubehör Lastgruppe 26,0				
TPA - FZ - 14,0 -	**24 FV**	1	1000205237	**34,05**
TPA - FZ - 22,0 -	**30 FV**	1	1000205238	**48,35**
TPA - FZ - 26,0 -	**30 FV**	1	1000001744	**72,30**

Edelstahlausführung bis Lastklasse 5,0 auf Anfrage.
Mindestliefermenge und Lieferzeiten vor Bestellung anfragen.

TPA-FU 077

Universalanker

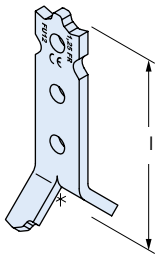

Artikelbezeichnung Lastklasse	Maß l [cm]	PE [St.]	Bestell-Nr.	Preis [EUR/ Stück]
Ausführung: WB gemäß Tabelle, Seite 15				
Für Abheber und Zubehör Lastgruppe 1,25				
TPA - FU - 1,25 -	**12**	100	1000200718	**2,20**
Ausführung: FV gemäß Tabelle, Seite 15				
Für Abheber und Zubehör Lastgruppe 1,25				
TPA - FU - 1,25 -	**12 FV**	100	1000202406	**2,60**
Ausführung: A2 gemäß Tabelle, Seite 15				
Für Abheber und Zubehör Lastgruppe 1,25				
TPA - FU - 1,25 -	**12 A2**	100	1000202405	**8,95**

Halfen Frimeda Transportanker

TPA-FA/-FE 077

Aufstellanker

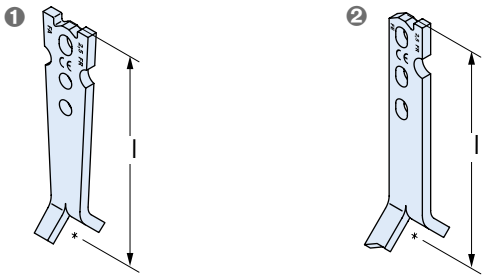

❶ TPA-FA Aufstellanker beidseitig
❷ TPA-FE Aufstellanker einseitig

Artikelbezeichnung Lastklasse	Maß l [cm]	PE [St.]	Bestell-Nr.	Preis [EUR/ Stück]
Ausführung: WB gemäß Tabelle, Seite 15				
Für Abheber und Zubehör Lastgruppe 2,5				
TPA - FA - 1,4 -	**20**	40	4000002133	**5,90**
TPA - FA - 2,5 -	**23**	20	4000002134	**8,55**
Für Abheber und Zubehör Lastgruppe 5,0				
TPA - FA - 5,0 -	**29**	1	4000002135	**16,15**
Für Abheber und Zubehör Lastgruppe 10,0				
TPA - FA - 7,5 -	**32**	1	4000002136	**25,80**
TPA - FA - 10,0 -	**39**	1	4000002137	**36,50**
Für Abheber und Zubehör Lastgruppe 26,0				
TPA - FA - 12,5 -	**48**	1	4000002138	**92,35**
TPA - FA - 17,0 -	**48**	1	4000002139	**111,50**
TPA - FA - 22,0 -	**50**	1	4000002140	**119,25**
Für Abheber und Zubehör Lastgruppe 2,5				
TPA - FE - 2,5 -	**23**	20	4000002141	**8,60**
Für Abheber und Zubehör Lastgruppe 5,0				
TPA - FE - 5,0 -	**29**	1	4000002142	**16,35**
Für Abheber und Zubehör Lastgruppe 10,0				
TPA - FE - 7,5 -	**32**	1	4000002143	**26,05**
TPA - FE - 10,0 -	**39**	1	4000002144	**36,60**
Für Abheber und Zubehör Lastgruppe 26,0				
TPA - FE - 12,5 -	**48**	1	4000002145	**91,45**
TPA - FE - 17,0 -	**48**	1	4000002146	**110,60**
TPA - FE - 22,0 -	**50**	1	4000002147	**117,70**

Artikelbezeichnung Lastklasse	Maß l [cm]	PE [St.]	Bestell-Nr.	Preis [EUR/ Stück]
Ausführung: FV gemäß Tabelle, Seite 15				
Für Abheber und Zubehör Lastgruppe 2,5				
TPA - FA - 1,4 -	**20 FV**	40	1000205214	**7,25**
TPA - FA - 2,5 -	**23 FV**	20	1000001699	**10,20**
Für Abheber und Zubehör Lastgruppe 5,0				
TPA - FA - 5,0 -	**29 FV**	1	1000202407	**19,40**
Für Abheber und Zubehör Lastgruppe 10,0				
TPA - FA - 7,5 -	**32 FV**	1	1000202408	**30,90**
TPA - FA - 10,0 -	**39 FV**	1	1000202409	**43,90**
Für Abheber und Zubehör Lastgruppe 26,0				
TPA - FA - 12,5 -	**48 FV**	1	1000205215	**110,75**
TPA - FA - 17,0 -	**48 FV**	1	1000205216	**133,95**
TPA - FA - 22,0 -	**50 FV**	1	1000205217	**143,05**
Für Abheber und Zubehör Lastgruppe 2,5				
TPA - FE - 1,4 -	**20 FV**	40	1000205217	**7,25**
TPA - FE - 2,5 -	**23 FV**	20	1000202410	**10,25**
Für Abheber und Zubehör Lastgruppe 5,0				
TPA - FE - 5,0 -	**29 FV**	1	1000202411	**19,70**
Für Abheber und Zubehör Lastgruppe 10,0				
TPA - FE - 7,5 -	**32 FV**	1	1000205218	**31,20**
TPA - FE - 10,0 -	**39 FV**	1	1000205219	**44,20**
Für Abheber und Zubehör Lastgruppe 26,0				
TPA - FE - 12,5 -	**48 FV**	1	1000205220	**109,85**
TPA - FE - 17,0 -	**48 FV**	1	1000205221	**132,50**
TPA - FE - 22,0 -	**50 FV**	1	1000205222	**141,45**

Edelstahlausführung bis Lastklasse 5,0 auf Anfrage.
Mindestliefermenge und Lieferzeiten vor Bestellung anfragen.

Halfen Frimeda Transportanker

TPA-FF 077

Flachfußanker

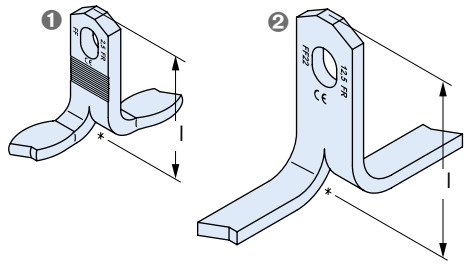

❶ Ausführung für Lastgruppen 2,5 - 5,0 (Laststufen 0,7 - 5,0 siehe Tabelle)
❷ Ausführung für Lastgruppen 10,0 - 26,0 (Laststufen 7,5 - 22,0 siehe Tabelle)

Artikelbezeichnung Lastklasse	Maß l [cm]	PE [St.]	Bestell-Nr.	Preis [EUR/ Stück]
Ausführung: WB gemäß Tabelle, Seite 15				
Für Abheber und Zubehör Lastgruppe 2,5				
TPA - FF - 1,4 -	**6**	100	4000002152	**3,90**
TPA - FF - 2,5 -	**7**	80	4000002153	**5,20**
Für Abheber und Zubehör Lastgruppe 5,0				
TPA - FF - 5,0 -	**12**	1	4000002154	**9,40**
Für Abheber und Zubehör Lastgruppe 10,0				
TPA - FF - 7,5 -	**17**	1	4000002155	**14,85**
TPA - FF - 10,0 -	**20**	1	4000002156	**18,70**
Für Abheber und Zubehör Lastgruppe 26,0				
TPA - FF - 12,5 -	**22**	1	4000002157	**27,40**
TPA - FF - 17,0 -	**27**	1	4000002158	**39,50**
TPA - FF - 22,0 -	**31**	1	4000002159	**61,30**
Ausführung: FV gemäß Tabelle, Seite 15				
Für Abheber und Zubehör Lastgruppe 2,5				
TPA - FF - 1,4 -	**6 FV**	100	1000205223	**4,70**
TPA - FF - 2,5 -	**7 FV**	100	1000202412	**6,15**
Für Abheber und Zubehör Lastgruppe 5,0				
TPA - FF - 5,0 -	**12 FV**	1	1000001715	**11,25**
Für Abheber und Zubehör Lastgruppe 10,0				
TPA - FF - 7,5 -	**17 FV**	1	1000202413	**17,85**
TPA - FF - 10,0 -	**20 FV**	1	1000205224	**22,50**
Für Abheber und Zubehör Lastgruppe 26,0				
TPA - FF - 12,5 -	**22 FV**	1	1000205225	**32,80**
TPA - FF - 17,0 -	**27 FV**	1	1000205226	**47,50**

TPA-FP 077

Plattenanker

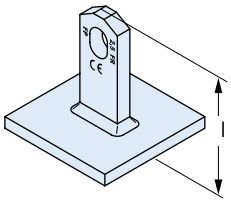

Artikelbezeichnung Lastklasse	Maß l [cm]	Grund-platte [mm]	PE [St.]	Bestell-Nr.	Preis [EUR/ Stück]
Ausführung: WB gemäß Tabelle, Seite 15					
Für Abheber und Zubehör Lastgruppe 2,5					
TPA - FP - 1,4 -	**5**	80/80	20	4000002148	**9,40**
TPA - FP - 2,5 -	**8**	80/80	20	4000002149	**10,05**
Für Abheber und Zubehör Lastgruppe 5,0					
TPA - FP - 5,0 -	**12**	100/100	1	4000002150	**15,90**
Für Abheber und Zubehör Lastgruppe 10,0					
TPA - FP - 10,0 -	**16**	140/140	1	4000002151	**29,60**
Ausführung: FV gemäß Tabelle, Seite 15					
Für Abheber und Zubehör Lastgruppe 2,5					
TPA - FP - 1,4 -	**5 FV**	80/80	20	1000205239	**11,25**
TPA - FP - 2,5 -	**8 FV**	80/80	20	1000205240	**12,15**
Für Abheber und Zubehör Lastgruppe 5,0					
TPA - FP - 5,0 -	**12 FV**	100/100	1	1000205241	**19,20**
Für Abheber und Zubehör Lastgruppe 10,0					
TPA - FP - 10,0 -	**16 FV**	140/140	1	1000205242	**35,60**

Edelstahlausführung bis Lastklasse 5,0 auf Anfrage.
Mindestliefermenge und Lieferzeiten vor Bestellung anfragen.

Halfen Frimeda Transportanker

TPA-FD 077

Doppelkopfanker
Länge nach Kundenangaben

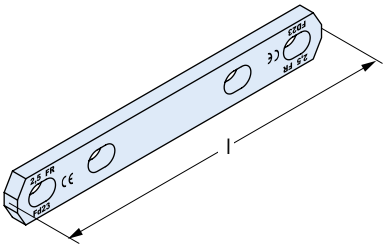

Ausführung: WB gemäß Tabelle, Seite 15 — Preise: auf Anfrage

Unser gesamtes Produkt- & Serviceportfolio finden Sie in unserem **Produktprogramm.**

Ausführung: FV gemäß Tabelle, Seite 15 — Preise: auf Anfrage

Für Abheber und Zubehör Lastgruppe 2,5

TPA-FX 077

Transportanker für Sandwichplatten

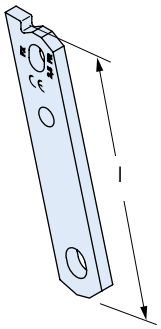

Artikelbezeichnung Lastklasse	Maß l [cm]	PE [St.]	Bestell-Nr.	Preis [EUR/ Stück]
Ausführung: WB gemäß Tabelle, Seite 15				
Für Abheber und Zubehör Lastgruppe 2,5				
TPA - FX - 2,5 -	**25**	20	4000200495	**9,45**
Für Abheber und Zubehör Lastgruppe 5,0				
TPA - FX - 5,0 -	**30**	1	4000200496	**15,75**
Für Abheber und Zubehör Lastgruppe 10,0				
TPA - FX - 7,5 -	**35**	1	4000200497	**27,70**
TPA - FX - 10,0 -	**35**	1	4000200498	**36,10**
Für Abheber und Zubehör Lastgruppe 26,0				
TPA - FX - 17,0 -	**40**	1	4000200499	**104,55**
Ausführung: FV gemäß Tabelle, Seite 15				
Für Abheber und Zubehör Lastgruppe 2,5				
TPA - FX - 2,5 -	**25 FV**	20	1000202400	**11,30**
Für Abheber und Zubehör Lastgruppe 5,0				
TPA - FX - 5,0 -	**30 FV**	1	1000202401	**18,85**
Für Abheber und Zubehör Lastgruppe 10,0				
TPA - FX - 7,5 -	**35 FV**	1	1000202402	**33,10**
TPA - FX - 10,0 -	**35 FV**	1	1000202403	**43,00**
Für Abheber und Zubehör Lastgruppe 26,0				
TPA - FX - 17,0 -	**40 FV**	1	1000202404	**125,40**

Edelstahlausführung bis Lastklasse 5,0 auf Anfrage.
Mindestliefermenge und Lieferzeiten vor Bestellung anfragen.

Halfen Frimeda Transportanker

TPA-A1 077

Aussparungskörper mit Gewinde- und Bajonettanschluss,
für alle Anker außer TPA-FU

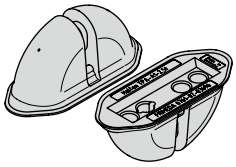

Artikelbezeichnung	Lastklasse	Farbkennzeichnung	PE [St.]	Bestell-Nr.	Preis [EUR/Stück]
Ausführung: Kunststoff					
TPA - A1 -	2,5	orange	4	1000200731	**18,90**
TPA - A1 -	5,0	schwarz	4	1000200732	**23,10**
TPA - A1 -	10,0	grün	4	1000202542	**54,80**
TPA - A1 -	26,0	blau	1	1000200733	**153,70**

Befestigungsteile gem. Seite 177 bzw. Seite 178 sind separat zu bestellen.

TPA-A9 077

Aussparungskörper, (wie A1, jedoch ohne seitliche Aussparung),
für Anker TPA-FS/-FZ/-FD/-FP/-FF, nicht für TPA-FA/-FE/-FX/-FU

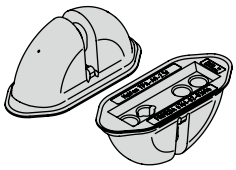

Artikelbezeichnung	Lastklasse	Farbkennzeichnung	PE [St.]	Bestell-Nr.	Preis [EUR/Stück]
Ausführung: Kunststoff EPDM					
TPA - A9 -	2,5	orange	4	1000200735	**18,90**
TPA - A9 -	5,0	schwarz	4	1000202547	**28,00**
TPA - A9 -	10,0	grün	4	1000202548	**54,80**
TPA - A9 -	26,0	blau	1	1000200736	**153,70**

Befestigungsteile gem. Seite 177 bzw. Seite 178 sind separat zu bestellen.

TPA-AM 077

Magnetaussparungskörper, für alle Anker außer TPA-FU

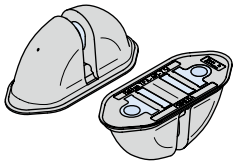

Artikelbezeichnung	Lastklasse	Farbkennzeichnung	PE [St.]	Bestell-Nr.	Preis [EUR/Stück]
Ausführung: Kunststoff					
TPA - AM -	2,5	orange	1	1000202549	**239,55**
TPA - AM -	5,0	schwarz	1	1000202550	**489,00**

TPA-A2 077

Aussparungskörper für Anker TPA-FS/-FZ/-FD/-FP/-FF,
nicht für TPA-FA/-FE/-FX/-FU

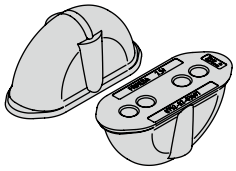

Artikelbezeichnung	Lastklasse	PE [St.]	Bestell-Nr.	Preis [EUR/Stück]
Ausführung: Gummi				
TPA - A2 -	2,5	4	3000023082	**12,15**
TPA - A2 -	5,0	4	3000020805	**16,15**
TPA - A2 -	10,0	4	3000023083	**47,65**

Befestigungsteile gem. Seite 177 bzw. Seite 178 sind separat zu bestellen.

TPA-A7 077

Aussparungskörper mit Gewindeanschluss
speziell für Universalanker TPA-FU

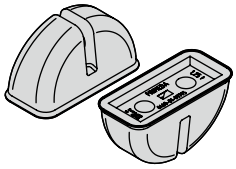

Artikelbezeichnung	Lastklasse	Farbkennzeichnung	PE [St.]	Bestell-Nr.	Preis [EUR/Stück]
Ausführung: Kunststoff					
TPA - A7 -	1,25	blau	20	1000200734	**8,10**

Befestigungsteile gem. Seite 177 bzw. Seite 178 sind separat zu bestellen.

TPA-A8 077

Aussparungskörper (zweischalig), für alle Anker außer TPA-FU

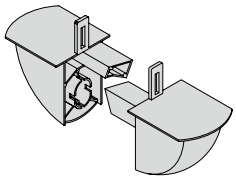

Artikelbezeichnung	Lastklasse	Farbkennzeichnung	PE [St.]	Bestell-Nr.	Preis [EUR/Stück]
Ausführung: Kunststoff					
TPA - A8 -	2,5	orange	200	60000293	**0,50**

Halfen Frimeda Transportanker

TPA-A4 077

Aussparungskörper, einschließlich Keil für alle Anker außer TPA-FU

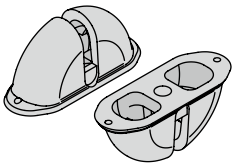

Artikelbezeichnung Lastklasse	Farbkenn-zeichnung	PE [St.]	Bestell-Nr.	Preis [EUR/ Stück]
Ausführung: Kunststoff				
TPA - A4 - 2,5	orange	4	60000289	**14,95**
TPA - A4 - 5,0	schwarz	4	60000290	**21,55**
TPA - A4 - 10,0	grün	4	60000291	**59,90**
TPA - A4 - 26,0	blau	2	60000292	**118,85**

Befestigungsteile gem. Seite 177 bzw. Seite 178 sind separat zu bestellen.

TPA-A-E1 077

Ersatzkeil passend für Aussparungskörper A4

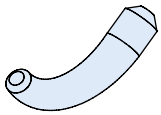

Artikelbezeichnung Lastklasse	PE [St.]	Bestell-Nr.	Preis [EUR/ Stück]
Ausführung: Stahl			
TPA - A - E1 - 2,5	20	4000200567	**3,40**
TPA - A - E1 - 5,0	20	4000200568	**5,50**
TPA - A - E1 - 10,0	4	7000201572	**29,60**
TPA - A - E1 - 26,0	1	7000201573	**46,30**

TPA-A-Z1 077

Schaumstoffstreifen passend für Aussparungskörper A4

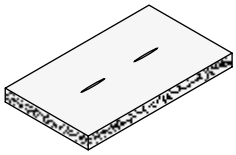

Artikelbezeichnung Lastklasse	PE [St.]	Bestell-Nr.	Preis [EUR/100 St.]
Ausführung: Schaumstoff			
TPA - A - Z1 - 2,5	100	3000020806	**58,70**
TPA - A - Z1 - 5,0	100	3000023087	**58,70**
TPA - A - Z1 - 10,0	100	3000023088	**63,15**
TPA - A - Z1 - 26,0	100	3000023089	**123,45**

Halfen Frimeda Transportanker

TPA-V1 077

Verschlusskörper

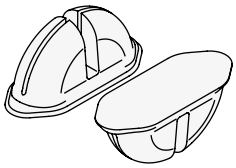

Artikelbezeichnung Lastklasse	PE [St.]	Bestell-Nr.	Preis [EUR/ Stück]
Ausführung: Styropor®			
TPA - V1 - 2,5	200	3000023098	**0,65**
TPA - V1 - 5,0	200	3000023099	**1,35**
TPA - V1 - 10,0	100	3000023100	**2,20**

TPA-H1 077

Halteplatte passend für Aussparungskörper A1 und A9 bzw. A7

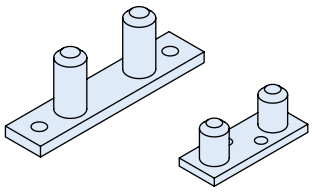

Artikelbezeichnung Lastklasse	PE [St.]	Bestell-Nr.	Preis [EUR/ Stück]
Ausführung: Stahl			
TPA - H1 - 1,25	20	1000202552	**6,30**
TPA - H1 - 2,5	20	4000200075	**6,35**
TPA - H1 - 5,0	20	4000200076	**6,95**
TPA - H1 - 10,0	4	4000200569	**12,50**
TPA - H1 - 26,0	4	4000200077	**18,15**

TPA-H2 077

Halteplatte für schwimmenden Einbau der Aussparungskörper A1 und A9

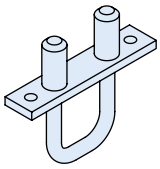

Artikelbezeichnung Lastklasse	PE [St.]	Bestell-Nr.	Preis [EUR/ Stück]
Ausführung: Stahl			
TPA - H2 - 2,5	4	1000202553	**14,35**
TPA - H2 - 5,0	4	1000202554	**14,40**
TPA - H2 - 10,0	4	1000202555	**22,65**
TPA - H2 - 26,0	4	1000202556	**28,00**

TPA-H3 077

Halteplatte passend für Aussparungskörper A2

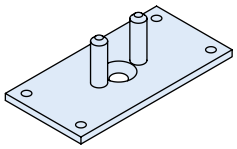

Artikelbezeichnung Lastklasse	PE [St.]	Bestell-Nr.	Preis [EUR/ Stück]
Ausführung: Stahl			
TPA - H3 - 2,5	4	1000202557	**14,90**
TPA - H3 - 5,0	4	1000202558	**15,30**
TPA - H3 - 10,0	4	1000202559	**16,85**

TPA-HM 077

Magnet-Halteplatte für Aussparungskörper A1 und A9

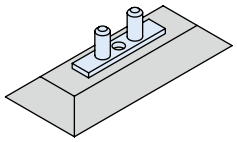

Artikelbezeichnung Lastklasse	PE [St.]	Bestell-Nr.	Preis [EUR/ Stück]
Ausführung: Stahl mit Magnet			
TPA - HM - 2,5	1	3000023095	**244,20**
TPA - HM - 5,0	1	3000023096	**244,20**

Halfen Frimeda Transportanker

TPA-S1 077

Halteschraube

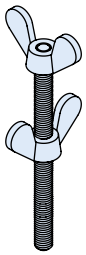

Artikelbezeichnung	für Lastklasse	PE [St.]	Bestell-Nr.	Preis [EUR/ Stück]
Ausführung: Stahl				
TPA - S1 - M8	1,25/2,5/5,0	10	1000202560	**8,05**
TPA - S1 - M12	10,0	10	1000200737	**12,15**
TPA - S1 - M16	26,0	10	4000200570	**17,85**

TPA-S2 077

Bajonett-Halteschraube für Aussparungskörper A1 und A9

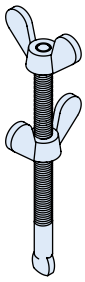

Artikelbezeichnung	für Lastklasse	PE [St.]	Bestell-Nr.	Preis [EUR/ Stück]
Ausführung: Stahl				
TPA - S2 - M8	2,5/5,0	10	1000200738	**12,50**
TPA - S2 - M12	10,0/26,0	10	1000202561	**15,80**

Halfen Frimeda Transportanker

TPA-R1 077

Ringkupplung mit Stahlbügel

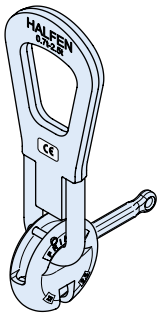

Artikelbezeichnung Lastklasse	PE [St.]	Bestell-Nr.	Preis [EUR/ Stück]
Ausführung: Stahl, zinkbeschichtet			
TPA - R1 - 2,5	1	1000200719	**179,45**
TPA - R1 - 5,0	1	1000200720	**251,95**
TPA - R1 - 10,0	1	1000200721	**443,05**
TPA - R1 - 26,0	1	1000200722	**944,95**

Bitte bei Bestellung mit Zertifikat dies vorher angeben. Ein nachträgliches Zertifikat kann nicht erstellt werden.

TPA-R2 077

Ringkupplung mit Seilschlaufe
Ausführung für Lastgruppen 1,25 - 10,0

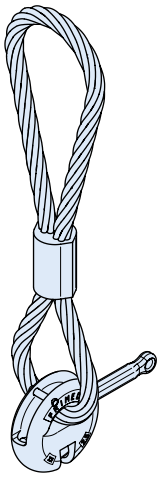

Artikelbezeichnung Lastklasse	PE [St.]	Bestell-Nr.	Preis [EUR/ Stück]
Ausführung: Stahl, zinkbeschichtet			
TPA - R2 - 1,25	1	1000200723	**150,90**
TPA - R2 - 2,5	1	1000200724	**181,45**
TPA - R2 - 5,0	1	1000200725	**244,45**
TPA - R2 - 10,0	1	1000200726	**430,10**

Bitte bei Bestellung mit Zertifikat dies vorher angeben. Ein nachträgliches Zertifikat kann nicht erstellt werden.

TPA-R3 077

Ringkupplung mit Seilschlaufe
Ausführung für Lastgruppen 26,0

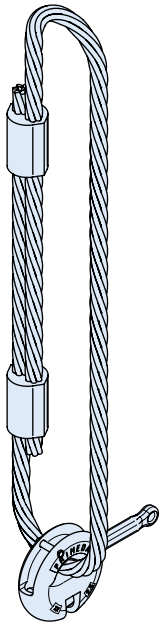

Artikelbezeichnung Lastklasse	PE [St.]	Bestell-Nr.	Preis [EUR/ Stück]
Ausführung: Stahl, zinkbeschichtet			
TPA - R3 - 26,0	1	1000200727	**992,05**

Bitte bei Bestellung mit Zertifikat dies vorher angeben. Ein nachträgliches Zertifikat kann nicht erstellt werden.

TPA-R-E1 077

Ersatzriegel für Ringkupplungen
passend für TPA-R1, -R2, -R3

Artikelbezeichnung Lastklasse	PE [St.]	Bestell-Nr.	Preis [EUR/ Stück]
Ausführung: Stahl, zinkbeschichtet			
TPA - R - E1 - 1,25 Zi	4	1000202486	**12,15**
TPA - R - E1 - 2,5 Zi	4	1000202487	**14,85**
TPA - R - E1 - 5,0 Zi	4	1000202488	**20,90**
TPA - R - E1 - 10,0 geschm.	2	7000201548	**46,80**
TPA - R - E1 - 26,0 geschm.	2	7000201549	**83,15**

Halfen Hülsenanker

(HD)

6360 — 047

HD-Anker und HD-Kurzanker mit Hülsenschutz und Datenträger
- erhöhte Lastaufnahme

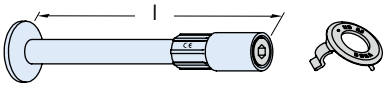

Artikelbezeichnung Lastklasse	Maß l [mm]	Gewinde	Farbkennzeichnung	PE [St.]	Bestell-Nr.	Preis [EUR/Stück]
Ausführung: Stahl, zinkbeschichtet						
6360 - 1,3 -	130	Rd12	rot	100	1000201357	2,80
6360 - 2,5 -	140	Rd16	hellgrau	100	1000201383	3,25
6360 - 2,5 -	200	Rd16	hellgrau	40	1000201358	3,90
6360 - 4,0 -	258	Rd20	grün	40	1000201359	6,55
6360 - 5,0 -	325	Rd24	blau	20	1000201360	9,40
6360 - 7,5 -	400	Rd30	violett	1	1000201361	18,05
6360 - 10,0 -	475	Rd36	orange	1	1000201362	34,15
6360 - 12,5 -	550	Rd42	braun	1	1000201363	58,50
6360 - 15,0 -	575	Rd52	schwarz	1	1000201364	64,35
6360 - 25,0 -	630	Rd64	grün	1	1000201384	158,00
6360 - 1,3 -	70	Rd12	rot	100	1000201373	2,60
6360 - 2,5 -	90	Rd16	hellgrau	40	1000201374	3,75
6360 - 4,0 -	125	Rd20	grün	40	1000201375	7,40
6360 - 5,0 -	140	Rd24	blau	20	1000201376	8,90
6360 - 7,5 -	185	Rd30	violett	20	1000201381	15,65
Ausführung: A4 gemäß Tabelle, Seite 15						
6360 - 1,3 -	130 - A4	Rd12	rot	100	1000201365	10,60
6360 - 2,5 -	200 - A4	Rd16	hellgrau	40	1000201366	18,40
6360 - 4,0 -	258 - A4	Rd20	grün	20	1000201367	27,75
6360 - 5,0 -	325 - A4	Rd24	blau	20	1000201368	41,60
6360 - 7,5 -	400 - A4	Rd30	violett	1	1000201369	91,50
6360 - 10,0 -	475 - A4	Rd36	orange	1	1000201370	109,80
6360 - 12,5 -	550 - A4	Rd42	braun	1	1000201371	145,35
6360 - 15,0 -	575 - A4	Rd52	schwarz	1	1000201372	206,15
6360 - 1,3 -	70 - A4	Rd12	rot	100	1000201377	13,50
6360 - 2,5 -	90 - A4	Rd16	hellgrau	40	1000201378	22,70
6360 - 4,0 -	125 - A4	Rd20	grün	40	1000201379	31,80
6360 - 5,0 -	140 - A4	Rd24	blau	20	1000201380	68,55
6360 - 7,5 -	185 - A4	Rd30	violett	20	1000201382	95,65

Andere Abmessungen auf Anfrage.
Mindestliefermenge und Lieferzeiten vor Bestellung anfragen.

6361 — 047

HD-Stabanker mit Hülsenschutz und Datenträger
- erhöhte Lastaufnahme

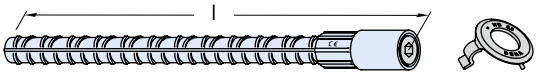

Artikelbezeichnung Lastklasse	Maß l [mm]	Gewinde	Farbkennzeichnung	PE [St.]	Bestell-Nr.	Preis [EUR/Stück]
Ausführung: Hülse: Stahl, zinkbeschichtet. Fuß: Stahl, walzblank						
6361 - 1,3 -	300	Rd12	rot	100	1000204291	2,80
6361 - 2,5 -	400	Rd16	hellgrau	40	1000201385	5,65
6361 - 4,0 -	520	Rd20	grün	20	1000201386	8,05
6361 - 5,0 -	540	Rd24	blau	20	1000201387	11,30
6361 - 7,5 -	700	Rd30	violett	1	1000201388	19,70
6361 - 10,0 -	800	Rd36	orange	1	1000204292	36,35
6361 - 12,5 -	920	Rd42	braun	1	1000201389	55,75
6361 - 15,0 -	1100	Rd52	schwarz	1	1000201390	70,80
6361 - 23,0 -	1310	Rd64	grün	1	1000204295	82,25

Andere Ankerlängen und Edelstahlausführung auf Anfrage
Mindestliefermenge und Lieferzeiten vor Bestellung anfragen.

6350 - SL30 — 047

HD-Stabanker-SL30 mit Datenträger

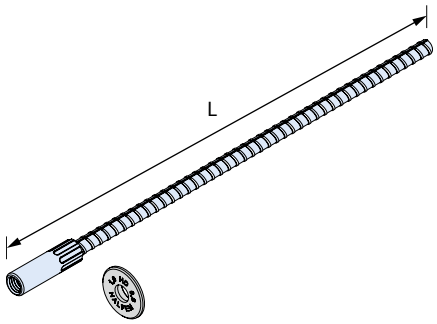

Artikelbezeichnung Lastklasse	Maß L [mm]	Gewinde	PE [St.]	Bestell-Nr.	Preis [EUR/Stück]
Ausführung: Hülse und Fuß A4/L4 gemäß Tabelle, Seite 15					
6350 - 0,8 -	300 - SL30	M10	1	1000201450	9,25

Andere Längen auf Anfrage
Mindestliefermenge und Lieferzeiten vor Bestellung anfragen

Halfen Hülsenanker

(HD)

6318 — 079

Doppelwirbelring-Abheber

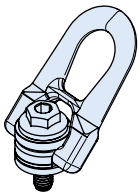

Artikelbezeichnung	Gewinde	Lastklasse	PE [St.]	Bestell-Nr.	Preis [EUR/Stück]
Ausführung: Stahl, zinkbeschichtet					
6318 - 0,8 DSR	M10	0,8	1	7000200488	**119,85**

Bitte bei Bestellung mit Zertifikat dies vorher angeben. Ein nachträgliches Zertifikat kann nicht erstellt werden.

6376 — 047

HD-Hebehülse mit Hülsenschutz und Datenträger
- erhöhte Lastaufnahme

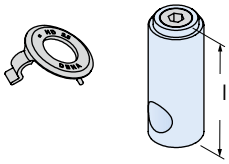

Artikelbezeichnung Lastklasse	Gewinde	l [mm]	Farbkennzeichnung	PE [St.]	Bestell-Nr.	Preis [EUR/Stück]
Ausführung: Stahl, zinkbeschichtet						
6376 - 1,3 GV	Rd12	65	rot	100	1000204305	**2,60**
6376 - 2,5 GV	Rd16	70	hellgrau	40	1000201440	**4,25**
6376 - 4,0 GV	Rd20	85	grün	20	1000201441	**7,40**
6376 - 5,0 GV	Rd24	98	blau	20	1000201442	**11,55**
6376 - 7,5 GV	Rd30	115	violett	10	1000204306	**18,90**

Mindestliefermenge und Lieferzeiten vor Bestellung anfragen.
Ausführung: Auch in A4 lieferbar.

6370 — 047

HD-Plattenanker mit Hülsenschutz und Datenträger
- erhöhte Lastaufnahme -

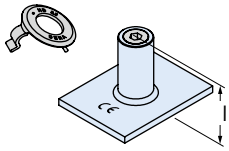

Artikelbezeichnung Lastklasse	Gewinde	l [mm]	Farbkennzeichnung	PE [St.]	Bestell-Nr.	Preis [EUR/Stück]
Ausführung: Stahl, zinkbeschichtet						
6370 - 1,3 - GV	Rd12	46	rot	40	1000201431	**9,65**
6370 - 2,5 - GV	Rd16	54	hellgrau	40	1000201432	**10,15**
6370 - 4,0 - GV	Rd20	72	grün	20	1000201433	**13,85**
6370 - 5,0 - GV	Rd24	84	blau	20	1000201434	**16,45**
6370 - 7,5 - GV	Rd30	98	violett	1	1000201435	**21,75**
Ausführung: A4 gemäß Tabelle, Seite 15						
6370 - 1,3 - A4	Rd12	46	rot	40	1000201436	**14,35**
6370 - 2,5 - A4	Rd16	54	hellgrau	40	1000201437	**22,15**
6370 - 4,0 - A4	Rd20	72	grün	20	1000201438	**37,00**
6370 - 5,0 - A4	Rd24	84	blau	20	1000204303	**52,70**
6370 - 7,5 - A4	Rd30	98	violett	1	1000201439	**86,10**

Andere Abmessungen auf Anfrage.
Mindestliefermenge und Lieferzeiten vor Bestellung anfragen.

Halfen Hülsenanker

(HD)

6358 — 079

HD-Nagelteller

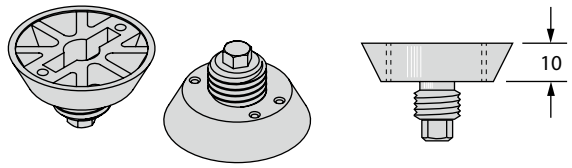

Artikelbezeichnung für Rd-Gewinde	Last-klasse	Außen-Ø [mm]	Farb-kenn-zeich-nung	Bestell-Nr.	Preis [EUR/ Stück]
Ausführung: Kunststoff					
6358 - 12	1,3	40	rot	7000200424	**0,15**
6358 - 16	2,5	40	hellgrau	7000200425	**0,15**
6358 - 20	4,0	55	grün	7000200426	**0,15**
6358 - 24	5,0	55	blau	7000200427	**0,15**
6358 - 30	7,5	70	violett	3000021695	**0,40**
6358 - 36	10,0	70	orange	3000021696	**0,40**
6358 - 42	12,5	95	braun	3000021697	**0,65**
6358 - 52	15,0	95	schwarz	3000021698	**1,15**

6369 — 047

HD-Nagelteller
Passend dazu: Halteschraube 6160

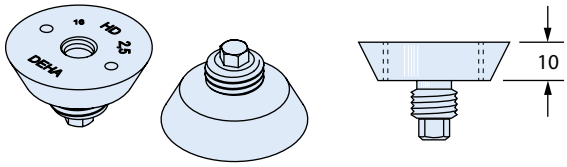

Artikelbezeich-nung Rd-Gewinde	Last-klasse	Außen-Ø [mm]	PE [St.]	Bestell-Nr.	Preis [EUR/ Stück]
Ausführung: Stahl, verzinkt					
6369 - 12	1,3	40	4	3000021716	**24,60**
6369 - 16	2,5	40	4	7000200446	**28,40**
6369 - 20	4,0	55	4	7000200447	**44,30**
6369 - 24	5,0	55	4	7000200448	**44,55**
6369 - 30	7,5	70	4	7000200449	**50,35**
6369 - 36	10,0	70	2	3000024652	**65,50**
6369 - 42	12,5	95	2	3000024653	**67,50**
6369 - 52	15,0	95	2	3000024654	**71,45**

6363 — 079

HD-Hülsenschutz mit Datenträger

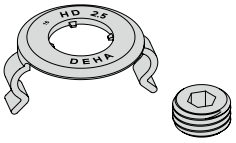

Artikelbezeich-nung Lastklasse	Gewinde	Farbkenn-zeichnung	PE [St.]	Bestell-Nr.	Preis [EUR/100 St.]
Ausführung: Kunststoff					
6363 - 1,3	Rd12	rot	100	7000200440	**18,30**
6363 - 2,5	Rd16	hellgrau	100	7000200441	**18,60**
6363 - 4,0	Rd20	grün	100	7000200442	**20,80**
6363 - 5,0	Rd24	blau	100	7000200443	**22,35**
6363 - 7,5	Rd30	violett	100	7000200444	**36,00**
6363 - 10,0	Rd36	orange	100	7000200445	**59,20**
6363 - 12,5	Rd42	braun	40	7000203227	**109,85**
6363 - 15,0	Rd52	schwarz	40	7000203228	**139,20**
6363 - 25,0 *	Rd64	grün	40	7000203229	**544,10**

* ohne Hülsenschutz

6369 vormontiert — 079

HD-Nagelteller mit Adapter, vormontiert
Passend dazu: Montagepin 6330

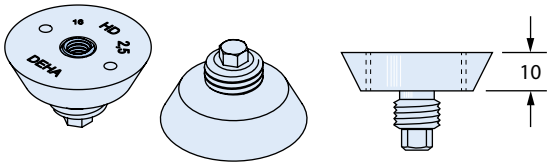

Artikelbezeichnung	für Gewinde	Außen-Ø [mm]	PE [St.]	Bestell-Nr.	Preis [EUR/ Stück]
Ausführung: Stahl, verzinkt					
6369 - 16 - A	16	40	1	1000204315	**50,40**
6369 - 20 - A	20	55	1	1000204316	**68,70**
6369 - 24 - A	24	55	1	1000204317	**85,50**
6369 - 30 - A	30	70	1	1000204318	**106,55**

Halfen Hülsenanker

(HD)

6365 — 079

HD-Magnetteller

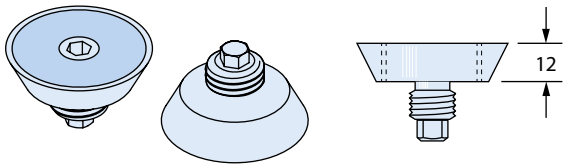

Artikelbezeichnung Rd-Gewinde	Lastklasse	Außen-Ø [mm]	PE [St.]	Bestell-Nr.	Preis [EUR/ Stück]
Ausführung: Stahl, verzinkt mit Magnet					
6365 - 12	1,3	42	1	1000201451	**161,85**
6365 - 16	2,5	42	1	1000201452	**161,85**
6365 - 20	4,0	57	1	1000201453	**168,85**
6365 - 24	5,0	57	1	1000201454	**168,85**
6365 - 30	7,5	72	1	1000201455	**180,00**
6365 - 36	10,0	72	1	1000201456	**185,25**
6365 - 42	12,5	95	1	1000204313	**212,70**
6365 - 52	15,0	95	1	1000204314	**216,75**

TPA-S1 — 077

Halteschraube

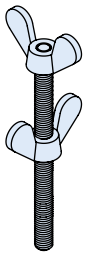

Artikelbezeichnung	für Lastklasse	PE [St.]	Bestell-Nr.	Preis [EUR/ Stück]
Ausführung: Stahl				
TPA - S1 - M8	*1	10	1000202560	**8,05**
TPA - S1 - M12	*3	10	1000200737	**12,15**
TPA - S1 - M16	*4	10	4000200570	**17,85**

*1: M8 für 6510-12, 6520-12, 6520-16
*3: M12 für 6369-20, 6369-24, 6369-30, 6510-20, 6510-24, 6510-30, 6510-36, 6510-42, 6510-52, 6520-20, 6520-24, 6520-30, 6520-36, 6520-42, 6520-52
*4: M16 für 6369-36, 6369-42, 6369-52, 6510-64

Halfen Hülsenanker

(HD)

6510 — 079

HD- und Combi-Nagelteller für alle Abheber
Geeignet für RD- und M-Gewinde

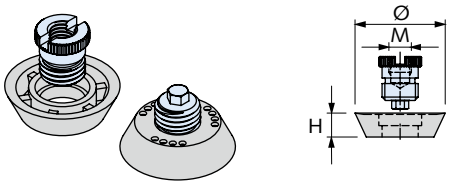

Artikelbezeichnung für Gewinde	Außen-Ø [mm]	Höhe [mm]	Farbkennzeichnung	PE [St.]	Bestell-Nr.	Preis [EUR/Stück]
Ausführung: Ring: Kunststoff. Gewindeteil: Stahl						
6510 - 12	40	10	rot	10	60001314	**20,55**
6510 - 16	40	10	hellgrau	10	60001315	**22,00**
6510 - 20	55	10	grün	10	60001316	**23,75**
6510 - 24	55	10	blau	10	60001317	**25,65**
6510 - 30	70	10	violett	10	60001318	**44,75**
6510 - 36	70	10	orange	10	60001319	**53,35**
Andere Größen auf Anfrage.						

6512 — 079

Austauschring für 6510

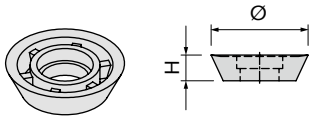

Artikelbezeichnung für Gewinde	Außen-Ø [mm]	Höhe [mm]	Farbkennzeichnung	PE [St.]	Bestell-Nr.	Preis [EUR/Stück]
Ausführung: Kunststoff						
6512 - 12	40	10	rot	10	7000200428	**1,75**
6512 - 16	40	10	hellgrau	10	7000200429	**1,75**
6512 - 20	55	10	grün	10	7000200430	**1,80**
6512 - 24	55	10	blau	10	7000200431	**1,80**
6512 -- 30	70	10	violett	10	7000200432	**2,15**
6512 -- 36	70	10	orange	10	7000200433	**2,15**
Andere Größen auf Anfrage.						

6520 — 079

HD- und Combi-Nagelteller für alle Abheber
Geeignet für RD- und M-Gewinde

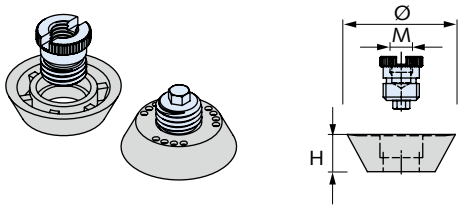

Artikelbezeichnung für Gewinde	Außen-Ø [mm]	Höhe [mm]	Farbkennzeichnung	PE [St.]	Bestell-Nr.	Preis [EUR/Stück]
Ausführung: Ring: Kunststoff. Gewindeteil: Stahl						
6520 - 12	50	20	rot	10	60001323	**22,50**
6520 - 16	50	20	hellgrau	10	60001324	**24,15**
6520 - 20	65	20	grün	10	60001325	**26,00**
6520 - 24	65	20	blau	10	60001326	**28,05**
6520 - 30	80	20	violett	10	60001327	**49,30**
6520 - 36	80	20	orange	10	60001328	**58,70**
Andere Größen auf Anfrage.						

6522 — 079

Austauschring einzeln

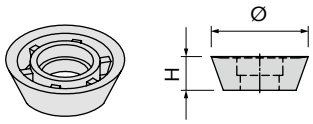

Artikelbezeichnung für Gewinde	Außen-Ø [mm]	Höhe [mm]	Farbkennzeichnung	PE [St.]	Bestell-Nr.	Preis [EUR/Stück]
Ausführung: Kunststoff						
6522 - 12	50	20	rot	10	7000200451	**1,85**
6522 - 16	50	20	hellgrau	10	7000200453	**1,85**
6522 - 20	65	20	grün	10	7000200455	**1,95**
6522 - 24	65	20	blau	10	7000200456	**1,95**
6522 - 30	80	20	violett	10	7000200457	**2,45**
6522 - 36	80	20	orange	10	7000200458	**2,45**
Andere Größen auf Anfrage.						

Halfen Hülsenanker

(HD)

6330 — 079

Montagepin

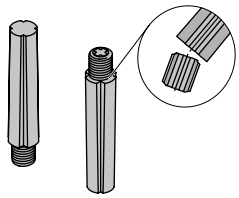

Artikelbezeichnung		PE [St.]	Bestell-Nr.	Preis [EUR/100 St.]
Ausführung: Kunststoff				
6330 -	**Rd12-30**	100	3000024661	**39,90**

6334 — 079

Dichtplatte

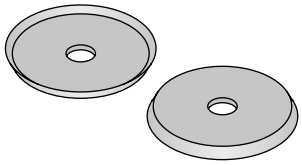

Artikelbezeichnung für Gewinde		PE [St.]	Bestell-Nr.	Preis [EUR/ Stück]
Ausführung: Gummi				
6334 -	**Rd12-16**	100	3000024662	**8,80**
6334 -	**Rd20-24**	100	3000024663	**9,25**
6334 -	**Rd30-36**	100	3000024664	**10,00**

6329 — 079

Matrizenform
zur Herstellung von optisch unauffälligen Verschlußkörpern aus der gleichen Betoncharge der Fertigteile
Für Höhe 10 mm

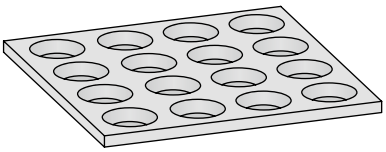

Artikelbezeichnung		PE [St.]	Bestell-Nr.	Preis [EUR/ Stück]
Ausführung: Polyurethan				
6329 -	**12-16**	1	3000021730	**64,45**
6329 -	**20-24**	1	3000021731	**89,50**
6329 -	**30-36**	1	3000021732	**109,05**
6329 -	**42-52**	1	3000021733	**97,50**

6513 — 079

HD-Verschlußteller

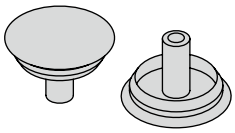

Artikelbezeichnung Rd-Gewinde		Lastklasse	Außen-Ø [mm]	PE [St.]	Bestell-Nr.	Preis [EUR/ Stück]
Ausführung: Kunststoff						
6513 -	**12**	1,3	40	50	3000021726	**3,10**
6513 -	**16**	2,5	40	50	3000021727	**3,10**
6513 -	**20**	4,0	55	50	3000021728	**3,65**
6513 -	**24**	5,0	55	50	3000021729	**3,65**

6366 — 079

Adapter für Universalkopfkupplung 6102 in Verbindung mit Hülsenankern aller Varianten

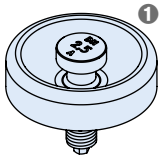

❶ Für Nagelteller h = 10 mm geeignet

Artikelbezeichnung für Gewinde		Lastklasse	für Universalkopf Typ	PE [St.]	Bestell-Nr.	Preis [EUR/ Stück]
Ausführung: Stahl						
6366 -	**12**	0,5 / 1,3	1/1,3	1	7000203264	**77,10**
6366 -	**16**	1,2 / 2,5	1,5/2,5	1	7000203265	**83,15**
6366 -	**20**	2,0 / 4,0	3/5	1	7000200467	**93,90**
6366 -	**24**	2,5 / 5,0	3/5	1	7000200468	**96,70**
6366 -	**30**	4,0 / 7,5	6/10	1	7000203266	**115,75**
6366 -	**36**	6,3 / 10,0	6/10	1	7000203267	**170,65**
6366 -	**42**	8,0 / 12,5	12/20	1	7000203268	**181,55**
6366 -	**52**	12,5 / 15,0	12/20	1	7000203269	**372,95**

Halfen Hülsenanker

(HD)

6362 — 079

HD-Abheber - erhöhte Lastaufnahme -

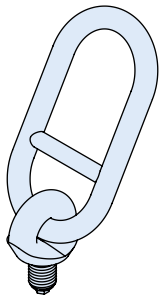

Artikelbezeichnung	Gewinde	Lastklasse	PE [St.]	Bestell-Nr.	Preis [EUR/ Stück]
Ausführung: Stahl, zinkbeschichtet					
6362 - 12	Rd12	1,3	1	3000021760	**118,30**
6362 - 16	Rd16	2,5	1	3000021761	**122,85**
6362 - 20	Rd20	4,0	1	3000021762	**146,80**
6362 - 24	Rd24	5,0	1	3000021763	**156,65**
6362 - 30	Rd30	7,5	1	3000021764	**171,55**
6362 - 36	Rd36	10,0	1	3000021765	**176,70**
6362 - 42	Rd42	12,5	1	3000021766	**331,65**
6362 - 52	Rd52	15,0	1	3000021767	**352,30**

Bitte bei Bestellung mit Zertifikat dies vorher angeben. Ein nachträgliches Zertifikat kann nicht erstellt werden.

6367 — 079

HD-Drehkopf-Abheber

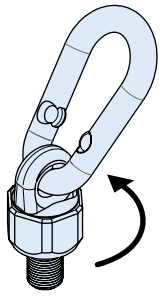

Artikelbezeichnung	Gewinde	Lastklasse	PE [St.]	Bestell-Nr.	Preis [EUR/ Stück]
Ausführung: Stahl, zinkbeschichtet					
6367 - 12	Rd12	1,3	1	7000200480	**175,85**
6367 - 16	Rd16	2,5	1	7000200481	**182,85**
6367 - 20	Rd20	4,0	1	7000200482	**216,00**
6367 - 24	Rd24	5,0	1	7000200483	**249,70**
6367 - 30	Rd30	7,5	1	7000200484	**346,00**
6367 - 36	Rd36	10,0	1	7000200485	**466,75**
6367 - 42	Rd42	12,5	1	7000200486	**540,30**
6367 - 52	Rd52	15,0	1	7000200487	**572,70**
6367 - 64	Rd64	25,0	1	7000203270	**1602,75**

Bitte bei Bestellung mit Zertifikat dies vorher angeben. Ein nachträgliches Zertifikat kann nicht erstellt werden.

6377 — 079

Halfen Deha HD-Perfektkopf - erhöhte Lastaufnahme -

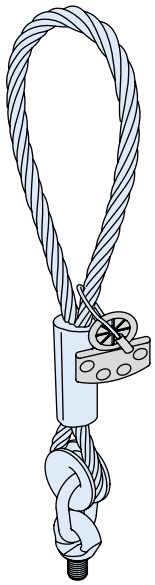

Artikelbezeichnung	Gewinde	Lastklasse	Farbkennzeichnung	PE [St.]	Bestell-Nr.	Preis [EUR/ Stück]
Ausführung: Stahl, zinkbeschichtet						
6377 - 12	Rd12	1,3	rot	1	7000200469	**194,25**
6377 - 16	Rd16	2,5	hellgrau	1	7000200470	**196,05**
6377 - 20	Rd20	4,0	grün	1	7000200471	**276,90**
6377 - 24	Rd24	5,0	blau	1	7000200472	**295,60**
6377 - 30	Rd30	7,5	violett	1	7000200473	**489,80**
6377 - 36	Rd36	10,0	orange	1	7000200474	**614,30**
6377 - 42	Rd42	12,5	braun	1	7000200475	**633,10**
6377 - 52	Rd52	15,0	schwarz	1	7000200476	**707,40**

Bitte bei Bestellung mit Zertifikat dies vorher angeben. Ein nachträgliches Zertifikat kann nicht erstellt werden.

Halfen Hülsenanker

(HA)

6351 — 049

Combi-Anker mit Datenträger

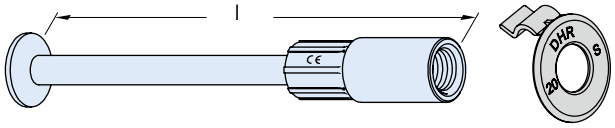

Artikelbezeichnung	Lastklasse	Maß l [mm]	Gewinde	PE [St.]	Bestell-Nr.	Preis [EUR/ Stück]
Ausführung: Hülse: Stahl, zinkbeschichtet. Fuß: Stahl, walzblank						
6351 -	0,5 -	100	Rd12	160	1000201300	1,80
6351 -	0,5 -	150	Rd12	100	1000201301	2,15
6351 -	0,8 -	70	Rd14	160	1000201304	1,80
6351 -	0,8 -	105	Rd14	160	1000201302	1,95
6351 -	0,8 -	155	Rd14	100	1000201303	2,80
6351 -	1,2 -	77	Rd16	80	1000201305	1,90
6351 -	1,2 -	130	Rd16	80	1000201306	2,15
6351 -	1,2 -	175	Rd16	40	1000201307	3,15
6351 -	1,6 -	90	Rd18	40	1000201310	3,10
6351 -	1,6 -	150	Rd18	40	1000201308	3,40
6351 -	1,6 -	225	Rd18	40	1000201309	4,20
6351 -	2,0 -	183	Rd20	40	1000201312	3,90
6351 -	2,0 -	250	Rd20	20	1000201313	5,90
6351 -	2,5 -	200	Rd24	20	1000201315	4,75
6351 -	2,5 -	275	Rd24	20	1000201316	7,25
6351 -	4,0 -	275	Rd30	20	1000201318	9,30
6351 -	4,0 -	345	Rd30	20	1000201319	11,00
6351 -	6,3 -	334	Rd36	1	1000201320	15,90
6351 -	8,0 -	385	Rd42	1	1000201321	25,55
6351 -	8,0 -	500	Rd42	1	1000204253	32,05
6351 -	12,5 -	550	Rd52	1	1000201322	69,45
Ausführung: Hülse: Edelstahl A4, korrosionssicher versiegelt. Fuß: Stahl, walzblank						
6351 -	0,5 -	70-A4	Rd12	20	1000204254	12,60
6351 -	0,5 -	100-A4	Rd12	20	1000201323	12,75
6351 -	0,8 -	105-A4	Rd14	1	1000201324	15,50
6351 -	1,2 -	130-A4	Rd16	1	1000201326	21,50
6351 -	2,0 -	183-A4	Rd20	1	1000201328	39,25
6351 -	2,5 -	200-A4	Rd24	1	1000201329	46,95
6351 -	4,0 -	275-A4	Rd30	1	1000201330	109,45
6351 -	6,3 -	334-A4	Rd36	1	1000201331	156,65
6351 -	8,0 -	385-A4	Rd42	1	1000201332	237,30
6351 -	12,5 -	550-A4	Rd52	1	1000204255	305,90

6319 — 047

Hülsen-Stabanker mit Datenträger

Artikelbezeichnung	Lastklasse	Maß l [mm]	Gewinde	PE [St.]	Bestell-Nr.	Preis [EUR/ Stück]
Ausführung: Hülse: Stahl, zinkbeschichtet. Fuß: Stahl, walzblank						
6319 -	0,5 -	190	Rd12	100	1000201334	1,95
6319 -	0,8 -	230	Rd14	40	1000201335	auf Anfrage
6319 -	1,2 -	270	Rd16	40	1000201336	3,10
6319 -	1,6 -	350	Rd18	40	1000201337	4,20
6319 -	2,0 -	350	Rd20	40	1000201338	4,95
6319 -	2,5 -	400	Rd24	20	1000201339	6,45
6319 -	4,0 -	540	Rd30	20	1000201340	9,65
6319 -	6,3 -	670	Rd36	1	1000201341	18,50
6319 -	8,0 -	780	Rd42	1	1000201342	26,50
6319 -	12,5 -	1100	Rd52	1	1000204257	66,10

Andere Längen auf Anfrage.
Mindestliefermenge und Lieferzeiten vor Bestellung anfragen.
Hülse in Edelstahl auf Anfrage.
Mindestliefermenge und Lieferzeiten vor Bestellung anfragen.
Zubehör (Nagelteller, Verschlusstopfen) → Seiten 189 - 192

6380 — 047

Kronenanker mit Datenträger

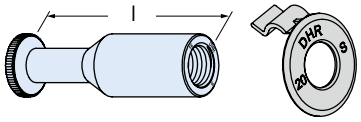

Artikelbezeichnung	Lastklasse	Maß l [mm]	Gewinde	PE [St.]	Bestell-Nr.	Preis [EUR/ Stück]
Ausführung: Stahl, zinkbeschichtet						
6380 -	0,5 -	60	Rd12	300	60001299	auf Anfrage

6308 — 047

Kurzanker mit Datenträger

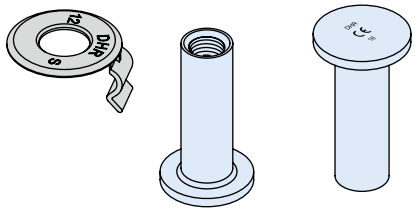

Artikelbezeichnung	Lastklasse	Maß l [mm]	Gewinde	PE [St.]	Bestell-Nr.	Preis [EUR/ Stück]
Ausführung: Stahl, zinkbeschichtet						
6308-	0,5-	50	Rd12	300	7000200423	2,65
Ausführung: A4 gemäß Tabelle, Seite 15						
6308-	0,5-	50	Rd12	1	7000203213	17,70

Halfen Hülsenanker

(HA)

6372 — 047

Hebehülse mit Datenträger

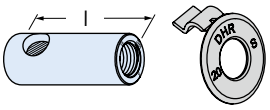

Artikelbezeichnung Lastklasse	Maß l [mm]	Gewinde	PE [St.]	Bestell-Nr.	Preis [EUR/ Stück]
Ausführung: Stahl, zinkbeschichtet					
6372 - 0,5 -	50	Rd12	300	60001301	1,75
6372 - 0,8 -	54	Rd14	200	60001302	2,15
6372 - 1,2 -	61	Rd16	160	60001303	2,65
6372 - 1,6 -	70	Rd18	100	60001304	3,35
6372 - 2,0 -	73	Rd20	40	60001305	3,70
6372 - 2,5 -	86	Rd24	40	60001306	5,20
6372 - 4,0 -	107	Rd30	20	60001307	8,85
6372 - 6,3 -	136	Rd36	1	60001308	42,30
Ausführung: A4 gemäß Tabelle, Seite 15					
6372 - 0,5 - A4 -	50	Rd12	300	60001309	14,10
6372 - 1,2 - A4 -	61	Rd16	160	60001310	17,20

6346 — 047

Hülsen-Plattenanker mit Datenträger

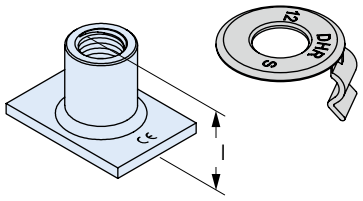

Artikelbezeichnung Lastklasse	Maß l [mm]	Gewinde	PE [St.]	Bestell-Nr.	Preis [EUR/ Stück]
Ausführung: Stahl, zinkbeschichtet					
6346 - 0,5 -	30	Rd12	100	1000201343	6,30
6346 - 0,8 -	33	Rd14	100	1000201344	6,35
6346 - 1,2 -	35	Rd16	100	1000201345	7,25
6346 - 1,6 -	44	Rd18	40	1000204261	8,60
6346 - 2,0 -	47	Rd20	40	1000201346	10,20
6346 - 2,5 -	54	Rd24	40	1000201347	10,95
6346 - 4,0 -	72	Rd30	20	1000201348	16,95
6346 - 6,3 -	84	Rd36	1	1000201355	auf Anfrage
Ausführung: A4 gemäß Tabelle, Seite 15					
6346 - 0,5 - A4 -	30	Rd12	100	1000201349	26,20
6346 - 1,2 - A4 -	35	Rd16	100	1000201350	35,20
6346 - 1,6 - A4 -	44	Rd18	40	1000201351	47,15
6346 - 2,0 - A4 -	47	Rd20	40	1000201352	55,85
6346 - 2,5 - A4 -	54	Rd24	40	1000201353	77,45
6346 - 4,0 - A4 -	72	Rd30	20	1000201354	118,20

6358 — 079

Combi-Nagelteller für alle Abheber
Geeignet für Rd- und M-Gewinde

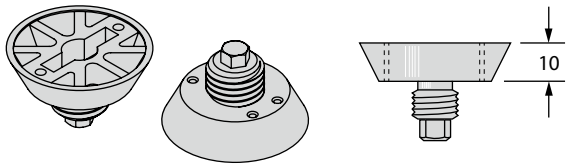

Artikelbezeichnung für Gewinde	Farbkennzeichnung	Außen-Ø [mm]	Höhe [mm]	PE [St.]	Bestell-Nr.	Preis [EUR/ Stück]
Ausführung: Kunststoff						
6358 - 12	rot	40	10	100	7000200424	0,20
6358 - 14	gelb	40	10	100	3000021693	0,20
6358 - 16	hellgrau	40	10	100	7000200425	0,20
6358 - 18	rosa	55	10	100	3000021694	0,20
6358 - 20	grün	55	10	100	7000200426	0,20
6358 - 24	blau	55	10	100	7000200427	0,20
6358 - 30	violett	70	10	100	3000021695	0,45
6358 - 36	orange	70	10	100	3000021696	0,45
6358 - 42	braun	95	12	100	3000021697	0,70
6358 - 52	schwarz	95	12	100	3000021698	1,15

Halfen Hülsenanker

(HA)

6357 — 079

Datenträger für Hülsen-Stabanker 6319, Combi-Anker 6351, Kronenanker 6380 und Hebehülse 6372 → Seite 189

Artikelbezeichnung für Gewinde	Farbkennzeichnung	PE [St.]	Bestell-Nr.	Preis [EUR/100 St.]
Ausführung: Kunststoff				
6357 - 12	rosa	100	7000200435	**17,20**
6357 - 14	gelb	100	7000200436	**17,20**
6357 - 16	weiß	100	7000200437	**17,20**
6357 - 18	schwarz	100	7000203219	**17,20**
6357 - 20	hellgrün	100	7000203220	**20,05**
6357 - 24	hellblau	100	7000203221	**20,05**
6357 - 30	flieder	100	7000203222	**31,75**
6357 - 36	gelb	100	7000203223	**31,75**
6357 - 42	hellbraun	100	7000203224	**46,10**
6357 - 52	dunkelgrau	100	7000203225	**46,10**

TPA-S1 — 077

Halteschraube

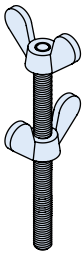

Artikelbezeichnung	für Lastklasse	PE [St.]	Bestell-Nr.	Preis [EUR/ Stück]
Ausführung: Stahl				
TPA- S1 - M8	*1	10	1000202560	**8,05**
TPA- S1 - M12	*3	10	1000200737	**12,15**
TPA- S1 - M16	*4	10	4000200570	**17,85**

*1: M8 für 6510-12, 6510-14, 6520-12, 6520-14, 6520-16
*3: M12 für 6369-20, 6369-24, 6369-30, 6510-20, 6510-24, 6510-30, 6510-36, 6510-42, 6510-52, 6520-20, 6520-24, 6520-30, 6520-36, 6520-42, 6520-52
*4: M16 für 6369-36, 6369-42, 6369-52, 6510-64

6510 — 079

Combi-Nagelteller für alle Abheber
Geeignet für Rd- und M-Gewinde

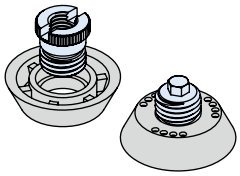

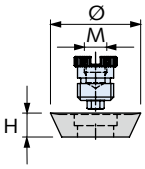

Artikelbezeichnung für Gewinde	Außen-Ø [mm]	Höhe [mm]	Farbkennzeichnung	PE [St.]	Bestell-Nr.	Preis [EUR/ Stück]
Ausführung: Ring: Kunststoff. Gewindeteil: Stahl						
6510 - 12	40	10	rot	10	60001314	**20,50**
6510 - 16	40	10	hellgrau	10	60001315	**22,00**
6510 - 20	55	10	grün	10	60001316	**23,75**
6510 - 24	55	10	blau	10	60001317	**25,65**
6510 - 30	70	10	violett	10	60001318	**44,75**
6510 - 36	70	10	orange	10	60001319	**53,35**

* Rd14 und Rd18 ohne Sechskant

6512 — 079

Austauschring für 6510

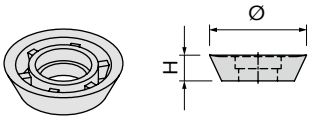

Artikelbezeichnung für Gewinde	Außen-Ø [mm]	Höhe [mm]	Farbkennzeichnung	PE [St.]	Bestell-Nr.	Preis [EUR/ Stück]
Ausführung: Kunststoff						
6512 - 12	40	10	rot	10	7000200428	**1,75**
6512 - 14	40	10	gelb	10	7000203215	**1,75**
6512 - 16	40	10	hellgrau	10	7000200429	**1,75**
6512 - 18	55	10	schwarz	10	7000203216	**1,80**
6512 - 20	55	10	grün	10	7000200430	**1,80**
6512 - 24	55	10	blau	10	7000200431	**1,80**
6512 - 30	70	10	violett	10	7000200432	**2,15**
6512 - 36	70	10	orange	10	7000200433	**2,15**

Halfen Hülsenanker

(HA)

6520 079

Combi-Nagelteller für alle Abheber
Geeignet für Rd- und M-Gewinde

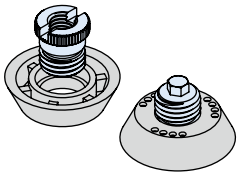

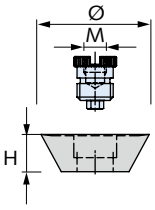

Artikelbezeichnung für Gewinde	Außen-Ø [mm]	Höhe [mm]	Farbkennzeichnung	PE [St.]	Bestell-Nr.	Preis [EUR/Stück]
Ausführung: Ring: Kunststoff. Gewindeteil: Stahl						
6520 - 12	50	20	rot	250	60001323	**22,50**
6520 - 16	50	20	hellgrau	250	60001324	**24,15**
6520 - 20	65	20	grün	100	60001325	**26,00**
6520 - 24	65	20	blau	100	60001326	**28,05**
6520 - 30	80	20	violett	100	60001327	**49,30**
6520 - 36	80	20	orange	100	60001328	**58,70**

* Rd14 und Rd18 ohne Sechskant

6522 079

Austauschring einzeln

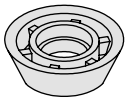

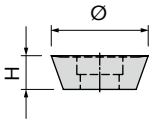

Artikelbezeichnung für Gewinde	Außen-Ø [mm]	Höhe [mm]	Farbkennzeichnung	PE [St.]	Bestell-Nr.	Preis [EUR/Stück]
Ausführung: Ring: Kunststoff. Gewindeteil: Stahl						
6522 - 12	50	20	rot	250	7000200451	**1,85**
6522 - 14	50	20	gelb	250	7000200452	**1,85**
6522 - 16	50	20	hellgrau	250	7000200453	**1,85**
6522 - 18	65	20	schwarz	250	7000200454	**1,95**
6522 - 20	65	20	grün	100	7000200455	**1,95**
6522 - 24	65	20	blau	100	7000200456	**1,95**
6522 - 30	80	20	violett	100	7000200457	**2,45**
6522 - 36	80	20	orange	100	7000200458	**2,45**

Halfen Hülsenanker

(HA)

6366 — 079

Adapter für Universalkopfkupplung 6102 in Verbindung mit Hülsenankern aller Varianten

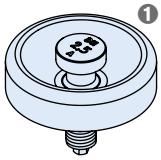

❶ Für Nagelteller h = 10 mm geeignet

Artikelbezeichnung für Gewinde	Lastklasse	für Universalkopf Typ	PE [St.]	Bestell-Nr.	Preis [EUR/Stück]
Ausführung: Stahl					
6366 - 12	0,5 / 1,3	1/1,3	1	7000203264	**77,10**
6366 - 16	1,2 / 2,5	1,5/2,5	1	7000203265	**83,15**
6366 - 20	2,0 / 4,0	3/5	1	7000200467	**93,90**
6366 - 24	2,5 / 5,0	3/5	1	7000200468	**96,70**
6366 - 30	4,0 / 7,5	6/10	1	7000203266	**115,75**
6366 - 36	6,3 / 10,0	6/10	1	7000203267	**170,65**
6366 - 42	8,0 / 12,5	12/20	1	7000203268	**181,55**
6366 - 52	12,5 / 15,0	12/20	1	7000203269	**372,95**

6306 — 079

Klebeteller zum Ankleben von Hülsenankern an die Schalung
Geeignet für Rd- und M-Gewinde.
Hinweis: Nur zur Verwendung mit Ankerschlaufe 6311 bis 45°.

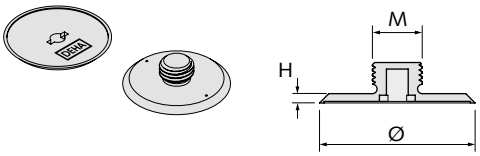

Artikelbezeichnung für Gewinde	Außen-Ø [mm]	Höhe [mm]	PE [St.]	Bestell-Nr.	Preis [EUR/Stück]
Ausführung: Gummi					
6306 - 12	50	3	500	3000024643	**0,45**
6306 - 16	50	3	500	3000021699	**0,45**
6306 - 20	50	3	500	3000022744	**0,45**
6306 - 24	50	3	500	3000024644	**0,45**

6315 — 079

Verschluss-Stopfen für Hülsen-Stabanker 6319, Combi-Anker 6351, Kronenanker 6380, Hülsen-Plattenanker 6346 und Hebehülsen 6372
→ Seiten 188, 189

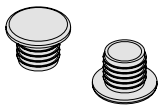

Artikelbezeichnung für Gewinde	Farbkennzeichnung	PE [St.]	Bestell-Nr.	Preis [EUR/100 St.]
Ausführung: Kunststoff				
6315 - 12	grau-blau	100	3000021707	**17,20**
6315 - 14	farblos	100	3000021708	**23,00**
6315 - 16	grau-blau	100	3000021709	**23,00**
6315 - 18	farblos	100	3000021710	**31,75**
6315 - 20	grau-blau	100	3000021711	**31,75**
6315 - 24	grau-blau	100	3000021712	**31,75**
6315 - 30	grau-blau	100	3000021713	**37,20**
6315 - 36	grau-blau	100	3000021714	**40,40**
6315 - 42	farblos	100	3000021715	**43,00**
6315 - 52	farblos	100	3000024649	**48,85**

6359 — 079

Verschluss-Stopfen für Hülsen-Stabanker 6319, Combi-Anker 6351, Kronenanker 6380 und Hebehülse 6372 → Seiten 188, 189

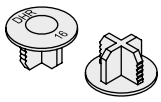

Artikelbezeichnung für Gewinde	Farbkennzeichnung	PE [St.]	Bestell-Nr.	Preis [EUR/100 St.]
Ausführung: Kunststoff				
6359 - 12	rot	100	3000021700	**8,60**
6359 - 14	gelb	100	3000021701	**8,60**
6359 - 16	hellgrau	100	3000021702	**11,55**
6359 - 18	schwarz	100	3000021703	**11,55**
6359 - 20	grün	100	7000200438	**11,55**
6359 - 24	blau	100	3000021704	**11,55**
6359 - 30	violett	100	3000021705	**17,20**
6359 - 36	orange	100	3000021706	**17,20**
6359 - 42	braun	100	7000200439	**37,20**
6359 - 52	schwarz	100	3000024648	**37,20**

Halfen Hülsenanker

(HA)

6377 / 6313 — 079

Halfen Deha Perfektkopf

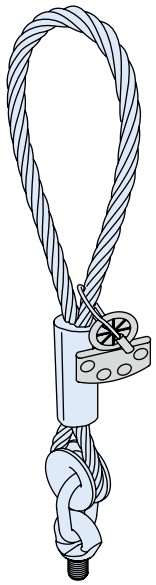

Artikelbezeichnung	Gewinde	Lastklasse	Farbkennzeichnung	PE [St.]	Bestell-Nr.	Preis [EUR/Stück]
Ausführung: Stahl, zinkbeschichtet						
6377 - 12	Rd12	0,5	rot	1	7000200469	**194,25**
6313 - 14	Rd14	0,8	gelb	1	7000200465	**194,25**
6377 - 16	Rd16	1,2	hellgrau	1	7000200470	**196,05**
6313 - 18	Rd18	1,6	schwarz	1	7000200466	**202,40**
6377 - 20	Rd20	2,0	grün	1	7000200471	**276,90**
6377 - 24	Rd24	2,5	blau	1	7000200472	**295,60**
6377 - 30	Rd30	4,0	violett	1	7000200473	**489,80**
6377 - 36	Rd36	6,3	orange	1	7000200474	**614,30**
6377 - 42	Rd42	8,0	braun	1	7000200475	**633,10**
6377 - 52	Rd52	12,5	schwarz	1	7000200476	**707,40**

Bitte bei Bestellung mit Zertifikat dies vorher angeben. Ein nachträgliches Zertifikat kann nicht erstellt werden.

6311 — 079

Ankerschlaufe für Hülsen-Stabanker 6319, Combi-Anker 6351, Kronenanker 6380, Hülsen-Plattenanker 6346 und Hebehülse 6372 mit Rd-Gewinde

→ Seiten 188, 189

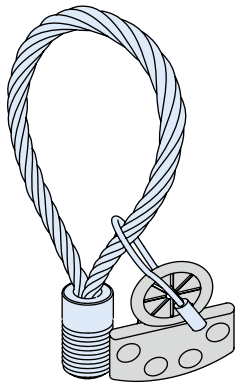

Artikelbezeichnung	Gewinde	Lastklasse	Farbkennzeichnung	PE [St.]	Bestell-Nr.	Preis [EUR/Stück]
Ausführung: Stahl, zinkbeschichtet						
6311 - 12	Rd12	0,5	rosa	10	7000200459	**15,80**
6311 - 14	Rd14	0,8	gelb	10	3000021734	**15,90**
6311 - 16	Rd16	1,2	weiß	10	7000200460	**22,00**
6311 - 18	Rd18	1,6	schwarz	10	3000021735	**26,05**
6311 - 20	Rd20	2,0	hellgrün	10	7000200461	**30,70**
6311 - 24	Rd24	2,5	hellblau	10	7000200462	**36,00**
6311 - 30	Rd30	4,0	flieder	1	7000200463	**56,10**
6311 - 36	Rd36	6,3	gelb	1	3000021736	**108,25**
6311 - 42	Rd42	8,0	hellbraun	1	3000021737	**135,20**
6311 - 52	Rd52	12,5	dunkelgrau	1	3000021738	**223,65**

Halfen Hülsenanker

(HA)

6367 — 079

HD-Drehkopf-Abheber

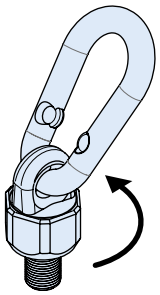

Artikelbezeichnung	Gewinde	Lastklasse	PE [St.]	Bestell-Nr.	Preis [EUR/ Stück]
Ausführung: Stahl, zinkbeschichtet					
6367 - 12	Rd12	1,3	1	7000200480	**175,85**
6367 - 16	Rd16	2,5	1	7000200481	**182,85**
6367 - 20	Rd20	4,0	1	7000200482	**216,00**
6367 - 24	Rd24	5,0	1	7000200483	**249,70**
6367 - 30	Rd30	7,5	1	7000200484	**346,00**
6367 - 36	Rd36	10,0	1	7000200485	**466,75**
6367 - 42	Rd42	12,5	1	7000200486	**540,30**
6367 - 52	Rd52	15,0	1	7000200487	**572,70**

Bitte bei Bestellung mit Zertifikat dies vorher angeben. Ein nachträgliches Zertifikat kann nicht erstellt werden.

6325 — 079

Abhebeschlaufe

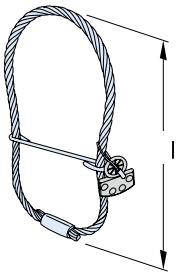

Artikelbezeichnung Lastklasse	Länge l [mm]	Farbkennzeichnung	PE [St.]	Bestell-Nr.	Preis [EUR/ Stück]
Ausführung: Stahl					
6325- 0,8	205	gelb	1	3000021748	**2,35**
6325- 1,2	225	weiß	1	3000021749	**3,15**
6325- 1,6	235	schwarz	1	3000024667	**3,40**
6325- 2,0	280	hellgrün	1	3000021750	**4,25**
6325- 2,5	315	hellblau	1	3000021751	**4,65**
6325- 4,0	340	flieder	1	3000021752	**6,35**
6325- 6,3	390	gelb	1	3000021753	**12,25**
6325- 8,0	440	hellbraun	1	3000021754	**17,85**
6325- 10,0	525	orange	1	3000021755	**26,85**
6325- 12,5	590	dunkelgrau	1	3000021756	**33,30**
6325- 16,0	670	violett	1	3000021757	**44,50**
6325- 20,0	750	braun	1	3000021758	**71,80**
6325- 25,0	850	grün	1	3000021759	**89,25**

Andere Abmessungen auf Anfrage.

Halfen Hülsenanker

(HA)

6311 M **079**

Ankerschlaufe für metrisches Gewinde

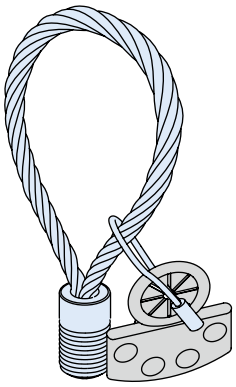

Artikelbezeichnung Gewinde		Lastklasse	Farbkennzeichnung	PE [St.]	Bestell-Nr.	Preis [EUR/Stück]
Ausführung: Stahl, zinkbeschichtet						
6311 -	**M12**	0,5	pink	10	3000021739	**15,80**
6311 -	**M14**	0,8	gelb	10	3000021740	**15,90**
6311 -	**M16**	1,2	weiß	10	3000021741	**22,00**
6311 -	**M20**	2,0	hellgrün	10	7000200464	**30,70**
6311 -	**M24**	2,5	hellblau	10	3000021743	**36,00**
6311 -	**M30**	4,0	flieder	2	3000021744	**56,10**

Fassadenbefestigungen & -verstärkungen

Vorgehängte Betonfassade

EN 1090

Fassadenplattenanker-System SL30 | Fassadenplattenanker

Vorteile

- Justierbar in alle Richtungen
- Einfache und schnelle Montage
- Prüffähige Bemessungssoftware
- Umfangreiches Typenprogramm auch für große Wandabstände und hohe Lasten
- Sehr großes Zubehörprogramm
- Bauaufsichtlich zugelassen
- Auch für dünne großformatige Betonfassadenplatten geeignet (SL30)

Horizontalanker

Vorteile

- Umfangreiche Produktpalette
- Verschiedene Varianten erhältlich
- Montage auch von vorne bzw. außen möglich
- Justierbar
- Verschiedenste Wandabstände realisierbar

Winkelplattenanker

Vorteile

- Befestigung für Winkelplatten
- Ästhetischer Gebäudeabschluss
- Sichere Montage
- Dreidimensional justierbar

Fassadenbefestigungen & -verstärkungen

Vorgehängte Betonfassade

EN 1090

Brüstungsplattenanker

Vorteile

- Wirtschaftliche Anwendung durch 8 unterschiedliche Profilgrößen
- Hoher Vorfertigungsgrad
- Hoher Korrosionsschutz durch Edelstahlausführungen
- Biegesteifer Anschluss ohne zusätzliche Halterungen
- Schnelle Montage – einfache Justierung
- Hohe Tragfähigkeiten durch Einsatz von hochwertigem Lean Duplex Edelstahl
- Prüffähige Bemessungssoftware
- Justierbar in alle Richtungen
- Typengeprüft

Fassadenbefestigungen & -verstärkungen

Beton-Sandwichfassade

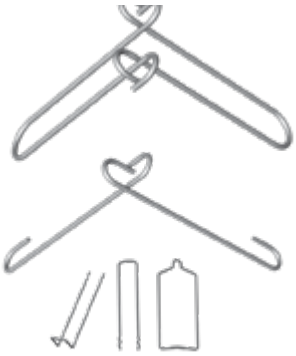

EN 1090

Drahtanker

Vorteile

- Leichte und schnelle Montage im Fertigteilwerk
- Auch bei sehr dicken Dämmschichtdicken wirtschaftlich einsetzbar
- Geringer Einfluss auf Wärmedurchgang
- Mischung der Systeme SPA und FA möglich
- Prüffähige Bemessungssoftware mit DICAD 3D-Schnittstelle
- Bauaufsichtlich zugelassen

EN 1090

Flachanker

Vorteile

- Schneller Einbau
- Aufnahme hoher Kräfte
- Auch für große Elementabmessungen geeignet
- Mischung der Systeme SPA und FA möglich
- Prüffähige Bemessungssoftware mit DICAD 3D-Schnittstelle
- Bauaufsichtlich zugelassen

Fassadenbefestigungen & -verstärkungen

Verblendmauerwerk

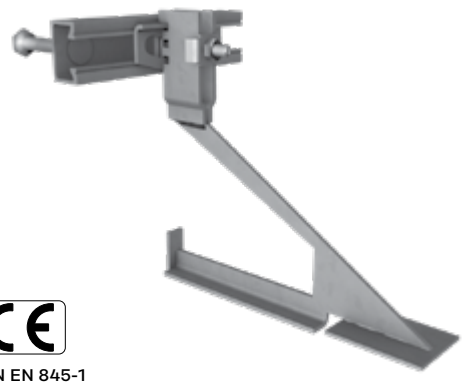

DIN EN 845-1
DIN EN 845-2

Konsolanker

Vorteile

- Bauaufsichtlich zugelassener Konsolkopf
- Typengeprüfte Konsole
- CE-Zertifizierung
- Drei Laststufen: 4,0 kN, 8,0 kN, 12,0 kN
- ± 20 mm Höhenjustierung
- Material: Edelstahl
- Sehr niedriger Wärmedurchgang
- Individuelle und effiziente Lösungen für jede Einbausituation
- Einfache und schnelle Montage, sofort belastbar

Luftschichtanker

Vorteile

- Bauaufsichtlich zugelassen
- CE-Zertifizierung
- Material: Edelstahl
- Große Auskragungen möglich
- Einfache und schnelle Montage

Gerüstanker

Vorteile

- Bemessung nach DIN EN 12811-1
- Material des Grundkörpers: Edelstahl
- Grundkörper verbleibt nicht sichtbar in der Fassade und kann später, z.B. bei Renovierungsarbeiten, wieder zur Gerüstverankerung verwendet werden
- Einfache und schnelle Montage, sofort belastbar

Fassadenbefestigungen & -verstärkungen

Allgemeine Hinweise und Erläuterungen | Verblendmauerwerk (Konsolanker)

Bestellungen

Bestellbeispiel Schema A

Produktgruppe	Typ	Laststufe [kN]	Kraglänge K [mm]
MK6-	E-N-	8,0-	210
MK6-	E-T-	8,0-	210
MK6-	F-N-	12,0-	190

Bestellbeispiel Schema B

Produktgruppe	Typ	Laststufe [kN]	Kraglänge K [mm]	Kennmaße [mm]
MK6-	E-NV-	12,0-	250	v=60
MK6-	E-TV-	12,0-	250	v=80
MK6-	F-NV-	12,0-	250	v=80
MK6-	K-N-	8,0-	210	L= x / L2= x
MK6-	K-N-	4,0-	190	L= x / L2= x
MK6-	K-NV-	8,0-	210	L= x / L2= x
MK6-	K-NV-	8,0-	230	L= x / L2= x
HW	90x60x4-			L=1450
KW		3,2-	100	L=750

Technik

Weitere Details zu unseren Fassaden-Produkten finden Sie in unseren Katalogen und unter www.halfen.de und www.modersohn.eu.

Halfen Fassadenplattenanker-System SL30

FPA-3-SL30 050

Halfen Fassadenplattenanker für dünne Betonfassadenplatten bauaufsichtlich zugelassen

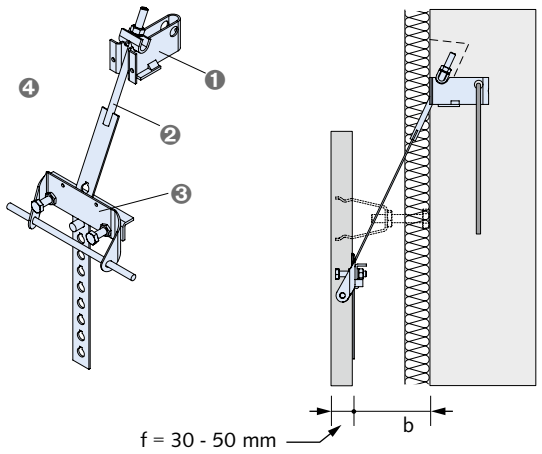

❶ FPA-3-R: (Rohbauteil) Tragarm und Aussparungskörper
❷ FPA-3-M: (Montageteil) Lochband mit Pendelbolzen, Mutter, Verriegelungsbolzen
❸ FPA-E-SL30: (Einbauteil) Formteil mit Umlenkwinkel und Aussparungskörper
❹ FPA-3-G-SL30: (Garnitur) Rohbauteil + Montageteil + Einbauteil

Artikelbezeichnung Laststufe [kN]	Wandabstand b von/ bis [mm]	Lochbandlänge	Bestell-Nr.	Preis [EUR/ Stück]
Ausführung: A4/L4 gemäß Tabelle, Seite 15				
FPA - 3 - R = Rohbauteil				
FPA - 3 - R - 5,0			60000639	**16,65**
FPA - 3 - M = Montageteil ①				
FPA - 3 - M - 5,0 -	**60/120**	**- (M)**	60000789	**25,95**
FPA - 3 - M - 5,0 -	**130/210**	**- (L)**	60000790	**28,80**
FPA - 3 - M - 5,0 -	**220/300**	**- (XL)**	60000802	**auf Anfrage**
FPA - 3 - E - SL30 = Einbauteil				
FPA - E - SL30 - 5,0			4000200084	**35,40**
FPA - 3 - G - SL30 = Garnitur komplett ②				
FPA - 3 - G - SL30 - 5,0 -	**60/120**	**- (M)**	60000638	**78,00**
FPA - 3 - G - SL30 - 5,0 -	**130/210**	**- (L)**	0240.080-00102	**80,85**
FPA - 3 - G - SL30 - 5,0 -	**220/300**	**- (XL)**	0240.080-00103	**auf Anfrage**

① Montageteile für größere Wandabstände auf Anfrage
② Garnituren für größere Wandabstände auf Anfrage

FPA-5-SL30 050

Halfen Fassadenplattenanker für dünne Betonfassadenplatten bauaufsichtlich zugelassen

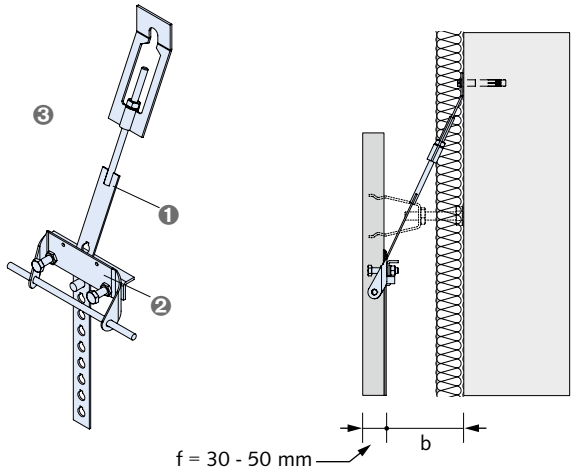

❶ FPA-5-M: (Montageteil) Lochband mit Mutter, U-Scheibe, Verriegelungsbolzen und Steigbügel
❷ FPA-E-SL30: (Einbauteil) Formteil mit Umlenkwinkel und Aussparungskörper
❸ FPA-5-G-SL30: (Garnitur) Montageteil + Einbauteil

Artikelbezeichnung Laststufe [kN]	Wandabstand b von/ bis [mm]	Lochbandlänge	Bestell-Nr.	Preis [EUR/ Stück]
Ausführung: A4/L4 gemäß Tabelle, Seite 15				
FPA - 5 - M = Montageteil ①				
FPA - 5 - M - 5,0 -	**60/90**	**- (S)**	60000647	**36,00**
FPA - 5 - M - 5,0 -	**100/170**	**- (M)**	60000648	**37,60**
FPA - 5 - M - 5,0 -	**180/260**	**- (L)**	60000649	**40,75**
FPA - 5 - M - 5,0 -	**270/350**	**- (XL)**	60000671	**auf Anfrage**
FPA - 5 - E - SL30 = Einbauteil				
FPA - E - SL30 - 5,0			4000200084	**35,40**
FPA - 5 - G - SL30 = Garnitur komplett ②				
FPA - 5 - G - SL30 - 5,0 -	**60/90**	**- (S)**	60000545	**71,40**
FPA - 5 - G - SL30 - 5,0 -	**100/170**	**- (M)**	60000546	**73,00**
FPA - 5 - G - SL30 - 5,0 -	**180/260**	**- (L)**	60000547	**76,15**
FPA - 5 - G - SL30 - 5,0 -	**270/350**	**- (XL)**	0240.030-00104	**auf Anfrage**

① Montageteile für größere Wandabstände auf Anfrage
② Garnituren für größere Wandabstände auf Anfrage

Halfen Fassadenplattenanker-System SL30

FPA-5Z-SL30 050

Halfen Fassadenplattenanker für dünne Betonfassadenplatten
mit Zweipunktaufhängung
bauaufsichtlich zugelassen

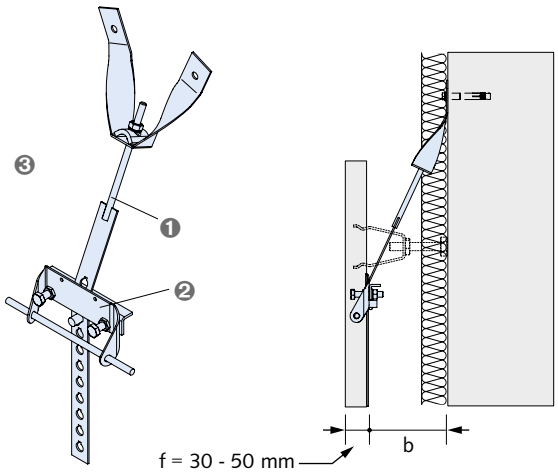

❶ FPA-5Z-M: (Montageteil) Lochband mit Mutter, U-Scheibe, Verriegelungsbolzen und Zweipunktaufhängung
❷ FPA-E-SL30: (Einbauteil) Formteil mit Umlenkwinkel und Aussparungskörper
❸ FPA-5Z-G-SL30: (Garnitur) Montageteil + Einbauteil

Artikelbezeichnung	Laststufe [kN]	Wandabstand b von/bis [mm]	Lochbandlänge	Bestell-Nr.	Preis [EUR/Stück]
Ausführung: A4/L4 gemäß Tabelle, Seite 15					
FPA - 5Z - M = Montageteil ①					
FPA - 5Z -	**M - 5,0 -**	**60/90**	**- (S)**	60000727	**62,05**
FPA - 5Z -	**M - 5,0 -**	**100/170**	**- (M)**	60000728	**63,80**
FPA - 5Z -	**M - 5,0 -**	**180/260**	**- (L)**	60000729	**66,80**
FPA - 5Z -	**M - 5,0 -**	**270/350**	**- (XL)**	60000751	**auf Anfrage**
FPA - 5Z - E - SL30 = Einbauteil					
FPA -	**E - SL30 - 5,0**			4000200084	**35,40**
FPA - 5Z - G - SL30 = Garnitur komplett ②					
FPA - 5Z -	**G - SL30 - 5,0 -**	**60/90**	**- (S)**	0240.060-00101	**99,15**
FPA - 5Z -	**G - SL30 - 5,0 -**	**100/170**	**- (M)**	0240.060-00102	**102,20**
FPA - 5Z -	**G - SL30 - 5,0 -**	**180/260**	**- (L)**	0240.060-00103	**98,85**
FPA - 5Z -	**G - SL30 - 5,0 -**	**270/350**	**- (XL)**	0240.060-00104	**auf Anfrage**

① Montageteile für größere Wandabstände auf Anfrage
② Garnituren für größere Wandabstände auf Anfrage

FPA-5A-SL30 050

Halfen Fassadenplattenanker für dünne Betonfassadenplatten
Attika-Ausführung
bauaufsichtlich zugelassen

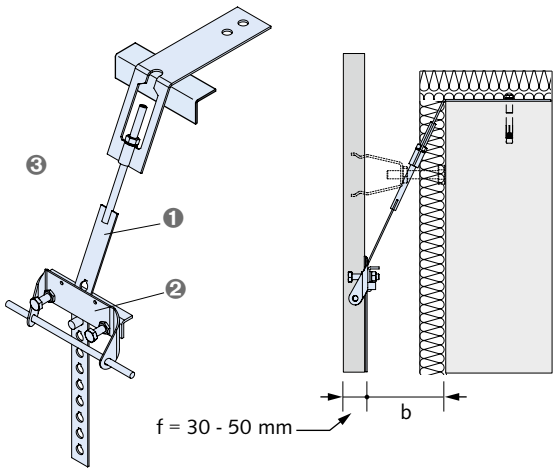

❶ FPA-5A-M: (Montageteil) Lochband mit Mutter, U-Scheibe, Verriegelungsbolzen, Steigbügel und Kantenschutzwinkel (lose)
❷ FPA-E-SL30: (Einbauteil) Formteil mit Umlenkwinkel und Aussparungskörper
❸ FPA-5A-G-SL30: (Garnitur) Montageteil + Einbauteil

Artikelbezeichnung	Laststufe [kN]	Wandabstand b von/bis [mm]	Lochbandlänge	Bestell-Nr.	Preis [EUR/Stück]
Ausführung: A4/L4 gemäß Tabelle, Seite 15					
FPA - 5A - M = Montageteil ①					
FPA - 5A -	**M - 5,0 -**	**60/90**	**- (S)**	60000679	**59,55**
FPA - 5A -	**M - 5,0 -**	**100/170**	**- (M)**	60000680	**61,40**
FPA - 5A -	**M - 5,0 -**	**180/260**	**- (L)**	60000681	**64,40**
FPA - 5A -	**M - 5,0 -**	**270/350**	**- (XL)**	60000697	**auf Anfrage**
FPA - 5A - E - SL30 = Einbauteil					
FPA -	**E - SL30 - 5,0**			4000200084	**35,40**
FPA - 5A - G - SL30 = Garnitur komplett ②					
FPA - 5A -	**G - SL30 - 5,0 -**	**60/90**	**- (S)**	60000568	**96,80**
FPA - 5A -	**G - SL30 - 5,0 -**	**100/170**	**- (M)**	0240.040-00102	**99,85**
FPA - 5A -	**G - SL30 - 5,0 -**	**180/260**	**- (L)**	0240.040-00103	**96,55**
FPA - 5A -	**G - SL30 - 5,0 -**	**270/350**	**- (XL)**	60000569	**auf Anfrage**

① Montageteile für größere Wandabstände auf Anfrage
② Garnituren für größere Wandabstände auf Anfrage

Halfen Fassadenplattenanker-System SL30

FPA-5AZ-SL30 050

Halfen Fassadenplattenanker für dünne Betonfassadenplatten
Attika-Ausführung mit Zweipunktaufhängung
bauaufsichtlich zugelassen

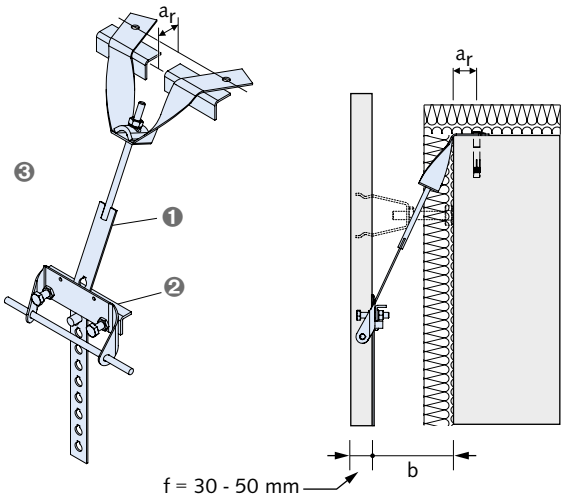

❶ FPA-5AZ-M: (Montageteil) Lochband mit Mutter, U-Scheibe, Verriegelungsbolzen, Zweipunktaufhängung und 2 Kantenschutzwinkel (lose)
❷ FPA-E-SL30: (Einbauteil) Formteil mit Umlenkwinkel und Aussparungskörper
❸ FPA-5AZ-G-SL30: (Garnitur) Montageteil + Einbauteil

Artikelbezeichnung	Laststufe [kN]	Wandabstand b von/bis [mm]	Lochbandlänge	a_r ① ②	Bestell-Nr.	Preis [EUR/Stück]
Ausführung: A4/L4 gemäß Tabelle, Seite 15						
FPA - 5AZ - M = Montageteil ③						
FPA - 5AZ - M - 5,0 -		60/90	- (S)	$a_r \leq 100$	60000759	83,00
FPA - 5AZ - M - 5,0 -		100/170	- (M)	$a_r \leq 100$	60000760	85,05
FPA - 5AZ - M - 5,0 -		180/260	- (L)	$a_r \leq 100$	60000761	87,80
FPA - 5AZ - M - 5,0 -		270/350	- (XL)	$a_r \leq 100$	0240.210-00019	auf Anfrage
FPA - 5AZ - E - SL30 = Einbauteil						
FPA - E - SL30 - 5,0					4000200084	35,40
FPA - 5AZ - G - SL30 = Garnitur komplett ④						
FPA - 5AZ - G - SL30 - 5,0 -		60/90	- (S)	$a_r \leq 100$	0240.070-00101	118,35
FPA - 5AZ - G - SL30 - 5,0 -		100/170	- (M)	$a_r \leq 100$	0240.070-00102	120,40
FPA - 5AZ - G - SL30 - 5,0 -		180/260	- (L)	$a_r \leq 100$	0240.070-00103	123,25
FPA - 5AZ - G - SL30 - 5,0 -		270/350	- (XL)	$a_r \leq 100$	0240.070-00104	auf Anfrage

① a_r-Maß bei Bestellung bitte angeben
② Größere a_r-Maße auf Anfrage
③ Montageteile für größere Wandabstände auf Anfrage
④ Garnituren für größere Wandabstände auf Anfrage

FPA-5S-SL30 050

Halfen Fassadenplattenanker für dünne Betonfassadenplatten
bauaufsichtlich zugelassen

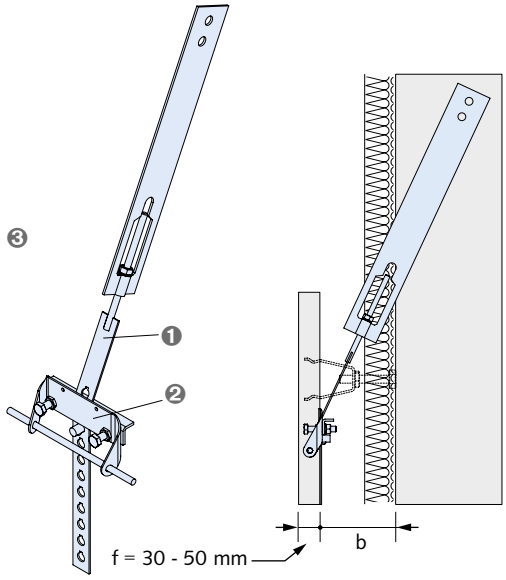

❶ FPA-5S-M: (Montageteil) Lochband mit Mutter, U-Scheibe, Verriegelungsbolzen und Steigbügel
❷ FPA-E-SL30: (Einbauteil) Formteil mit Umlenkwinkel und Aussparungskörper
❸ FPA-5S-G-SL30: (Garnitur) Montageteil + Einbauteil

Artikelbezeichnung	Laststufe [kN]	Wandabstand b von/bis [mm]	Lochbandlänge	Bestell-Nr.	Preis [EUR/Stück]
Ausführung: A4/L4 gemäß Tabelle, Seite 15					
FPA - 5S - M = Montageteil ①					
FPA - 5S - M - 5,0 -		60/90	- (S)	60000703	60,75
FPA - 5S - M - 5,0 -		100/170	- (M)	60000704	62,65
FPA - 5S - M - 5,0 -		180/260	- (L)	60000705	65,80
FPA - 5S - M - 5,0 -		270/350	- (XL)	60000706	auf Anfrage
FPA - 5S - E - SL30 = Einbauteil					
FPA - E - SL30 - 5,0				4000200084	35,40
FPA - 5S - G - SL30 = Garnitur komplett ②					
FPA - 5S - G - SL30 - 5,0 -		60/90	- (S)	0240.050-00101	96,15
FPA - 5S - G - SL30 - 5,0 -		100/170	- (M)	60000580	98,00
FPA - 5S - G - SL30 - 5,0 -		180/260	- (L)	0240.050-00103	101,20
FPA - 5S - G - SL30 - 5,0 -		270/350	- (XL)	0240.050-00104	auf Anfrage

① Montageteile für größere Wandabstände auf Anfrage
② Garnituren für größere Wandabstände auf Anfrage

Halfen Fassadenplattenanker-System SL30

DS 3-SL30 050

Halfen Zug-/ Druckhülse zum Einbetonieren in dünne Betonfassadenplatten
bauaufsichtlich zugelassen

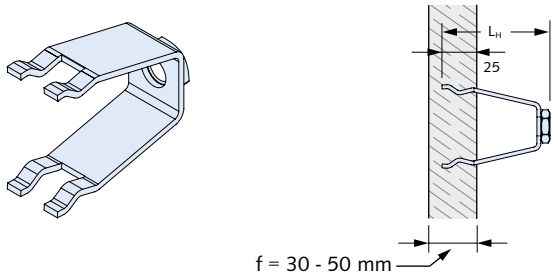

Artikelbezeichnung	Hülsenlänge L_H [mm]	Einbindetiefe [mm]	Bestell-Nr.	Preis [EUR/ Stück]
Ausführung: A4/L4 gemäß Tabelle, Seite 15				
DS 3 - SL30 - M12 - A4	80	25	4000200092	**19,90**

DS 1 050

Halfen Druckschraube
typengeprüft

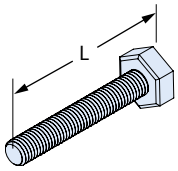

Artikelbezeichnung Ø x L [mm]	passend zu DS 13-SL30 b [mm] ①	Bestell-Nr.	Preis [EUR/ Stück]
Ausführung: A4 gemäß Tabelle, Seite 15			
DS 1 - M12 x 52 - A4	80	4000200715	**10,70**
DS 1 - M12 x 72 - A4	100	4000002242	**10,70**
DS 1 - M12 x 92 - A4	120	4000002243	**10,70**
DS 1 - M12 x 112 - A4	140	4000002244	**10,70**
DS 1 - M12 x 132 - A4	160	4000002245	**10,70**
DS 1 - M12 x 152 - A4	180	4000002246	**10,70**
DS 1 - M12 x 172 - A4	200	4000002247	**11,30**
DS 1 - M12 x 192 - A4	220	4000002248	**11,30**
DS 1 - M12 x 212 - A4	240	4000002249	**11,30**
DS 1 - M12 x 232 - A4	260	4000002250	**13,05**
DS 1 - M12 x 252 - A4	280	4000002251	**15,75**

① Druckschrauben für größere Wandabstände auf Anfrage

DS 13-SL30 050

Halfen Druckschraube mit Zug-/Druckhülse
bestehend aus: DS 1 und DS 3-SL30
DS 1 - typengeprüft
DS 3-SL30 - bauaufsichtlich zugelassen

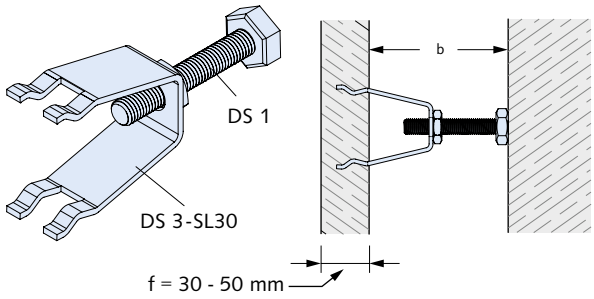

Artikelbezeichnung	Gewinde M	Wandabstand b [mm] ①	Bestell-Nr.	Preis [EUR/ Stück]
Ausführung: A4/L4 gemäß Tabelle, Seite 15				
DS 13 - SL30 -	12 -	80 - A4	60000868	**30,55**
DS 13 - SL30 -	12 -	100 - A4	60000869	**30,55**
DS 13 - SL30 -	12 -	120 - A4	60000870	**30,55**
DS 13 - SL30 -	12 -	140 - A4	60000871	**30,55**
DS 13 - SL30 -	12 -	160 - A4	60000872	**30,55**
DS 13 - SL30 -	12 -	180 - A4	60002845	**30,55**
DS 13 - SL30 -	12 -	200 - A4	60000873	**31,20**
DS 13 - SL30 -	12 -	220 - A4	60000874	**31,20**
DS 13 - SL30 -	12 -	280 - A4	60002845	**35,60**

① Druckschrauben für größere Wandabstände auf Anfrage

Halfen Fassadenplattenanker-System SL30

HFV-SL30 050

Verankerungskörper für dünne Betonfassadenplatten
Ober- und Unterteil identisch
bauaufsichtlich zugelassen

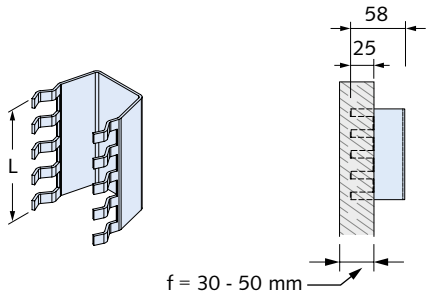

Artikelbezeichnung	Länge L [mm]	Einbindetiefe [mm]	Bestell-Nr.	Preis [EUR/ Stück]
Ausführung: A4/L4 gemäß Tabelle, Seite 15				
HFV-SL30 - A4	96	25	1000200849	**24,35**

HFV-Z-SL30-Set 050

Zubehörset für HFV-SL30
bestehend aus:
1 x Abdeckkappe oben (mit Passhülse)
1 x Abdeckkappe unten
4 x Montagehilfe

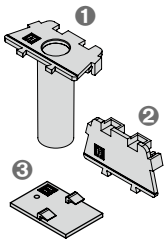

1 HFV-O-SL30
2 HFV-U-SL30
3 HFV-M2-SL30

Artikelbezeichnung	Bestell-Nr.	Preis [EUR/ Stück]
Ausführung: Kunststoff		
HFV-Z-SL30-Set	60000986	**6,80**
Einzelkomponenten		
HFV-O-SL30	7000201595	**2,40**
HFV-U-SL30	7000201596	**1,05**
HFV-M2-SL30	7000201597	**0,90**

* Immer paarweise bestellen.

HFV-3-SL30 050

Loser Dorn

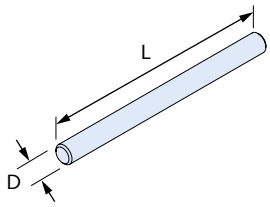

Artikelbezeichnung Laststufe [kN]	Maß L [mm]	Maß D [mm]	Bestell-Nr.	Preis [EUR/ Stück]
Ausführung: A4/L4 gemäß Tabelle, Seite 15				
HFV-3- 2,5 - A4	200	16	1000005068	**16,55**

6350 - SL30 047

HD-Stabanker-SL30 mit Datenträger

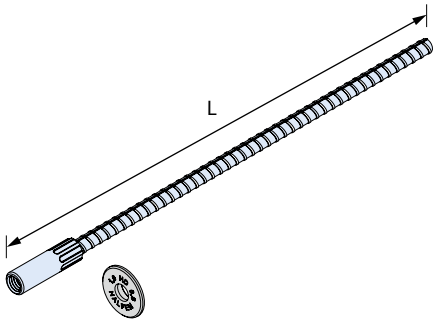

Artikelbezeichnung	Maß L [mm]	Gewinde	PE [St.]	Bestell-Nr.	Preis [EUR/ Stück]
Ausführung: Hülse und Fuß A4/L4 gemäß Tabelle, Seite 15					
6350 - 0,8 -	**300 - SL30**	M10	1	1000201450	**9,25**

Andere Längen auf Anfrage
Mindestliefermenge und Lieferzeiten vor Bestellung anfragen

6318 079

Doppelwirbelring-Abheber

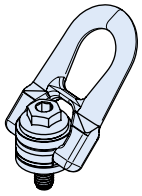

Artikelbezeichnung	Gewinde	Last-klasse	PE [St.]	Bestell-Nr.	Preis [EUR/ Stück]
Ausführung: Stahl, zinkbeschichtet					
6318 - 0,8 DSR	M10	0,8	1	7000200488	**119,85**

Bitte bei Bestellung mit Zertifikat dies vorher angeben. Ein nachträgliches Zertifikat kann nicht erstellt werden.

Halfen Fassadenplattenanker

FPA-3 050

Halfen Fassadenplattenanker
bauaufsichtlich zugelassen

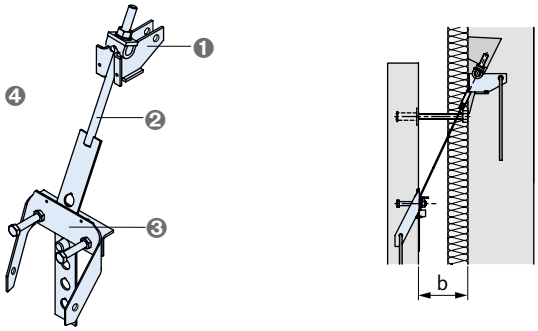

❶ FPA-3-R: (Rohbauteil) Tragarm und Aussparungskörper
❷ FPA-3-M: (Montageteil) Lochband mit Pendelbolzen, Mutter, Verriegelungsbolzen
❸ FPA-E: (Einbauteil) Formteil mit Umlenkwinkel und Aussparungskörper
❹ FPA-3-G: (Garnitur) Rohbauteil + Montageteil + Einbauteil

Artikelbezeichnung Laststufe [kN]	Wandabstand b von/ bis [mm]	Lochbandlänge	Bestell-Nr.	Preis [EUR/ Stück]
Ausführung: A4/L4 gemäß Tabelle, Seite 15				
FPA - 3 - R = Rohbauteil				
FPA - 3 - R - 5,0			60000639	16,65
FPA - 3 - R - 8,0			60000640	18,15
FPA - 3 - R - 11,5			60000641	22,60
FPA - 3 - R - 16,0			60000642	27,70
FPA - 3 - R - 22,0			60000643	35,15
FPA - 3 - R - 34,0			60000644	66,75
FPA - 3 - R - 46,0			60000645	90,00
FPA - 3 - R - 56,0			60000646	111,95
FPA - 3 - M = Montageteil ①				
FPA - 3 - M - 5,0 -	60/120	- (M)	60000789	25,95
FPA - 3 - M - 5,0 -	130/210	- (L)	60000790	28,80
FPA - 3 - M - 5,0 -	220/300	- (XL)	60000802	auf Anfrage
FPA - 3 - M - 8,0 -	60/110	- (M)	60000791	29,10
FPA - 3 - M - 8,0 -	120/200	- (L)	60000792	33,65
FPA - 3 - M - 8,0 -	210/290	- (XL)	60000803	auf Anfrage
FPA - 3 - M - 11,5 -	60/120	- (M)	60000793	36,90
FPA - 3 - M - 11,5 -	130/210	- (L)	60000794	43,00
FPA - 3 - M - 11,5 -	220/300	- (XL)	60000804	auf Anfrage
FPA - 3 - M - 16,0 -	60/110	- (M)	60000795	48,35
FPA - 3 - M - 16,0 -	120/180	- (L)	60000796	55,70
FPA - 3 - M - 16,0 -	190/260	- (XL)	60000805	auf Anfrage
FPA - 3 - M - 22,0 -	60/130	- (M)	60000797	72,80
FPA - 3 - M - 22,0 -	140/220	- (L)	60000798	85,85
FPA - 3 - M - 22,0 -	230/330	- (XL)	60000806	auf Anfrage
FPA - 3 - M - 34,0 -	60/120	- (M)	60000799	111,05
FPA - 3 - M - 34,0 -	130/190	- (L)	60000800	126,90
FPA - 3 - M - 34,0 -	200/280	- (XL)	60000807	auf Anfrage
FPA - 3 - M - 46,0 -	60/120	- (M)	0240.220-00013	195,20
FPA - 3 - M - 46,0 -	130/190	- (L)	60000801	221,00
FPA - 3 - M - 46,0 -	200/280	- (XL)	0240.220-00023	auf Anfrage
FPA - 3 - M - 56,0 -	60/120	- (M)	0240.220-00015	256,10
FPA - 3 - M - 56,0 -	130/210	- (L)	0240.220-00016	291,15
FPA - 3 - M - 56,0 -	220/300	- (XL)	0240.220-00024	auf Anfrage

① Montageteile für größere Wandabstände auf Anfrage
② Garnituren für größere Wandabstände auf Anfrage

Artikelbezeichnung Laststufe [kN]	Wandabstand b von/ bis [mm]	Lochbandlänge	Bestell-Nr.	Preis [EUR/ Stück]
Ausführung: A4/L4 gemäß Tabelle, Seite 15				
FPA - 3 - E = Einbauteil				
FPA - E - 5,0			4000003328	24,30
FPA - E - 8,0			4000003329	27,25
FPA - E - 11,5			4000003330	33,70
FPA - E - 16,0			4000003331	43,85
FPA - E - 22,0			4000003332	50,25
FPA - E - 34,0			4000200081	87,25
FPA - E - 46,0			4000200082	201,15
FPA - E - 56,0			4000200083	221,00
FPA - 3 - G = Garnitur komplett ②				
FPA - 3 - G - 5,0 -	60/120	- (M)	60000630	66,90
FPA - 3 - G - 5,0 -	130/210	- (L)	0240.080-00002	69,70
FPA - 3 - G - 5,0 -	220/300	- (XL)	0240.080-00017	auf Anfrage
FPA - 3 - G - 8,0 -	60/110	- (M)	60000631	74,50
FPA - 3 - G - 8,0 -	120/200	- (L)	0240.080-00004	79,05
FPA - 3 - G - 8,0 -	210/290	- (XL)	0240.080-00018	auf Anfrage
FPA - 3 - G - 11,5 -	60/120	- (M)	0240.080-00005	93,25
FPA - 3 - G - 11,5 -	130/210	- (L)	60000632	99,35
FPA - 3 - G - 11,5 -	220/300	- (XL)	60000635	auf Anfrage
FPA - 3 - G - 16,0 -	60/110	- (M)	0240.080-00007	119,85
FPA - 3 - G - 16,0 -	120/180	- (L)	0240.080-00008	127,20
FPA - 3 - G - 16,0 -	190/260	- (XL)	0240.080-00020	auf Anfrage
FPA - 3 - G - 22,0 -	60/130	- (M)	60000633	158,15
FPA - 3 - G - 22,0 -	140/220	- (L)	60000634	171,60
FPA - 3 - G - 22,0 -	230/330	- (XL)	60000636	auf Anfrage
FPA - 3 - G - 34,0 -	60/120	- (M)	0240.080-00011	265,00
FPA - 3 - G - 34,0 -	130/190	- (L)	0240.080-00012	280,95
FPA - 3 - G - 34,0 -	200/280	- (XL)	60000637	auf Anfrage
FPA - 3 - G - 46,0 -	60/120	- (M)	0240.080-00013	486,35
FPA - 3 - G - 46,0 -	130/190	- (L)	0240.080-00014	512,15
FPA - 3 - G - 46,0 -	200/280	- (XL)	0240.080-00023	auf Anfrage
FPA - 3 - G - 56,0 -	60/120	- (M)	0240.080-00015	588,95
FPA - 3 - G - 56,0 -	130/210	- (L)	0240.080-00016	624,05
FPA - 3 - G - 56,0 -	220/300	- (XL)	0240.080-00024	auf Anfrage

① Montageteile für größere Wandabstände auf Anfrage
② Garnituren für größere Wandabstände auf Anfrage

Halfen Fassadenplattenanker

FPA-5 050

Halfen Fassadenplattenanker
bauaufsichtlich zugelassen

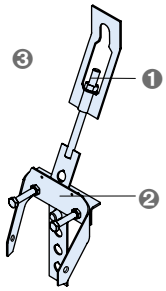

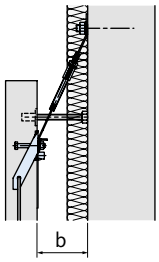

❶ FPA-5-M: (Montageteil) Lochband mit Mutter, U-Scheibe, Verriegelungsbolzen und Steigbügel
❷ FPA-E: (Einbauteil) Formteil mit Umlenkwinkel und Aussparungskörper
❸ FPA-5-G: (Garnitur) Montageteil + Einbauteil

Artikelbezeichnung		Laststufe [kN]	Wandabstand b von/bis [mm]	Lochbandlänge	Bestell-Nr.	Preis [EUR/Stück]
Ausführung: A4/L4 gemäß Tabelle, Seite 15						
FPA - 5 - M = Montageteil ①						
FPA - 5 -	M - 5,0 -		60/90	- (S)	60000647	36,00
FPA - 5 -	M - 5,0 -		100/170	- (M)	60000648	37,60
FPA - 5 -	M - 5,0 -		180/260	- (L)	60000649	40,75
FPA - 5 -	M - 5,0 -		270/350	- (XL)	60000671	auf Anfrage
FPA - 5 -	M - 8,0 -		60/100	- (S)	60000650	41,65
FPA - 5 -	M - 8,0 -		110/180	- (M)	60000651	43,75
FPA - 5 -	M - 8,0 -		190/260	- (L)	60000652	48,25
FPA - 5 -	M - 8,0 -		270/350	- (XL)	60000672	auf Anfrage
FPA - 5 -	M - 11,5 -		60/120	- (S)	60000653	53,65
FPA - 5 -	M - 11,5 -		130/190	- (M)	60000654	56,50
FPA - 5 -	M - 11,5 -		200/280	- (L)	60000655	62,70
FPA - 5 -	M - 11,5 -		270/360	- (XL)	60000673	auf Anfrage
FPA - 5 -	M - 16,0 -		60/140	- (S)	60000656	70,75
FPA - 5 -	M - 16,0 -		150/190	- (M)	60000657	73,05
FPA - 5 -	M - 16,0 -		200/260	- (L)	60000658	80,40
FPA - 5 -	M - 16,0 -		270/340	- (XL)	60000674	auf Anfrage
FPA - 5 -	M - 22,0 -		60/130	- (S)	60000659	81,20
FPA - 5 -	M - 22,0 -		140/210	- (M)	60000660	88,15
FPA - 5 -	M - 22,0 -		220/300	- (L)	60000661	101,25
FPA - 5 -	M - 22,0 -		310/410	- (XL)	60000675	auf Anfrage
FPA - 5 -	M - 34,0 -		70/150	- (S)	60000662	128,70
FPA - 5 -	M - 34,0 -		160/210	- (M)	60000663	134,15
FPA - 5 -	M - 34,0 -		220/280	- (L)	60000664	150,20
FPA - 5 -	M - 34,0 -		290/370	- (XL)	60000676	auf Anfrage
FPA - 5 -	M - 46,0 -		100/160	- (S)	60000665	260,15
FPA - 5 -	M - 46,0 -		170/220	- (M)	60000666	268,90
FPA - 5 -	M - 46,0 -		230/290	- (L)	60000667	294,65
FPA - 5 -	M - 46,0 -		300/380	- (XL)	60000677	auf Anfrage
FPA - 5 -	M - 56,0 -		110/180	- (S)	60000668	339,15
FPA - 5 -	M - 56,0 -		190/240	- (M)	60000669	351,30
FPA - 5 -	M - 56,0 -		250/330	- (L)	60000670	386,35
FPA - 5 -	M - 56,0 -		340/420	- (XL)	60000678	auf Anfrage
FPA - 5 - E = Einbauteil						
FPA -	E - 5,0 -				4000003328	24,30
FPA -	E - 8,0 -				4000003329	27,25
FPA -	E - 11,5 -				4000003330	33,70
FPA -	E - 16,0 -				4000003331	43,85
FPA -	E - 22,0 -				4000003332	50,25
FPA -	E - 34,0 -				4000200081	87,25
FPA -	E - 46,0 -				4000200082	201,15
FPA -	E - 56,0 -				4000200083	221,00

Artikelbezeichnung		Laststufe [kN]	Wandabstand b von/bis [mm]	Lochbandlänge	Bestell-Nr.	Preis [EUR/Stück]
Ausführung: A4/L4 gemäß Tabelle, Seite 15						
FPA - 5 - G = Garnitur komplett ②						
FPA - 5 -	G - 5,0 -		60/90	- (S)	60000518	60,25
FPA - 5 -	G - 5,0 -		100/170	- (M)	60000519	61,85
FPA - 5 -	G - 5,0 -		180/260	- (L)	60000520	65,05
FPA - 5 -	G - 5,0 -		270/350	- (XL)	60000540	auf Anfrage
FPA - 5 -	G - 8,0 -		60/100	- (S)	60000521	68,90
FPA - 5 -	G - 8,0 -		110/180	- (M)	60000522	70,95
FPA - 5 -	G - 8,0 -		190/260	- (L)	60000523	75,45
FPA - 5 -	G - 8,0 -		270/350	- (XL)	60000541	auf Anfrage
FPA - 5 -	G - 11,5 -		60/120	- (S)	60000524	87,35
FPA - 5 -	G - 11,5 -		130/190	- (M)	60000525	90,20
FPA - 5 -	G - 11,5 -		200/280	- (L)	60000526	96,40
FPA - 5 -	G - 11,5 -		290/360	- (XL)	60000542	auf Anfrage
FPA - 5 -	G - 16,0 -		60/140	- (S)	60000527	114,55
FPA - 5 -	G - 16,0 -		150/190	- (M)	60000528	116,85
FPA - 5 -	G - 16,0 -		200/260	- (L)	60000529	124,20
FPA - 5 -	G - 16,0 -		270/340	- (XL)	60000543	auf Anfrage
FPA - 5 -	G - 22,0 -		60/130	- (S)	60000530	131,45
FPA - 5 -	G - 22,0 -		140/210	- (M)	60000531	138,45
FPA - 5 -	G - 22,0 -		220/300	- (L)	60000532	151,55
FPA - 5 -	G - 22,0 -		310/410	- (XL)	60000544	auf Anfrage
FPA - 5 -	G - 34,0 -		70/150	- (S)	60000533	215,90
FPA - 5 -	G - 34,0 -		160/210	- (M)	60000534	221,45
FPA - 5 -	G - 34,0 -		220/280	- (L)	60000535	237,40
FPA - 5 -	G - 34,0 -		290/370	- (XL)	0240.030-00030	auf Anfrage
FPA - 5 -	G - 46,0 -		100/160	- (S)	60000536	461,30
FPA - 5 -	G - 46,0 -		170/220	- (M)	60000537	470,00
FPA - 5 -	G - 46,0 -		230/290	- (L)	60000538	495,75
FPA - 5 -	G - 46,0 -		300/380	- (XL)	0240.030-00031	auf Anfrage
FPA - 5 -	G - 56,0 -		110/180	- (S)	0240.030-00022	560,05
FPA - 5 -	G - 56,0 -		190/240	- (M)	60000539	572,25
FPA - 5 -	G - 56,0 -		250/330	- (L)	0240.030-00024	607,35
FPA - 5 -	G - 56,0 -		340/420	- (XL)	0240.030-00032	auf Anfrage

① Montageteile für größere Wandabstände auf Anfrage
② Garnituren für größere Wandabstände auf Anfrage

Halfen Fassadenplattenanker

FPA-5Z 050

Halfen Fassadenplattenanker mit Zweipunktaufhängung bauaufsichtlich zugelassen

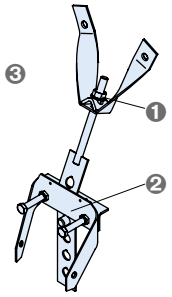

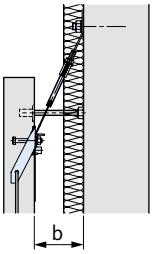

❶ FPA-5Z-M: (Montageteil) Lochband mit Mutter, U-Scheibe, Verriegelungsbolzen und Zweipunktaufhängung
❷ FPA-E: (Einbauteil) Formteil mit Umlenkwinkel und Aussparungskörper
❸ FPA-5Z-G: (Garnitur) Montageteil + Einbauteil

Artikelbezeichnung		Laststufe [kN]	Wandabstand b von/bis [mm]	Lochbandlänge	Bestell-Nr.	Preis [EUR/Stück]
Ausführung: A4/L4 gemäß Tabelle, Seite 15						
FPA - 5Z - M = Montageteil ①						
FPA - 5Z -	M - 5,0 -		60/90	- (S)	60000727	62,05
FPA - 5Z -	M - 5,0 -		100/170	- (M)	60000728	63,80
FPA - 5Z -	M - 5,0 -		180/260	- (L)	60000729	66,80
FPA - 5Z -	M - 5,0 -		270/350	- (XL)	60000751	auf Anfrage
FPA - 5Z -	M - 8,0 -		60/100	- (S)	60000730	66,40
FPA - 5Z -	M - 8,0 -		110/180	- (M)	60000731	68,60
FPA - 5Z -	M - 8,0 -		190/260	- (L)	60000732	73,20
FPA - 5Z -	M - 8,0 -		270/350	- (XL)	60000752	auf Anfrage
FPA - 5Z -	M - 11,5 -		60/120	- (S)	60000733	76,70
FPA - 5Z -	M - 11,5 -		130/190	- (M)	60000734	79,45
FPA - 5Z -	M - 11,5 -		200/280	- (L)	60000735	85,80
FPA - 5Z -	M - 11,5 -		290/360	- (XL)	60000753	auf Anfrage
FPA - 5Z -	M - 16,0 -		60/140	- (S)	60000736	88,80
FPA - 5Z -	M - 16,0 -		150/190	- (M)	60000737	91,15
FPA - 5Z -	M - 16,0 -		200/260	- (L)	60000738	98,45
FPA - 5Z -	M - 16,0 -		270/340	- (XL)	60000754	auf Anfrage
FPA - 5Z -	M - 22,0 -		60/130	- (S)	60000739	101,25
FPA - 5Z -	M - 22,0 -		140/210	- (M)	60000740	108,05
FPA - 5Z -	M - 22,0 -		220/300	- (L)	60000741	121,30
FPA - 5Z -	M - 22,0 -		310/410	- (XL)	60000755	auf Anfrage
FPA - 5Z -	M - 34,0 -		70/150	- (S)	60000742	144,30
FPA - 5Z -	M - 34,0 -		160/210	- (M)	60000743	149,60
FPA - 5Z -	M - 34,0 -		220/280	- (L)	60000744	161,35
FPA - 5Z -	M - 34,0 -		290/370	- (XL)	60000756	auf Anfrage
FPA - 5Z -	M - 46,0 -		100/160	- (S)	60000745	189,85
FPA - 5Z -	M - 46,0 -		170/220	- (M)	60000746	219,95
FPA - 5Z -	M - 46,0 -		230/290	- (L)	60000747	247,80
FPA - 5Z -	M - 46,0 -		300/380	- (XL)	60000757	auf Anfrage
FPA - 5Z -	M - 56,0 -		110/180	- (S)	60000748	282,80
FPA - 5Z -	M - 56,0 -		190/240	- (M)	60000749	308,20
FPA - 5Z -	M - 56,0 -		250/330	- (L)	60000750	329,25
FPA - 5Z -	M - 56,0 -		340/420	- (XL)	60000758	auf Anfrage
FPA - 5Z - E = Einbauteil						
FPA -	E - 5,0				4000003328	24,30
FPA -	E - 8,0				4000003329	27,25
FPA -	E - 11,5				4000003330	33,70
FPA -	E - 16,0				4000003331	43,85
FPA -	E - 22,0				4000003332	50,25
FPA -	E - 34,0				4000200081	87,25
FPA -	E - 46,0				4000200082	201,15
FPA -	E - 56,0				4000200083	221,00

Artikelbezeichnung		Laststufe [kN]	Wandabstand b von/bis [mm]	Lochbandlänge	Bestell-Nr.	Preis [EUR/Stück]
Ausführung: A4/L4 gemäß Tabelle, Seite 15						
FPA - 5Z - G = Garnitur komplett ②						
FPA - 5Z -	G - 5,0 -		60/90	- (S)	60000581	86,30
FPA - 5Z -	G - 5,0 -		100/170	- (M)	60000582	88,05
FPA - 5Z -	G - 5,0 -		180/260	- (L)	60000583	91,10
FPA - 5Z -	G - 5,0 -		270/350	- (XL)	60000603	auf Anfrage
FPA - 5Z -	G - 8,0 -		60/100	- (S)	0240.060-00004	93,65
FPA - 5Z -	G - 8,0 -		110/180	- (M)	60000584	95,85
FPA - 5Z -	G - 8,0 -		190/260	- (L)	60000585	100,45
FPA - 5Z -	G - 8,0 -		270/350	- (XL)	0240.060-00026	auf Anfrage
FPA - 5Z -	G - 11,5 -		60/120	- (S)	60000586	110,45
FPA - 5Z -	G - 11,5 -		130/190	- (M)	60000587	113,15
FPA - 5Z -	G - 11,5 -		200/280	- (L)	60000588	119,55
FPA - 5Z -	G - 11,5 -		290/360	- (XL)	60000604	auf Anfrage
FPA - 5Z -	G - 16,0 -		60/140	- (S)	60000589	132,65
FPA - 5Z -	G - 16,0 -		150/190	- (M)	60000590	134,95
FPA - 5Z -	G - 16,0 -		200/260	- (L)	60000591	142,30
FPA - 5Z -	G - 16,0 -		270/340	- (XL)	60000605	auf Anfrage
FPA - 5Z -	G - 22,0 -		60/130	- (S)	60000592	151,55
FPA - 5Z -	G - 22,0 -		140/210	- (M)	60000593	158,30
FPA - 5Z -	G - 22,0 -		220/300	- (L)	60000594	171,55
FPA - 5Z -	G - 22,0 -		310/410	- (XL)	0240.060-00029	auf Anfrage
FPA - 5Z -	G - 34,0 -		70/150	- (S)	60000595	231,55
FPA - 5Z -	G - 34,0 -		160/210	- (M)	60000596	236,90
FPA - 5Z -	G - 34,0 -		220/280	- (L)	60000597	248,55
FPA - 5Z -	G - 34,0 -		290/370	- (XL)	60000606	auf Anfrage
FPA - 5Z -	G - 46,0 -		110/160	- (S)	60000598	391,00
FPA - 5Z -	G - 46,0 -		170/220	- (M)	60000599	421,05
FPA - 5Z -	G - 46,0 -		230/290	- (L)	60000600	448,95
FPA - 5Z -	G - 46,0 -		300/380	- (XL)	0240.060-00031	auf Anfrage
FPA - 5Z -	G - 56,0 -		100/180	- (S)	60000601	503,70
FPA - 5Z -	G - 56,0 -		190/240	- (M)	60000602	529,15
FPA - 5Z -	G - 56,0 -		250/330	- (L)	0240.060-00024	550,30
FPA - 5Z -	G - 56,0 -		340/420	- (XL)	0240.060-00032	auf Anfrage

① Montageteile für größere Wandabstände auf Anfrage
② Garnituren für größere Wandabstände auf Anfrage

Halfen Fassadenplattenanker

FPA-5A 050

Halfen Fassadenplattenanker, Attika-Ausführung
bauaufsichtlich zugelassen

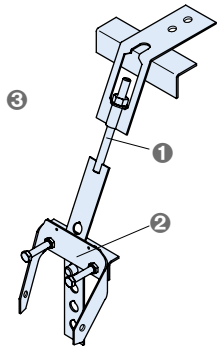

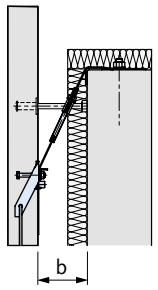

❶ FPA-5A-M: (Montageteil) Lochband mit Mutter, U-Scheibe, Verriegelungsbolzen, Steigbügel und Kantenschutzwinkel (lose)
❷ FPA-E: (Einbauteil) Formteil mit Umlenkwinkel und Aussparungskörper
❸ FPA-5A-G: (Garnitur) Montageteil + Einbauteil

Artikelbezeichnung		Laststufe [kN]	Wandabstand b von/bis [mm]	Lochbandlänge	Bestell-Nr.	Preis [EUR/Stück]
Ausführung: A4/L4 gemäß Tabelle, Seite 15						
FPA - 5A - M = Montageteil ①						
FPA - 5A -	M - 5,0 -		60/90	- (S)	60000679	59,55
FPA - 5A -	M - 5,0 -		100/170	- (M)	60000680	61,40
FPA - 5A -	M - 5,0 -		180/260	- (L)	60000681	64,40
FPA - 5A -	M - 5,0 -		270/350	- (XL)	60000697	auf Anfrage
FPA - 5A -	M - 8,0 -		60/100	- (S)	60000682	68,15
FPA - 5A -	M - 8,0 -		110/180	- (M)	60000683	70,30
FPA - 5A -	M - 8,0 -		190/260	- (L)	60000684	74,65
FPA - 5A -	M - 8,0 -		270/350	- (XL)	60000698	auf Anfrage
FPA - 5A -	M - 11,5 -		60/120	- (S)	60000685	85,35
FPA - 5A -	M - 11,5 -		130/190	- (M)	60000686	88,25
FPA - 5A -	M - 11,5 -		200/270	- (L)	60000687	94,45
FPA - 5A -	M - 11,5 -		280/370	- (XL)	60000699	auf Anfrage
FPA - 5A -	M - 16,0 -		60/140	- (S)	60000688	110,55
FPA - 5A -	M - 16,0 -		150/190	- (M)	60000689	112,70
FPA - 5A -	M - 16,0 -		200/260	- (L)	60000690	120,05
FPA - 5A -	M - 16,0 -		270/340	- (XL)	60000700	auf Anfrage
FPA - 5A -	M - 22,0 -		60/130	- (S)	60000691	128,40
FPA - 5A -	M - 22,0 -		140/210	- (M)	60000692	135,25
FPA - 5A -	M - 22,0 -		220/300	- (L)	60000693	148,60
FPA - 5A -	M - 22,0 -		310/410	- (XL)	60000701	auf Anfrage
FPA - 5A -	M - 34,0 -		70/150	- (S)	60000694	210,85
FPA - 5A -	M - 34,0 -		160/210	- (M)	60000695	216,15
FPA - 5A -	M - 34,0 -		220/290	- (L)	60000696	232,15
FPA - 5A -	M - 34,0 -		300/370	- (XL)	60000702	auf Anfrage
FPA - 5A - E = Einbauteil						
FPA -	E - 5,0				4000003328	24,30
FPA -	E - 8,0				4000003329	27,25
FPA -	E - 11,5				4000003330	33,70
FPA -	E - 16,0				4000003331	43,85
FPA -	E - 22,0				4000003332	50,25
FPA -	E - 34,0				4000200081	87,25

① Montageteile für größere Wandabstände auf Anfrage
② Garnituren für größere Wandabstände auf Anfrage

Artikelbezeichnung		Laststufe [kN]	Wandabstand b von/bis [mm]	Lochbandlänge	Bestell-Nr.	Preis [EUR/Stück]
Ausführung: A4/L4 gemäß Tabelle, Seite 15						
FPA - 5A - G = Garnitur komplett ②						
FPA - 5A -	G - 5,0 -		60/90	- (S)	60000548	83,85
FPA - 5A -	G - 5,0 -		100/170	- (M)	60000549	85,65
FPA - 5A -	G - 5,0 -		180/260	- (L)	60000550	88,70
FPA - 5A -	G - 5,0 -		270/350	- (XL)	0240.040-00019	auf Anfrage
FPA - 5A -	G - 8,0 -		60/100	- (S)	60000551	95,35
FPA - 5A -	G - 8,0 -		110/180	- (M)	60000552	97,55
FPA - 5A -	G - 8,0 -		190/260	- (L)	60000553	101,95
FPA - 5A -	G - 8,0 -		270/350	- (XL)	60000566	auf Anfrage
FPA - 5A -	G - 11,5 -		60/120	- (S)	60000554	119,10
FPA - 5A -	G - 11,5 -		130/190	- (M)	60000555	121,95
FPA - 5A -	G - 11,5 -		200/270	- (L)	60000556	128,15
FPA - 5A -	G - 11,5 -		280/370	- (XL)	0240.040-00021	auf Anfrage
FPA - 5A -	G - 16,0 -		60/140	- (S)	60000557	154,40
FPA - 5A -	G - 16,0 -		150/190	- (M)	60000558	156,50
FPA - 5A -	G - 16,0 -		200/260	- (L)	60000559	163,85
FPA - 5A -	G - 16,0 -		270/340	- (XL)	0240.040-00022	auf Anfrage
FPA - 5A -	G - 22,0 -		60/130	- (S)	60000560	178,70
FPA - 5A -	G - 22,0 -		140/210	- (M)	60000561	185,50
FPA - 5A -	G - 22,0 -		220/300	- (L)	60000562	198,85
FPA - 5A -	G - 22,0 -		310/410	- (XL)	60000567	auf Anfrage
FPA - 5A -	G - 34,0 -		70/150	- (S)	60000563	298,05
FPA - 5A -	G - 34,0 -		160/210	- (M)	60000564	303,45
FPA - 5A -	G - 34,0 -		220/290	- (L)	60000565	319,35
FPA - 5A -	G - 34,0 -		300/370	- (XL)	0240.040-00024	auf Anfrage

① Montageteile für größere Wandabstände auf Anfrage
② Garnituren für größere Wandabstände auf Anfrage

Halfen Fassadenplattenanker

FPA-5AZ 050

Halfen Fassadenplattenanker, Attika-Ausführung
mit Zweipunktaufhängung
bauaufsichtlich zugelassen

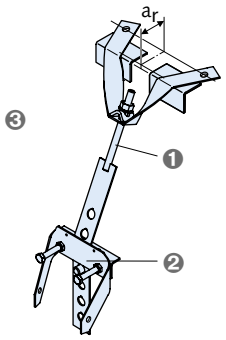

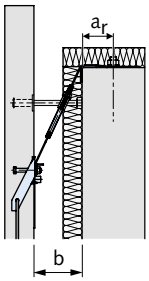

❶ FPA-5AZ-M: (Montageteil) Lochband mit Mutter, U-Scheibe, Verriegelungsbolzen, Zweipunktaufhängung und 2 Kantenschutzwinkel (lose)
❷ FPA-E: (Einbauteil) Formteil mit Umlenkwinkel und Aussparungskörper
❸ FPA-5AZ-G: (Garnitur) Montageteil + Einbauteil

Artikelbezeichnung Laststufe [kN]	Wandabstand b von/bis [mm]	Lochbandlänge	a_r ① ②	Bestell-Nr.	Preis [EUR/Stück]
Ausführung: A4/L4 gemäß Tabelle, Seite 15					
FPA - 5AZ - M = Montageteil ③					
FPA - 5AZ - M - 5,0 -	60/90	- (S)	$a_r \leq 100$	60000759	83,00
FPA - 5AZ - M - 5,0 -	100/170	- (M)	$a_r \leq 100$	60000760	85,05
FPA - 5AZ - M - 5,0 -	180/260	- (L)	$a_r \leq 100$	60000761	87,80
FPA - 5AZ - M - 5,0 -	270/350	- (XL)	$a_r \leq 100$	0240.210-00019	auf Anfrage
FPA - 5AZ - M - 8,0 -	60/100	- (S)	$a_r \leq 110$	60000762	90,00
FPA - 5AZ - M - 8,0 -	110/180	- (M)	$a_r \leq 110$	60000763	92,30
FPA - 5AZ - M - 8,0 -	190/260	- (L)	$a_r \leq 110$	60000764	96,70
FPA - 5AZ - M - 8,0 -	270/350	- (XL)	$a_r \leq 110$	60000777	auf Anfrage
FPA - 5AZ - M - 11,5 -	60/120	- (S)	$a_r \leq 135$	60000765	101,55
FPA - 5AZ - M - 11,5 -	130/190	- (M)	$a_r \leq 135$	60000766	104,20
FPA - 5AZ - M - 11,5 -	200/270	- (L)	$a_r \leq 135$	60000767	110,60
FPA - 5AZ - M - 11,5 -	280/370	- (XL)	$a_r \leq 135$	60000778	auf Anfrage
FPA - 5AZ - M - 16,0 -	60/140	- (S)	$a_r \leq 140$	60000768	113,80
FPA - 5AZ - M - 16,0 -	150/190	- (M)	$a_r \leq 140$	60000769	116,00
FPA - 5AZ - M - 16,0 -	200/260	- (L)	$a_r \leq 140$	60000770	123,30
FPA - 5AZ - M - 16,0 -	270/340	- (XL)	$a_r \leq 140$	60000779	auf Anfrage
FPA - 5AZ - M - 22,0 -	60/130	- (S)	$a_r \leq 170$	60000771	133,70
FPA - 5AZ - M - 22,0 -	140/210	- (M)	$a_r \leq 170$	60000772	140,70
FPA - 5AZ - M - 22,0 -	220/300	- (L)	$a_r \leq 170$	60000773	153,85
FPA - 5AZ - M - 22,0 -	310/410	- (XL)	$a_r \leq 170$	60000780	auf Anfrage
FPA - 5AZ - M - 34,0 -	70/150	- (S)	$a_r \leq 200$	60000774	186,15
FPA - 5AZ - M - 34,0 -	160/210	- (M)	$a_r \leq 200$	60000775	191,30
FPA - 5AZ - M - 34,0 -	220/290	- (L)	$a_r \leq 200$	60000776	207,35
FPA - 5AZ - M - 34,0 -	300/370	- (XL)	$a_r \leq 200$	60000781	auf Anfrage
FPA - 5AZ - M - 46,0 -	100/160	- (S)	$a_r \leq 230$	60000782	auf Anfrage
FPA - 5AZ - M - 46,0 -	170/220	- (M)	$a_r \leq 230$	60000783	auf Anfrage
FPA - 5AZ - M - 46,0 -	230/290	- (L)	$a_r \leq 230$	60000784	auf Anfrage
FPA - 5AZ - M - 46,0 -	300/380	- (XL)	$a_r \leq 230$	60000785	auf Anfrage
FPA - 5AZ - M - 56,0 -	110/180	- (S)	$a_r \leq 280$	60000786	auf Anfrage
FPA - 5AZ - M - 56,0 -	190/240	- (M)	$a_r \leq 280$	60000787	auf Anfrage
FPA - 5AZ - M - 56,0 -	250/330	- (L)	$a_r \leq 280$	60000788	auf Anfrage
FPA - 5AZ - M - 56,0 -	340/420	- (XL)	$a_r \leq 280$	0240.210-00032	auf Anfrage

Artikelbezeichnung Laststufe [kN]	Wandabstand b von/bis [mm]	Lochbandlänge	a_r ① ②	Bestell-Nr.	Preis [EUR/Stück]
Ausführung: A4/L4 gemäß Tabelle, Seite 15					
FPA - 5AZ - E = Einbauteil					
FPA - E - 5,0				4000003328	24,30
FPA - E - 8,0				4000003329	27,25
FPA - E - 11,5				4000003330	33,70
FPA - E - 16,0				4000003331	43,85
FPA - E - 22,0				4000003332	50,25
FPA - E - 34,0				4000200081	87,25
FPA - E - 46,0				4000200082	201,15
FPA - E - 56,0				4000200083	221,00
FPA - 5AZ - G = Garnitur komplett ④					
FPA - 5AZ - G - 5,0 -	60/90	- (S)	$a_r \leq 100$	0240.070-00001	107,25
FPA - 5AZ - G - 5,0 -	100/170	- (M)	$a_r \leq 100$	60000607	109,25
FPA - 5AZ - G - 5,0 -	180/260	- (L)	$a_r \leq 100$	60000608	112,10
FPA - 5AZ - G - 5,0 -	270/350	- (XL)	$a_r \leq 100$	0240.070-00019	auf Anfrage
FPA - 5AZ - G - 8,0 -	60/100	- (S)	$a_r \leq 110$	60000609	117,25
FPA - 5AZ - G - 8,0 -	110/180	- (M)	$a_r \leq 110$	60000610	119,55
FPA - 5AZ - G - 8,0 -	190/260	- (L)	$a_r \leq 110$	60000611	123,90
FPA - 5AZ - G - 8,0 -	270/350	- (XL)	$a_r \leq 110$	60000624	auf Anfrage
FPA - 5AZ - G - 11,5 -	60/120	- (S)	$a_r \leq 135$	60000612	135,25
FPA - 5AZ - G - 11,5 -	130/190	- (M)	$a_r \leq 135$	60000613	137,90
FPA - 5AZ - G - 11,5 -	200/270	- (L)	$a_r \leq 135$	60000614	144,30
FPA - 5AZ - G - 11,5 -	280/370	- (XL)	$a_r \leq 135$	0240.070-00021	auf Anfrage
FPA - 5AZ - G - 16,0 -	60/140	- (S)	$a_r \leq 140$	60000615	157,65
FPA - 5AZ - G - 16,0 -	150/190	- (M)	$a_r \leq 140$	60000616	159,85
FPA - 5AZ - G - 16,0 -	200/260	- (L)	$a_r \leq 140$	60000617	167,10
FPA - 5AZ - G - 16,0 -	270/340	- (XL)	$a_r \leq 140$	0240.070-00022	auf Anfrage
FPA - 5AZ - G - 22,0 -	60/130	- (S)	$a_r \leq 170$	60000618	183,95
FPA - 5AZ - G - 22,0 -	140/210	- (M)	$a_r \leq 170$	60000619	191,00
FPA - 5AZ - G - 22,0 -	220/300	- (L)	$a_r \leq 170$	60000620	204,15
FPA - 5AZ - G - 22,0 -	310/410	- (XL)	$a_r \leq 170$	0240.070-00023	auf Anfrage
FPA - 5AZ - G - 34,0 -	70/150	- (S)	$a_r \leq 200$	60000621	273,40
FPA - 5AZ - G - 34,0 -	160/210	- (M)	$a_r \leq 200$	60000622	278,55
FPA - 5AZ - G - 34,0 -	220/290	- (L)	$a_r \leq 200$	60000623	294,60
FPA - 5AZ - G - 34,0 -	300/370	- (XL)	$a_r \leq 200$	0240.070-00024	auf Anfrage
FPA - 5AZ - G - 46,0 -	100/160	- (S)	$a_r \leq 230$	60000625	auf Anfrage
FPA - 5AZ - G - 46,0 -	170/220	- (M)	$a_r \leq 230$	60000626	auf Anfrage
FPA - 5AZ - G - 46,0 -	230/290	- (L)	$a_r \leq 230$	60000627	auf Anfrage
FPA - 5AZ - G - 46,0 -	300/380	- (XL)	$a_r \leq 230$	0240.070-00028	auf Anfrage
FPA - 5AZ - G - 56,0 -	110/180	- (S)	$a_r \leq 280$	60000628	auf Anfrage
FPA - 5AZ - G - 56,0 -	190/240	- (M)	$a_r \leq 280$	60000629	auf Anfrage
FPA - 5AZ - G - 56,0 -	250/330	- (L)	$a_r \leq 280$	0240.070-00031	auf Anfrage
FPA - 5AZ - G - 56,0 -	340/420	- (XL)	$a_r \leq 280$	0240.070-00032	auf Anfrage

① a_r-Maß bei Bestellung bitte angeben
② Größere a_r-Maße auf Anfrage
③ Montageteile für größere Wandabstände auf Anfrage
④ Garnituren für größere Wandabstände auf Anfrage

Halfen Fassadenplattenanker

FPA-5S 050

Halfen Fassadenplattenanker
bauaufsichtlich zugelassen

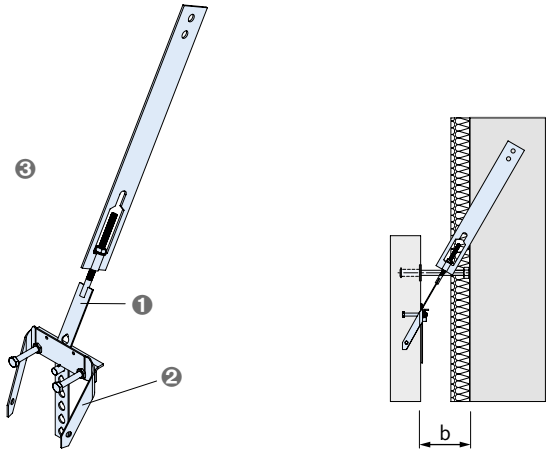

❶ FPA-5S-M: (Montageteil) Lochband mit Mutter, U-Scheibe, Verriegelungsbolzen und Steigbügel
❷ FPA-E: (Einbauteil) Formteil mit Umlenkwinkel und Aussparungskörper
❸ FPA-5S-G: (Garnitur) Montageteil + Einbauteil

Artikelbezeichnung Laststufe [kN]	Wandabstand b von/bis [mm]	Lochbandlänge	Bestell-Nr.	Preis [EUR/Stück]
Ausführung: A4/L4 gemäß Tabelle, Seite 15				
FPA - 5S - M = Montageteil ①				
FPA - 5S - M - 5,0 -	60/90	- (S)	60000703	60,75
FPA - 5S - M - 5,0 -	100/170	- (M)	60000704	62,65
FPA - 5S - M - 5,0 -	180/260	- (L)	60000705	65,80
FPA - 5S - M - 5,0 -	270/350	- (XL)	60000706	auf Anfrage
FPA - 5S - M - 8,0 -	60/100	- (S)	60000707	71,40
FPA - 5S - M - 8,0 -	110/180	- (M)	60000708	73,50
FPA - 5S - M - 8,0 -	190/260	- (L)	60000709	77,80
FPA - 5S - M - 8,0 -	270/350	- (XL)	60000710	auf Anfrage
FPA - 5S - M - 11,5 -	60/120	- (S)	60000711	96,20
FPA - 5S - M - 11,5 -	130/190	- (M)	60000712	98,70
FPA - 5S - M - 11,5 -	200/270	- (L)	60000713	102,15
FPA - 5S - M - 11,5 -	280/370	- (XL)	60000714	auf Anfrage
FPA - 5S - M - 16,0 -	60/140	- (S)	60000715	124,75
FPA - 5S - M - 16,0 -	150/190	- (M)	60000716	126,55
FPA - 5S - M - 16,0 -	200/260	- (L)	60000717	133,85
FPA - 5S - M - 16,0 -	270/340	- (XL)	60000718	auf Anfrage
FPA - 5S - M - 22,0 -	60/130	- (S)	60000719	143,60
FPA - 5S - M - 22,0 -	140/210	- (M)	60000720	150,50
FPA - 5S - M - 22,0 -	220/300	- (L)	60000721	163,80
FPA - 5S - M - 22,0 -	310/410	- (XL)	60000722	auf Anfrage
FPA - 5S - M - 34,0 -	70/150	- (S)	60000723	228,45
FPA - 5S - M - 34,0 -	160/210	- (M)	60000724	233,90
FPA - 5S - M - 34,0 -	220/290	- (L)	60000725	249,85
FPA - 5S - M - 34,0 -	300/350	- (XL)	60000726	auf Anfrage
FPA - 5S - E = Einbauteil				
FPA - E - 5,0 -			4000003328	24,30
FPA - E - 8,0 -			4000003329	27,25
FPA - E - 11,5 -			4000003330	33,70
FPA - E - 16,0 -			4000003331	43,85
FPA - E - 22,0 -			4000003332	50,25
FPA - E - 34,0 -			4000200081	87,25

Artikelbezeichnung Laststufe [kN]	Wandabstand b von/bis [mm]	Lochbandlänge	Bestell-Nr.	Preis [EUR/Stück]
Ausführung: A4/L4 gemäß Tabelle, Seite 15				
FPA - 5S - G = Garnitur komplett ②				
FPA - 5S - G - 5,0 -	60/90	- (S)	60000570	85,05
FPA - 5S - G - 5,0 -	100/170	- (M)	60000571	86,90
FPA - 5S - G - 5,0 -	180/260	- (L)	0240.050-00013	90,05
FPA - 5S - G - 5,0 -	270/350	- (XL)	0240.050-00014	auf Anfrage
FPA - 5S - G - 8,0 -	60/100	- (S)	60000572	98,65
FPA - 5S - G - 8,0 -	110/180	- (M)	60000573	100,80
FPA - 5S - G - 8,0 -	190/260	- (L)	60000574	105,10
FPA - 5S - G - 8,0 -	270/350	- (XL)	0240.050-00024	auf Anfrage
FPA - 5S - G - 11,5 -	60/120	- (S)	0240.050-00031	129,90
FPA - 5S - G - 11,5 -	130/190	- (M)	60000575	132,40
FPA - 5S - G - 11,5 -	200/270	- (L)	60000576	135,85
FPA - 5S - G - 11,5 -	280/370	- (XL)	0240.050-00034	auf Anfrage
FPA - 5S - G - 16,0 -	60/140	- (S)	0240.050-00041	168,55
FPA - 5S - G - 16,0 -	150/190	- (M)	0240.050-00042	170,35
FPA - 5S - G - 16,0 -	200/260	- (L)	60000577	177,65
FPA - 5S - G - 16,0 -	270/340	- (XL)	0240.050-00044	auf Anfrage
FPA - 5S - G - 22,0 -	60/130	- (S)	0240.050-00051	193,95
FPA - 5S - G - 22,0 -	140/210	- (M)	60000578	200,75
FPA - 5S - G - 22,0 -	220/300	- (L)	0240.050-00053	214,10
FPA - 5S - G - 22,0 -	310/410	- (XL)	0240.050-00054	auf Anfrage
FPA - 5S - G - 34,0 -	70/150	- (S)	0240.050-00061	315,80
FPA - 5S - G - 34,0 -	160/210	- (M)	60000579	321,15
FPA - 5S - G - 34,0 -	220/290	- (L)	0240.050-00063	337,20
FPA - 5S - G - 34,0 -	300/350	- (XL)	0240.050-00064	auf Anfrage

① Montageteile für größere Wandabstände auf Anfrage
② Garnituren für größere Wandabstände auf Anfrage

Halfen Horizontalanker

(Druckschrauben)

DS 1 050

Halfen Druckschraube
typengeprüft

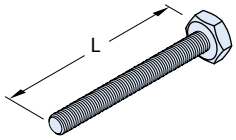

Artikelbezeichnung Ø x L [mm]	passend zu DS 13 b [mm] ①	passend zu DS 18 b [mm] ①	Bestell-Nr.	Preis [EUR/ Stück]
Ausführung: A4 gemäß Tabelle, Seite 15				
DS 1 - M10 x 70 - A4	40	-	4000002232	**9,05**
DS 1 - M10 x 90 - A4	60	40	4000002233	**9,05**
DS 1 - M10 x 110 - A4	80	60	4000002234	**9,05**
DS 1 - M10 x 130 - A4	100	80	4000002235	**9,05**
DS 1 - M10 x 150 - A4	120	100	4000002236	**9,05**
DS 1 - M10 x 170 - A4	140	120	4000002237	**10,05**
DS 1 - M10 x 190 - A4	160	140	4000002238	**10,05**
DS 1 - M10 x 210 - A4	180	160	4000002239	**10,05**
DS 1 - M10 x 230 - A4	200	180	4000002240	**11,05**
DS 1 - M10 x 250 - A4	220	200	4000002241	**12,20**
DS 1 - M12 x 72 - A4	40	-	4000002242	**10,70**
DS 1 - M12 x 92 - A4	60	40	4000002243	**10,70**
DS 1 - M12 x 112 - A4	80	60	4000002244	**10,70**
DS 1 - M12 x 132 - A4	100	80	4000002245	**10,70**
DS 1 - M12 x 152 - A4	120	100	4000002246	**10,70**
DS 1 - M12 x 172 - A4	140	120	4000002247	**11,30**
DS 1 - M12 x 192 - A4	160	140	4000002248	**11,30**
DS 1 - M12 x 212 - A4	180	160	4000002249	**11,30**
DS 1 - M12 x 232 - A4	200	180	4000002250	**13,05**
DS 1 - M12 x 252 - A4	220	200	4000002251	**15,75**
DS 1 - M16 x 75 - A4	40	-	4000002252	**16,85**
DS 1 - M16 x 95 - A4	60	40	4000002253	**16,85**
DS 1 - M16 x 115 - A4	80	60	4000002254	**16,85**
DS 1 - M16 x 135 - A4	100	80	4000002255	**16,85**
DS 1 - M16 x 155 - A4	120	100	4000002256	**16,85**
DS 1 - M16 x 175 - A4	140	120	4000002257	**17,75**
DS 1 - M16 x 195 - A4	160	140	4000002258	**17,75**
DS 1 - M16 x 215 - A4	180	160	4000002259	**17,75**
DS 1 - M16 x 235 - A4	200	180	4000002260	**19,10**
DS 1 - M16 x 255 - A4	220	200	4000002261	**23,60**
DS 1 - M16 x 275 - A4	240	220	4000002262	**24,60**
DS 1 - M16 x 295 - A4	260	240	4000002263	**24,60**
DS 1 - M16 x 315 - A4	280	260	4000002264	**24,60**

Artikelbezeichnung Ø x L [mm]	passend zu DS 13 b [mm] ①	passend zu DS 18 b [mm] ①	Bestell-Nr.	Preis [EUR/ Stück]
Ausführung: A4 gemäß Tabelle, Seite 15				
DS 1 - M20 x 80 - A4	40	-	4000002265	**29,50**
DS 1 - M20 x 100 - A4	60	40	4000002266	**29,50**
DS 1 - M20 x 120 - A4	80	60	4000002267	**29,50**
DS 1 - M20 x 140 - A4	100	80	4000002268	**29,50**
DS 1 - M20 x 160 - A4	120	100	4000002269	**29,50**
DS 1 - M20 x 180 - A4	140	120	4000002270	**32,50**
DS 1 - M20 x 200 - A4	160	140	4000002271	**32,50**
DS 1 - M20 x 220 - A4	180	160	4000002272	**32,50**
DS 1 - M20 x 240 - A4	200	180	4000002273	**33,80**
DS 1 - M20 x 260 - A4	220	200	4000002274	**44,15**
DS 1 - M20 x 280 - A4	240	220	4000002275	**45,90**
DS 1 - M20 x 300 - A4	260	240	4000002276	**48,20**
DS 1 - M24 x 105 - A4	60	-	4000002277	**54,70**
DS 1 - M24 x 125 - A4	80	-	4000002278	**54,70**
DS 1 - M24 x 145 - A4	100	-	4000002279	**54,70**
DS 1 - M24 x 165 - A4	120	-	4000002280	**54,70**
DS 1 - M24 x 185 - A4	140	-	4000002281	**58,40**
DS 1 - M24 x 205 - A4	160	-	4000002282	**58,40**
DS 1 - M24 x 225 - A4	180	-	4000002283	**58,40**
DS 1 - M24 x 245 - A4	200	-	4000002284	**60,80**
DS 1 - M24 x 265 - A4	220	-	4000002285	**63,35**
DS 1 - M24 x 285 - A4	240	-	4000002286	**65,75**
DS 1 - M24 x 305 - A4	260	-	4000002287	**68,95**

① Druckschrauben für größere Wandabstände auf Anfrage

Halfen Horizontalanker

(Druckschrauben)

DS 3 — 050

Halfen Zug-/ Druckhülse zum Einbetonieren in Fassadenplatten

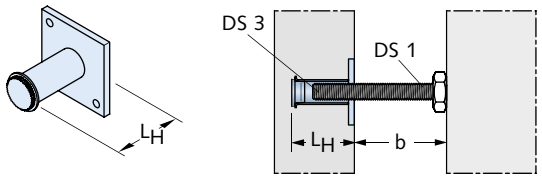

Artikelbezeichnung	Hülsenlänge L_H [mm]	Bestell-Nr.	Preis [EUR/ Stück]
Ausführung: A4/L4 gemäß Tabelle, Seite 15			
DS 3 - M10 - A4	63	4000200087	**13,95**
DS 3 - M12 - A4	64	4000200088	**14,30**
DS 3 - M16 - A4	70	4000200089	**15,70**
DS 3 - M20 - A4	77	4000200090	**25,55**
DS 3 - M24 - A4	80	4000200091	**30,15**

DS 8 — 050

Druckplatte mit Mutter

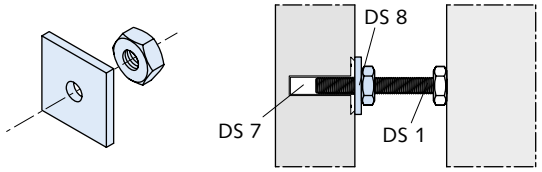

Artikelbezeichnung	Bestell-Nr.	Preis [EUR/ Stück]
Ausführung: A4 gemäß Tabelle, Seite 15		
DS 8 - M10 - A4	60000820	**4,25**
DS 8 - M12 - A4	60000821	**4,35**
DS 8 - M16 - A4	60000822	**4,35**
DS 8 - M20 - A4	60000823	**9,80**

DS 7 — 050

Hülse zum Einbetonieren oder nachträglichen Einsetzen in Fassadenplatten

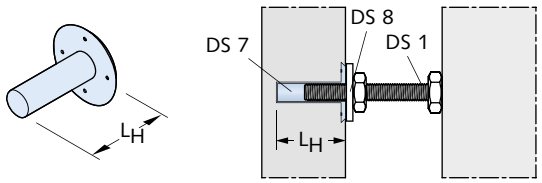

Artikelbezeichnung	Hülsenlänge L_H [mm]	Bestell-Nr.	Preis [EUR/ Stück]
Ausführung: Kunststoff			
DS 7 - M10	70	3000023352	**1,15**
DS 7 - M12	70	3000023353	**1,30**
DS 7 - M16	80	3000020832	**1,35**
DS 7 - M20	80	3000020833	**1,35**

DS 13 — 050

Halfen Druckschraube mit Zug-/Druckhülse, bestehend aus DS 1 und DS 3
typengeprüft

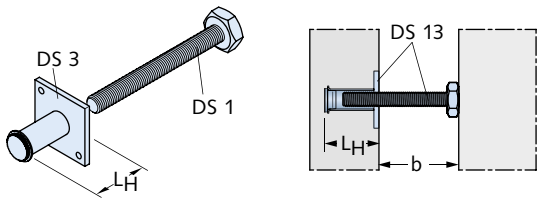

Artikelbezeichnung Gewinde M	Wandabstand b [mm] ①	Bestell-Nr.	Preis [EUR/ Stück]
Ausführung: A4/L4 gemäß Tabelle, Seite 15			
DS 13 - 10 -	**60 - A4**	60000824	**23,05**
DS 13 - 10 -	**80 - A4**	60000825	**23,05**
DS 13 - 10 -	**100 - A4**	60000826	**23,05**
DS 13 - 10 -	**120 - A4**	60000827	**23,05**
DS 13 - 10 -	**140 - A4**	60000828	**24,00**
DS 13 - 10 -	**160 - A4**	60000829	**24,00**
DS 13 - 10 -	**180 - A4**	60000830	**24,00**
DS 13 - 12 -	**40 - A4**	60000831	**24,95**
DS 13 - 12 -	**60 - A4**	60000832	**24,95**
DS 13 - 12 -	**80 - A4**	60000833	**24,95**
DS 13 - 12 -	**100 - A4**	60000834	**24,95**
DS 13 - 12 -	**120 - A4**	60000835	**24,95**
DS 13 - 12 -	**140 - A4**	60000836	**25,70**
DS 13 - 12 -	**160 - A4**	60000837	**25,70**
DS 13 - 12 -	**180 - A4**	60000838	**25,70**
DS 13 - 12 -	**200 - A4**	60000839	**27,30**
DS 13 - 16 -	**60 - A4**	60000840	**32,55**
DS 13 - 16 -	**80 - A4**	60000841	**32,55**
DS 13 - 16 -	**100 - A4**	60000842	**32,55**
DS 13 - 16 -	**120 - A4**	60000843	**32,55**
DS 13 - 16 -	**140 - A4**	60000844	**33,45**
DS 13 - 16 -	**160 - A4**	60000845	**33,45**
DS 13 - 16 -	**180 - A4**	60000846	**33,45**
DS 13 - 16 -	**200 - A4**	60000847	**34,85**
DS 13 - 16 -	**220 - A4**	60000848	**39,35**
DS 13 - 16 -	**240 - A4**	60000849	**40,35**
DS 13 - 20 -	**60 - A4**	60000850	**55,05**
DS 13 - 20 -	**80 - A4**	60000851	**55,05**
DS 13 - 20 -	**100 - A4**	60000852	**55,05**
DS 13 - 20 -	**120 - A4**	60000853	**55,05**
DS 13 - 20 -	**140 - A4**	60000854	**58,05**
DS 13 - 20 -	**160 - A4**	60000855	**58,05**
DS 13 - 20 -	**180 - A4**	60000856	**58,05**
DS 13 - 20 -	**200 - A4**	60000857	**59,35**
DS 13 - 20 -	**220 - A4**	60000858	**69,70**
DS 13 - 20 -	**240 - A4**	60000859	**71,45**

Andere Abmessungen auf Anfrage.

Halfen Horizontalanker

(Druckschrauben)

Artikelbezeichnung Gewinde M	Wandabstand b [mm] ①	Bestell-Nr.	Preis [EUR/ Stück]
Ausführung: A4/L4 gemäß Tabelle, Seite 15			
DS 13 - 24 -	100 - A4	60000860	**84,75**
DS 13 - 24 -	120 - A4	60000861	**84,75**
DS 13 - 24 -	140 - A4	60000862	**88,55**
DS 13 - 24 -	160 - A4	60000863	**88,55**
DS 13 - 24 -	180 - A4	60000864	**88,55**
DS 13 - 24 -	200 - A4	60000865	**90,90**
DS 13 - 24 -	220 - A4	60000866	**93,45**
DS 13 - 24 -	240 - A4	60000867	**95,85**

① Druckschrauben für größere Wandabstände auf Anfrage

DS 18 050

Halfen Druckschraube mit Platte + Mutter, bestehend aus DS 1 und DS 8

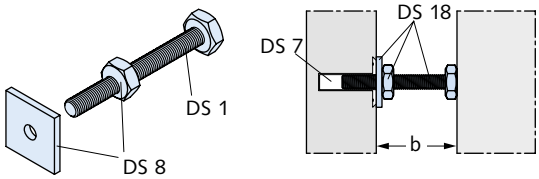

Artikelbezeichnung Gewinde M	Wandabstand b [mm]	Bestell-Nr.	Preis [EUR/ Stück]
Ausführung: A4 gemäß Tabelle, Seite 15			
DS 18 - 10 -	60 - A4	60000875	**13,30**
DS 18 - 10 -	80 - A4	60000876	**13,30**
DS 18 - 10 -	100 - A4	60002592	**13,30**
DS 18 - 10 -	120 - A4	60002593	**14,20**
DS 18 - 12 -	80 - A4	60002594	**15,00**
DS 18 - 12 -	100 - A4	60002607	**15,00**
DS 18 - 12 -	120 - A4	60000877	**15,65**
DS 18 - 12 -	140 - A4	60000878	**15,65**
DS 18 - 12 -	160 - A4	60000879	**15,65**
DS 18 - 12 -	180 - A4	60002595	**17,25**
DS 18 - 16 -	40 - A4	60000880	**21,20**
DS 18 - 16 -	60 - A4	60000881	**21,20**
DS 18 - 16 -	80 - A4	60000882	**21,20**
DS 18 - 16 -	100 - A4	60000883	**21,20**
DS 18 - 16 -	120 - A4	60000884	**22,00**
DS 18 - 16 -	140 - A4	60000885	**22,00**
DS 18 - 16 -	160 - A4	60000886	**22,00**
DS 18 - 16 -	180 - A4	60000887	**23,40**
DS 18 - 16 -	200 - A4	60000888	**27,90**
DS 18 - 16 -	220 - A4	60002596	**28,95**
DS 18 - 16 -	240 - A4	60000889	**28,95**
DS 18 - 20 -	60 - A4	60002597	**39,40**
DS 18 - 20 -	80 - A4	60002598	**39,40**
DS 18 - 20 -	100 - A4	60002599	**39,40**
DS 18 - 20 -	120 - A4	60002601	**42,40**
DS 18 - 20 -	140 - A4	60002602	**42,40**
DS 18 - 20 -	160 - A4	60002603	**42,40**
DS 18 - 20 -	180 - A4	60002604	**43,70**
DS 18 - 20 -	200 - A4	60002605	**53,95**
DS 18 - 20 -	220 - A4	60000890	**55,75**

Halfen Horizontalanker

(Druckschrauben)

DS 2 — 050

Halfen Druckschraube mit Schlitz
Zur Anwendung mit DS 5

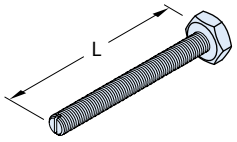

Artikelbezeichnung Ø x L [mm]	passend zu DS 25 b [mm]	Bestell-Nr.	Preis [EUR/ Stück]
Ausführung: A4 gemäß Tabelle, Seite 15			
DS 2 - M12 x 192 - A4	160	1000002068	**15,20**

① Hinweis:
Druckschraube DS 2 für andere Durchmesser und / oder größere Wandstände auf Anfrage.

DS 5 — 050

Halfen Druckhülse zum Einbetonieren in Fassadenplatten

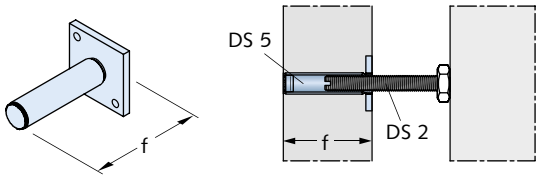

Artikelbezeichnung Gewinde/Hülsenlänge f [mm]	Bestell-Nr.	Preis [EUR/ Stück]
Ausführung: A4/L4 gemäß Tabelle, Seite 15		
DS 5 - 1 - A4 - f = ①	6100000031	**auf Anfrage**

① Hinweis:
Fertigung erfolgt nach Bestell-Angaben mit Maß f [mm] = Fertigteildicke = Hülsenlänge
= Konfigurations- bzw. Sonderartikel, bei Bestellung bitte Artikelbezeichnung angeben.

Halfen Horizontalanker

(Luftspalt-Drehanker, Verstiftungen)

LD 050

Luftspalt-Drehanker
bestehend aus: Drehanker-Lasche und Fixierschraube
Separat bestellen:
Halfenschraube + U-Scheibe, Halfenschiene, Druck-/Zugschraube DS 13
Bei Verwendung mit DS 13 M10 U-Scheibe M10 DIN 9021 separat bestellen

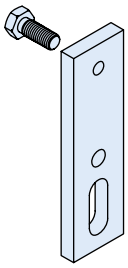

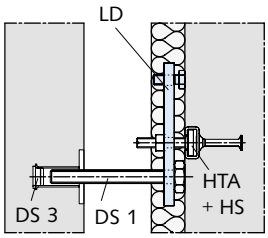

Artikelbezeichnung Laststufe (Zug) [kN]	passende Halfenschraube (separat bestellen)	Bestell-Nr.	Preis [EUR/ Stück]
Ausführung: A4/L4 gemäß Tabelle, Seite 15			
LD - 2,0	HS 28/15-A4-70-M10x40	60000891	**31,65**
LD - 3,5	HS 38/17-A4-50-M12x50	60000892	**45,90**
LD - 6,0	HS 50/30-A4-50-M16x60	60000893	**85,40**

LD Zubehör US DIN 9021 053

Unterlegscheibe
notwendig bei Verwendung von LD mit Druckschraube M10

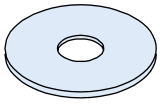

Artikelbezeichnung	Bestell-Nr.	Preis [EUR/100 St.]
Ausführung: A4 gemäß Tabelle, Seite 15		
US M10 A4 DIN 9021	3000020543	**78,05**

LD-A 050

Luftspalt-Drehanker
bestehend aus: Klemmgabel
Separat bestellen:
Halfenschraube, U-Scheibe, Halfenschiene, Druck-/Zugschraube DS 13

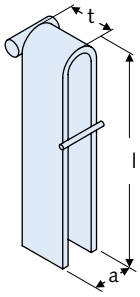

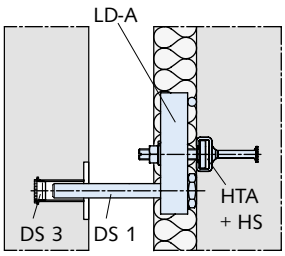

Artikelbezeichnung Laststufe (Zug) [kN]	Druck-schrau-be	Maß a [mm]	Maß t [mm]	Maß l [mm]	Bestell-Nr.	Preis [EUR/ Stück]
Ausführung: A4 gemäß Tabelle, Seite 15						
LD-A - 1,8 - 12	M12	21	22	130	4000200105	**25,75**
LD-A - 1,8 - 16	M16	25	22	130	4000200754	**26,15**
LD-A - 3,5 - 12	M12	21	30	135	4000200106	**33,25**
LD-A - 3,5 - 16	M16	25	30	135	4000200107	**33,55**
LD-A - 3,5 - 20	M20	29	30	135	4000200108	**34,45**
LD-A - 6,0 - 16	M16	27	35	135	4000200755	**53,45**
LD-A - 6,0 - 20	M20	31	35	135	4000200109	**55,15**

HFV-1 050

Ovalhülse

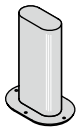

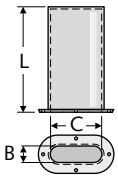

Artikelbezeichnung Laststufe [kN]	Maße B/C/L [mm]	Bestell-Nr.	Preis [EUR/ Stück]
Ausführung: Kunststoff			
HFV-1 - 2,5	18/44/100	3000020834	**1,75**
HFV-1 - 5,0	22/47/100	3000020835	**1,80**

Halfen Horizontalanker

(Verstiftungen)

HFV-2 050

Langlochplatte mit Bewehrung

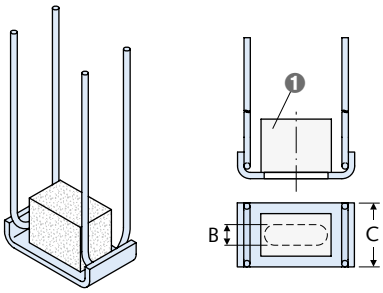

1 Styropor®

Artikelbezeichnung Laststufe [kN]	Maße B/C [mm]	Bestell-Nr.	Preis [EUR/ Stück]
Ausführung: A4 gemäß Tabelle, Seite 15			
HFV-2 - 2,5 - A4	17/50	1000203002	**41,40**
HFV-2 - 5,0 - A4	21/60	1000203003	**41,65**

HFV-3 050

Loser Dorn

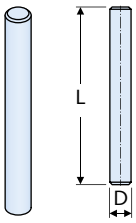

Artikelbezeichnung Laststufe [kN]	Maß L [mm]	Maß D [mm]	Bestell-Nr.	Preis [EUR/ Stück]
Ausführung: A4 gemäß Tabelle, Seite 15				
HFV-3 - 2,5 - A4	170	16	4000003834	**13,30**
HFV-3 - 5,0 - A4	170	20	4000003835	**22,10**

HFV-4 050

HFV-4

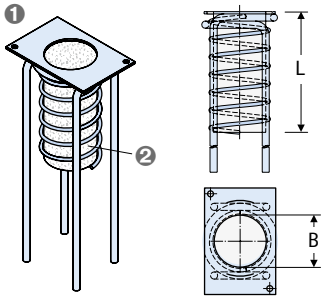

1 Mörtelhülse
2 Styropor®

Artikelbezeichnung Laststufe [kN]	Maße B/L [mm]	Bestell-Nr.	Preis [EUR/ Stück]
Ausführung: A4 gemäß Tabelle, Seite 15			
HFV-4 - 2,5/5,0 - A4	44/100	1000200845	**45,20**

HFV-5 050

Passhülse

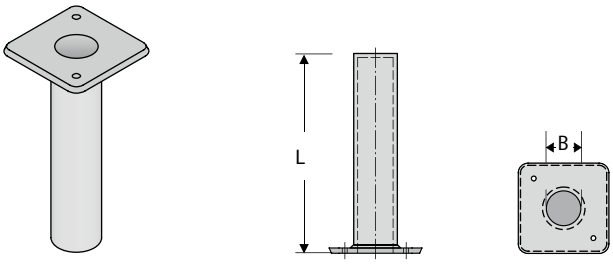

Artikelbezeichnung Laststufe [kN]	Maße B/L [mm]	Bestell-Nr.	Preis [EUR/ Stück]
Ausführung: Kunststoff			
HFV-5 - 2,5	16,5/100	3000020836	**1,60**
HFV-5 - 5,0	20,5/100	3000020837	**1,80**

HFV-7 050

Fester Dorn mit Bewehrung

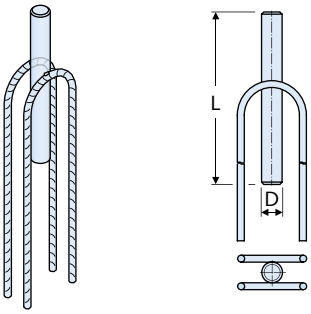

Artikelbezeichnung Laststufe [kN]	Maß D [mm]	Bestell-Nr.	Preis [EUR/ Stück]
Ausführung: A4 gemäß Tabelle, Seite 15			
HFV-7 - 2,5 - A4	16	1000203007	**34,10**
HFV-7 - 5,0 - A4	20	1000200846	**39,75**

HFV-8 050

Passhülse mit Bewehrung

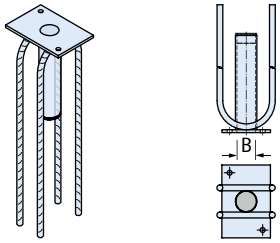

Artikelbezeichnung Laststufe [kN]	Maß B [mm]	Bestell-Nr.	Preis [EUR/ Stück]
Ausführung: A4 gemäß Tabelle, Seite 15			
HFV-8 - 2,5 - A4	17	1000200847	**35,05**
HFV-8 - 5,0 - A4	21	1000200848	**38,10**

Halfen Horizontalanker

(Verstiftungen, Spannverbindung)

HFV-9 050

Mörtelhülse

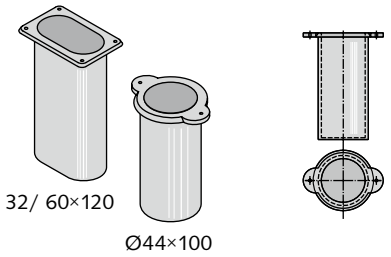

Artikelbezeichnung	Bestell-Nr.	Preis [EUR/ Stück]
Ausführung: Kunststoff		
HFV-9 - 44 x 100	3000020839	**2,55**
HFV-9 - 32/60 x 120 oval	3000020840	**2,55**

HFV-B 050

Spirale 60 x 80 mm für Fassadenplatten-Verstiftungen

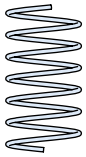

Artikelbezeichnung	Bestell-Nr.	Preis [EUR/ Stück]
Ausführung: WB gemäß Tabelle, Seite 15 (ohne Korrosionsschutz)		
HFV-B - WB	7000200223	**1,15**
Ausführung: A4 gemäß Tabelle, Seite 15		
HFV-B - A4	7000200224	**5,65**

HFV-K 050

Kappe für HFV-3 bei Verwendung von HFV-1

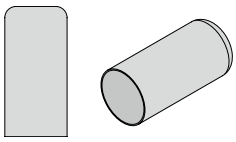

Artikelbezeichnung	Laststufe [kN]	Bestell-Nr.	Preis [EUR/ Stück]
Ausführung: Kunststoff			
HFV-K	2,5 - KS	1000203008	**auf Anfrage**
HFV-K	5,0 - KS	1000203009	**auf Anfrage**

SPV 050

Halfen Spannverbindung
Hinweis: Halfenschienen separat bestellen

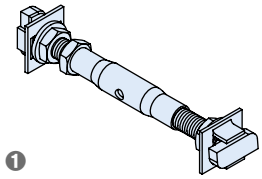

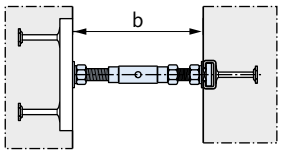

1 Lieferumfang: Spannhülse, 2 Halfenschrauben (Rechts- und Linksgewinde),
3 Flachmuttern, 2 U-Scheiben und 2 Sicherungsscheiben SIC

Artikelbezeichnung	Laststufe [kN]	Wandabstand b [mm]	Bestell-Nr.	Preis [EUR/ Stück]
Ausführung: A4 gemäß Tabelle, Seite 15				
SPV -	**5,0 -**	100	1000202993	**54,20**
SPV -	**5,0 -**	120	1000202994	**54,70**
SPV -	**5,0 -**	140	1000202995	**56,35**
SPV -	**5,0 -**	160	1000202996	**56,80**
SPV -	**5,0 -**	180	1000200833	**57,65**
SPV -	**5,0 -**	200	1000200834	**58,05**
SPV -	**7,0 -**	100	1000200835	**75,45**
SPV -	**7,0 -**	120	1000202997	**76,70**
SPV -	**7,0 -**	140	1000200836	**76,85**
SPV -	**7,0 -**	160	1000200837	**79,75**
SPV -	**7,0 -**	180	1000202998	**81,55**
SPV -	**7,0 -**	200	1000200838	**83,30**
SPV -	**10,0 -**	140	1000202999	**120,60**
SPV -	**10,0 -**	160	1000203000	**122,55**
SPV -	**10,0 -**	180	1000203001	**124,00**
SPV -	**10,0 -**	200	1000200839	**125,80**

Halfen Horizontalanker

(Windanker)

WDK 050

Windanker mit Verbundanker M10

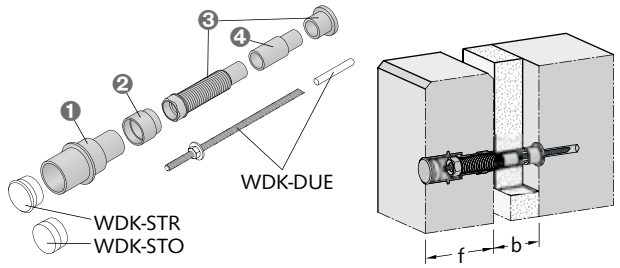

❶ Einbauteil WDK-E
❷ Einbauteil-Verlängerung WDK-E-3,0 VRL
❸ Montageteil WDK-M
❹ Montageteil-Verlängerung WDK-M-3,0 VRL

Artikelbezeichnung Laststufe [kN]	für f [mm]	für b von/bis [mm]	Bestell-Nr.	Preis [EUR/ Stück]
Ausführung: Glasfaserverstärkter Kunststoff (GFK)				
Einbauteil				
WDK - E 3,0 - 100	100		610000149	**6,50**
WDK - E 3,0 - 120	120		610000149	**7,85**
Einbauteil-Verlängerung				
WDK - E - 3,0 - VRL 20		+20	610000149	**1,60**
Montageteil				
WDK - M - 100	100	20/60	610000149	**4,20**
WDK - M - 120	120	20/40	610000149	**4,20**
Montageteil-Verlängerung				
WDK - M 3,0 - VRL 40		+40	610000149	**1,60**

WDK Zubehör 053

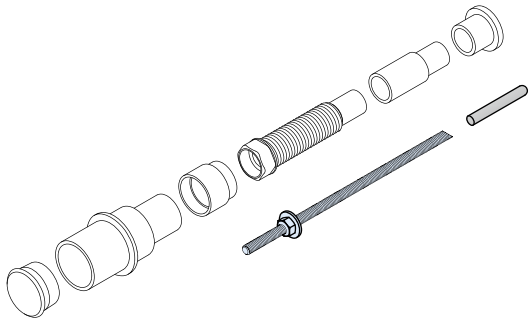

Artikelbezeichnung Laststufe [kN]		für f [mm]	für b von/bis [mm]	Bestell-Nr.	Preis [EUR/ Stück]
Ausführung: A4 gemäß Tabelle, Seite 15					
Ankerstange und Mörtelpatrone					
WDK - DUE	**3,0 - 100-20/60-A4**	100	20/60	60001276	**17,10**
WDK - DUE	**3,0 - 100-20/60-A4**	120	0/40	60001276	**17,10**
WDK - DUE	**3,0 - 100-70/100-A4**	100	70/100	60001277	**20,05**
WDK - DUE	**3,0 - 100-70/100-A4**	120	50/80	60001277	**20,05**
WDK - DUE	**3,0 - 100-110/140-A4**	100	110/140	60001278	**21,00**
WDK - DUE	**3,0 - 100-110/140-A4**	120	90/120	60001278	**21,00**
WDK - DUE	**3,0 - 100-150/180-A4**	100	150/180	60001279	**23,15**
WDK - DUE	**3,0 - 100-150/180-A4**	120	130/160	60001279	**23,15**

WDK Zubehör 050

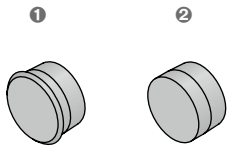

❶ mit Rand
❷ ohne Rand

Artikelbezeichnung		Bestell-Nr.	Preis [EUR/ Stück]
Ausführung: Kunststoff			
WDK-STR	**Stopfen mit Rand**	7000002023	**1,30**
WDK-STO	**Stopfen ohne Rand**	7000002024	**1,20**

Halfen Horizontalanker

(Windanker, Universallaschen)

WDI 050

Windanker mit Injektionsanker M12

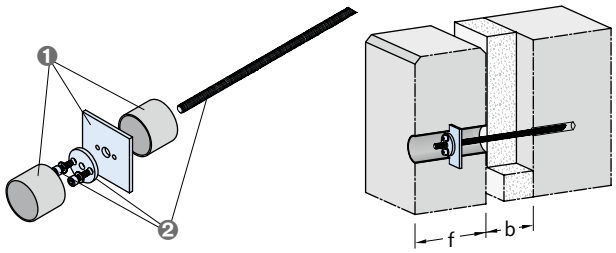

❶ Einbauteil WDI-7,0-E
❷ Montageteil WDI-7,0-M

Ausführung: A4 gemäß Tabelle, Seite 15 — Preise: auf Anfrage.

Unser gesamtes Produkt- & Serviceportfolio finden Sie in unserem **Produktprogramm.**

WDI Zubehör 050

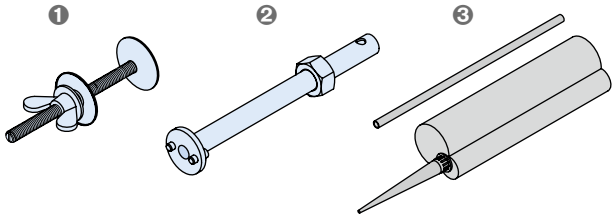

❶ Halterung WDI-Z2
❷ Setzwerkzeug WDI-Z4
❸ WDI Mörtelset

Artikelbezeichnung	Beschreibung	Bestell-Nr.	Preis [EUR/ Stück]
Ausführung: gemäß Katalog			
WDI - Z2	Halterung	1000200850	**76,10**
WDI - Z4	Setzwerkzeug	1000200851	**61,15**
WDI - Mörtelset	für ca. 30 Bohrlöcher	60000987	**40,25**

ULZ 053

Universallasche mit verzahnter Gegenplatte ①

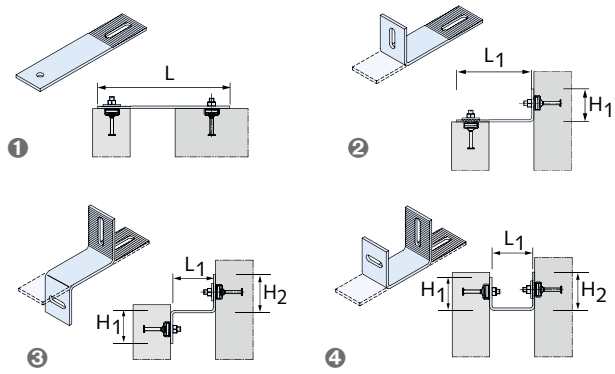

❶ Flach
❷ L-Winkel
❸ Z-Winkel
❹ U-Winkel

Ausführung: A4 gemäß Tabelle, Seite 15 — Preise: auf Anfrage.

Unser gesamtes Produkt- & Serviceportfolio finden Sie in unserem **Produktprogramm.**

Halfen Horizontalanker

(Verankerungslaschen)

HKZ 053

Halfen Verankerungslasche mit verzahnter Gegenplatte ①

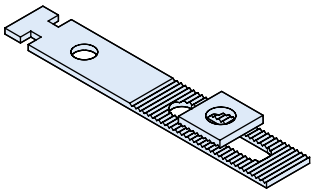

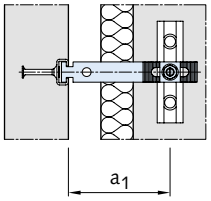

Artikelbezeichnung	Maß a_1 [mm]	Bestell-Nr.	Preis [EUR/ Stück]
Ausführung: GV gemäß Tabelle, Seite 15			
HKZ 28/15 -	50 - GV	60000904	**10,25**
HKZ 28/15 -	75 - GV	60000905	**10,40**
HKZ 28/15 -	100 - GV	60000906	**10,45**
HKZ 28/15 -	125 - GV	60000907	**10,50**
HKZ 28/15 -	150 - GV	60000908	**11,15**
HKZ 28/15 -	175 - GV	60000909	**11,25**
HKZ 28/15 -	200 - GV	60000910	**11,30**
HKZ 38/17 -	75 - GV	60000922	**11,95**
HKZ 38/17 -	100 - GV	60000923	**12,10**
HKZ 38/17 -	125 - GV	60000924	**12,20**
HKZ 38/17 -	150 - GV	60000925	**12,45**
HKZ 38/17 -	175 - GV	60000926	**12,60**
HKZ 38/17 -	200 - GV	60000927	**12,65**
Ausführung: A4 gemäß Tabelle, Seite 15			
HKZ 28/15 -	50 - A4	60000897	**18,10**
HKZ 28/15 -	75 - A4	60000898	**18,65**
HKZ 28/15 -	100 - A4	60000899	**19,20**
HKZ 28/15 -	125 - A4	60000900	**19,95**
HKZ 28/15 -	150 - A4	60000901	**20,35**
HKZ 28/15 -	175 - A4	60000902	**21,10**
HKZ 28/15 -	200 - A4	60000903	**21,50**
HKZ 28/15 -	225 - A4	60000911	**22,30**
HKZ 28/15 -	250 - A4	60000912	**23,45**
HKZ 38/17 -	75 - A4	60000915	**22,10**
HKZ 38/17 -	100 - A4	60000916	**22,85**
HKZ 38/17 -	125 - A4	60000917	**24,05**
HKZ 38/17 -	150 - A4	60000918	**24,65**
HKZ 38/17 -	175 - A4	60000919	**25,65**
HKZ 38/17 -	200 - A4	60000920	**26,40**
HKZ 38/17 -	225 - A4	60000928	**29,60**
HKZ 38/17 -	250 - A4	60000929	**32,55**
HKZ 38/17 -	275 - A4	60000930	**36,20**
HKZ 38/17 -	300 - A4	60000931	**39,05**

① Halfenschraube und Halfenschiene separat bestellen
Andere Abmessungen auf Anfrage.

HKZ-GF 053

Halfen Verankerungslasche mit verzahnter Gegenplatte ①

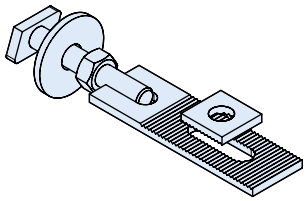

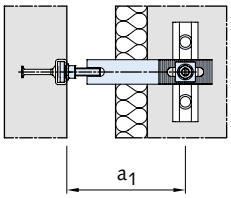

Artikelbezeichnung	Maß a_1 [mm]	Bestell-Nr.	Preis [EUR/ Stück]
Ausführung: GV gemäß Tabelle, Seite 15			
HKZ-GF 28/15 -	75 - GV	60000946	**17,95**
HKZ-GF 28/15 -	100 - GV	60000947	**18,10**
HKZ-GF 28/15 -	150 - GV	60000948	**18,35**
HKZ-GF 28/15 -	175 - GV	60000949	**18,55**
HKZ-GF 38/17 -	100 - GV	60000958	**21,00**
HKZ-GF 38/17 -	125 - GV	60000959	**21,15**
HKZ-GF 38/17 -	150 - GV	60000960	**21,35**
HKZ-GF 38/17 -	175 - GV	60000961	**21,75**
Ausführung: A4 gemäß Tabelle, Seite 15			
HKZ-GF 28/15 -	75 - A4	60000941	**35,20**
HKZ-GF 28/15 -	100 - A4	60000942	**35,90**
HKZ-GF 28/15 -	125 - A4	60000943	**36,65**
HKZ-GF 28/15 -	150 - A4	60000944	**37,60**
HKZ-GF 28/15 -	175 - A4	60000945	**38,05**
HKZ-GF 38/17 -	100 - A4	60000953	**47,30**
HKZ-GF 38/17 -	125 - A4	60000954	**47,40**
HKZ-GF 38/17 -	150 - A4	60000955	**49,15**
HKZ-GF 38/17 -	175 - A4	60000956	**49,55**
HKZ-GF 38/17 -	200 - A4 ②	60000962	**57,60**
HKZ-GF 38/17 -	225 - A4 ②	60000963	**58,90**
HKZ-GF 38/17 -	250 - A4 ②	60000964	**59,95**

① Halfenschraube und Halfenschiene separat bestellen
② Eingeschränkte Druckkraft

Halfen Horizontalanker, Halfen Winkelplattenanker

(Verankerungslaschen)

HKZ-GU 053

Halfen Verankerungslasche mit verzahnter Gegenplatte ①

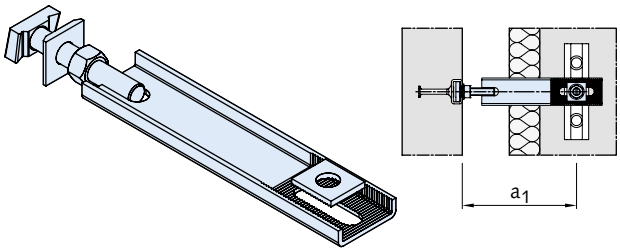

Artikelbezeichnung	Maß a_1 [mm]	Bestell-Nr.	Preis [EUR/ Stück]
Ausführung: GV gemäß Tabelle, Seite 15			
HKZ-GU 38/17 -	200 - GV	60000968	**24,95**
HKZ-GU 38/17 -	225 - GV	60000969	**24,95**
HKZ-GU 38/17 -	250 - GV	60000970	**25,20**
HKZ-GU 50/30 -	200 - GV	60000978	**32,25**
HKZ-GU 50/30 -	225 - GV	60000979	**32,75**
HKZ-GU 50/30 -	250 - GV	60000980	**33,40**
HKZ-GU 50/30 -	275 - GV	60000981	**33,55**
HKZ-GU 50/30 -	300 - GV	60000982	**33,80**
Ausführung: A4 gemäß Tabelle, Seite 15			
HKZ-GU 38/17 -	200 - A4	60000965	**56,40**
HKZ-GU 38/17 -	225 - A4	60000966	**58,30**
HKZ-GU 38/17 -	250 - A4	60000967	**59,90**
HKZ-GU 50/30 -	200 - A4	60000973	**79,30**
HKZ-GU 50/30 -	225 - A4	60000974	**80,70**
HKZ-GU 50/30 -	250 - A4	60000975	**82,05**
HKZ-GU 50/30 -	275 - A4	60000976	**83,90**
HKZ-GU 50/30 -	300 - A4	60000977	**85,80**

① Halfenschraube und Halfenschiene separat bestellen

WPA-A/B 050

Halfen Winkelplattenanker

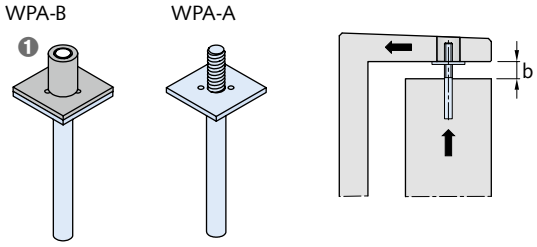

❶ elastische Umhüllung und elastomere Auflage

Artikelbezeichnung	Maß b von/bis [mm]	Laststufe F_v [kN]	Bestell-Nr.	Preis [EUR/ Stück]
Ausführung: A4 gemäß Tabelle, Seite 15				
WPA - A - 5,0 -	**20/80**	5,0	60000808	**89,40**
WPA - A - 8,0 -	**20/80**	8,0	60000809	**102,85**
WPA - A - 11,5 -	**30/80**	11,5	60000810	**128,70**
WPA - A - 16,0 -	**30/80**	16,0	60000811	**157,60**
WPA - A - 22,0 -	**40/80**	22,0	60000812	**214,45**
WPA - A - 34,0 -	**40/80**	34,0	60000813	**261,70**
WPA - B - 5,0 -	**20/80**	5,0	60000814	**93,70**
WPA - B - 8,0 -	**20/80**	8,0	60000815	**107,35**
WPA - B - 11,5 -	**30/80**	11,5	60000816	**133,70**
WPA - B - 16,0 -	**30/80**	16,0	60000817	**163,00**
WPA - B - 22,0 -	**40/80**	22,0	60000818	**220,05**
WPA - B - 34,0 -	**40/80**	34,0	60000819	**268,00**

Halfen Brüstungsplattenanker

BRA-N 050

Halfen Brüstungsanker
Normal-Ausführung ohne Höhenjustierschraube
typengeprüft
Erforderliches Montagezubehör: BRA-M1

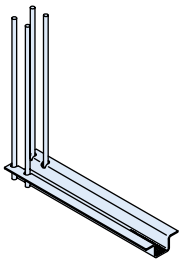

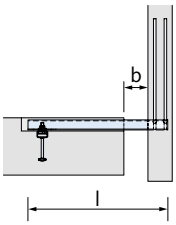

Artikelbezeichnung Grundmaß b*) von/bis [mm]	Profil-länge l	Material	Bestell-Nr.	Preis [EUR/ Stück]
Ausführung: L4 gemäß Tabelle, Seite 15				
BRA - N 1 - 0/120	400	L4	1000004370	**74,95**
BRA - N 1 - 0/170	450	L4	1000004371	**80,45**
BRA - N 1 - 0/220	500	L4	1000004372	**85,65**
BRA - N 2 - 0/160	450	L4	1000004376	**86,80**
BRA - N 2 - 0/210	500	L4	1000004377	**92,90**
BRA - N 2 - 0/260	550	L4	1000004378	**98,90**
BRA - N 3 - 0/180	500	L4	1000004383	**122,80**
BRA - N 3 - 0/230	550	L4	1000004384	**131,50**
BRA - N 3 - 0/280	600	L4	1000004385	**140,30**
BRA - N 4 - 0/220	550	L4	1000004390	**162,10**
BRA - N 4 - 0/270	600	L4	1000004391	**173,05**
BRA - N 4 - 0/320	650	L4	1000004392	**184,10**
BRA - N 5 - 0/220	550	L4	1000004398	**199,70**
BRA - N 5 - 0/270	600	L4	1000004399	**212,85**
BRA - N 5 - 0/320	650	L4	1000004400	**226,15**
BRA - N 6 - 0/260	600	L4	1000004405	**243,40**
BRA - N 6 - 0/310	650	L4	1000205072	**259,00**
BRA - N 6 - 0/360	700	L4	1000004407	**274,90**
BRA - N 7 - 0/280	650	L4	1000004413	**313,80**
BRA - N 7 - 0/330	700	L4	1000004414	**334,25**
BRA - N 7 - 0/380	750	L4	1000209581	**354,90**
BRA - N 8 - 0/320	700	L4	1000004420	**392,20**
BRA - N 8 - 0/370	750	L4	1000004421	**416,95**
BRA - N 8 - 0/420	800	L4	1000004423	**441,65**

*) Grundmaß b bei Bestellung bitte in glatten 10 mm-Beträgen angeben, z.B. 40 mm

BRA-A 050

Halfen Brüstungsanker
Attika-Ausführung ohne Höhenjustierschraube
typengeprüft
Erforderliches Montagezubehör: BRA-M1

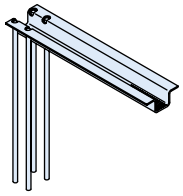

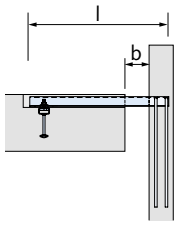

Artikelbezeichnung Grundmaß b*) von/bis [mm]	Profil-länge l	Material	Bestell-Nr.	Preis [EUR/ Stück]
Ausführung: L4 gemäß Tabelle, Seite 15				
BRA - A 1 - 0/120	400	L4	1000004323	**74,95**
BRA - A 1 - 0/170	450	L4	1000004324	**80,45**
BRA - A 1 - 0/220	500	L4	1000004325	**85,65**
BRA - A 2 - 0/160	450	L4	1000004329	**86,80**
BRA - A 2 - 0/210	500	L4	100000430	**92,90**
BRA - A 2 - 0/260	550	L4	1000004331	**98,90**
BRA - A 3 - 0/180	500	L4	1000004334	**122,80**
BRA - A 3 - 0/230	550	L4	1000004335	**131,50**
BRA - A 3 - 0/280	600	L4	1000004336	**140,30**
BRA - A 4 - 0/220	550	L4	1000004340	**162,10**
BRA - A 4 - 0/270	600	L4	1000004341	**173,05**
BRA - A 4 - 0/320	650	L4	1000004342	**184,10**
BRA - A 5 - 0/220	550	L4	1000209583	**199,70**
BRA - A 5 - 0/270	600	L4	1000004348	**212,85**
BRA - A 5 - 0/320	650	L4	1000209582	**226,15**
BRA - A 7 - 0/280	650	L4	1000004359	**313,80**
BRA - A 7 - 0/330	700	L4	1000004362	**334,25**
BRA - A 7 - 0/380	750	L4	1000004364	**354,90**
BRA - A 8 - 0/320	700	L4	1000004366	**392,20**
BRA - A 8 - 0/520	900	L4	1000004369	**441,65**

*) Grundmaß b bei Bestellung bitte in glatten 10 mm-Beträgen angeben, z.B. 40 mm

Halfen Brüstungsplattenanker

BRA-NJ 050

Halfen Brüstungsanker,
Normalausführung, justierbar
typengeprüft
Erforderliches Montagezubehör: BRA-M1 und BRA-M2

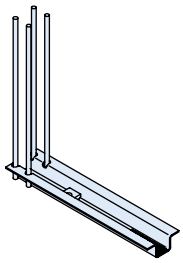

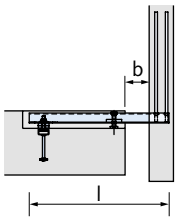

Artikelbezeichnung Grundmaß b*) von/bis [mm]	Profil-länge l	Material	Bestell-Nr.	Preis [EUR/ Stück]
Ausführung: L4 gemäß Tabelle, Seite 15				
BRA - NJ 1 0/120	400	L4	1000004448	**93,20**
BRA - NJ 1 0/170	450	L4	1000004449	**98,55**
BRA - NJ 1 0/220	500	L4	1000209569	**103,80**
BRA - NJ 2 0/160	450	L4	1000209568	**105,35**
BRA - NJ 2 0/210	500	L4	1000004452	**111,25**
BRA - NJ 2 0/260	550	L4	1000004453	**117,20**
BRA - NJ 3 0/180	500	L4	1000004454	**145,30**
BRA - NJ 3 0/230	550	L4	1000209567	**154,15**
BRA - NJ 3 0/280	600	L4	1000004456	**163,00**
BRA - NJ 4 0/220	550	L4	1000004457	**193,05**
BRA - NJ 4 0/270	600	L4	1000004458	**204,15**
BRA - NJ 4 0/320	650	L4	1000004459	**215,10**
BRA - NJ 5 0/220	550	L4	1000004460	**218,05**
BRA - NJ 5 0/270	600	L4	1000004461	**231,30**
BRA - NJ 5 0/320	650	L4	1000004462	**244,45**
BRA - NJ 6 0/260	600	L4	1000209566	**271,75**
BRA - NJ 6 0/310	650	L4	1000209565	**287,45**
BRA - NJ 6 0/360	700	L4	1000004465	**303,15**
BRA - NJ 7 0/280	650	L4	1000209564	**352,95**
BRA - NJ 7 0/330	700	L4	1000004467	**373,75**
BRA - NJ 7 0/380	750	L4	1000209563	**394,25**
BRA - NJ 8 0/320	700	L4	1000004469	**447,45**
BRA - NJ 8 0/420	800	L4	1000209562	**497,10**

*) Grundmaß b bei Bestellung bitte in glatten 10 mm-Beträgen angeben, z.B. 40 mm

BRA-AJ 050

Halfen Brüstungsanker,
Attikaausführung, justierbar
typengeprüft
Erforderliches Montagezubehör: BRA-M1 und BRA-M2

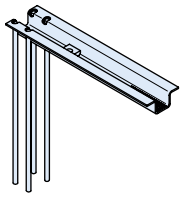

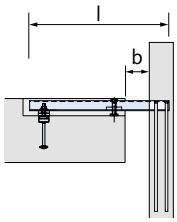

Artikelbezeichnung Grundmaß b*) von/bis [mm]	Profil-länge l	Material	Bestell-Nr.	Preis [EUR/ Stück]
Ausführung: L4 gemäß Tabelle, Seite 15				
BRA - AJ 1 0/120	400	L4	1000004424	**93,20**
BRA - AJ 1 0/170	450	L4	1000209580	**98,55**
BRA - AJ 1 0/220	500	L4	1000004426	**103,80**
BRA - AJ 2 0/160	450	L4	1000209579	**105,35**
BRA - AJ 2 0/210	500	L4	1000209578	**111,25**
BRA - AJ 2 0/260	550	L4	1000209577	**117,20**
BRA - AJ 3 0/180	500	L4	1000004430	**145,30**
BRA - AJ 3 0/230	550	L4	1000004431	**154,15**
BRA - AJ 3 0/280	600	L4	1000209576	**163,00**
BRA - AJ 4 0/220	550	L4	1000004433	**193,05**
BRA - AJ 4 0/270	600	L4	1000004434	**204,15**
BRA - AJ 4 0/320	650	L4	1000209575	**215,10**
BRA - AJ 5 0/220	550	L4	1000201827	**218,05**
BRA - AJ 5 0/270	600	L4	1000209574	**231,30**
BRA - AJ 5 0/320	650	L4	1000004438	**244,45**
BRA - AJ 6 0/260	600	L4	1000209573	**271,75**
BRA - AJ 6 0/310	650	L4	1000004440	**287,45**
BRA - AJ 6 0/360	700	L4	1000209572	**303,15**
BRA - AJ 7 0/380	750	L4	1000209571	**394,25**
BRA - AJ 8 0/320	700	L4	1000209570	**447,45**

*) Grundmaß b bei Bestellung bitte in glatten 10 mm-Beträgen angeben, z.B. 40 mm

Halfen Brüstungsplattenanker

BRA-M1 050

Montageteile für Halfen Brüstungsanker
Kompletter Satz:
Rasterplatte, 2 Unterlegscheiben für Niveauausgleich, t = 3 mm und t = 6 mm

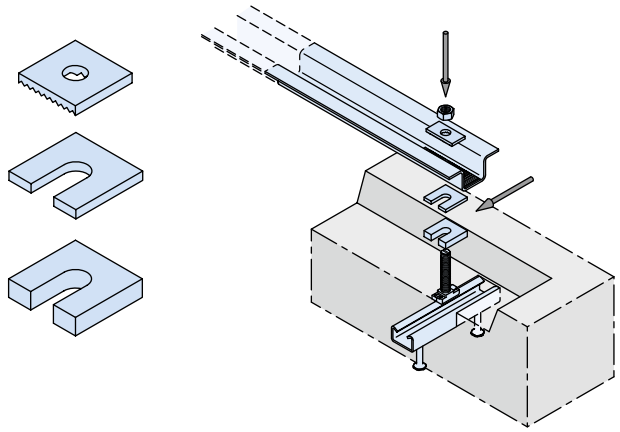

Artikelbezeichnung	passend zu BRA-Profil	Bestell-Nr.	Preis [EUR/ Stück]
Ausführung: GV gemäß Tabelle, Seite 15			
BRA - M1 - 1 GV	1	60000993	**4,95**
BRA - M1 - 2/3 GV	2/3	60000994	**5,15**
BRA - M1 - 4 GV	4	60000995	**5,95**
BRA - M1 - 5 GV	5	60000996	**7,65**
BRA - M1 - 6/7/8 GV	6/7/8	60000997	**8,15**
Ausführung: A4/L4 gemäß Tabelle, Seite 15			
BRA - M1 - 1 A4	1	60000988	**16,40**
BRA - M1 - 2/3 A4	2/3	60000989	**17,00**
BRA - M1 - 4 A4	4	60000990	**19,70**
BRA - M1 - 5 A4	5	60000991	**27,65**
BRA - M1 - 6/7/8 A4	6/7/8	60000992	**29,40**

BRA-M2 050

Höhenjustierung für Halfen Brüstungsanker BRA-NJ/-AJ
Kompletter Satz:
Sechskantschraube, Arretierungsplatte, zwei Unterlegscheiben für Niveauausgleich, t = 6 mm

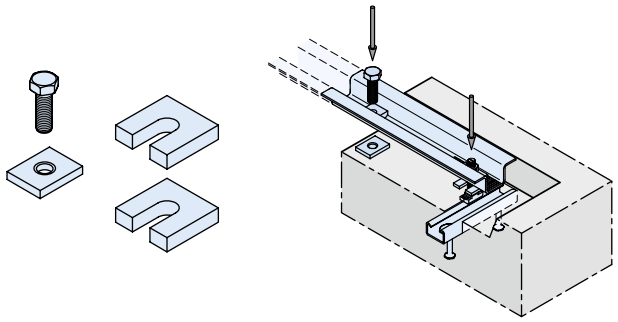

Artikelbezeichnung	passend zu BRA-Profil	Bestell-Nr.	Preis [EUR/ Stück]
Ausführung: GV gemäß Tabelle, Seite 15			
BRA - M2 - 1 GV ①	1	60001004	**4,75**
BRA - M2 - 2 GV ①	2	60001005	**4,75**
BRA - M2 - 3 GV ①	3	60001006	**4,80**
BRA - M2 - 4 GV ①	4	0250.160-00010	**6,45**
BRA - M2 - 5/6 GV	5/6	60001007	**13,15**
BRA - M2 - 7/8 GV	7/8	60001008	**15,25**
Ausführung: A4/L4 gemäß Tabelle, Seite 15			
BRA - M2 - 1 A4 ①	1	60000998	**15,75**
BRA - M2 - 2 A4 ①	2	60000999	**15,75**
BRA - M2 - 3 A4 ①	3	60001000	**27,15**
BRA - M2 - 4 A4 ①	4	60001001	**39,45**
BRA - M2 - 5/6 A4	5/6	60001002	**84,05**
BRA - M2 - 7/8 A4	7/8	60001003	**109,00**

① nur 1 Unterlegscheibe

Halfen Brüstungsplattenanker

BRA-M1 Montagezubehör 050

Einzelkomponenten bei zusätzlichem Bedarf wegen größerem Toleranzbereich oder bei individuell zusammengestelltem Montageteil

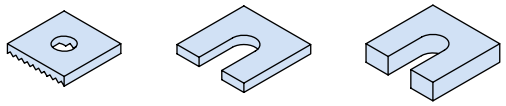

Artikelbezeichnung	Zubehörteil	Bestell-Nr.	Preis [EUR/ Stück]
Ausführung: GV gemäß Tabelle, Seite 15			
BRA US 50/50/3 S=35/17	U-Scheibe 3 mm, Schlitz 17 mm	4000200723	**1,30**
BRA US 50/50/3 S=35/21	U-Scheibe 3 mm, Schlitz 21 mm	4000200724	**1,60**
BRA US 65/65/3 S=45/25	U-Scheibe 3 mm, Schlitz 25 mm	4000200730	**2,70**
BRA US 50/50/6 S=35/17	U-Scheibe 6 mm, Schlitz 17 mm	4000200726	**1,90**
BRA US 50/50/6 S=35/21	U-Scheibe 6 mm, Schlitz 21 mm	4000200728	**2,00**
BRA US 65/65/6 S=45/25	U-Scheibe 6 mm, Schlitz 25 mm	4000200732	**3,90**
BRA RP 26x55x6 RL=13	RP für Profil 1	4000200745	**4,55**
BRA RP 30x55x6 RL=17	RP für Profile 2 und 3	4000200747	**4,80**
BRA RP 38x55x6 RL=17	RP für Profil 4	4000200104	**4,90**
BRA RP 38x65x6 RL=21	RP für Profil 5	4000200749	**5,05**
BRA RP 45x65x8 LL=21x25	RP für Profile 6, 7 und 8	4000200751	**5,75**
Ausführung: A4/L4 gemäß Tabelle, Seite 15			
BRA US 50/50/3 S=35/17	U-Scheibe 3 mm, Schlitz 17 mm	4000200719	**2,40**
BRA US 50/50/3 S=35/21	U-Scheibe 3 mm, Schlitz 21 mm	4000200720	**2,65**
BRA US 65/65/3 S=45/25	U-Scheibe 3 mm, Schlitz 25 mm	4000200096	**5,05**
BRA US 50/50/6 S=35/17	U-Scheibe 6 mm, Schlitz 17 mm	4000200721	**4,30**
BRA US 50/50/6 S=35/21	U-Scheibe 6 mm, Schlitz 21 mm	4000200722	**4,80**
BRA US 65/65/6 S=45/25	U-Scheibe 6 mm, Schlitz 25 mm	4000200097	**8,30**
BRA RP 26x55x6 RL=13	RP für Profil 1	4000200099	**5,05**
BRA RP 30x55x6 RL=17	RP für Profile 2 und 3	4000200100	**5,45**
BRA RP 38x55x6 RL=17	RP für Profil 4	4000200103	**6,75**
BRA RP 38x65x6 RL=21	RP für Profil 5	4000200101	**6,45**
BRA RP 45x65x8 LL=21x25	RP für Profile 6, 7 und 8	4000200102	**8,60**
RP = Rasterplatte			

Halfen Drahtanker

SP-SPA-1 083

Halfen Sandwichplatten-Traganker
bauaufsichtlich zugelassen

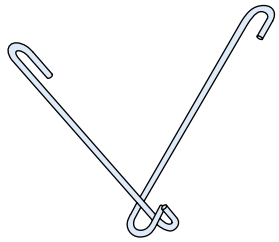

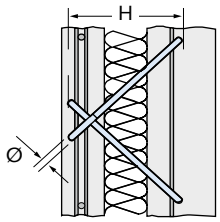

Artikelbezeichnung Nennmaß Ø [mm]	H [mm]	PE [St.]	Bestell-Nr.	Preis [EUR/ Stück]
Ausführung: A4 gemäß Tabelle, Seite 15				
SP-SPA - 1 - 05 -	**160 - A4**	100	3000020841	**7,50**
SP-SPA - 1 - 05 -	**180 - A4**	100	3000020842	**7,65**
SP-SPA - 1 - 07 -	**160 - A4**	80	3000020843	**10,05**
SP-SPA - 1 - 07 -	**180 - A4**	75	3000020844	**10,45**
SP-SPA - 1 - 07 -	**200 - A4**	65	3000020845	**11,05**
SP-SPA - 1 - 07 -	**220 - A4**	50	3000020846	**11,30**
SP-SPA - 1 - 07 -	**240 - A4**	45	3000020847	**11,90**
SP-SPA - 1 - 07 -	**260 - A4**	30	3000020848	**12,15**
SP-SPA - 1 - 09 -	**260 - A4**	25	3000020855	**14,85**
SP-SPA - 1 - 09 -	**280 - A4**	60	1000203042	**17,10**
SP-SPA - 1 - 09 -	**300 - A4**	40	3000020857	**17,75**
SP-SPA - 1 - 09 -	**320 - A4**	100	3000020858	**18,30**
SP-SPA - 1 - 10 -	**340 - A4**	50	3000020849	**33,70**
SP-SPA - 1 - 10 -	**360 - A4**	100	3000020850	**34,85**

SP-SPA-1-10 mit größerem H-Maß auf Anfrage.
Andere Abmessungen auf Anfrage.

SP-SPA-2 083

Halfen Sandwichplatten-Traganker
bauaufsichtlich zugelassen

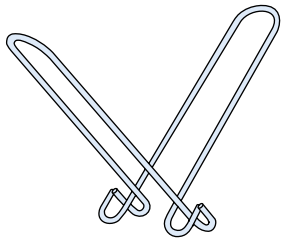

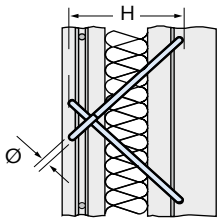

Artikelbezeichnung Nennmaß Ø [mm]	H [mm]	PE [St.]	Bestell-Nr.	Preis [EUR/ Stück]
Ausführung: A4 gemäß Tabelle, Seite 15				
SP-SPA - 2 - 05 -	**160 - A4**	70	3000020863	**12,00**
SP-SPA - 2 - 05 -	**180 - A4**	60	3000020864	**12,60**
SP-SPA - 2 - 07 -	**160 - A4**	56	3000020865	**16,65**
SP-SPA - 2 - 07 -	**180 - A4**	50	3000020866	**17,40**
SP-SPA - 2 - 07 -	**200 - A4**	35	3000020867	**18,60**
SP-SPA - 2 - 07 -	**220 - A4**	35	3000020868	**19,30**
SP-SPA - 2 - 07 -	**240 - A4**	30	3000020869	**20,30**
SP-SPA - 2 - 07 -	**260 - A4**	20	3000020870	**21,40**
SP-SPA - 2 - 09 -	**260 - A4**	25	3000020877	**29,45**
SP-SPA - 2 - 09 -	**280 - A4**	60	3000020878	**30,90**
SP-SPA - 2 - 09 -	**300 - A4**	40	3000020879	**32,25**
SP-SPA - 2 - 09 -	**320 - A4**	100	3000020880	**33,65**
SP-SPA - 2 - 10 -	**340 - A4**	100	3000020871	**59,55**
SP-SPA - 2 - 10 -	**360 - A4**	100	3000020872	**61,70**

SP-SPA-2-10 mit größerem H-Maß auf Anfrage
Andere Abmessungen auf Anfrage.

Halfen Drahtanker

SP-SPA-N 083

Sandwichplatten-Halteanker
Verbundnadeln
bauaufsichtlich zugelassen

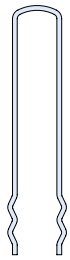

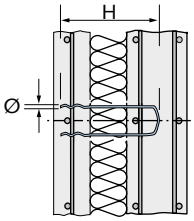

Artikelbezeichnung Nennmaß Ø [mm]	H [mm]	PE [St.]	Bestell-Nr.	Preis [EUR/ Stück]
Ausführung: A4 gemäß Tabelle, Seite 15				
SP-SPA - N - 03 -	120 - A4	1000	1000203102	0,45
SP-SPA - N - 03 -	140 - A4	1000	3000020911	0,45
SP-SPA - N - 03 -	160 - A4	1000	1000203103	0,65
SP-SPA - N - 03 -	180 - A4	1000	1000203104	0,65
SP-SPA - N - 03 -	200 - A4	1000	1000203105	0,85
SP-SPA - N - 04 -	160 - A4	500	1000203106	1,90
SP-SPA - N - 04 -	180 - A4	500	1000203107	1,95
SP-SPA - N - 04 -	200 - A4	500	1000203108	1,95
SP-SPA - N - 04 -	220 - A4	500	1000203109	2,05
SP-SPA - N - 04 -	240 - A4	250	1000203110	2,40
SP-SPA - N - 05 -	240 - A4	250	1000203115	4,30
SP-SPA - N - 05 -	260 - A4	250	1000203116	5,50
SP-SPA - N - 05 -	280 - A4	250	1000203117	5,70
SP-SPA - N - 05 -	300 - A4	250	1000203118	5,85
SP-SPA - N - 05 -	320 - A4	250	1000203119	6,30
SP-SPA - N - 06 -	340 - A4	50	3000020928	7,85
SP-SPA - N - 06 -	360 - A4	50	3000020929	7,90
SP-SPA - N - 06 -	380 - A4	50	3000020930	7,90
SP-SPA - N - 06 -	400 - A4	50	3000020931	8,05
SP-SPA - N - 06 -	420 - A4	50	3000020932	8,30

SP-SPA-A 083

Sandwichplatten-Halteanker
Anstecknadeln
bauaufsichtlich zugelassen

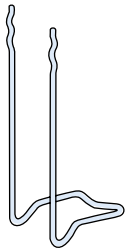

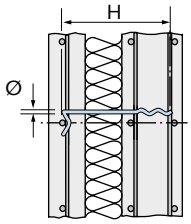

Artikelbezeichnung Nennmaß Ø [mm]	H [mm]	PE [St.]	Bestell-Nr.	Preis [EUR/ Stück]
Ausführung: A4 gemäß Tabelle, Seite 15				
SP-SPA - A - 03 -	160 - A4	1000	3000020888	1,45
SP-SPA - A - 03 -	180 - A4	1000	3000020889	1,60
SP-SPA - A - 04 -	160 - A4	250	3000020890	2,05
SP-SPA - A - 04 -	200 - A4	250	1000203069	2,10
SP-SPA - A - 04 -	250 - A4	250	1000203070	2,40
SP-SPA - A - 05 -	200 - A4	250	3000020893	5,50
SP-SPA - A - 05 -	250 - A4	250	3000020894	5,70
SP-SPA - A - 05 -	280 - A4	250	3000020895	5,85
SP-SPA - A - 05 -	320 - A4	200	3000020896	6,35

SP-SPA-B 083

Sandwichplatten-Halteanker
Verbundbügel (Ansteckbügel)
bauaufsichtlich zugelassen

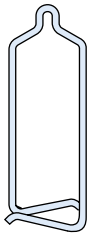

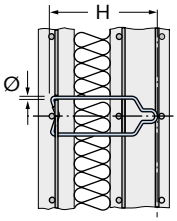

Artikelbezeichnung Nennmaß Ø [mm]	H [mm]	PE [St.]	Bestell-Nr.	Preis [EUR/ Stück]
Ausführung: A4 gemäß Tabelle, Seite 15				
SP-SPA - B - 03 -	160 - A4	1000	3000020897	1,60
SP-SPA - B - 03 -	180 - A4	800	3000020898	1,60
SP-SPA - B - 04 -	160 - A4	600	1000203076	2,05
SP-SPA - B - 04 -	180 - A4	500	3000020900	2,10
SP-SPA - B - 04 -	200 - A4	500	1000203077	2,55
SP-SPA - B - 04 -	220 - A4	500	1000203078	2,60
SP-SPA - B - 04 -	240 - A4	400	1000203079	3,00
SP-SPA - B - 05 -	240 - A4	300	1000203088	4,35
SP-SPA - B - 05 -	260 - A4	300	1000203089	4,40
SP-SPA - B - 05 -	280 - A4	250	3000020906	4,75
SP-SPA - B - 05 -	300 - A4	250	1000203090	4,80
SP-SPA - B - 05 -	320 - A4	250	3000020908	5,15

Halfen Flachanker

SP-FA-1 084

Flachanker
Blechstärke 1,5 mm
bauaufsichtlich zugelassen

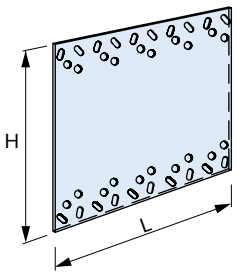

Artikelbezeichnung	Höhe H [mm]	L [mm]	Bestell-Nr.	Preis [EUR/ Stück]
Ausführung: A4 gemäß Tabelle, Seite 15				
SP-FA - 1 -	150 -	80	1000204387	8,30
SP-FA - 1 -	150 -	120	1000204388	12,15
SP-FA - 1 -	150 -	160	1000204389	15,65
SP-FA - 1 -	175 -	80	1000204390	11,25
SP-FA - 1 -	175 -	120	1000204391	16,10
SP-FA - 1 -	175 -	160	1000204392	18,95
SP-FA - 1 -	175 -	200	1000204393	22,85
SP-FA - 1 -	175 -	240	1000204394	27,25
SP-FA - 1 -	175 -	280	1000204395	32,25
SP-FA - 1 -	175 -	320	1000204396	39,95
SP-FA - 1 -	175 -	360	1000204397	41,40
SP-FA - 1 -	200 -	80	1000204398	14,80
SP-FA - 1 -	200 -	120	1000003153	19,50
SP-FA - 1 -	200 -	160	1000204399	26,10
SP-FA - 1 -	200 -	200	1000003155	31,65
SP-FA - 1 -	200 -	240	1000003156	37,95
SP-FA - 1 -	200 -	280	1000003157	45,15
SP-FA - 1 -	200 -	320	1000204400	51,35
SP-FA - 1 -	200 -	360	1000204401	57,80
SP-FA - 1 -	225 -	80	1000003160	16,35
SP-FA - 1 -	225 -	120	1000204402	21,25
SP-FA - 1 -	225 -	160	1000003162	27,70
SP-FA - 1 -	225 -	200	1000204403	34,10
SP-FA - 1 -	225 -	240	1000204404	41,15
SP-FA - 1 -	225 -	320	1000204405	55,65
SP-FA - 1 -	225 -	360	1000003167	62,45

SP-FA-2 084

Flachanker
Blechstärke 2,0 mm
bauaufsichtlich zugelassen

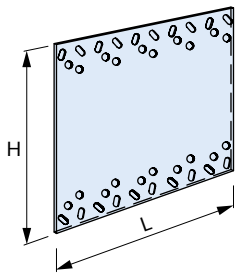

Artikelbezeichnung	Höhe H [mm]	L [mm]	Bestell-Nr.	Preis [EUR/ Stück]
Ausführung: A4 gemäß Tabelle, Seite 15				
SP-FA - 2 -	175 -	80	1000003169	14,40
SP-FA - 2 -	175 -	120	1000003170	18,95
SP-FA - 2 -	175 -	160	1000003171	25,55
SP-FA - 2 -	175 -	200	1000003172	30,15
SP-FA - 2 -	175 -	240	1000003173	34,65
SP-FA - 2 -	175 -	280	1000003174	39,95
SP-FA - 2 -	200 -	80	1000003178	16,20
SP-FA - 2 -	200 -	120	1000003179	21,60
SP-FA - 2 -	200 -	160	1000003180	29,05
SP-FA - 2 -	200 -	200	1000003181	33,85
SP-FA - 2 -	200 -	240	1000003182	39,45
SP-FA - 2 -	200 -	280	1000003183	47,85
SP-FA - 2 -	200 -	320	1000003184	55,65
SP-FA - 2 -	200 -	360	1000003185	61,15
SP-FA - 2 -	225 -	80	1000003187	17,40
SP-FA - 2 -	225 -	120	1000003188	23,20
SP-FA - 2 -	225 -	160	1000003189	31,55
SP-FA - 2 -	225 -	200	1000003190	37,15
SP-FA - 2 -	225 -	240	1000003191	45,30
SP-FA - 2 -	225 -	280	1000003192	52,15
SP-FA - 2 -	225 -	320	1000003193	58,70
SP-FA - 2 -	225 -	360	1000003194	64,65
SP-FA - 2 -	225 -	400	1000003195	73,20
SP-FA - 2 -	260 -	80	1000003197	30,95
SP-FA - 2 -	260 -	120	1000003198	37,85
SP-FA - 2 -	260 -	160	1000003199	45,15
SP-FA - 2 -	260 -	200	1000003200	51,70
SP-FA - 2 -	260 -	240	1000003201	58,70
SP-FA - 2 -	260 -	280	1000003202	66,80
SP-FA - 2 -	260 -	320	1000003203	74,55
SP-FA - 2 -	260 -	360	1000003204	81,95
SP-FA - 2 -	260 -	400	1000003205	88,75

Halfen Flachanker

SP-FA-3 084

Flachanker
Blechstärke 3,0 mm
bauaufsichtlich zugelassen

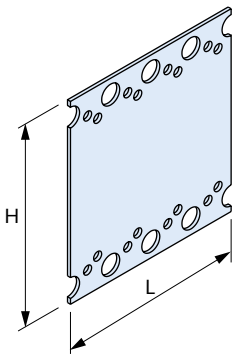

Artikelbezeichnung			Bestell-Nr.	Preis [EUR/ Stück]
	Höhe H [mm]	L [mm]		
Ausführung: A4 gemäß Tabelle, Seite 15				
SP-FA - 3 -	260 -	80	1000003206	42,90
SP-FA - 3 -	260 -	120	1000003207	58,90
SP-FA - 3 -	260 -	160	1000003208	70,45
SP-FA - 3 -	260 -	200	1000003209	92,05
SP-FA - 3 -	260 -	240	1000003210	109,10
SP-FA - 3 -	260 -	280	1000003211	118,00
SP-FA - 3 -	260 -	320	1000003212	124,55
SP-FA - 3 -	260 -	360	1000003213	131,75
SP-FA - 3 -	260 -	400	1000003214	139,75
SP-FA - 3 -	280 -	80	1000003215	45,75
SP-FA - 3 -	280 -	120	1000003216	62,95
SP-FA - 3 -	280 -	160	1000003217	81,00
SP-FA - 3 -	280 -	200	1000003218	98,70
SP-FA - 3 -	280 -	240	1000003219	116,85
Hinweis: Typen SP-SPA-N/-A/-B → Seite 229				

Halfen Fertigteilanschluss

HVL 053

Halfen Fertigteilanschluss

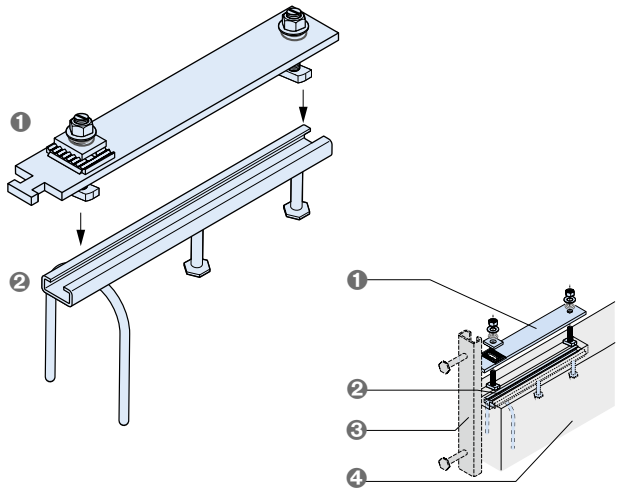

1. Montageteil HVL-M vormontiert, bestehend aus: Hammerkopflasche mit eingepresster Rasterung, 1 gezahnte Gegenplatte, 2 Schraubenbefestigungssätze
   (Halfenschraube HS 38/17 - M12 x 50 + U-Scheibe + Kegeldruckfeder)
2. Einbauteil HVL-E bestehend aus: Halfenschiene HTA-CE 38/17-300 mit 2 Bolzenankern und einem Schlaufen-Endanker
3. HTA-CE 38/17 → Seite 30
4. Anzuschließendes Fertigteil

Artikelbezeichnung	Bestell-Nr.	Preis [EUR/ Stück]
Ausführung: FV gemäß Tabelle, Seite 15		
HVL - M - FV Montageteil	1000200678	**53,40**
HVL - E - FV Einbauteil	1000200679	**16,70**

Modersohn Konsolanker MK6

MK6-E-N

Konsolanker, Standardausführung Typ E-N, typengeprüft im geschlossenen Wandbereich, auch in Kombination mit Zwischenwinkeln, höhenjustierbar ± 20 mm

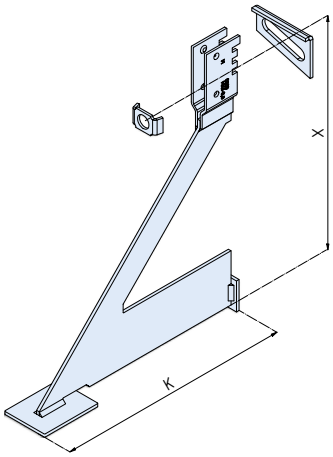

Ausführung: in CRC III oder CRC IV

Unser gesamtes Produkt- & Serviceportfolio finden Sie in unserem **Produktprogramm.**

MK6-E-D

Konsolanker, Standardausführung Typ E-N, typengeprüft im geschlossenen Wandbereich, auch in Kombination mit Zwischenwinkeln, höhenjustierbar ± 20 mm

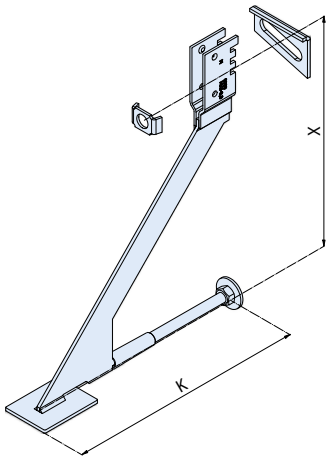

Ausführung: in CRC III oder CRC IV

Unser gesamtes Produkt- & Serviceportfolio finden Sie in unserem **Produktprogramm.**

MK6-E-NV

Konsolanker Typ MK6-E-NV mit Höhenversatz Maß v, im geschlossenen Wandbereich, auch in Kombination mit Zwischenwinkeln, höhenjustierbar ± 20 mm

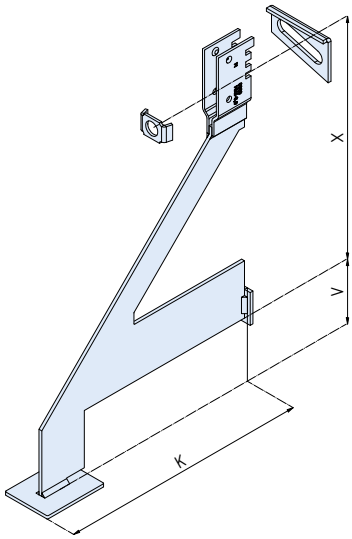

Ausführung: in CRC III oder CRC IV

Unser gesamtes Produkt- & Serviceportfolio finden Sie in unserem **Produktprogramm.**

MK6-E-DV

Konsolanker Typ MK6-E-NV mit Höhenversatz Maß v, im geschlossenen Wandbereich, auch in Kombination mit Zwischenwinkeln, höhenjustierbar ± 20 mm

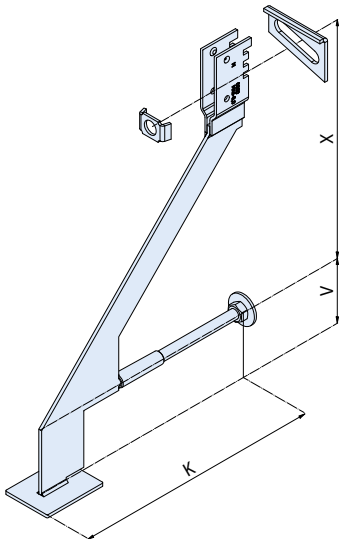

Ausführung: in CRC III oder CRC IV

Unser gesamtes Produkt- & Serviceportfolio finden Sie in unserem **Produktprogramm.**

Modersohn Konsolanker MK6

MK6-E-T

Konsolanker, Standardausführung Typ E-T,
z.B. im Bereich von Dehnungsfugen, höhenjustierbar ± 20 mm

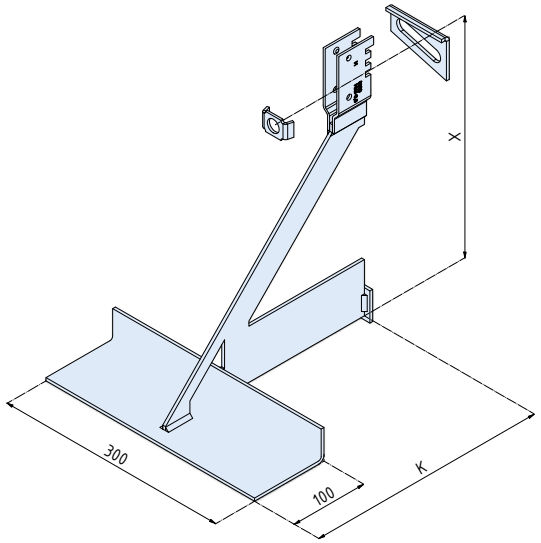

Ausführung: in CRC III oder CRC IV

Unser gesamtes Produkt- & Serviceportfolio finden Sie in unserem **Produktprogramm.**

MK6-E-TV

Konsolanker Typ E-TV mit Höhenversatz Maß v,
z.B. im Bereich von Dehnungsfugen, höhenjustierbar ± 20 mm

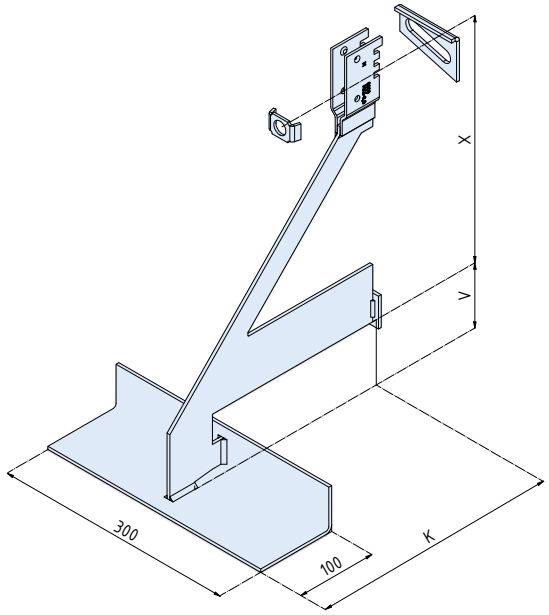

Ausführung: in CRC III oder CRC IV

Unser gesamtes Produkt- & Serviceportfolio finden Sie in unserem **Produktprogramm.**

MK6-E-TD

Konsolanker, justierbare Druckschraube Typ E-TD, typengeprüft
im geschlossenen Wandbereich, auch in Kombination mit
Zwischenwinkeln, höhenjustierbar ± 20 mm

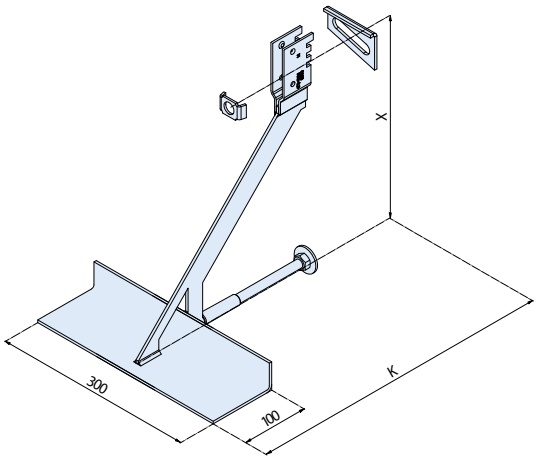

Ausführung: in CRC III oder CRC IV

Unser gesamtes Produkt- & Serviceportfolio finden Sie in unserem **Produktprogramm.**

MK6-E-TDV

Konsolanker Typ MK6-E-TDV mit Höhenversatz Maß v,
im geschlossenen Wandbereich, auch in Kombination mit
Zwischenwinkeln, höhenjustierbar ± 20 mm

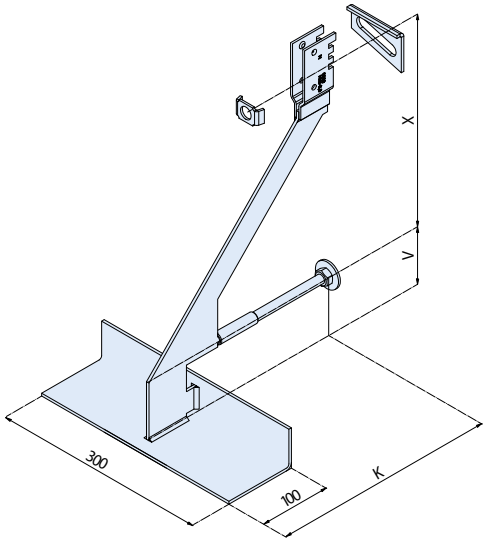

Ausführung: in CRC III oder CRC IV

Unser gesamtes Produkt- & Serviceportfolio finden Sie in unserem **Produktprogramm.**

Modersohn Konsolanker MK6

MK6-F-N

Konsolanker für Fertigteilstürze, typengeprüft
Standardausführung Typ MK6-F-N, höhenjustierbar ± 20 mm

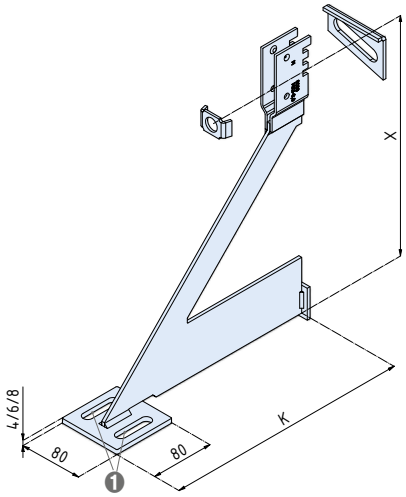

❶ Langlöcher für Einbau bzw. Montageteile der Fertigteilstürze

Ausführung: in CRC III oder CRC IV

Unser gesamtes Produkt- & Serviceportfolio finden Sie in unserem **Produktprogramm.**

MK6-F-D

Konsolanker für Fertigteilstürze, typengeprüft mit
justierbarer Druckschraube Typ MK6-F-D, höhenjustierbar ± 20 mm

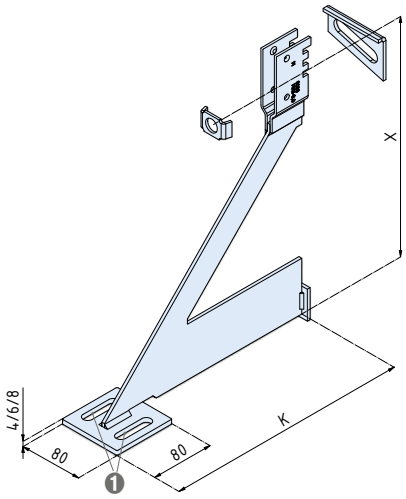

❶ Langlöcher für Einbau bzw. Montageteile der Fertigteilstürze

Ausführung: in CRC III oder CRC IV

Unser gesamtes Produkt- & Serviceportfolio finden Sie in unserem **Produktprogramm.**

MK6-F-NV

Konsolanker für Fertigteilstürze,
Typ MK6-F-NV mit Höhenversatz Maß v, höhenjustierbar ± 20 mm

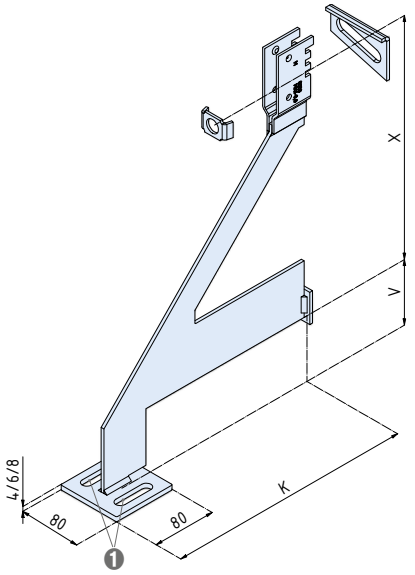

❶ Langlöcher für Einbau bzw. Montageteile der Fertigteilstürze

Ausführung: in CRC III oder CRC IV

Unser gesamtes Produkt- & Serviceportfolio finden Sie in unserem **Produktprogramm.**

MK6-F-DV

Konsolanker für Fertigteilstürze,
Typ MK6-F-DV mit Höhenversatz Maß v, höhenjustierbar ± 20 mm

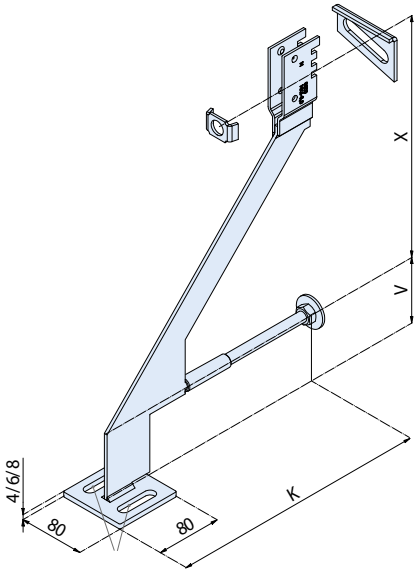

❶ Langlöcher für Einbau bzw. Montageteile der Fertigteilstürze

Ausführung: in CRC III oder CRC IV

Unser gesamtes Produkt- & Serviceportfolio finden Sie in unserem **Produktprogramm.**

Modersohn Konsolanker MK6

MK6-K-N

Winkelkonsolanker Typ MK6-K-N, typengeprüft
über Öffnungen, höhenjustierbar ± 20 mm

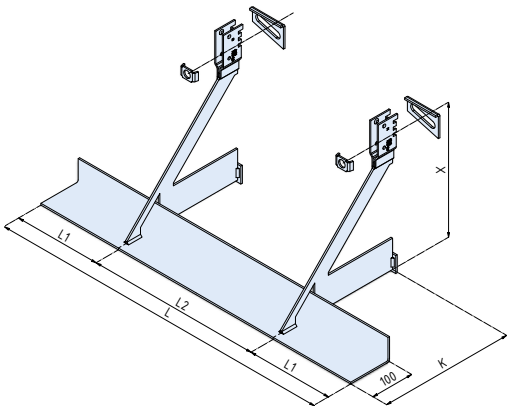

Ausführung: in CRC III oder CRC IV

Unser gesamtes Produkt- & Serviceportfolio finden Sie in unserem **Produktprogramm.**

MK6-K-D

Winkelkonsolanker Typ MK6-K-D, typengeprüft
über Öffnungen, höhenjustierbar ± 20 mm

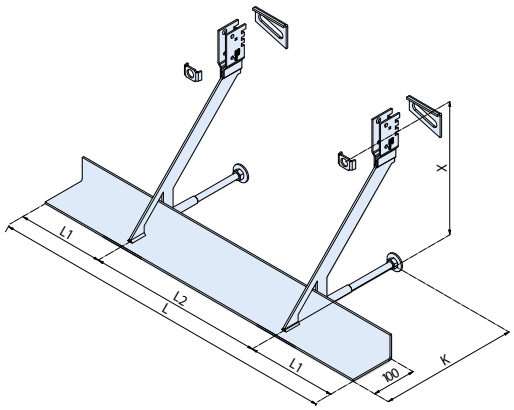

Ausführung: in CRC III oder CRC IV

Unser gesamtes Produkt- & Serviceportfolio finden Sie in unserem **Produktprogramm.**

MK6-K-NV

Winkelkonsolanker Typ MK6-K-NV mit Höhenversatz Maß v,
über Öffnungen, höhenjustierbar ± 20 mm

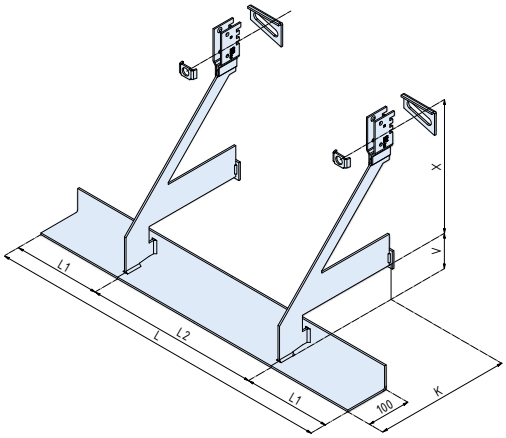

Ausführung: in CRC III oder CRC IV

Unser gesamtes Produkt- & Serviceportfolio finden Sie in unserem **Produktprogramm.**

MK6-K-DV

Winkelkonsolanker Typ MK6-K-DV mit Höhenversatz Maß v,
über Öffnungen, höhenjustierbar ± 20 mm

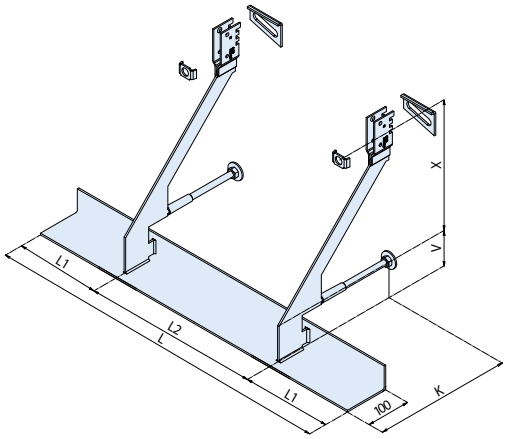

Ausführung: in CRC III oder CRC IV

Unser gesamtes Produkt- & Serviceportfolio finden Sie in unserem **Produktprogramm.**

Modersohn Konsolanker MK6

MK6-E-NH

Konsolanker Typ MK6-E-NH mit hochliegender Auflagerplatte, auch in Kombination mit Zwischenwinkeln, höhenjustierbar ± 20 mm

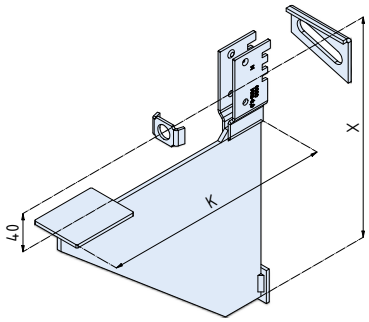

Ausführung: in CRC III oder CRC IV

Unser gesamtes Produkt- & Serviceportfolio finden Sie in unserem **Produktprogramm.**

Zubehör Halfen Verblendmauerwerk

HS 38/17 081

Halfenschraube, passend zu MK6 Konsolanker in Verbindung mit Halfenschiene HTA-CE 38/17

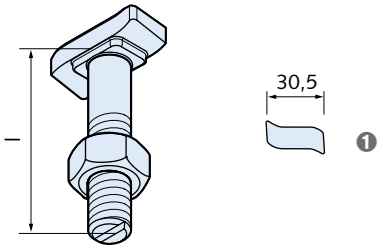

❶ Standard-Kopfform

Ausführung: A4 gemäß Tabelle, Seite 15 — Preise: auf Anfrage.

Unser gesamtes Produkt- & Serviceportfolio finden Sie in unserem **Produktprogramm.**

HS 40/22 081

Halfenschraube, passend zu MK6 Konsolanker in Verbindung mit Halfenschiene HTA-CE 40/25 ① und HTA-CE 40/22P ②

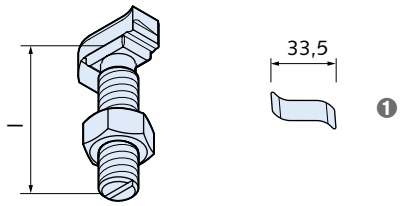

❶ Standard-Kopfform

Ausführung: A4 gemäß Tabelle, Seite 15 — Preise: auf Anfrage.

Unser gesamtes Produkt- & Serviceportfolio finden Sie in unserem **Produktprogramm.**

HS 50/30 081

Halfenschraube, passend zu MK6 Konsolanker in Verbindung mit Halfenschiene HTA-CE 49/30 ①, HTA-CE 54/33 ② und HTA-CE 50/30P ②

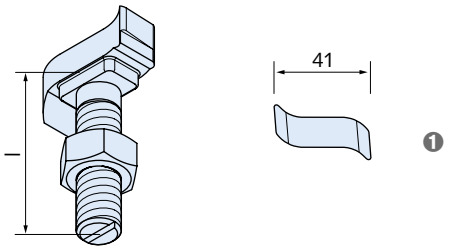

❶ Standard-Kopfform

Ausführung: A4 gemäß Tabelle, Seite 15 — Preise: auf Anfrage.

Unser gesamtes Produkt- & Serviceportfolio finden Sie in unserem **Produktprogramm.**

MOSO® Lochband
Als freitragende Sturzbewehrung

Material: Edelstahl Rostfrei E420 (hochfester Edelstahl)

Artikelbezeichnung Typ | Rollenlänge [m]	PE [St.]	VPE	Bestell-Nr.	Preis [EUR/Stück]
Lochband Typ 50 | 25 m E420	m	1	1000210093	auf Anfrage
Lochband Typ 50 | 50 m E420	m	1	1000210094	auf Anfrage
Lochbandbügel | LB 050 E420	St.	100	1000210104	auf Anfrage
Lochbandbügel | LB 090 E420	St.	100	1000210105	auf Anfrage
Lochbandbügel | LB 190 E420	St.	100	1000210106	auf Anfrage
Lochbandbügel | LB 310 E420	St.	50	1000210107	auf Anfrage
Rückverankerungsbügel RVB	St.	100	1000210108	auf Anfrage
Rundstab 4 x 250	St.	100	1000210109	auf Anfrage

MOSO® Lochband
Als konstruktive Bewehrung für Mörtelfuge

Material: Edelstahl Rostfrei E235 (Standardfestigkeit) oder verzinkt

Artikelbezeichnung Typ | Rollenlänge [m]	PE [St.]	VPE	Bestell-Nr.	Preis [EUR/Stück]
Lochband Typ 50 | 10 m E235	m	1	1000210095	auf Anfrage
Lochband Typ 50 | 25 m E235	m	1	1000210096	auf Anfrage
Lochband Typ 50 | 50 m E235	m	1	1000210097	auf Anfrage
Lochband Typ 50 | 25 m verz.	m	1	1000210098	auf Anfrage
Lochband Typ 50 | 50 m verz.	m	1	1000210099	auf Anfrage

MOSO® Lochband
Als konstruktive Bewehrung für Dünnbettfuge

Material: Edelstahl Rostfrei E235 (Standardfestigkeit) oder verzinkt

Artikelbezeichnung Typ | Rollenlänge [m]	PE [St.]	VPE	Bestell-Nr.	Preis [EUR/Stück]
Lochband Typ OW50 | 25 m E235	m	1	1000210100	auf Anfrage
Lochband Typ OW50 | 50 m E235	m	1	1000210101	auf Anfrage
Lochband Typ OW50 | 50 m E235 verzinkt	m	1	1000210103	auf Anfrage

Halfen Konsolanker

KM-U / KM-UV 081

Einmörtelkonsole,
beide auch in Kombination mit Zwischenwinkeln Typ HW → Seite 241

KM-U KM-UV

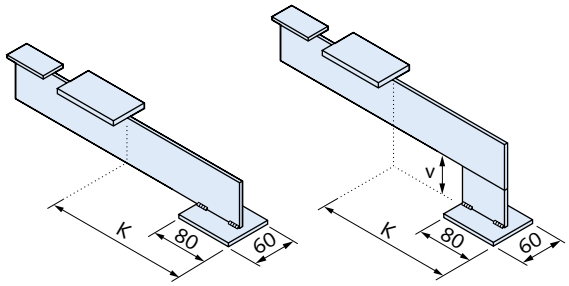

Ausführung: A4 gemäß Tabelle, Seite 15 Preise: auf Anfrage.

Unser gesamtes Produkt- & Serviceportfolio finden Sie in unserem **Produktprogramm.**

KM-E / KM-EV 081

Einmörtelkonsole, für Eckbereich
beide auch in Kombination mit Zwischenwinkeln Typ HW → Seite 241

KM-E KM-EV

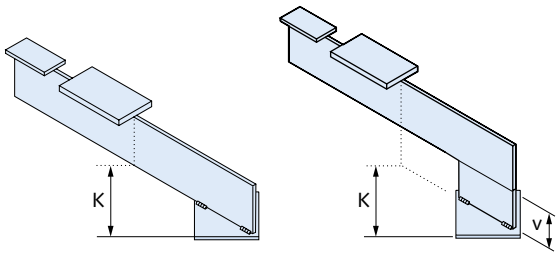

Ausführung: A4 gemäß Tabelle, Seite 15 Preise: auf Anfrage.

Unser gesamtes Produkt- & Serviceportfolio finden Sie in unserem **Produktprogramm.**

KM-P / KM-PV 081

Einmörtelkonsole

KM-P KM-PV

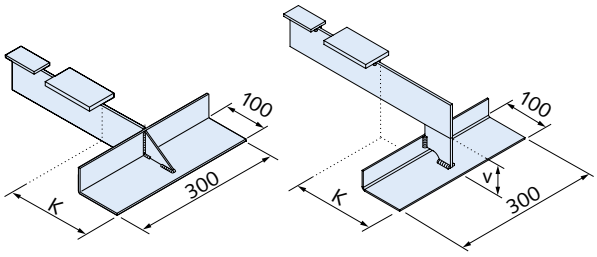

Ausführung: A4 gemäß Tabelle, Seite 15 Preise: auf Anfrage.

Unser gesamtes Produkt- & Serviceportfolio finden Sie in unserem **Produktprogramm.**

Halfen Winkel

HW-95 081

Auflagerwinkel Typ HW-95
als Zwischenwinkel, typengeprüft

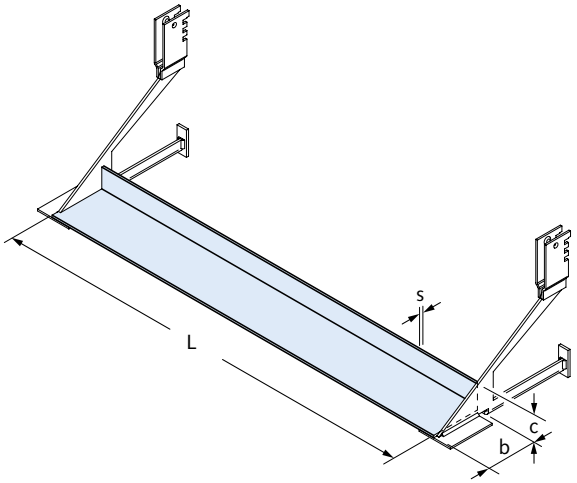

Ausführung: L4 gemäß Tabelle, Seite 15 — Preise: auf Anfrage.

Unser gesamtes Produkt- & Serviceportfolio finden Sie in unserem **Produktprogramm.**

HW-90 081

Auflagerwinkel Typ HW-90

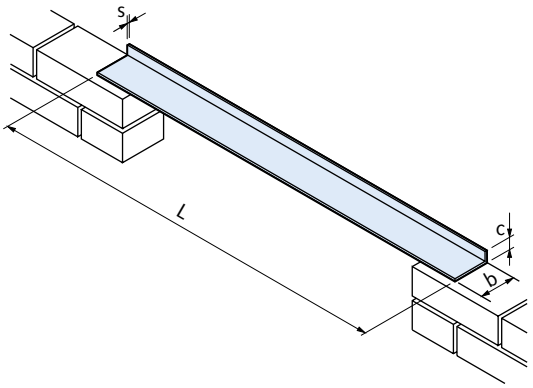

Ausführung: L4 gemäß Tabelle, Seite 15 — Preise: auf Anfrage.

Unser gesamtes Produkt- & Serviceportfolio finden Sie in unserem **Produktprogramm.**

KW 081

Anschraubwinkel Typ KW
Standardlängen L: 500 mm, 750 mm, 1000 mm

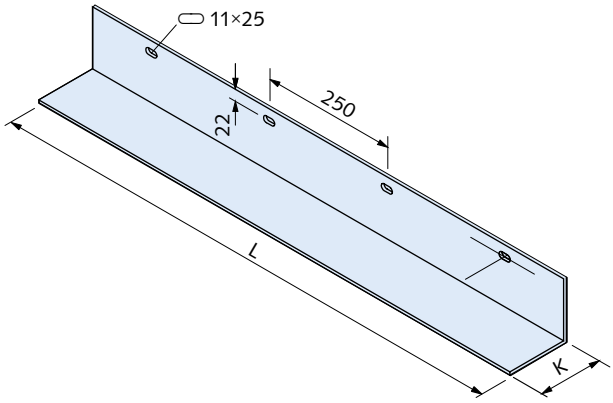

Ausführung: A4 gemäß Tabelle, Seite 15 — Preise: auf Anfrage.

Unser gesamtes Produkt- & Serviceportfolio finden Sie in unserem **Produktprogramm.**

KWL 081

Anschraubwinkel Typ KWL
Standardlängen L: 500 mm, 750 mm, 1000 mm

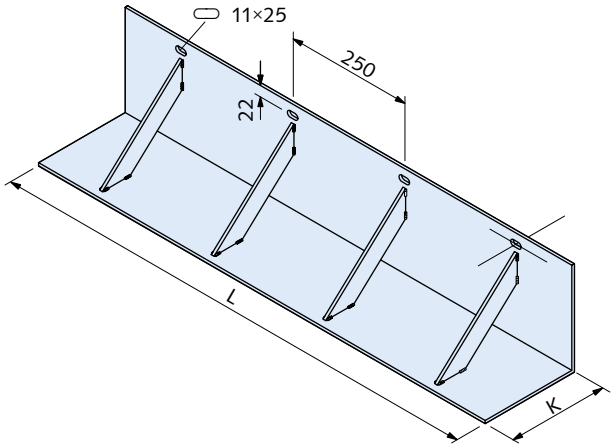

Ausführung: L4 gemäß Tabelle, Seite 15 — Preise: auf Anfrage.

Unser gesamtes Produkt- & Serviceportfolio finden Sie in unserem **Produktprogramm.**

Halfen Sturzeinbauteile

FSW 081

Fertigteilsturzwinkel Typ FSW, typengeprüft

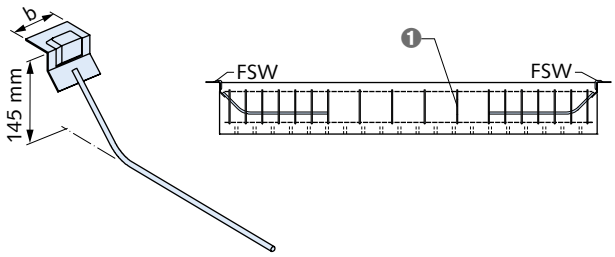

1 Bügel bauseits

Ausführung: A4 gemäß Tabelle, Seite 15 Preise: auf Anfrage.

Unser gesamtes Produkt- & Serviceportfolio finden Sie in unserem **Produktprogramm.**

HSL-A1 081

Aufhängeschlaufen Typ HSL-A1 für Einzelkonsolanker

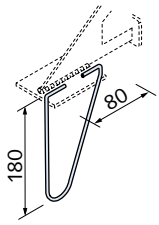

Ausführung: A4 gemäß Tabelle, Seite 15 Preise: auf Anfrage.

Unser gesamtes Produkt- & Serviceportfolio finden Sie in unserem **Produktprogramm.**

HSL-W... 081

Aufhängeschlaufen Typ HSL-W... für Winkel und Konsolanker Typ MK6-ET Varianten und MK6-K Varianten

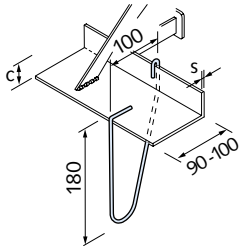

Ausführung: A4 gemäß Tabelle, Seite 15 Preise: auf Anfrage.

Unser gesamtes Produkt- & Serviceportfolio finden Sie in unserem **Produktprogramm.**

HSL-Z 081

Edelstahldraht Typ HSL-Z als Längsbewehrung

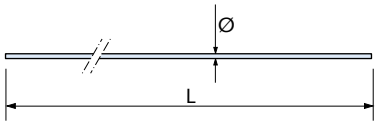

Ausführung: A4 gemäß Tabelle, Seite 15 Preise: auf Anfrage.

Unser gesamtes Produkt- & Serviceportfolio finden Sie in unserem **Produktprogramm.**

HTA-ES 081

Halfenschiene Typ HTA-ES für MK6-F Varianten → Seite 215
typengeprüft

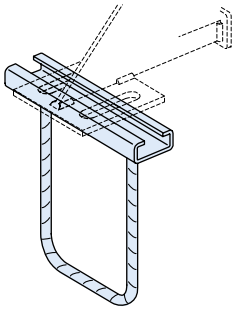

Ausführung: A4/L4 gemäß Tabelle, Seite 15 Preise: auf Anfrage.

Unser gesamtes Produkt- & Serviceportfolio finden Sie in unserem **Produktprogramm.**

HTA-ES Befestigungsset 081

Befestigungsset zur Schiene HTA-ES
bestehend aus 2 Schrauben plus 2 Unterlegscheiben

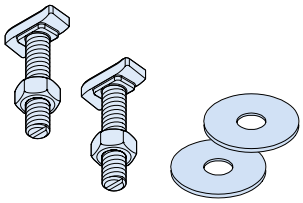

Ausführung: A4 gemäß Tabelle, Seite 15 Preise: auf Anfrage.

Unser gesamtes Produkt- & Serviceportfolio finden Sie in unserem **Produktprogramm.**

Halfen Luftschichtanker

LSA-FS 053
Zum Einlegen in MW (auch in Dünnbettmörtel)

Luftschichtanker Typ LSA-FS
Bauaufsichtlich zugelassen Z-17.1-888

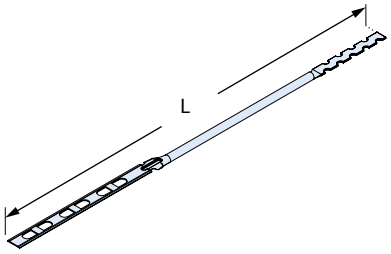

Ausführung: A4 gemäß Tabelle, Seite 15 — Preise: auf Anfrage.

Unser gesamtes Produkt- & Serviceportfolio finden Sie in unserem **Produktprogramm.**

LSA-F 053
Zum Einlegen in MW (auch in Dünnbettmörtel)

Luftschichtanker Typ LSA-F
Bauaufsichtlich zugelassen Z-17.1-888

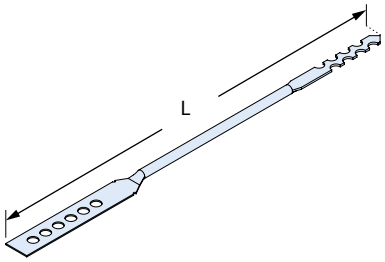

Ausführung: A4 gemäß Tabelle, Seite 15 — Preise: auf Anfrage.

Unser gesamtes Produkt- & Serviceportfolio finden Sie in unserem **Produktprogramm.**

LSA-DW 053
Verankerungsgrund Vollstein MW + StB

Luftschichtanker Typ LSA-DW inkl. Dübelhülse 8 x 60
Zulassungen Z-17.1-1138 und Z-17.1-825 gelten für Schalenabstand ≤ 250 mm
Zulassung Z-21.2-1009 gilt für Schalenabstand ≤ 400 mm

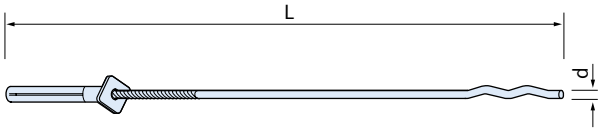

Ausführung: A4 gemäß Tabelle, Seite 15 — Preise: auf Anfrage.

Unser gesamtes Produkt- & Serviceportfolio finden Sie in unserem **Produktprogramm.**

Halfen Luftschichtanker

LSA-L 053
Verankerungsgrund MW aus HLZ, KSL-Steine

Mit U-Scheibe und Tropfscheibe

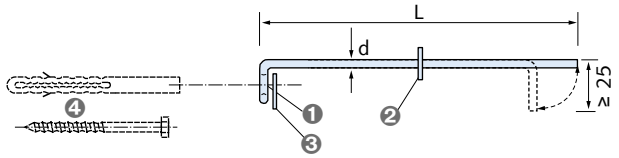

❶ Öse
❷ Tropfscheibe
❸ U-Scheibe
❹ Nylondübel + Befestigungsschraube (A4)

Ausführung: A4 gemäß Tabelle, Seite 15 — Preise: auf Anfrage.

Unser gesamtes Produkt- & Serviceportfolio finden Sie in unserem **Produktprogramm.**

LSA-L Zubehör: DUE-SXRL 053

Zu LSA-L passender Nylondübel und Sechskant-Befestigungsschraube (A4)

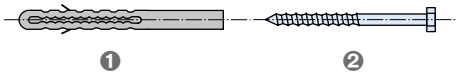

❶ Nylondübel
❷ Sechskant-Befestigungsschraube

Ausführung: A4 gemäß Tabelle, Seite 15 — Preise: auf Anfrage.

Unser gesamtes Produkt- & Serviceportfolio finden Sie in unserem **Produktprogramm.**

LSZ 053

Dämmstoffhalter mit Tropfnase Typ LSZ-ISO-CLIP Maxi-F
Passend zu LSA-F

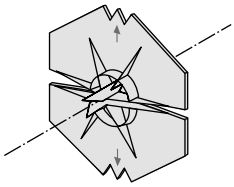

Ausführung: Kunststoff — Preise: auf Anfrage.

Unser gesamtes Produkt- & Serviceportfolio finden Sie in unserem **Produktprogramm.**

LSZ 053

Dämmstoffhalter mit Tropfnase Typ LSZ-ISO-CLIP

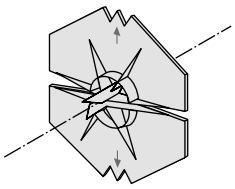

Ausführung: Kunststoff — Preise: auf Anfrage.

Unser gesamtes Produkt- & Serviceportfolio finden Sie in unserem **Produktprogramm.**

HEA: Verankerungsgrund StB 053

Luftschichtanker Typ HEA
Bauaufsichtlich zugelassen Z-21.1-910

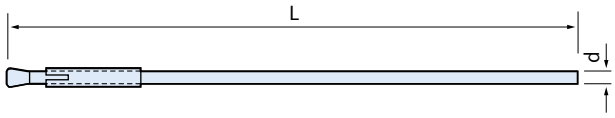

Ausführung: A4 gemäß Tabelle, Seite 15 — Preise: auf Anfrage.

Unser gesamtes Produkt- & Serviceportfolio finden Sie in unserem **Produktprogramm.**

HEA Zubehör: EW 053

Einschlagwerkzeug bzw. Abbiegerohr passend zu HEA

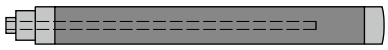

Unser gesamtes Produkt- & Serviceportfolio finden Sie in unserem **Produktprogramm.**

HEA Zubehör: BB 053

Bundbohrer passend zu HEA

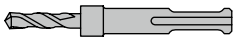

Unser gesamtes Produkt- & Serviceportfolio finden Sie in unserem **Produktprogramm.**

HPV-L: Verankerungsgrund Porenbeton 053

Porenbeton-Luftschichtanker Typ HPV-L

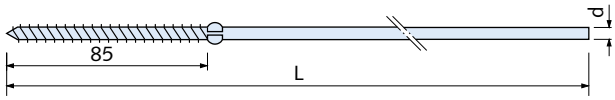

Ausführung: A4 gemäß Tabelle, Seite 15 — Preise: auf Anfrage.

Unser gesamtes Produkt- & Serviceportfolio finden Sie in unserem **Produktprogramm.**

HPV Zubehör: Z1 053

Einschraub- und Abbiegerohr passend zu HPV-L

Artikelbezeichnung	PE [St.]	Bestell-Nr.	Preis [EUR/ Stück]

Unser gesamtes Produkt- & Serviceportfolio finden Sie in unserem **Produktprogramm.**

Halfen Gerüstanker, Zubehör Halfen Verblendmauerwerk

HGA-Q 081

Gerüstanker, Typ HGA-Q mit Innengewinde,
inkl. Kunststoffkappe HGA-STO und Ringschraube HGA-RS

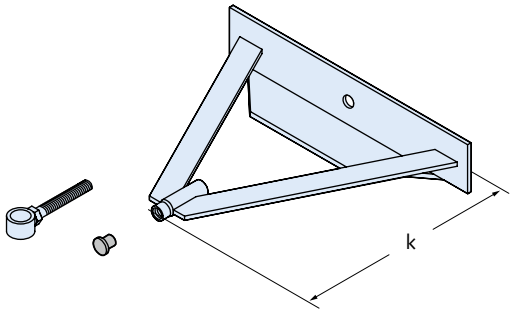

Ausführung: A4 gemäß Tabelle, Seite 15 — Preise: auf Anfrage.

Unser gesamtes Produkt- & Serviceportfolio finden Sie in unserem **Produktprogramm.**

HGA-ZN 081

Gerüstanker Typ HGA-ZN mit Innengewinde,
inkl. Kunststoffkappe HGA-STO und Ringschraube HGA-RS

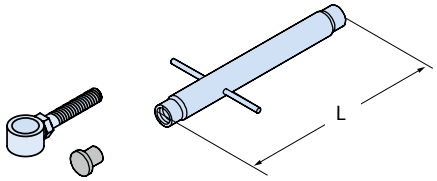

Ausführung: A4 gemäß Tabelle, Seite 15 — Preise: auf Anfrage.

Unser gesamtes Produkt- & Serviceportfolio finden Sie in unserem **Produktprogramm.**

HGA-RS 081

Ringschraube Typ HGA-RS
passend zu Gerüstanker HGA-Q und HGA-ZN

Ausführung: GV = galvanisch verzinkt, chrom-6-frei
Preise: auf Anfrage.

Unser gesamtes Produkt- & Serviceportfolio finden Sie in unserem **Produktprogramm.**

HGA Zubehör: HGA-STO WDVS

Gerüstanker-Stopfen für Wärmedämmverbundsystem

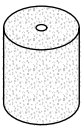

Ausführung: PUR Weichschaum — Preise: auf Anfrage.

Unser gesamtes Produkt- & Serviceportfolio finden Sie in unserem **Produktprogramm.**

HGA Zubehör: HIP 081

Hartschaumplatte
Halfen Insulation Plate

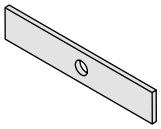

Ausführung: PVC — Preise: auf Anfrage.

Unser gesamtes Produkt- & Serviceportfolio finden Sie in unserem **Produktprogramm.**

HAV 081

Attika-Verblendanker Typ HAV

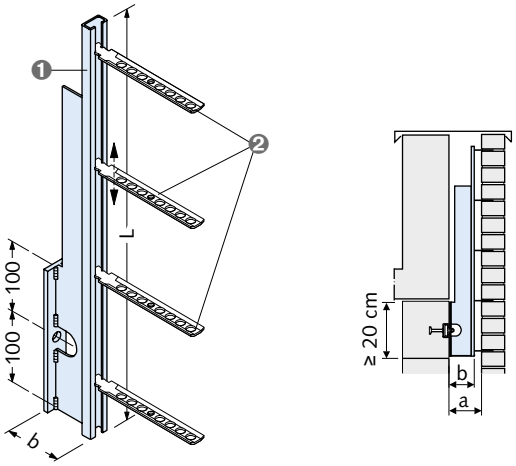

1 Profil 28/15
2 Maueranschlussanker Typ ML (separat bestellen)

Ausführung: A4 gemäß Tabelle, Seite 15 — Preise: auf Anfrage.

Unser gesamtes Produkt- & Serviceportfolio finden Sie in unserem **Produktprogramm.**

HMS 25/15 D 059

Halfen Maueranschlussschiene mit Dellenankern und Kombifüllung (KF)

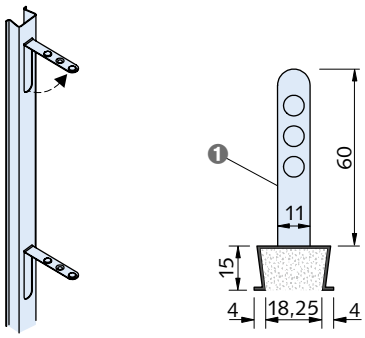

1 Dellenanker (vorgestanzt, herausbiegbar)

Artikelbezeichnung Länge L [mm]	Bestell-Nr.	Preis [EUR/ Stück]

Ausführung: A4 gemäß Tabelle, Seite 15 — Preise: auf Anfrage.

Unser gesamtes Produkt- & Serviceportfolio finden Sie in unserem **Produktprogramm.**

Zubehör Halfen Verblendmauerwerk

ML 053

Halfen Maueranschlussanker
passend zu Maueranschlussschiene HMS 25/15D und Halfenschiene Profil HTA-CE 28/15, HL 28/15, HM 28/15 sowie HAV

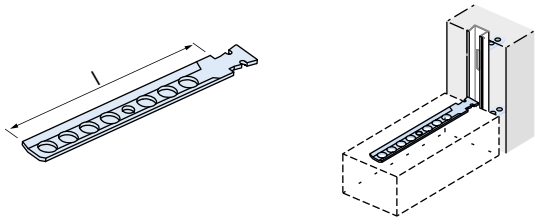

Ausführung: A4 gemäß Tabelle, Seite 15 — Preise: auf Anfrage.

Unser gesamtes Produkt- & Serviceportfolio finden Sie in unserem **Produktprogramm.**

MLQ 053

Halfen Maueranschlussanker
passend zu Maueranschlussschiene HMS 25/15D und Halfenschiene Profil HTA-CE 28/15, HL 28/15, HM 28/15

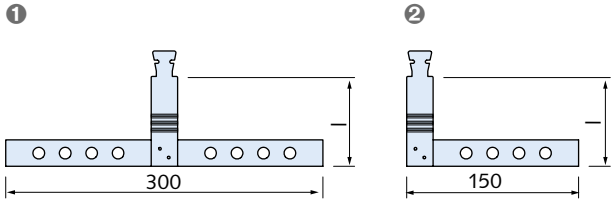

❶ MLQ-D = Doppelseitig
❷ MLQ-E = Einseitig

Ausführung: A4 gemäß Tabelle, Seite 15 — Preise: auf Anfrage.

Unser gesamtes Produkt- & Serviceportfolio finden Sie in unserem **Produktprogramm.**

MLS 053

Halfen Maueranschlussanker
passend zu Maueranschlussschiene HMS 25/15D und Halfenschiene Profil HTA-CE 28/15, HL 28/15, HM 28/15

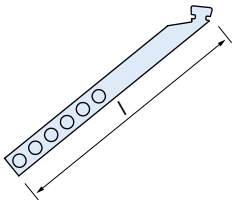

Ausführung: A4 gemäß Tabelle, Seite 15 — Preise: auf Anfrage.

Unser gesamtes Produkt- & Serviceportfolio finden Sie in unserem **Produktprogramm.**

ML1 053

Halfen Maueranschlussanker
für den Anschluss von Dünnbettmörtel-Mauerwerk an Halfenschienen HTA-CE 28/15, HL 28/15, HM 28/15 bzw. Maueranschlussschiene HMS 25/15D

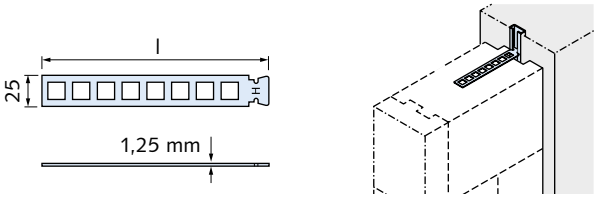

Ausführung: A2 gemäß Tabelle, Seite 15 — Preise: auf Anfrage.

Unser gesamtes Produkt- & Serviceportfolio finden Sie in unserem **Produktprogramm.**

ML-G 053

Gleithülle passend zu Halfen Maueranschlussanker ML

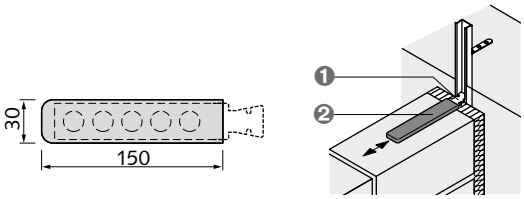

❶ ML-Anker
❷ ML-G 150

Ausführung: Kunststoff — Preise: auf Anfrage.

Unser gesamtes Produkt- & Serviceportfolio finden Sie in unserem **Produktprogramm.**

BL 053

Halfen Maueranschlussanker
passend zu Halfenschiene Profil HTA-CE 38/17, HM 38/17

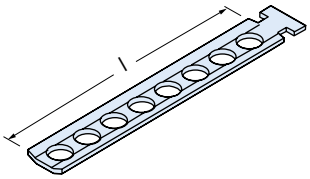

Artikelbezeichnung Länge [mm]	PE [St.]	Bestell-Nr.	Preis [EUR/100 St.]
Ausführung: A4 gemäß Tabelle, Seite 15			
BL- 85 - A4	200	1000202716	**512,10**
BL- 120 - A4	200	1000200767	**567,90**
BL- 180 - A4	200	1000200768	**670,10**

Zubehör Halfen Verblendmauerwerk

BLQ 053

Halfen Maueranschluss-Queranker
passend zu Halfenschiene Profil HTA-CE 38/17, HM 38/17

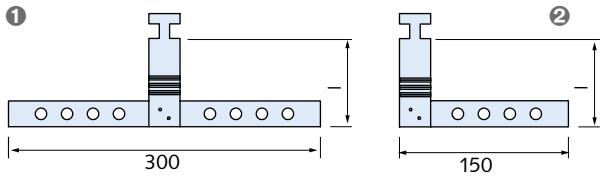

1 BLQ-D = Doppelseitig
2 BLQ-E = Einseitig

Artikelbezeichnung	Länge [mm]	Bestell-Nr.	Preis [EUR/100 St.]
Ausführung: A4 gemäß Tabelle, Seite 15			
BLQ-D-	**85 - A4**	1000202717	**2654,00**
BLQ-D-	**120 - A4**	1000200772	**2735,50**
BLQ-D-	**180 - A4**	1000202718	**2875,55**
BLQ-E-	**85 - A4**	0132.070-00001	**2155,05**
BLQ-E-	**120 - A4**	1000202721	**2236,35**
BLQ-E-	**180 - A4**	1000202722	**2374,05**

HK-DA 081

Deckenanker Typ HK-DA
Lieferumfang: Mit Verzahnungsplatte und Sechskantmutter

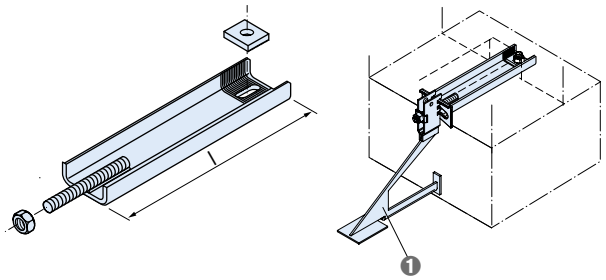

1 Verwendbar für alle Konsolankertypen MK6 der Laststufen 4,0 und 8,0 kN

Ausführung: A4/L4 gemäß Tabelle, Seite 15 — Preise: auf Anfrage.

Unser gesamtes Produkt- & Serviceportfolio finden Sie in unserem **Produktprogramm.**

BRS 075

Betonrippenstahl

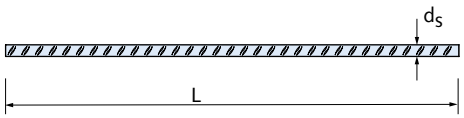

Ausführung: A4/L4 gemäß Tabelle, Seite 15 — Preise: auf Anfrage.

Unser gesamtes Produkt- & Serviceportfolio finden Sie in unserem **Produktprogramm.**

Schräglochplatte 081

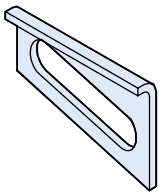

Ausführung: A4/L4 gemäß Tabelle, Seite 15 — Preise: auf Anfrage.

Unser gesamtes Produkt- & Serviceportfolio finden Sie in unserem **Produktprogramm.**

U-Platte 081

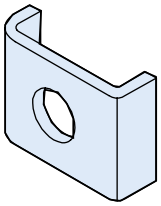

Ausführung: A4/L4 gemäß Tabelle, Seite 15 — Preise: auf Anfrage.

Unser gesamtes Produkt- & Serviceportfolio finden Sie in unserem **Produktprogramm.**

Ausgleichswinkel 081

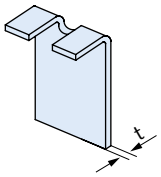

Ausführung: A4/L4 gemäß Tabelle, Seite 15 — Preise: auf Anfrage.

Unser gesamtes Produkt- & Serviceportfolio finden Sie in unserem **Produktprogramm.**

Ausgleichslasche 081

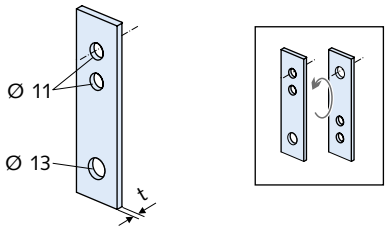

Ausführung: A4/L4 gemäß Tabelle, Seite 15 — Preise: auf Anfrage.

Unser gesamtes Produkt- & Serviceportfolio finden Sie in unserem **Produktprogramm.**

Helifix Reparatursystem zur Gebäudesanierung | Ancon-Lagerfugenbewehrung AMR

Helifix Helibar

Spiralförmige Bewehrungsstäbe aus Edelstahl zur Reparatur von Mauerwerksrissen

Ausführung: Werkstoff 1.4301 / 1.4401 Preise: auf Anfrage.

Unser gesamtes Produkt- & Serviceportfolio finden Sie in unserem **Produktprogramm.**

Helifix HeliBond

Zementgebundener, schwindkompensierter und injizierbarer Hochleistungsmörtel zum Einkleben von Spiralankern in Mauerwerk

Ausführung: gemäß Katalog Preise: auf Anfrage.

Unser gesamtes Produkt- & Serviceportfolio finden Sie in unserem **Produktprogramm.**

Helifix Crack Stitching Kit

Eine verlässliche und kostengünstige Methode um schadhaftes Mauerwerk zu stabilisieren und zu reparieren

Ausführung: gemäß Katalog Preise: auf Anfrage.

Unser gesamtes Produkt- & Serviceportfolio finden Sie in unserem **Produktprogramm.**

Helifix DryFix

Spiralförmige Bewehrungsstäbe aus Edelstahl zur Befestigung von lockerem und brüchigem Mauerwerk

Ausführung: Werkstoff 1.4301 / 1.4401 Preise: auf Anfrage.

Unser gesamtes Produkt- & Serviceportfolio finden Sie in unserem **Produktprogramm.**

Lagerfugenbewehrung AMR

Bewehrungen zur Mauerwerksverstärkung

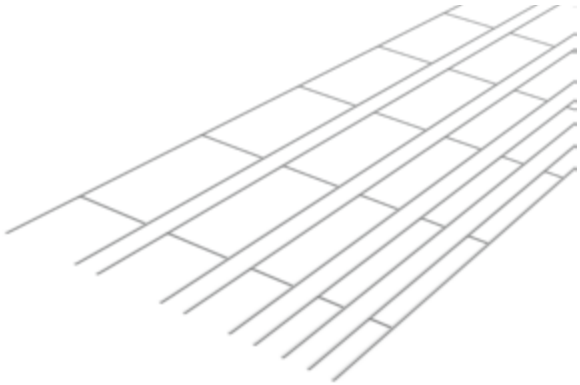

Ausführung: Werkstoff verzinkt / 1.4301 Preise: auf Anfrage.

Unser gesamtes Produkt- & Serviceportfolio finden Sie in unserem **Produktprogramm.**

Lagerfugenbewehrung AMR-X

Bewehrungen zur Mauerwerksverstärkung

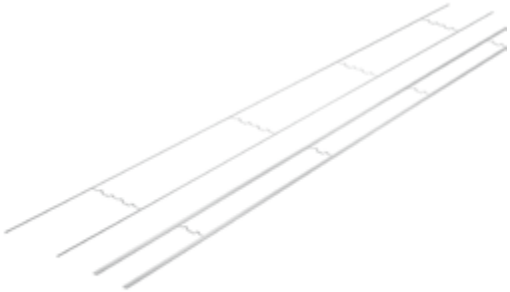

Ausführung: Werkstoff 1.4301 Preise: auf Anfrage.

Unser gesamtes Produkt- & Serviceportfolio finden Sie in unserem **Produktprogramm.**

Industrietechnik

Montageschienen

Vorteile

- Schnelle Montage und Justierbarkeit von Anlagen- und Bauteilkomponenten möglich
- Volle Flexibilität bei der Positionierung und Dimensionierung der Verschraubung
- Einfache Neupositionierung der angeschraubten Bauteile ohne nachträgliche mechanische Bearbeitung
- Schmutzfreie und geräuscharme Durchführung von Montage- und Änderungsarbeiten vor Ort
- Korrosionsschutz je nach Anforderung verfügbar
  - Bandverzinkte Montageschienen für niedrige Anforderungen
  - Feuerverzinkte Montageschienen für hohe Anforderungen
  - Montageschienen aus nichtrostendem Stahl für höchste Anforderungen (A2, A4, HCR)
- Die warmgewalzten HM-Montageschienen sind nach ETA-19/0438 europaweit zugelassen und CE gekennzeichnet

Zubehör Montageschienen

Vorteile

- Unser Originalzubehör mit aufeinander abgestimmten System-komponenten
- Volle Flexibilität bei der Positionierung und Dimensionierung
- Schnelle Montage und Justierbarkeit von Anlagen- und Bauteilkomponenten möglich
- Einfache Realisierung von Änderungen oder Erweiterungen von Gesamtanlagen ohne mechanische Bearbeitung
- Schmutzfreie und geräuscharme Durchführung von Änderungsarbeiten vor Ort

Modulare Rohrhalterungs-Systeme

Vorteile

- Zeitsparende Montage
- System aus wenigen, multifunktionalen Bauteilen
- Kleinteile sind bereits vormontiert
- Schnelle Inbetriebnahme, kurze Stillstandszeiten
- Auch nach Inbetriebnahme können weitere Bauteile an beliebiger Stelle in der Schiene befestigt und justiert werden

Industrietechnik

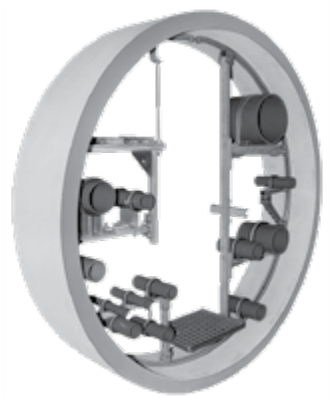

Zubehör Modulare Rohrhalterungs-Systeme

Vorteile

- Breites Anwendungsspektrum: Abdeckung eines großen Rohrdurchmesser-Bereichs von 15 mm bis 530 mm axial verspannter bzw. gleitender Rohrfixierung
- Hoher Korrosionsschutz durch Feuerverzinkung und Edelstahl
- Lieferbar mit schall-/wärmeisolierendem Dämmgummi und temperaturbeständiger Rohrunterlage

Dübelsysteme

Vorteile

- Sicher: zugelassenes Dübel-Programm für Mauerwerk und/ oder Beton inkl. Bemessungssoftware
- Einfach: abgestimmtes Dübel-Programm auf die Halfen Produkte, z.B. aus den Bereichen Fassade und Industrietechnik
- Variabel: alternative Befestigungslösungen zur Ankerschiene

Allgemeines Zubehör

Vorteile

- Unser Originalzubehör mit aufeinander abgestimmten Systemkomponenten
- Das flexible Halfen Schiene-Schraube-System ist Trag- und Befestigungselement in einem
- Volle Flexibilität bei der Positionierung und Dimensionierung der Verschraubung
- Schnelle Montage und Justierbarkeit von Anlagen- und Bauteilkomponenten möglich
- Einfache Realisierung von Änderungen oder Erweiterungen von Gesamtanlagen ohne mechanische Bearbeitung
- Schmutzfreie und geräuscharme Durchführung von Änderungsarbeiten vor Ort

Industrietechnik

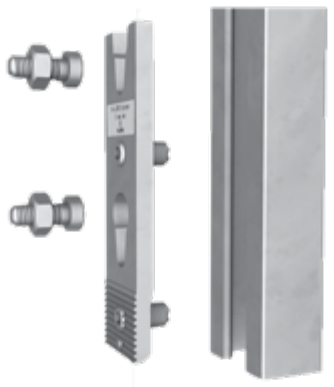

Wandelbares Positionssystem

Vorteile

- Wechsel zwischen verschiedenen Anwendungen in kürzester Zeit
- Erhöhung des (Raum-)Nutzungsgrads
- Veränderungen ohne Eingriff in die Bausubstanz oder erneute Planung durch Ingenieure, Statiker bzw. Architekten
- Ermöglicht eine schnelle, aufwandsarme und wirtschaftliche Modernisierung
- Kraftschlüssiges Einhängesystem
- Kein Fachpersonal für die Umrüstung nötig

Industrietechnik

Allgemeine Hinweise und Erläuterungen

Produktinformationen

Die warmgewalzten HM-Montageschienen sind nach ETA-19/0438 europaweit zugelassen und CE gekennzeichnet.

Grundsätzlich umfasst die CE Kennzeichnung aller Produkte in der Industrietechnik, die

- Zertifizierung der Produktion und der werkseigenen Produktionskontrolle nach EN 1090-2 und EN 1090-1
- Angaben von Bemessungswerten mit hinterlegten Berechnungen und Versuchen
- Qualitätssicherung über die gesamte Wertschöpfungskette

Einzelne Profiltypen auch in Edelstahl HCR auf Anfrage lieferbar, siehe folgende Seiten.

Für alle Halfenschrauben in der Ausführung GV-S = galvanische Sonderbeschichtung gilt:

Galvanische Sonderbeschichtung für besonders dauerhaften Korrosionsschutz, kann gemäß Europäischer Technischer Bewertung ETA- 09/0339 Anlage 3 je nach Verwendungsbereich wie feuerverzinkt eingesetzt werden.

Für Halfenschrauben, geeignet für Halfenschienen Typ Dynagrip, gilt die Zulassung Z-21.4-1691 Anlage 7.

Bei Bestellung von A4-70 Schrauben können herstellungsbedingt auch Schrauben mit der Bezeichnung FA-70 zur Auslieferung kommen. Die Festigkeit ist identisch und die Korrosionsbeständigkeit ist sogar besser. Der ferritisch-austenitische Stahl FA-70 ist in die Korrosionsbeständigkeitsklasse IV /stark eingestuft, wo hingegen der austenitische Stahl A4-70 nur in die Korrosionsbeständigkeitsklasse III/ mittel eingestuft ist.

Preise und Konditionen

Gesamtpreis für Fixlängen

$$\frac{\text{Meterpreis [EUR/Meter] x Länge L [mm]}}{1000} + \text{Fixlängenzuschlag [\%]}$$

Hinweis:

Die angegebenen Fixlängenzuschläge gelten bei Fixlängen L ≥ 1000 mm.

Bei L < 1000 mm Fixlängenzuschläge auf Anfrage.

Lochschienen mit geschlossenem Lochbild auf Anfrage.

Technik

Weitere Details zu unseren Industrietechnik-Produkten finden Sie in unseren Katalogen und unter www.halfen.de.

Halfen Montageschienen

Schwere Tragsysteme, warmgewalzte Profile

089

Europäische Technische Bewertung ETA-19/0438

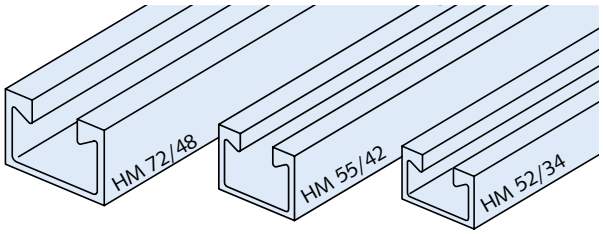

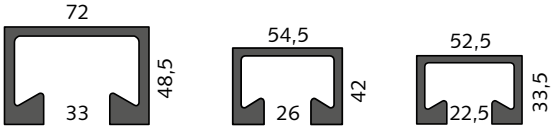

Artikelbezeichnung Länge [mm]	Bestell-Nr.	Preis [EUR/St.]	Meter-preis [EUR/m]	Fixl. zuschl. [EUR/St.]
Ausführung: WB gemäß Tabelle, Seite 15				
HM 72/48 - WB - 6070	7000002032	416,00		
HM 72/48 - WB - FIXLÄ		*	68,53	17,92
HM 55/42 - WB - 6070	7000002041	322,60		
HM 55/42 - WB - FIXLÄ		*	53,15	17,92
HM 52/34 - WB - 6070	7000002034	234,90		
HM 52/34 - WB - FIXLÄ		*	38,70	17,92
Ausführung: FV gemäß Tabelle, Seite 15				
HM 72/48 - FV - 6070	1000002201	619,75		
HM 72/48 - FV - FIXLÄ		*	102,10	17,92
HM 55/42 - FV - 6070	1000002227	369,50		
HM 55/42 - FV - FIXLÄ		*	60,87	17,92
HM 52/34 - FV - 6070	1000002204	355,50		
HM 52/34 - FV - FIXLÄ		*	58,57	17,92
Ausführung: A4 gemäß Tabelle, Seite 15				
HM 72/48 - A4 - 6070	7000002031	3578,50		
HM 72/48 - A4 - FIXLÄ		*	589,54	36,26
HM 52/34 - A4 - 6070	7000002033	2050,10		
HM 52/34 - A4 - FIXLÄ		*	337,74	20,50

Schwere Tragsysteme, warmgewalzte Profile

136

Europäische Technische Bewertung ETA-19/0438

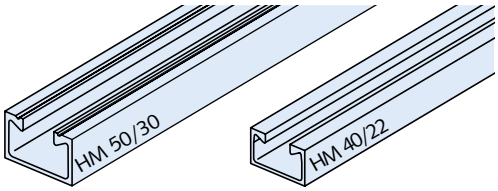

Artikelbezeichnung Länge [mm]	Bestell-Nr.	Preis [EUR/St.]	Meter-preis [EUR/m]	Fixl. zuschl. [EUR/St.]
Ausführung: WB gemäß Tabelle, Seite 15				
HM 50/30 - WB - 6070	7000002036	157,85		
HM 50/30 - WB - FIXLÄ		*	26,00	11,28
HM 40/22 - WB - 6070	7000002038	106,60		
HM 40/22 - WB - FIXLÄ		*	17,56	7,06
Ausführung: FV gemäß Tabelle, Seite 15				
HM 50/30 - FV - 6070	1000002207	248,70		
HM 50/30 - FV - FIXLÄ		*	40,97	11,28
HM 40/22 - FV - 6070	1000002209	164,15		
HM 40/22 - FV - FIXLÄ		*	27,04	7,06
Ausführung: A4 gemäß Tabelle, Seite 15				
HM 50/30 - A4 - 6070	7000002035	1591,80		
HM 50/30 - A4 - FIXLÄ		*	262,24	14,42
HM 40/22 - A4 - 6070	7000002037	942,85		
HM 40/22 - A4 - FIXLÄ		*	155,33	11,28

Halfen Montageschienen

Schwere Tragsysteme, kaltgewalzte Profile 090

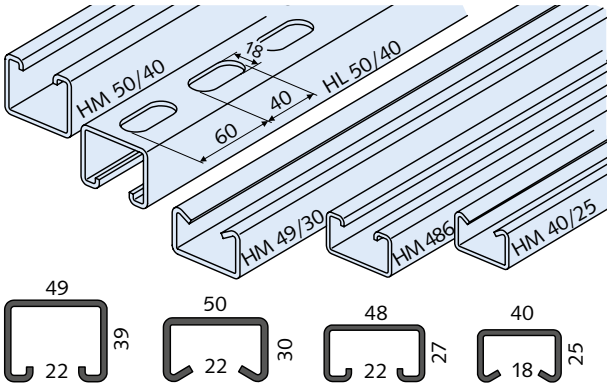

Artikelbezeichnung Länge [mm]	Bestell-Nr.	Preis [EUR/St.]	Meter-preis [EUR/m]	Fixl. zuschl. [EUR/St.]
Ausführung: WB gemäß Tabelle, Seite 15				
HM 50/40 - WB - 6000	1000002176	127,40		
HM 50/40 - WB - FIXLÄ		*	21,23	11,28
HL 50/40 - WB - 6000	1000002259	127,40		
HL 50/40 - WB - FIXLÄ		*	23,13	11,28
HM 49/30 - WB - 6070	1000002210	107,75		
HM 49/30 - WB - FIXLÄ		*	17,75	7,06
HM 486 - WB - 6000	7000002027	98,30		
HM 486 - WB - FIXLÄ		*	16,38	
HM 40/25 - WB - 6070	1000002215	77,00		
HM 40/25 - WB - FIXLÄ		*	12,69	7,06
Ausführung: FV gemäß Tabelle, Seite 15				
HM 50/40 - FV - 6000	1000002177	224,10		
HM 50/40 - FV - FIXLÄ		*	37,35	11,28
HL 50/40 - FV - 6000	1000002260	235,65		
HL 50/40 - FV - FIXLÄ		*	39,28	11,28
HM 49/30 - FV - 6070	1000002211	187,65		
HM 49/30 - FV - FIXLÄ		*	30,91	7,06
HM 486 - FV - 6000	1000002179	155,95		
HM 486 - FV - FIXLÄ		*	25,99	
HM 40/25 - FV - 6070	1000002216	131,35		
HM 40/25 - FV - FIXLÄ		*	21,64	7,06
Ausführung: A2 gemäß Tabelle, Seite 15				
HM 49/30 - A2 - 6070	1000002212	736,20		
HM 49/30 - A2 - FIXLÄ		*	121,29	11,28
HM 40/25 - A2 - 6070	1000002217	486,05		
HM 40/25 - A2 - FIXLÄ		*	80,07	11,28

Artikelbezeichnung Länge [mm]	Bestell-Nr.	Preis [EUR/St.]	Meter-preis [EUR/m]	Fixl. zuschl. [EUR/St.]
Ausführung: A4 & D4 gemäß Tabelle, Seite 15				
HM 50/40 - A4 - 6000	7000002026	1143,45		
HM 50/40 - A4 - FIXLÄ		*	190,58	14,42
HL 50/40 - A4 - 6000	1000002261	1171,50		
HL 50/40 - A4 - FIXLÄ		*	195,25	14,42
HM 49/30 - D4 - 6070	4000203901	940,10		
HM 49/30 - D4 - FIXLÄ		*	154,88	11,28
HM 40/25 - A4 - 6070	1000002218	633,75		
HM 40/25 - A4 - FIXLÄ		*	104,41	11,28

Halfen Montageschienen

HZM 53/34 092

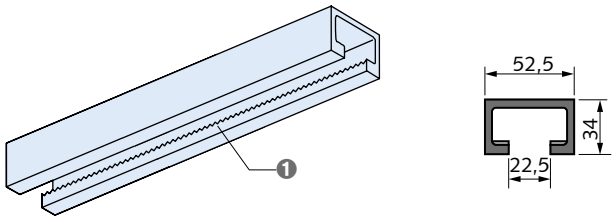

1 warmgewalzt, gezahnt

Artikelbezeichnung Länge [mm]	Bestell-Nr.	Preis [EUR/St.]	Meter-preis [EUR/m]	Fixl. zuschl. [EUR/St.]
Ausführung: WB gemäß Tabelle, Seite 15				
HZM 53/34 - WB - 6070	7000002049	**410,75**		
HZM 53/34 - WB - FIXLÄ		*	**67,67**	**17,25**
Ausführung: FV gemäß Tabelle, Seite 15				
HZM 53/34 - FV - 6070	1000002311	**610,10**		
HZM 53/34 - FV - FIXLÄ		*	**100,51**	**17,25**
Ausführung: A4 gemäß Tabelle, Seite 15				
HZM 53/34 - A4 - 6070	7000002048	**3473,45**		
HZM 53/34 - A4 - FIXLÄ		*	**572,23**	**19,72**

HZM 41/27 092

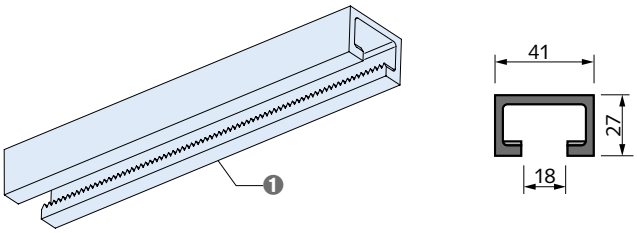

1 warmgewalzt, gezahnt

Artikelbezeichnung Länge [mm]	Bestell-Nr.	Preis [EUR/St.]	Meter-preis [EUR/m]	Fixl. zuschl. [EUR/St.]
Ausführung: WB gemäß Tabelle, Seite 15				
HZM 41/27 - WB - 6070	7000002052	**234,55**		
HZM 41/27 - WB - FIXLÄ		*	**38,64**	**10,87**
Ausführung: FV gemäß Tabelle, Seite 15				
HZM 41/27 - FV - 6070	1000002315	**260,15**		
HZM 41/27 - FV - FIXLÄ		*	**42,86**	**10,87**

HZM 38/23 092

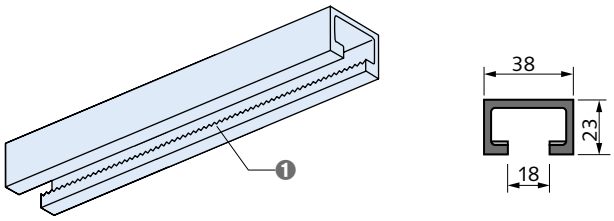

1 warmgewalzt, gezahnt

Artikelbezeichnung Länge [mm]	Bestell-Nr.	Preis [EUR/St.]	Meterpreis [EUR/m]	Fixl.zuschl. [EUR/St.]
Ausführung: WB gemäß Tabelle, Seite 15				
HZM 38/23 - WB - 6070	7000002046	**157,85**		
HZM 38/23 - WB - FIXLÄ		*	**26,00**	**10,87**
Ausführung: FV, WB gemäß Tabelle, Seite 15				
HZM 38/23 - FV - 6070	1000002308	**248,70**		
HZM 38/23 - FV - FIXLÄ		*	**40,97**	**10,87**

Halfen Montageschienen

HZM 29/20 092

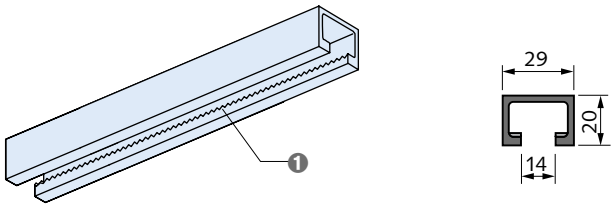

1 warmgewalzt, gezahnt

Artikelbezeichnung Länge [mm]	Bestell-Nr.	Preis [EUR/St.]	Meter-preis [EUR/m]	Fixl. zuschl. [EUR/St.]
Ausführung: WB gemäß Tabelle, Seite 15				
HZM 29/20 - WB - 6070	7000002045	**106,60**		
HZM 29/20 - WB - FIXLÄ		*	**17,56**	**6,80**
Ausführung: FV gemäß Tabelle, Seite 15				
HZM 29/20 - FV - 6070	1000002305	**164,15**		
HZM 29/20 - FV - FIXLÄ		*	**27,04**	**6,54**

Halfen Montageschienen

Mittelschwere Tragsysteme 090

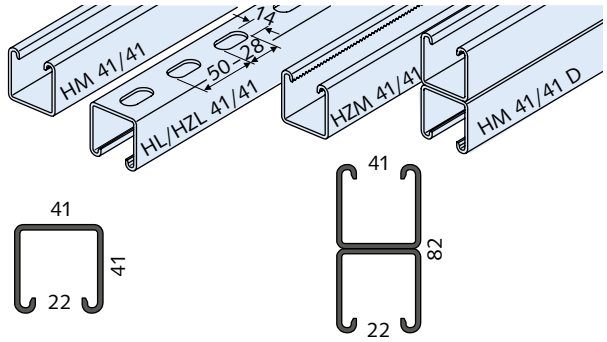

Artikelbezeichnung	Länge [mm]	Bestell-Nr.	Preis [EUR/St.]	Meter-preis [EUR/m]	Fixl. zuschl. [EUR/St.]
Ausführung: WB gemäß Tabelle, Seite 15					
HM 41/41 - WB -	6000	1000002170	94,05		
HM 41/41 - WB -	FIXLÄ		*	15,68	7,06
HL 41/41 - WB -	6000	1000002229	94,05		
HL 41/41 - WB -	FIXLÄ		*	17,06	7,06
HZM 41/41 - WB -	6000	1000002276	165,90		
HZM 41/41 - WB -	FIXLÄ		*	27,65	7,06
HZM 41/41 D - WB -	6000	1000002298	361,75		
HZM 41/41 D - WB -	FIXLÄ		*	60,29	13,96
HZL 41/41 - WB -	6000	1000002264	172,50		
HZL 41/41 - WB -	FIXLÄ		*	28,75	7,06
HM 41/41 D - WB -	6000	1000002191	218,40		
HM 41/41 D - WB -	FIXLÄ		*	36,40	7,06
Ausführung: SV gemäß Tabelle, Seite 15					
HM 41/41 - SV -	6000	1000002171	122,00		
HM 41/41 - SV -	FIXLÄ		*	21,61	7,06
HL 41/41 - SV -	3000	1000002234	61,00		
HL 41/41 - SV -	6000	1000002231	129,65		
HL 41/41 - SV -	FIXLÄ		*	21,61	7,06

Artikelbezeichnung	Länge [mm]	Bestell-Nr.	Preis [EUR/St.]	Meter-preis [EUR/m]	Fixl. zuschl. [EUR/St.]
Ausführung: FV gemäß Tabelle, Seite 15					
HM 41/41 - FV -	6000	1000002172	159,05		
HM 41/41 - FV -	FIXLÄ		*	26,51	7,06
HL 41/41 - FV -	6000	1000002230	167,10		
HL 41/41 - FV -	FIXLÄ		*	27,85	7,06
HZM 41/41 - FV -	6000	1000002277	226,50		
HZM 41/41 - FV -	FIXLÄ		*	37,75	7,06
HZM 41/41 D - FV -	6000	1000002299	482,60		
HZM 41/41 D - FV -	FIXLÄ		*	80,43	13,96
HZL 41/41 - FV -	6000	1000002265	232,90		
HZL 41/41 - FV -	FIXLÄ		*	38,82	7,06
HM 41/41 D - FV -	6000	1000002193	347,55		
HM 41/41 D - FV -	FIXLÄ		*	57,93	13,96
Ausführung: A2 gemäß Tabelle, Seite 15					
HM 41/41 - A2 -	6000	1000002174	419,50		
HM 41/41 - A2 -	FIXLÄ		*	69,92	11,28
HL 41/41 - A2 -	3000	1000203179	356,85		
HL 41/41 - A2 -	6000	1000002233	656,25		
HL 41/41 - A2 -	FIXLÄ		*	109,38	11,28
Ausführung: A4 gemäß Tabelle, Seite 15					
HM 41/41 - A4 -	6000	1000002173	836,15		
HM 41/41 - A4 -	FIXLÄ		*	139,36	11,28
HL 41/41 - A4 -	6000	1000002232	864,10		
HL 41/41 - A4 -	FIXLÄ		*	144,02	11,28
HZM 41/41 - A4 -	6000	1000002278	921,85		
HZM 41/41 - A4 -	FIXLÄ		*	153,64	11,28
HZM 41/41 - D - A4 -	6000	0284.030-00003	1891,05		
HZM 41/41 - D - A4 -	FIXLÄ		*	315,18	22,56
HZL 41/41 - A4 -	6000	1000002266	941,90		
HZL 41/41 - A4 -	FIXLÄ		*	156,98	11,28
HM 41/41 D - A4 -	6000	0280.150-00002	1720,05		
HM 41/41 D - A4 -	FIXLÄ		*	286,68	22,56

Halfen Montageschienen

Mittelschwere Tragsysteme 090

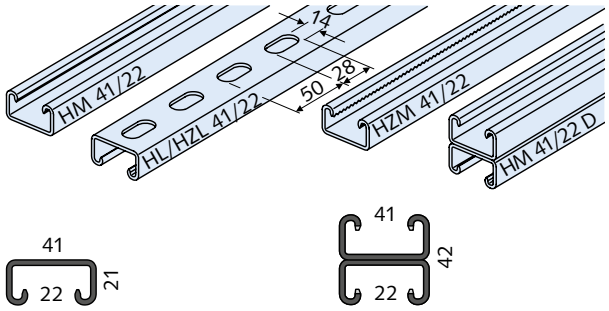

Artikelbezeichnung Länge [mm]	Bestell-Nr.	Preis [EUR/St.]	Meter-preis [EUR/m]	Fixl. zuschl. [EUR/St.]
Ausführung: WB gemäß Tabelle, Seite 15				
HM 41/22 - WB - 6000	1000002182	60,90		
HM 41/22 - WB - FIXLÄ		*	10,15	7,06
HL 41/22 - WB - 6000	1000002235	69,05		
HL 41/22 - WB - FIXLÄ		*	11,51	7,06
HZM 41/22 - WB - 6070	1000002279	124,15		
HZM 41/22 - WB - FIXLÄ		*	20,69	7,06
HZM 41/22 D - WB - 6070	1000002301	275,75		
HZM 41/22 D - WB - FIXLÄ		*	45,43	13,96
HZL 41/22 - WB - 6000	1000002268	130,90		
HZL 41/22 - WB - FIXLÄ		*	21,82	7,06
HM 41/22 D - WB - 6000	1000002194	151,55		
HM 41/22 D - WB - FIXLÄ		*	25,26	13,96
Ausführung: SV gemäß Tabelle, Seite 15				
HM 41/22 - SV - 6000	1000002184	79,40		
HM 41/22 - SV - FIXLÄ		*	13,23	7,06
HL 41/22 - SV - 3000	1000203193	43,90		
HL 41/22 - SV - 6000	1000002237	87,65		
HL 41/22 - SV - FIXLÄ		*	14,61	7,06
Ausführung: FV gemäß Tabelle, Seite 15				
HM 41/22 - FV - 6000	1000002183	107,45		
HM 41/22 - FV - FIXLÄ		*	17,91	7,06
HZM 41/22 - FV - 6070	1000002280	186,60		
HZM 41/22 - FV - FIXLÄ		*	30,74	7,06
HZL 41/22 - FV - 6000	1000002269	193,80		
HZL 41/22 - FV - FIXLÄ		*	32,30	7,06
HM 41/22 D - FV - 6000	1000002195	244,25		
HM 41/22 D - FV - FIXLÄ		*	40,71	13,96
HZM 41/22 D - FV - 6070	1000002302	398,85		
HZM 41/22 D - FV - FIXLÄ		*	65,71	13,96

Artikelbezeichnung Länge [mm]	Bestell-Nr.	Preis [EUR/St.]	Meter-preis [EUR/m]	Fixl. zuschl. [EUR/St.]
Ausführung: A4 gemäß Tabelle, Seite 15				
HM 41/22 - A4 - 6000	1000002185	581,55		
HM 41/22 - A4 - FIXLÄ		*	96,93	11,28
HL 41/22 - A4 - 6000	1000002238	602,60		
HL 41/22 - A4 - FIXLÄ		*	100,43	11,28
HZM 41/22 - A4 - 6070	1000002281	722,35		
HZM 41/22 - A4 - FIXLÄ		*	119,00	11,28
HZL 41/22 - A4 - 3000	1000002271	370,65		
HZL 41/22 - A4 - 6000	1000002270	743,30		
HZL 41/22 - A4 - FIXLÄ		*	123,88	11,28
HM 41/22 D - A4 - 6000	6100000107	1.206,55		
HM 41/22 D - A4 - FIXLÄ		*	201,09	22,56
HZM 41/22 D - A4 - 6070	1000002281	1.471,65		
HZM 41/22 D - A4 - FIXLÄ		*	242,45	22,56

Halfen Montageschienen

Mittelschwere Tragsysteme 090

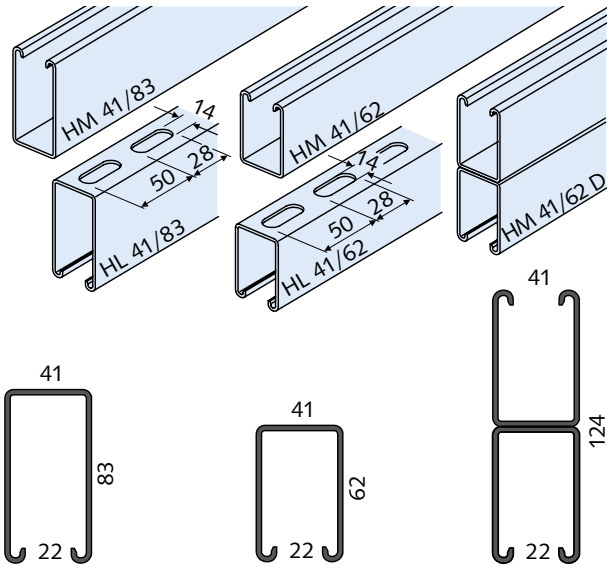

Artikelbezeichnung	Länge [mm] ①	Bestell-Nr.	Preis [EUR/St.]	Meterpreis [EUR/m]
Ausführung: WB gemäß Tabelle, Seite 15				
HM 41/83 - WB -	**6000**	7000002029	**186,10**	**31,02**
HL 41/83 - WB -	**6000**	7000002042	**198,65**	**33,11**
HM 41/62 - WB -	**6000**	7000002030	**140,90**	**23,48**
HL 41/62 - WB -	**6000**	7000002043	**153,20**	**25,53**
HM 41/62 D - WB -	**6000**	6100000107	**429,70**	**71,62**
Ausführung: SV gemäß Tabelle, Seite 15				
HM 41/83 - SV -	**6000**	7000002028	**244,25**	**40,71**
HL 41/83 - SV -	**6000**	7000004071	**257,35**	**42,89**
HL 41/62 - SV -	**6000**	7000002044	**200,65**	**33,44**
Ausführung: FV gemäß Tabelle, Seite 15				
HM 41/83 - FV -	**6000**	1000002188	**276,80**	**46,13**
HL 41/83 - FV -	**6000**	1000002241	**289,45**	**48,24**
HM 41/62 - FV -	**6000**	1000002190	**221,30**	**36,88**
HL 41/62 - FV -	**6000**	1000002243	**234,25**	**39,04**

① keine Fixlängen

Halfen Montageschienen

Leichte Tragsysteme 090

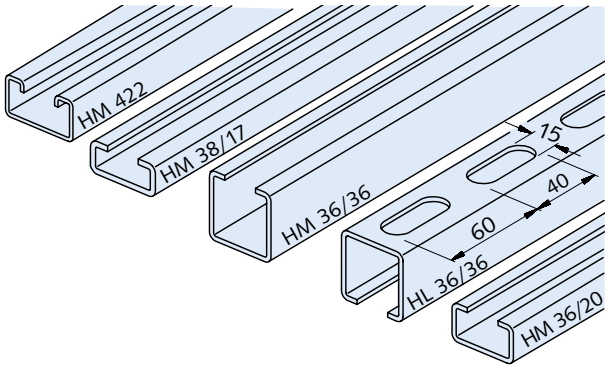

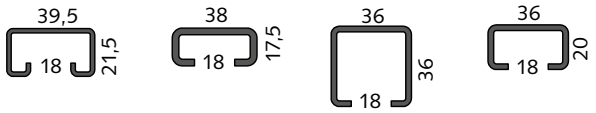

Artikelbezeichnung Länge [mm]	Bestell-Nr.	Preis [EUR/St.]	Meter-preis [EUR/m]	Fixl. zuschl. [EUR/St.]
Ausführung: WB gemäß Tabelle, Seite 15				
HM 422 - WB - 6000	1000002180	55,60		
HM 422 - WB - FIXLÄ		*	9,27	7,06
HM 38/17 - WB - 6070	1000000341	66,50		
HM 38/17 - WB - FIXLÄ		*	10,96	5,25
HM 36/36 - WB - 6000	1000002167	77,25		
HM 36/36 - WB - FIXLÄ		*	12,88	7,06
HL 36/36 - WB - 6000	1000002245	88,65		
HL 36/36 - WB - FIXLÄ		*	14,78	7,06
HM 36/20 - WB - 6000	1000002219	52,15		
HM 36/20 - WB - FIXLÄ		*	8,69	5,25
Ausführung: FV gemäß Tabelle, Seite 15				
HM 422 - FV - 6000	1000002181	99,10		
HM 422 - FV - FIXLÄ		*	16,52	7,06
HM 38/17 - FV - 6070	1000000604	109,00		
HM 38/17 - FV - FIXLÄ		*	17,96	5,25
HM 36/36 - FV - 6000	1000002168	130,70		
HM 36/36 - FV - FIXLÄ		*	21,78	7,06
HL 36/36 - FV - 6000	1000002246	138,75		
HL 36/36 - FV - FIXLÄ		*	23,13	7,06
HM 36/20 - FV - 6000	1000002220	89,70		
HM 36/20 - FV - FIXLÄ		*	14,95	5,25
Ausführung: A2 gemäß Tabelle, Seite 15				
HM 38/17 - A2 - 6070	1000000602	401,60		
HM 38/17 - A2 - FIXLÄ		*	66,16	7,98

Artikelbezeichnung Länge [mm]	Bestell-Nr.	Preis [EUR/St.]	Meterpreis [EUR/m]	Fixl.zuschl. [EUR/St.]
Ausführung: A4 & D4 gemäß Tabelle, Seite 15				
HM 38/17 - D4 - 6070	1000210957	519,70		
HM 38/17 - D4 - FIXLÄ		*	85,62	7,98
HM 36/36 - A4 - 6000	1000002169	606,15		
HM 36/36 - A4 - FIXLÄ		*	101,03	11,28
HL 36/36 - A4 - 6000	1000002247	633,20		
HL 36/36 - A4 - FIXLÄ		*	105,53	11,28
Ausführung: HCR gemäß Tabelle, Seite 15				Preise: auf Anfrage.

Unser gesamtes Produkt- & Serviceportfolio finden Sie in unserem **Produktprogramm.**

Leichte Tragsysteme 090

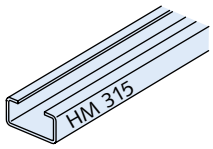

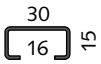

Artikelbezeichnung Länge [mm]	Bestell-Nr.	Preis [EUR/St.]	Meter-preis [EUR/m]	Fixl. zuschl. [EUR/St.]
Ausführung: WB gemäß Tabelle, Seite 15				
HM 315 - WB - 6000	7000002025	38,35		
HM 315 - WB - FIXLÄ		*	6,39	5,25
Ausführung: FV gemäß Tabelle, Seite 15				
HM 315 - FV - 6000	1000002166	60,55		
HM 315 - FV - FIXLÄ		*	10,09	5,25

Halfen Montageschienen

Leichte Tragsysteme 090

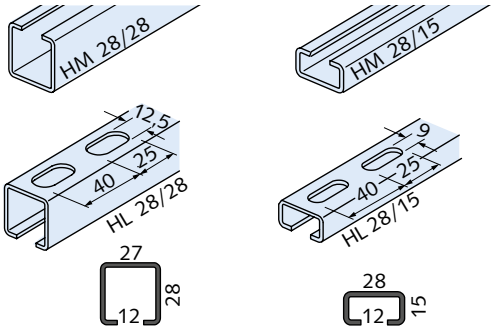

Artikelbezeichnung Länge [mm]	Bestell-Nr.	Preis [EUR/St.]	Meter-preis [EUR/m]	Fixl. zuschl. [EUR/St.]
Ausführung: WB gemäß Tabelle, Seite 15				
HM 28/28 - WB - 6000	1000002161	48,55		
HM 28/28 - WB - FIXLÄ		*	8,09	7,06
HL 28/28 - WB - 6000	1000002248	56,60		
HL 28/28 - WB - FIXLÄ		*	9,43	7,06
HM 28/15 - WB - 6070	1000000598	41,65		
HM 28/15 - WB - FIXLÄ		*	6,86	5,25
HL 28/15 - WB - 6070	1000002252	49,50		
HL 28/15 - WB - FIXLÄ		*	8,15	5,25
Ausführung: SV gemäß Tabelle, Seite 15				
HM 28/28 - SV - 6000	1000002163	61,35		
HM 28/28 - SV - FIXLÄ		*	10,23	7,06
HL 28/28 - SV - 6000	1000002250	69,70		
HL 28/28 - SV - FIXLÄ		*	11,62	7,06
Ausführung: FV gemäß Tabelle, Seite 15				
HM 28/28 - FV - 6000	1000002162	85,95		
HM 28/28 - FV - FIXLÄ		*	14,33	7,06
HL 28/28 - FV - 6000	1000002249	93,80		
HL 28/28 - FV - FIXLÄ		*	15,63	7,06
HM 28/15 - FV - 6070	1000000603	67,40		
HM 28/15 - FV - FIXLÄ		*	11,10	5,25
HL 28/15 - FV - 6070	1000002255	75,90		
HL 28/15 - FV - FIXLÄ		*	12,50	5,25
Ausführung: A2 gemäß Tabelle, Seite 15				
HM 28/15 - A2 - 6070	1000000601	249,00		
HM 28/15 - A2 - FIXLÄ		*	41,02	7,98
HL 28/15 - A2 - 6070	1000002253	275,15		
HL 28/15 - A2 - FIXLÄ		*	45,33	7,98

Artikelbezeichnung Länge [mm]	Bestell-Nr.	Preis [EUR/St.]	Meterpreis [EUR/m]	Fixl.zuschl. [EUR/St.]
Ausführung: A4 & D4 gemäß Tabelle, Seite 15				
HM 28/28 - A4 - 6000	1000002164	401,95		
HM 28/28 - A4 - FIXLÄ		*	66,99	11,28
HL 28/28 - A4 - 6000	1000002251	428,30		
HL 28/28 - A4 - FIXLÄ		*	71,38	11,28
HM 28/15 - D4 - 6070	1000210871	330,55		
HM 28/15 - D4 - FIXLÄ		*	54,46	7,98
HL 28/15 - D4 - 6070	1000210241	357,75		
HL 28/15 - D4 - FIXLÄ		*	58,94	7,98

Leichte Tragsysteme 090

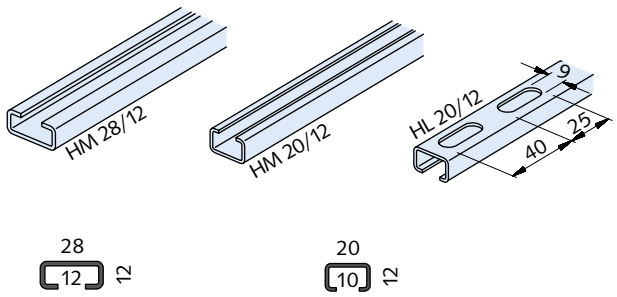

Artikelbezeichnung Länge [mm]	Bestell-Nr.	Preis [EUR/St.]	Meter-preis [EUR/m]	Fixl. zuschl. [EUR/St.]
Ausführung: WB gemäß Tabelle, Seite 15				
HM 28/12 - WB - 6000	1000002221	33,65		
HM 28/12 - WB - FIXLÄ		*	5,61	5,25
HM 20/12 - WB - 6000	1000002158	24,10		
HM 20/12 - WB - FIXLÄ		*	4,02	5,25
HL 20/12 - WB - 6000	1000002256	31,95		
HL 20/12 - WB - FIXLÄ		*	5,33	5,25
Ausführung: FV gemäß Tabelle, Seite 15				
HM 28/12 - FV - 6000	1000002222	55,60		
HM 28/12 - FV - FIXLÄ		*	9,27	5,25
HM 20/12 - FV - 6000	1000002160	40,35		
HM 20/12 - FV - FIXLÄ		*	6,73	5,25
HL 20/12 - FV - 6000	1000002257	47,70		
HL 20/12 - FV - FIXLÄ		*	7,95	5,25
Ausführung: A2 gemäß Tabelle, Seite 15				
HM 20/12 - A2 - 6000	1000002159	147,05		
HM 20/12 - A2 - FIXLÄ		*	24,51	7,98
HL 20/12 - A2 - 6000	1000002258	173,90		
HL 20/12 - A2 - FIXLÄ		*	28,98	7,98

Zubehör Halfen Montageschienen

HS 72/48 053

Halfenschraube einschl. Mutter,
für Profile 72/48, 72/49

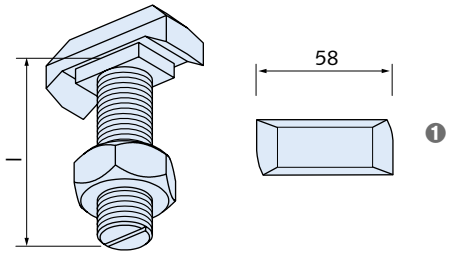

1 Standard-Kopfform

Artikelbezeichnung		PE [St.]	Bestell-Nr.	Preis
Gewinde x Länge l [mm]				[EUR/100 St.]
Ausführung: FV = feuerverzinkt, Festigkeitsklasse 4.6				
HS 72/48	**M20 x 50 FV**	20	3000021279	**960,05**
HS 72/48	**M20 x 75 FV**	20	3000021280	**1042,10**
HS 72/48	**M20 x 100 FV**	15	3000021281	**1071,15**
HS 72/48	**M20 x 150 FV**	10	3000021282	**1385,90**
HS 72/48	**M20 x 200 FV**	10	3000021283	**1581,45**
HS 72/48	**M24 x 50 FV**	15	3000021284	**917,70**
HS 72/48	**M24 x 75 FV**	15	3000021285	**1007,70**
HS 72/48	**M24 x 100 FV**	10	3000021286	**1131,70**
HS 72/48	**M24 x 150 FV**	10	3000021287	**1407,00**
HS 72/48	**M24 x 200 FV**	10	3000023848	**1695,30**
HS 72/48	**M27 x 75 FV**	25	3000023849	**1311,80**
HS 72/48	**M30 x 75 FV**	15	3000021290	**1547,15**
HS 72/48	**M30 x 100 FV**	15	3000021291	**1766,80**
HS 72/48	**M30 x 150 FV**	10	3000023850	**2208,30**
HS 72/48	**M30 x 200 FV**	5	3000023851	**2560,25**
Ausführung: GV-S = galvanische Sonderbeschichtung *, Festigkeitsklasse 8.8				
HS 72/48	**M20 x 75 GV-S 8.8**	20	3000021293	**1360,20**
HS 72/48	**M20 x 100 GV-S 8.8**	15	3000021294	**1537,15**
HS 72/48	**M24 x 100 GV-S 8.8**	10	3000021295	**1830,00**
HS 72/48	**M24 x 150 GV-S 8.8**	10	3000021296	**2456,75**
Ausführung: FV = feuerverzinkt, Festigkeitsklasse 8.8				
HS 72/48	**M20 x 60 FV 8.8**	20	3000021292	**1199,20**
HS 72/48	**M24 x 75 FV 8.8**	15	3000021288	**1422,80**
HS 72/48	**M27 x 100 FV 8.8**	20	3000021289	**1941,25**
Ausführung: A4-50 = Edelstahl Güte A4-50				
HS 72/48	**M24 x 50 A4-50**	15	3000021277	**6304,50**
HS 72/48	**M24 x 100 A4-50**	10	3000021278	**8460,75**

Zubehör Halfen Montageschienen

HS 50/30 053

Halfenschraube einschl. Mutter,
für Profile 55/42, 52/34, 54/33, 50/30, 49/30, 50/40, 486

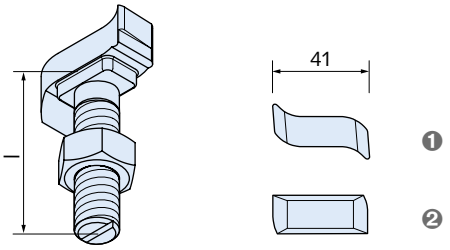

❶ Standard-Kopfform
❷ Alternative Kopfform ①

Artikelbezeichnung Gewinde x Länge l [mm]		PE [St.]	Bestell-Nr.	Preis [EUR/ 100 St.]
Ausführung: FV = feuerverzinkt, Festigkeitsklasse 4.6				
HS 50/30	**M12 x 30 FV**	100	3000021202	**290,70**
HS 50/30	**M12 x 40 FV**	50	3000021203	**298,45**
HS 50/30	**M12 x 50 FV**	50	3000023804	**311,35**
HS 50/30	**M12 x 60 FV**	50	3000021256	**321,65**
HS 50/30	**M12 x 80 FV**	50	3000023820	**365,35**
HS 50/30	**M12 x 100 FV**	50	3000021257	**447,65**
HS 50/30	**M12 x 125 FV**	50	3000023821	**669,00**
HS 50/30	**M16 x 40 FV**	50	3000021215	**357,55**
HS 50/30	**M16 x 50 FV**	50	3000021216	**375,75**
HS 50/30	**M16 x 60 FV**	25	3000021250	**385,75**
HS 50/30	**M16 x 80 FV**	25	3000023812	**439,95**
HS 50/30	**M16 x 100 FV**	25	3000021217	**519,85**
HS 50/30	**M16 x 150 FV**	25	3000021218	**758,95**
HS 50/30	**M20 x 55 FV**	25	3000021231	**475,85**
HS 50/30	**M20 x 65 FV**	25	3000023808	**491,30**
HS 50/30	**M20 x 75 FV**	25	3000023822	**519,85**
HS 50/30	**M20 x 80 FV**	25	3000021263	**538,85**
HS 50/30	**M20 x 100 FV**	25	3000021232	**602,00**
HS 50/30	**M20 x 125 FV**	25	3000023823	**800,05**

Artikelbezeichnung Gewinde x Länge l [mm]		PE [St.]	Bestell-Nr.	Preis [EUR/ 100 St.]
Ausführung: FV = feuerverzinkt, Festigkeitsklasse 8.8				
HS 50/30	**M10 x 30 FV 8.8**	100	3000021264	**339,55**
HS 50/30	**M10 x 40 FV 8.8**	100	3000023819	**361,85**
HS 50/30	**M10 x 50 FV 8.8**	100	3000021274	**410,10**
HS 50/30	**M12 x 40 FV 8.8**	50	3000021271	**432,85**
HS 50/30	**M12 x 45 FV 8.8**	50	3000021265	**465,80**
HS 50/30	**M12 x 50 FV 8.8**	50	3000021266	**471,45**
HS 50/30	**M12 x 60 FV 8.8**	50	3000021258	**668,40**
HS 50/30	**M12 x 80 FV 8.8**	50	3000021261	**684,95**
HS 50/30	**M12 x 100 FV 8.8**	50	3000021259	**692,50**
HS 50/30	**M12 x 125 FV 8.8**	50	3000021272	**856,10**
HS 50/30	**M16 x 40 FV 8.8**	50	3000023818	**535,05**
HS 50/30	**M16 x 60 FV 8.8**	25	3000021219	**680,75**
HS 50/30	**M16 x 80 FV 8.8**	25	3000021262	**694,90**
HS 50/30	**M16 x 175 FV 8.8**	25	3000023811	**1141,15**
HS 50/30	**M20 x 45 FV 8.8**	25	3000021267	**630,20**
HS 50/30	**M20 x 60 FV 8.8**	25	3000021268	**771,90**
HS 50/30	**M20 x 65 FV 8.8**	25	3000021273	**781,30**
HS 50/30	**M20 x 80 FV 8.8**	25	3000021269	**888,85**
HS 50/30	**M20 x 100 FV 8.8**	25	3000021270	**939,05**
HS 50/30	**M20 x 125 FV 8.8**	25	3000023815	**1253,80**
HS 50/30	**M20 x 150 FV 8.8**	25	3000021254	**1402,20**
Ausführung: A4-70 = Edelstahl Güte A4-70				
HS 50/30	**M12 x 30 A4-70**	50	3000021185	**3341,60**
HS 50/30	**M12 x 40 A4-70**	50	3000021186	**3496,85**
HS 50/30	**M12 x 50 A4-70**	50	7000002296	**3621,95**
HS 50/30	**M16 x 40 A4-70**	50	3000023825	**3941,10**
HS 50/30	**M16 x 50 A4-70**	50	3000021275	**4094,60**
HS 50/30	**M16 x 60 A4-70**	25	3000023826	**4555,25**
HS 50/30	**M16 x 80 A4-70**	25	3000021251	**5172,70**
Ausführung: FA-70 = Edelstahl Güte FA-70				
HS 50/30	**M12 x 100 FA-70**	25	3000023824	**4560,40**
HS 50/30	**M16 x 150 FA-70**	25	3000023827	**6795,05**
HS 50/30	**M20 x 55 FA-70**	25	3000023813	**4673,50**
HS 50/30	**M20 x 75 FA-70**	25	3000021252	**5166,25**
HS 50/30	**M20 x 100 FA-70**	25	3000023814	**6179,55**
HS 50/30	**M20 x 150 FA-70**	25	3000021253	**7240,25**
Ausführung: HCR-50 = Edelstahl Güte HCR-50, hochkorrosionsbeständig				Preise: auf Anfrage.

Unser gesamtes Produkt- & Serviceportfolio finden Sie in unserem **Produktprogramm.**

Zubehör Halfen Montageschienen

HS 40/22 053

Halfenschraube einschl. Mutter, für Profile 40/22, 40/25, 422

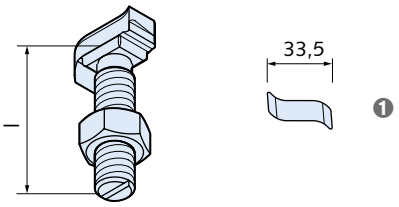

❶ Standard-Kopfform

Artikelbezeichnung	Gewinde x Länge l [mm]	PE [St.]	Bestell-Nr.	Preis [EUR/ 100 St.]
Ausführung: FV = feuerverzinkt, Festigkeitsklasse 4.6				
HS 40/22	**M10 x 20 FV**	100	3000022853	**159,50**
HS 40/22	**M10 x 30 FV**	100	3000022865	**162,15**
HS 40/22	**M10 x 40 FV**	100	3000022866	**169,85**
HS 40/22	**M10 x 50 FV**	100	3000022867	**172,35**
HS 40/22	**M10 x 60 FV**	100	3000023776	**190,30**
HS 40/22	**M10 x 80 FV**	50	3000022868	**447,65**
HS 40/22	**M10 x 100 FV**	50	3000022869	**522,40**
HS 40/22	**M10 x 125 FV**	50	3000022870	**570,40**
HS 40/22	**M12 x 30 FV**	100	3000021142	**200,70**
HS 40/22	**M12 x 40 FV**	50	3000021182	**203,30**
HS 40/22	**M12 x 50 FV**	50	3000021143	**213,50**
HS 40/22	**M12 x 60 FV**	50	3000021179	**223,85**
HS 40/22	**M12 x 80 FV**	50	3000021183	**275,25**
HS 40/22	**M12 x 100 FV**	50	3000023777	**308,75**
HS 40/22	**M12 x 125 FV**	50	3000022871	**419,50**
HS 40/22	**M16 x 40 FV**	50	3000023774	**288,10**
HS 40/22	**M16 x 50 FV**	50	3000021159	**308,75**
HS 40/22	**M16 x 60 FV**	25	3000021176	**313,95**
HS 40/22	**M16 x 80 FV**	25	3000023775	**367,90**
HS 40/22	**M16 x 100 FV**	25	3000021160	**447,65**
HS 40/22	**M16 x 125 FV**	25	3000022872	**532,50**
HS 40/22	**M16 x 150 FV**	25	3000022873	**674,10**
Ausführung: FV = feuerverzinkt, Festigkeitsklasse 8.8				
HS 40/22	**M10 x 30 FV 8.8**	100	3000022860	**211,20**
HS 40/22	**M10 x 40 FV 8.8**	100	3000022861	**229,20**
HS 40/22	**M10 x 60 FV 8.8**	100	3000022862	**295,40**
HS 40/22	**M12 x 30 FV 8.8**	100	3000022858	**241,15**
HS 40/22	**M12 x 40 FV 8.8**	50	3000022856	**259,80**
HS 40/22	**M12 x 45 FV 8.8**	50	3000022864	**273,80**
HS 40/22	**M12 x 50 FV 8.8**	50	3000022857	**285,40**
HS 40/22	**M12 x 60 FV 8.8**	50	3000021180	**318,15**
HS 40/22	**M12 x 80 FV 8.8**	50	3000022859	**392,95**
HS 40/22	**M12 x 100 FV 8.8**	50	3000021181	**509,45**
HS 40/22	**M16 x 40 FV 8.8**	50	3000021161	**419,35**
HS 40/22	**M16 x 50 FV 8.8**	50	3000022855	**442,10**
HS 40/22	**M16 x 60 FV 8.8**	25	3000021175	**471,55**
HS 40/22	**M16 x 80 FV 8.8**	25	3000023791	**584,05**
HS 40/22	**M16 x 100 FV 8.8**	25	3000022863	**663,95**

Artikelbezeichnung	Gewinde x Länge l [mm]	PE [St.]	Bestell-Nr.	Preis [EUR/ 100 St.]
Ausführung: A4-70 = Edelstahl Güte A4-70				
HS 40/22	**M10 x 30 A4-70**	50	3000021122	**2790,00**
HS 40/22	**M10 x 40 A4-70**	50	3000021123	**2851,80**
HS 40/22	**M10 x 50 A4-70**	50	3000021124	**2962,95**
HS 40/22	**M12 x 30 A4-70**	50	3000023778	**2903,45**
HS 40/22	**M12 x 40 A4-70**	50	3000021178	**2967,80**
HS 40/22	**M12 x 50 A4-70**	50	3000023779	**3083,45**
HS 40/22	**M12 x 80 A4-70**	50	3000023780	**3341,30**
HS 40/22	**M16 x 40 A4-70**	50	3000023781	**3083,75**
HS 40/22	**M16 x 50 A4-70**	50	3000021177	**3203,9**
HS 40/22	**M16 x 60 A4-70**	50	3000023782	**3337,85**
HS 40/22	**M16 x 80 A4-70**	50	3000023783	**3471,90**
HS 40/22	**M16 x 100 A4-70**	50	3000023784	**3651,95**

HS 41/41 052

Halfenschraube einschl. Mutter,
für Montage im Profilschlitz bei allen Profilen System 41

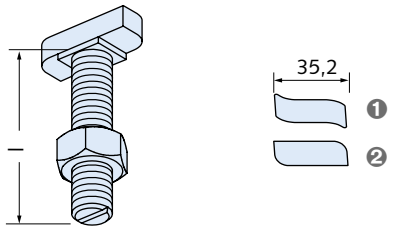

❶ Standard-Kopfform
❷ Alternative Kopfform ①

Artikelbezeichnung	Gewinde x Länge l [mm]	PE [St.]	Bestell-Nr.	Preis [EUR/ 100 St.]
Ausführung: FV = feuerverzinkt, Festigkeitsklasse 4.6				
HS 41/41	**M10 x 35 FV**	100	3000020982	**343,90**
HS 41/41	**M12 x 35 FV**	100	3000020983	**349,85**
HS 41/41	**M12 x 50 FV**	50	3000020984	**374,00**
Ausführung: A4-70 = Edelstahl Güte A4-70				
HS 41/41	**M12 x 35 A4-70 ①**	100	3000020981	**1295,95**

Zubehör Halfen Montageschienen

HS 38/17 053

Halfenschraube einschl. Mutter,
für Profile 38/17, 36/36, 36/20, 35/50

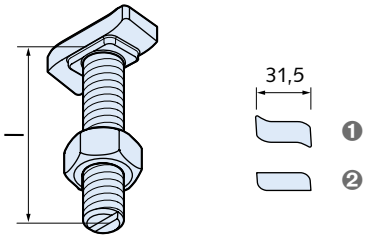

❶ Standard-Kopfform
❷ Alternative Kopfform ①

Artikelbezeichnung	Gewinde x Länge l [mm]	PE [St.]	Bestell-Nr.	Preis [EUR/ 100 St.]
Ausführung: GV-S = galvanische Sonderbeschichtung *, Festigkeitsklasse 4.6				
HS 38/17	M10 x 20 GV-S	100	3000021081	150,80
HS 38/17	M10 x 30 GV-S	100	3000021082	153,35
HS 38/17	M10 x 40 GV-S	100	3000021083	163,95
HS 38/17	M10 x 50 GV-S	100	3000021084	169,25
HS 38/17	M10 x 60 GV-S	100	3000021085	174,55
HS 38/17	M10 x 80 GV-S	50	3000021086	235,55
HS 38/17	M10 x 100 GV-S	50	3000021087	293,60
HS 38/17	M10 x 150 GV-S ①	50	3000021088	521,10
HS 38/17	M12 x 20 GV-S	100	3000021092	161,35
HS 38/17	M12 x 30 GV-S	100	3000021093	169,25
HS 38/17	M12 x 40 GV-S	50	3000021094	174,55
HS 38/17	M12 x 50 GV-S	50	3000021095	182,45
HS 38/17	M12 x 60 GV-S	50	3000021096	195,70
HS 38/17	M12 x 80 GV-S	50	3000021097	211,60
HS 38/17	M12 x 100 GV-S	50	3000021098	341,15
HS 38/17	M12 x 125 GV-S ①	50	3000021099	436,55
HS 38/17	M12 x 150 GV-S ①	25	3000021100	528,90
HS 38/17	M12 x 200 GV-S ①	25	3000021101	872,75
HS 38/17	M16 x 30 GV-S	50	3000021106	235,55
HS 38/17	M16 x 40 GV-S	50	3000021107	237,90
HS 38/17	M16 x 50 GV-S	50	3000021108	261,85
HS 38/17	M16 x 60 GV-S	50	3000021109	285,65
HS 38/17	M16 x 80 GV-S	25	3000021110	330,65
HS 38/17	M16 x 100 GV-S	25	3000021111	417,65
HS 38/17	M16 x 125 GV-S ①	25	3000021112	592,50
HS 38/17	M16 x 150 GV-S ①	25	3000021113	692,95
HS 38/17	M16 x 200 GV-S ①	25	3000021114	1018,10
Ausführung: GV-S = galvanische Sonderbeschichtung *, Festigkeitsklasse 8.8				
HS 38/17	M12 x 60 GV-S 8.8	50	3000021115	353,90
Ausführung: FV = feuerverzinkt, Festigkeitsklasse 4.6				
HS 38/17	M10 x 30 FV	100	3000021080	153,35
HS 38/17	M12 x 30 FV	100	3000021089	169,25
HS 38/17	M12 x 50 FV	50	3000021090	182,45
HS 38/17	M16 x 40 FV	50	3000021102	237,90
HS 38/17	M16 x 50 FV	50	3000021103	261,85
HS 38/17	M16 x 80 FV	25	3000021117	348,55
HS 38/17	M16 x 100 FV	25	3000021104	417,65
Ausführung: FV = feuerverzinkt, Festigkeitsklasse 8.8				
HS 38/17	M12 x 70 FV 8.8	50	3000021091	367,55
HS 38/17	M16 x 60 FV 8.8	50	3000021105	494,45

Artikelbezeichnung	Gewinde x Länge l [mm]	PE [St.]	Bestell-Nr.	Preis [EUR/ 100 St.]
Ausführung: A2-70 = Edelstahl Güte A2-70				
HS 38/17	M12 x 40 A2-70	50	3000023758	990,80
HS 38/17	M12 x 50 A2-70	50	3000021068	1061,30
Ausführung: A4 gemäß Tabelle, Seite 15				
HS 38/17	M12 x 50 Li. A4 ②	50	3000021120	3189,90
HS 38/17	M16 x 50 Li. A4 ②	50	3000021121	4656,50
Ausführung: A4-50 = Edelstahl Güte A4-50				
HS 38/17	M12 x 100 A4-50	50	3000021069	2267,50
HS 38/17	M16 x 40 A4-50	50	3000021075	1889,00
HS 38/17	M16 x 50 A4-50	50	3000021076	2090,60
HS 38/17	M16 x 60 A4-50	25	3000021077	2222,30
HS 38/17	M16 x 80 A4-50	25	3000021078	2555,55
Ausführung: A4-70 = Edelstahl Güte A4-70				
HS 38/17	M10 x 30 A4-70	50	3000021065	1287,95
HS 38/17	M12 x 30 A4-70	50	7000002295	1300,45
HS 38/17	M12 x 40 A4-70	50	3000021071	1382,60
HS 38/17	M12 x 50 A4-70	50	3000021072	1485,55
HS 38/17	M12 x 60 A4-70	50	3000021073	1646,15
HS 38/17	M12 x 80 A4-70	50	3000021074	1695,40
Ausführung: HCR-50 = Edelstahl Güte HCR-50, hochkorrosionsbeständig				Preise: auf Anfrage.

Unser gesamtes Produkt- & Serviceportfolio finden Sie in unserem **Produktprogramm.**

② ohne Muttern

Zubehör Halfen Montageschienen

HS 28/15 053

Halfenschraube einschl. Mutter,
für Profile 28/15, 28/28, 26/26

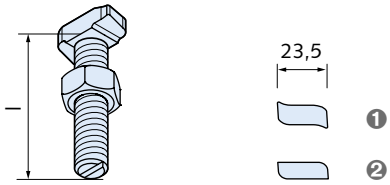

❶ Standard-Kopfform
❷ Alternative Kopfform ①

Artikelbezeichnung Gewinde x Länge l [mm]		PE [St.]	Bestell-Nr.	Preis [EUR/ 100 St.]
Ausführung: GV-S = galvanische Sonderbeschichtung *, Festigkeitsklasse 4.6				
HS 28/15	**M6 x 15 GV-S**	100	3000021031	**95,20**
HS 28/15	**M6 x 20 GV-S**	100	3000021032	**95,20**
HS 28/15	**M6 x 25 GV-S**	100	3000021033	**97,80**
HS 28/15	**M6 x 30 GV-S**	100	3000021034	**100,50**
HS 28/15	**M6 x 40 GV-S**	100	3000021035	**103,10**
HS 28/15	**M8 x 15 GV-S**	100	3000021036	**76,85**
HS 28/15	**M8 x 20 GV-S**	100	3000021037	**76,85**
HS 28/15	**M8 x 25 GV-S**	100	3000021038	**79,30**
HS 28/15	**M8 x 30 GV-S**	100	3000021039	**81,85**
HS 28/15	**M8 x 40 GV-S**	100	3000021040	**89,90**
HS 28/15	**M8 x 50 GV-S**	100	3000021041	**89,90**
HS 28/15	**M8 x 60 GV-S**	100	3000021042	**113,75**
HS 28/15	**M8 x 80 GV-S**	100	3000021043	**193,10**
HS 28/15	**M8 x 100 GV-S**	100	3000021044	**261,85**
HS 28/15	**M10 x 15 GV-S**	100	3000021048	**100,50**
HS 28/15	**M10 x 20 GV-S**	100	3000021049	**103,10**
HS 28/15	**M10 x 25 GV-S**	100	3000021050	**108,50**
HS 28/15	**M10 x 30 GV-S**	100	3000021051	**111,15**
HS 28/15	**M10 x 40 GV-S**	100	3000021052	**127,00**
HS 28/15	**M10 x 50 GV-S**	100	3000021053	**137,65**
HS 28/15	**M10 x 60 GV-S**	100	3000021054	**145,35**
HS 28/15	**M10 x 80 GV-S**	100	3000021055	**208,95**
HS 28/15	**M10 x 100 GV-S**	50	3000021056	**280,15**
HS 28/15	**M10 x 125 GV-S**	50	3000021057	**428,45**
HS 28/15	**M10 x 150 GV-S**	50	3000021058	**521,10**
HS 28/15	**M10 x 200 GV-S**	50	3000021059	**825,15**
HS 28/15	**M12 x 30 GV-S ①**	100	3000021060	**195,70**
HS 28/15	**M12 x 35 GV-S ①**	100	7000002373	**199,45**
HS 28/15	**M12 x 50 GV-S ①**	50	7000002347	**211,60**
HS 28/15	**M12 x 80 GV-S ①**	50	3000021061	**232,80**
Ausführung: GV-S = galvanische Sonderbeschichtung *, Festigkeitsklasse 8.8				
HS 28/15	**M8 x 20 GV-S 8.8**	100	3000021063	**118,00**
Ausführung: FV = feuerverzinkt, Festigkeitsklasse 4.6				
HS 28/15	**M10 x 30 FV**	100	3000021045	**111,15**
HS 28/15	**M10 x 50 FV**	100	3000021046	**137,65**
Ausführung: FV = feuerverzinkt, Festigkeitsklasse 8.8				
HS 28/15	**M10 x 40 FV 8.8**	100	3000021047	**235,55**

Artikelbezeichnung Gewinde x Länge l [mm]		PE [St.]	Bestell-Nr.	Preis [EUR/ 100 St.]
Ausführung: A2-70 = Edelstahl Güte A2-70				
HS 28/15	**M8 x 25 A2-70**	100	3000021018	**592,60**
HS 28/15	**M8 x 30 A2-70**	100	3000021019	**638,20**
HS 28/15	**M10 x 25 A2-70**	100	3000021021	**664,40**
HS 28/15	**M10 x 30 A2-70**	100	3000021022	**697,65**
Ausführung: A4-50 = Edelstahl Güte A4-50				
Unser gesamtes Produkt- & Serviceportfolio finden Sie in unserem **Produktprogramm.**				
Ausführung: A4-70 = Edelstahl Güte A4-70				
HS 28/15	**M8 x 30 A4-70**	100	3000021020	**761,40**
HS 28/15	**M10 x 25 A4-70**	100	3000021026	**819,00**
HS 28/15	**M10 x 30 A4-70**	100	7000002346	**829,55**
HS 28/15	**M10 x 40 A4-70**	100	3000021027	**926,00**
HS 28/15	**M10 x 50 A4-70**	100	3000021028	**995,95**
HS 28/15	**M10 x 80 A4-70**	100	3000021030	**1308,80**

Zubehör Halfen Montageschienen

HS 20/12 053

Halfenschraube einschl. Mutter,
für Profil 20/12

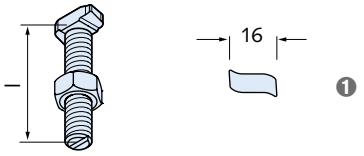

1 Standard-Kopfform

Artikelbezeichnung Gewinde x Länge l [mm]		PE [St.]	Bestell-Nr.	Preis [EUR/ 100 St.]
Ausführung: GV-S = galvanische Sonderbeschichtung *, Festigkeitsklasse 4.6				
HS 20/12	**M6 x 20 GV-S**	100	3000021010	**84,55**
HS 20/12	**M6 x 30 GV-S**	100	3000021011	**89,90**
HS 20/12	**M8 x 15 GV-S**	100	3000023742	**79,30**
HS 20/12	**M8 x 20 GV-S**	100	3000021012	**81,85**
HS 20/12	**M8 x 25 GV-S**	100	3000021013	**84,55**
HS 20/12	**M8 x 30 GV-S**	100	3000021014	**84,55**
HS 20/12	**M8 x 40 GV-S**	100	3000021015	**95,20**
HS 20/12	**M8 x 50 GV-S**	100	3000021016	**103,10**

HSR 72/48 053

Halfenschraube mit Kerbzahn einschl. Mutter,
für Profil 72/48

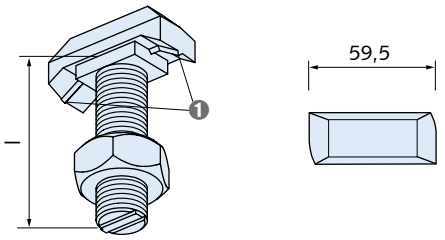

1 Kerbzahn

Artikelbezeichnung Gewinde x Länge l [mm]		PE [St.]	Bestell-Nr.	Preis [EUR/ 100 St.]
Ausführung: FV = feuerverzinkt, Festigkeitsklasse 8.8				
HSR 72/48	**M20 x 75 FV 8.8**	20	3000021310	**1741,45**

HSR 50/30 053

Halfenschraube mit Kerbzahn, einschl. Mutter,
für Profile 52/34, 50/30

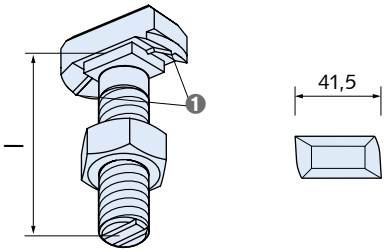

1 Kerbzahn

Artikelbezeichnung Gewinde x Länge l [mm]		PE [St.]	Bestell-Nr.	Preis [EUR/ 100 St.]
Ausführung: GV-S = galvanische Sonderbeschichtung *, Festigkeitsklasse 8.8				
HSR 50/30	**M16 x 60 GV-S 8.8**	25	3000021300	**663,80**
HSR 50/30	**M20 x 45 GV-S 8.8**	25	3000021301	**756,40**
HSR 50/30	**M20 x 60 GV-S 8.8**	25	3000021302	**827,80**
HSR 50/30	**M20 x 75 GV-S 8.8**	25	3000021303	**925,80**

HSR 40/22 053

Halfenschraube mit Kerbzahn, einschl. Mutter,
für Profil 40/22

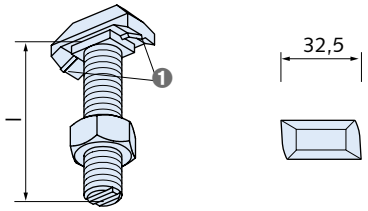

1 Kerbzahn

Artikelbezeichnung Gewinde x Länge l [mm]		PE [St.]	Bestell-Nr.	Preis [EUR/ 100 St.]
Ausführung: GV-S = galvanische Sonderbeschichtung *, Festigkeitsklasse 8.8				
HSR 40/22	**M16 x 40 GV-S 8.8**	50	3000021297	**518,50**
HSR 40/22	**M16 x 60 GV-S 8.8**	25	3000021298	**587,20**

Zubehör Halfen Montageschienen

HZS 53/34 053

Halfenschraube gezahnt, einschl. Mutter,
für Profil HZA 53/34 Dynagrip

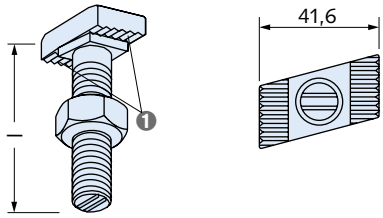

❶ Zahnung

Artikelbezeichnung Gewinde x Länge [mm]		PE [St.]	Bestell-Nr.	Preis [EUR/ 100 St.]
Ausführung: GV-S = galvanische Sonderbeschichtung *, Festigkeitsklasse 8.8				
HZS 53/34	**M16 x 60 GV-S 8.8**	25	3000021343	**1646,85**
HZS 53/34	**M16 x 100 GV-S 8.8**	25	3000021344	**1718,65**
HZS 53/34	**M20 x 65 GV-S 8.8**	25	3000021345	**1896,45**
HZS 53/34	**M20 x 100 GV-S 8.8**	25	3000021346	**2010,25**
Ausführung: A4-70 = Edelstahl Güte A4-70				
HZS 53/34	**M16 x 60 A4-70**	25	3000021347	**2609,35**
HZS 53/34	**M16 x 100 A4-70**	25	3000021348	**2900,95**
HZS 53/34	**M20 x 65 A4-70**	25	3000021349	**2821,65**
HZS 53/34	**M20 x 100 A4-70**	25	3000021350	**3205,10**

HZS 38/23 053

Halfenschraube gezahnt, einschl. Mutter,
für Profil HZA 38/23 Dynagrip und HZA 41/27 Dynagrip

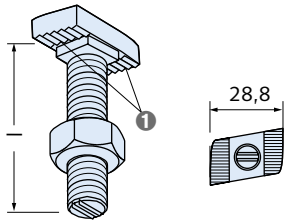

❶ Zahnung

Artikelbezeichnung Gewinde x Länge l [mm]		PE [St.]	Bestell-Nr.	Preis [EUR/ 100 St.]
Ausführung: GV-S = galvanische Sonderbeschichtung *, Festigkeitsklasse 8.8				
HZS 38/23	**M12 x 30 GV-S 8.8**	100	3000021318	**404,70**
HZS 38/23	**M12 x 40 GV-S 8.8**	50	3000021319	**415,05**
HZS 38/23	**M12 x 50 GV-S 8.8**	50	3000021320	**436,55**
HZS 38/23	**M12 x 60 GV-S 8.8**	50	3000021321	**446,95**
HZS 38/23	**M12 x 80 GV-S 8.8**	50	3000021322	**700,80**
HZS 38/23	**M12 x 100 GV-S 8.8**	50	3000023903	**928,25**
HZS 38/23	**M16 x 40 GV-S 8.8**	50	3000021323	**515,75**
HZS 38/23	**M16 x 50 GV-S 8.8**	50	3000021324	**537,00**
HZS 38/23	**M16 x 60 GV-S 8.8**	25	3000021325	**563,50**
HZS 38/23	**M16 x 80 GV-S 8.8**	25	3000021326	**658,55**
HZS 38/23	**M16 x 100 GV-S 8.8**	25	3000023905	**700,80**
HZS 38/23	**M16 x 150 GV-S 8.8**	25	3000021327	**1748,05**
HZS 38/23	**M16 x 200 GV-S 8.8**	25	3000021328	**2092,15**
HZS 38/23	**M16 x 300 GV-S 8.8**	25	3000021329	**2914,65**
Ausführung: FV = feuerverzinkt, Festigkeitsklasse 8.8				
HZS 38/23	**M12 x 50 FV 8.8**	50	3000021334	**465,20**
HZS 38/23	**M16 x 60 FV 8.8**	25	3000021332	**598,40**
Ausführung: A4-70 = Edelstahl Güte A4-70				
HZS 38/23	**M16 x 60 A4-70**	25	3000021330	**2064,25**
HZS 38/23	**M16 x 80 A4-70**	25	3000021331	**2304,70**

Zubehör Halfen Montageschienen

HZS 29/20 — 053

Halfenschraube gezahnt, einschl. Mutter,
für Profil HZA 29/20 Dynagrip

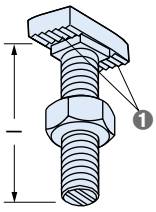

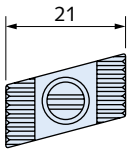

❶ Zahnung

Artikelbezeichnung Gewinde x Länge l [mm]		PE [St.]	Bestell-Nr.	Preis [EUR/ 100 St.]
Ausführung: GV-S = galvanische Sonderbeschichtung *, Festigkeitsklasse 8.8				
HZS 29/20	**M12 x 30 GV-S 8.8**	100	3000021311	**309,30**
HZS 29/20	**M12 x 40 GV-S 8.8**	50	3000021312	**333,25**
HZS 29/20	**M12 x 50 GV-S 8.8**	50	3000021313	**359,55**
HZS 29/20	**M12 x 60 GV-S 8.8**	50	3000021314	**365,00**
HZS 29/20	**M12 x 80 GV-S 8.8**	50	3000021315	**428,45**

HZS 41/41 — 052

Halfenschraube ohne Sechskantmutter,
für Profile 41/22, 41/41, 41/62, 41/83

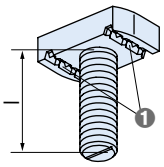

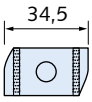

❶ Zahnung

Artikelbezeichnung Gewinde x Länge l [mm]		Bestell-Nr.	Preis [EUR/ 100 St.]
Ausführung: ZL = Zinklamellen beschichtet			
HZS 41/41	**M8 x 30 ZL**	3000020985	**651,45**
HZS 41/41	**M8 x 50 ZL**	3000020986	**684,60**
HZS 41/41	**M10 x 30 ZL**	3000020987	**660,45**
HZS 41/41	**M10 x 50 ZL**	3000020988	**702,60**
HZS 41/41	**M12 x 30 ZL**	3000020989	**699,55**
HZS 41/41	**M12 x 50 ZL**	3000020990	**757,15**
HZS 41/41	**M12 x 75 ZL**	3000020991	**832,40**
HZS 41/41	**M12 x 100 ZL**	3000020992	**889,60**
HZS 41/41	**M16 x 63 ZL ① ②**	3000023718	**1405,45**

① nicht für Profil 41/22
② 30mm Breite, vom Profilende her montieren
③ ohne Verzahnung

HZS 41/22 — 053

Halfenschraube gezahnt, einschl. Mutter,
für Profile HZA, HZM, HZL 100/100, HZL 63/63, HZL 41/41 und HZL 41/22

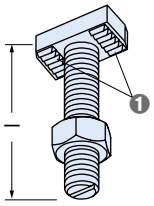

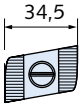

❶ Zahnung

Artikelbezeichnung Gewinde x Länge l [mm]		PE [St.]	Bestell-Nr.	Preis [EUR/ 100 St.]
Ausführung: FV = feuerverzinkt, Festigkeitsklasse 8.8				
HZS 41/22	**M12 x 35 FV 8.8**	100	3000021341	**484,00**
HZS 41/22	**M12 x 50 FV 8.8**	100	3000021342	**526,25**
HZS 41/22	**M12 x 80 FV 8.8**	100	3000023915	**568,55**
HZS 41/22	**M12 x 100 FV 8.8**	100	3000023916	**610,85**
HZS 41/22	**M16 x 50 FV 8.8**	25	3000021335	**806,60**
HZS 41/22	**M16 x 100 FV 8.8**	25	3000021336	**1118,75**
Ausführung: A4-50 = Edelstahl Güte A4-50				
HZS 41/22	**M12 x 35 A4-50**	25	3000021337	**3078,20**
HZS 41/22	**M12 x 50 A4-50**	25	3000021338	**3287,90**
HZS 41/22	**M12 x 80 A4-50**	25	3000021339	**3423,95**
HZS 41/22	**M16 x 50 A4-50**	25	3000021340	**3328,95**

HPE — 052

Profilendstopfen

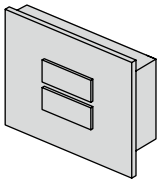

Artikelbezeichnung	passend zu Profil	Bestell-Nr.	Preis [EUR/ 100 St.]
Ausführung: Kunststoff, schwarz			
HPE 52/34	52/34	7000200247	**135,85**
HPE 50/40	50/40	7000201617	**114,7**
HPE 41/41	41/41	7000200248	**117,60**
HPE 41/22	41/22	7000200249	**117,60**
HPE 36/36	36/36	7000200250	**96,50**
HPE 28/28	28/28	7000200251	**75,35**
HPE 28/15	28/15	3000020955	**66,25**

Zubehör Halfen Montageschienen

SDM 052

Schalldämmprofil

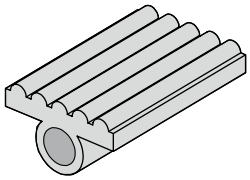

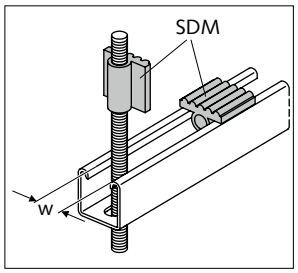

❶ Profilschlitzweite w

Artikelbezeichnung	passend zu Profilen mit Schlitzweite w [mm]	Bestell-Nr.	Preis [EUR/100 St.]	Meterpreis [EUR/m]
Ausführung: EPDM				
SDM 41/8 - Meterware	22	7000200253		**26,80**
SDM 41/8 - 4 cm - St.	22	1000203668	**193,10**	
SDM 36/6 - Meterware	18	7000201620		**24,15**
SDM 36/6 - 4 cm - St.	18	1000203669	**153,80**	
SDM 28/6 - Meterware	12	7000200254		**15,60**
SDM 28/6 - 4 cm - St.	12	1000203670	**117,60**	

PA 052

Profilabdeckung

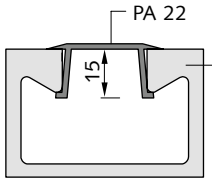

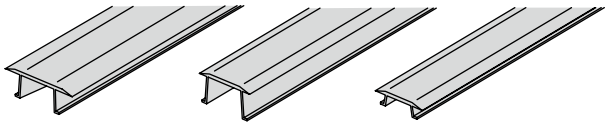

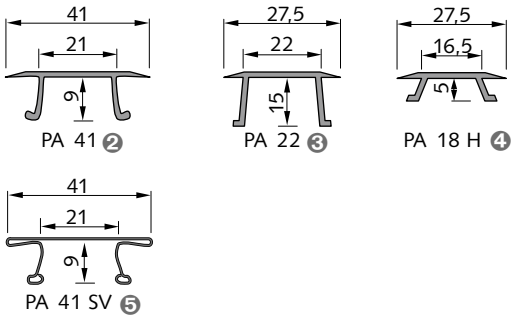

❶ Halfen Montageschiene z.B. HM 52/34
❷ Ausführung: PVC, hart (KS); für Profile: 50/40, 486, alle 41er
❸ Ausführung: PVC, hart (KS); für Profile: 52/34, 50/30
❹ Ausführung: PVC, hart (KS); für Profile: 36/36, 38/17
❺ Ausführung: Stahl, sendzimirverzinkt (SV); für Profile: 50/40, 486, alle 41er

Artikelbezeichnung	Bestell-Nr.	Preis [EUR/ Stück]	Meter-preis [EUR/m]	Fixl. zuschl. [EUR/St.]
Ausführung: KS gemäß Tabelle, Seite 15				
PA - 41 - KS - 3000	7000200260	**18,75**		
PA - 41 - KS - FIXLÄ	1000203672	*	**6,25**	**2,21**
PA - 22 - KS - 3000	7000200261	**12,15**		
PA - 22 - KS - FIXLÄ	1000203672.	*	**4,05**	**1,60**
PA - 18H - KS - 3000	7000200262	**11,05**		
PA - 18H - KS - FIXLÄ	1000203674	*	**3,68**	**1,18**
Ausführung: SV gemäß Tabelle, Seite 15				
PA - 41 - SV - 3000	7000200259	**12,15**		
PA - 41 - SV - FIXLÄ	1000203671	*	**4,05**	**1,60**
Bestellbeispiel FIXLÄNGE: PA-22-KS-1500 (Gewünschte Länge)				

Zubehör Halfen Montageschienen

HVT 52 052

Halfen Verbindungsteile System 52,
passend zu Profil 52/34, Loch Ø 18 mm

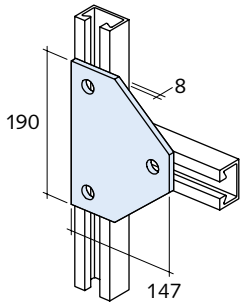

HVT 52-1

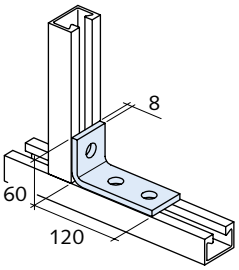

HVT 52-2

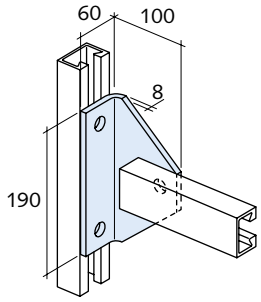

HVT 52-3

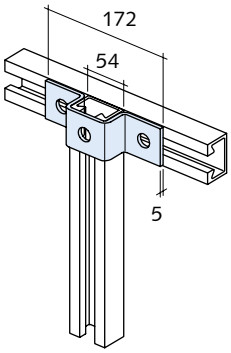

HVT 52-4

Artikelbezeichnung	Bestell-Nr.	Preis [EUR/St.]
Ausführung: FV gemäß Tabelle, Seite 15		
HVT 52 - 1 - FV	1000201061	**28,25**
HVT 52 - 2 - FV	1000201062	**18,05**
HVT 52 - 3 - FV	1000201063	**32,20**
HVT 52 - 4 - FV	1000201064	**9,30**
Ausführung: A4 gemäß Tabelle, Seite 15		
HVT 52 - 2 - A4	1000203644	**37,10**

HVT 52 052

Halfen Verbindungsteile System 52,
passend zu Profil 52/34, Loch Ø 18 mm

HVT 52-5

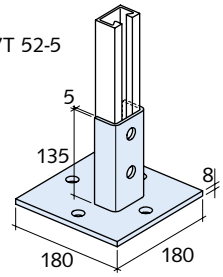

HVT 52-6

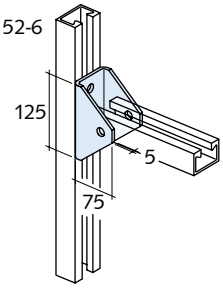

HVT 52-7

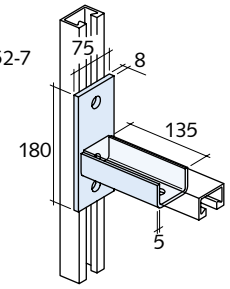

HVT 52-8

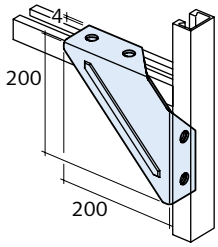

HVT 52-9

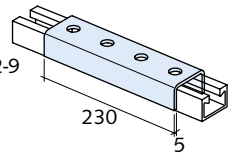

Artikelbezeichnung	Bestell-Nr.	Preis [EUR/St.]
Ausführung: FV gemäß Tabelle, Seite 15		
HVT 52 - 5 - FV	1000201065	**51,45**
HVT 52 - 6 - FV	1000201066	**11,35**
HVT 52 - 7 - FV	1000201067	**40,75**
HVT 52 - 8 - FV	1000201068	**37,50**
HVT 52 - 9 - FV	1000203643	**27,25**
Ausführung: A4 gemäß Tabelle, Seite 15		
HVT 52 - 5 - A4	1000203645	**145,65**
HVT 52 - 8 - A4	1000203646	**109,30**

Zubehör Halfen Montageschienen

HVT 41 052

Halfen Verbindungsteile System 41, passend zu Profilen 41/41

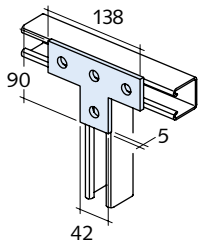

HVT 41-31

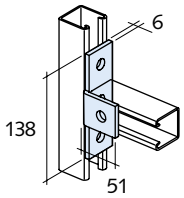

HVT 41-33

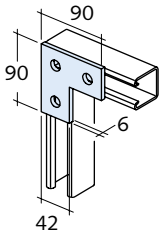

HVT 41-10 ❶

❶ Edelstahlausführung Tyco UNISTRUT

Artikelbezeichnung	Bestell-Nr.	Preis [EUR/St.]
Ausführung: FV gemäß Tabelle, Seite 15		
HVT - 41 - 31 - FV	3000020944	**5,10**
HVT - 41 - 33 - FV	3000020945	**5,55**
HVT - 41 - 10 - FV	3000020943	**3,85**
Ausführung: A4 gemäß Tabelle, Seite 15		
HVT - 41 - 10 - A4	3000023670	**24,75**

HVT 41 052

Halfen Verbindungsteile System 41, passend zu Profilen 41/41

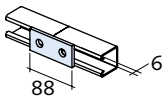

HVT 41-65

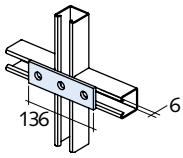

HVT 41-66

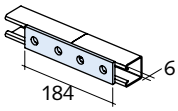

HVT 41-67

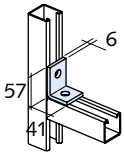

HVT 41-68

Artikelbezeichnung	Bestell-Nr.	Preis [EUR/St.]
Ausführung: FV gemäß Tabelle, Seite 15		
HVT - 41 - 65 - FV	7000200233	**2,40**
HVT - 41 - 66 - FV	7000200234	**3,50**
HVT - 41 - 67 - FV	1000201051	**4,25**
HVT - 41 - 68 - FV	1000201052	**2,75**
Ausführung: A4 gemäß Tabelle, Seite 15		
HVT - 41 - 68 - A4	1000201058	**12,50**

HVT 41 052

Halfen Verbindungsteile System 41, passend zu Profilen 41/41

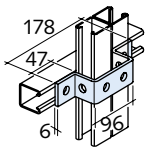

HVT 41-43

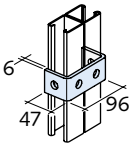

HVT 41-44

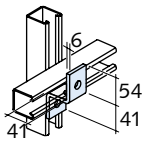

HVT 41-45

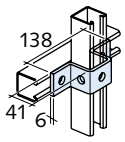

HVT 41-47

Artikelbezeichnung	Bestell-Nr.	Preis [EUR/St.]
Ausführung: FV gemäß Tabelle, Seite 15		
HVT - 41 - 43 - FV	3000023668	**7,50**
HVT - 41 - 44 - FV	1000203630	**5,35**
HVT - 41 - 45 - FV	7000200230	**3,75**
HVT - 41 - 47 - FV	7000200232	**5,90**
Ausführung: A4 gemäß Tabelle, Seite 15		
HVT - 41 - 47 - A4	7000200240	**31,95**

Zubehör Halfen Montageschienen

HVT 41 052

Halfen Verbindungsteile System 41, passend zu Profilen 41/41

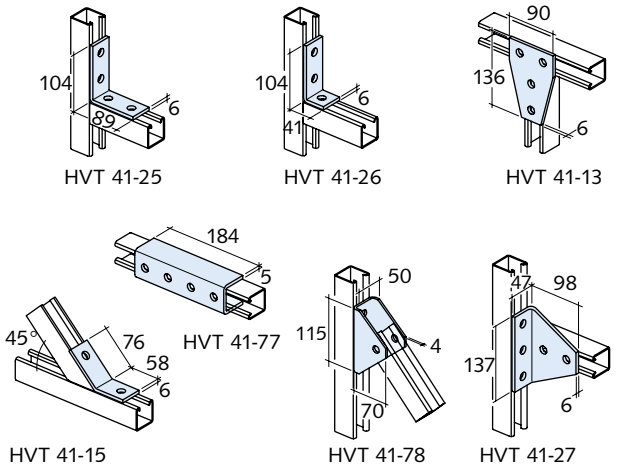

Artikelbezeichnung	Bestell-Nr.	Preis [EUR/St.]
Ausführung: FV gemäß Tabelle, Seite 15		
HVT - 41 - 25 - FV	1000201047	**4,30**
HVT - 41 - 26 - FV	4000200112	**3,50**
HVT - 41 - 13 - FV	1000201044	**8,65**
HVT - 41 - 15 - FV	1000201045	**4,10**
HVT - 41 - 77 - FV	7000200235	**13,55**
HVT - 41 - 78 - FV	1000201054	**14,30**
HVT - 41 - 27 - FV	7000200229	**14,40**
Ausführung: A4 gemäß Tabelle, Seite 15		
HVT - 41 - 26 - A4	1000201056	**21,85**
HVT - 41 - 15 - A4	1000203631	**20,75**
HVT - 41 - 77 - A4	1000203639	**81,70**
HVT - 41 - 78 - A4	1000203640	**36,95**
HVT - 41 - 27 - A4	7000201615	**90,05**

HVT 41 052

Halfen Verbindungsteile System 41

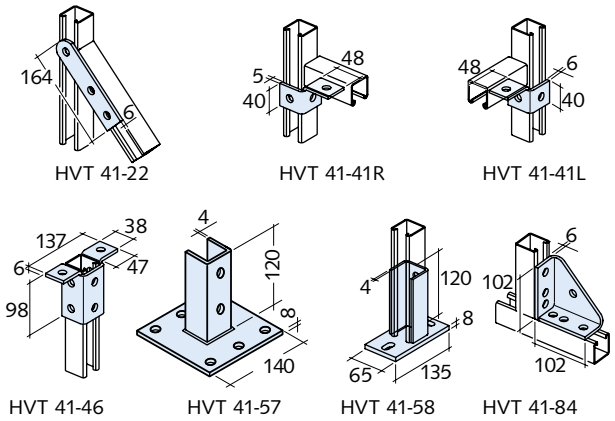

Artikelbezeichnung	Bestell-Nr.	Preis [EUR/St.]
Ausführung: FV gemäß Tabelle, Seite 15		
HVT - 41 - 22 - FV	7000200228	**4,20**
HVT - 41 - 41R - FV	3000020948	**6,10**
HVT - 41 - 41L - FV	3000020947	**6,10**
HVT - 41 - 46 - FV	7000200231	**13,50**
HVT - 41 - 57 - FV	1000201049	**28,25**
HVT - 41 - 58 - FV	1000201050	**23,65**
HVT - 41 - 84 - FV	7000200236	**11,75**
Ausführung: A4 gemäß Tabelle, Seite 15		
HVT - 41 - 22 - A4	7000200238	**30,70**
HVT - 41 - 46 - A4	7000200239	**81,05**
HVT - 41 - 57 - A4	1000201057	**101,15**
HVT - 41 - 58 - A4	1000203636	**62,70**
HVT - 41 - 84 - A4	7000200241	**98,20**

Zubehör Halfen Montageschienen

Trägerklemme 052

Halfen Trägerklemmen System 41
Hinweis: Trägerklemme TK siehe Seite 302

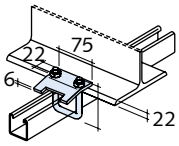

HVT 41-85 ❶

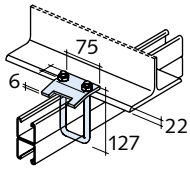

HVT 41-86 ❶

❶ Einsatz paarweise

Artikelbezeichnung	Passend zu Halfen-schiene	Bestell-Nr.	Preis [EUR/St.]
Ausführung: FV gemäß Tabelle, Seite 15			
HVT - 41 - 85 - FV	41/41, 41/22 D	3000020949	**6,40**
HVT - 41 - 86 - FV	41/41 D, 41/83	7000200237	**7,20**
Ausführung: A4 gemäß Tabelle, Seite 15			
HVT - 41 - 85 - A4	41/41, 41/22 D	3000023671	**65,40**
HVT - 41 - 86 - A4	41/41 D, 41/83, 41/62	3000023672	**70,80**

HVT 41 052

Halfen Verbindungsteile System 41

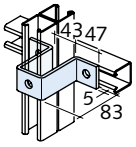

HVT 41-37 ❶

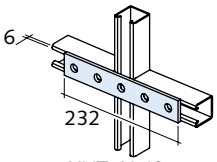

HVT 41-19

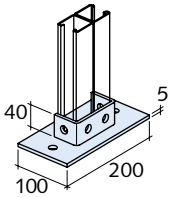

HVT 41-73

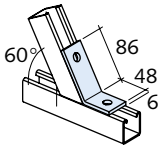

HVT 41-97

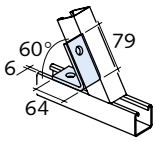

HVT 41-08

❶ Tyco UNISTRUT

Artikelbezeichnung	Bestell-Nr.	Preis [EUR/St.]
Ausführung: FV gemäß Tabelle, Seite 15		
HVT - 41 - 37 - FV	3000023667	**9,30**
HVT - 41 - 19 - FV	1000201046	**5,55**
HVT - 41 - 73 - FV	1000201053	**20,70**
HVT - 41 - 97 - FV	1000201055	**4,10**
HVT - 41 - 08 - FV	1000203629	**4,10**

HVT 41 052

Halfen Verbindungsteile System 41, passend zu Profilen 41/22

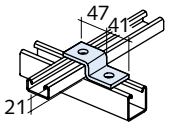

HVT 41-49

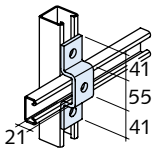

HVT 41-40

Artikelbezeichnung	Bestell-Nr.	Preis [EUR/St.]
Ausführung: FV gemäß Tabelle, Seite 15		
HVT - 41 - 49 - FV	1000201048	**3,50**
HVT - 41 - 40 - FV	3000020946	**5,55**

Zubehör Halfen Montageschienen

Halfen Verbindungsteile System 36 052

Halfen Verbindungsteile System 36, passend zu Profilen 36/36

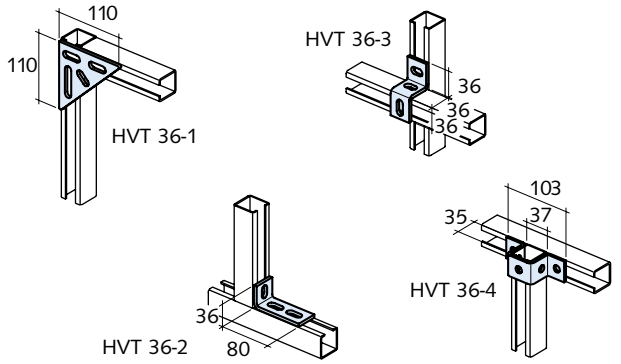

Artikelbezeichnung	Bestell-Nr.	Preis [EUR/ Stück]
Ausführung: GV gemäß Tabelle, Seite 15		
HVT - 36 - 1 - GV	3000023664	**5,45**
HVT - 36 - 2 - GV	3000020938	**2,25**
HVT - 36 - 3 - GV	3000020939	**3,50**
HVT - 36 - 4 - GV	3000020940	**3,75**
Ausführung: A4 gemäß Tabelle, Seite 15		
HVT - 36 - 2 - A4	1000203626	**21,20**

Halfen Verbindungsteile System 36 052

Halfen Verbindungsteile System 36, passend zu Profilen 36/36

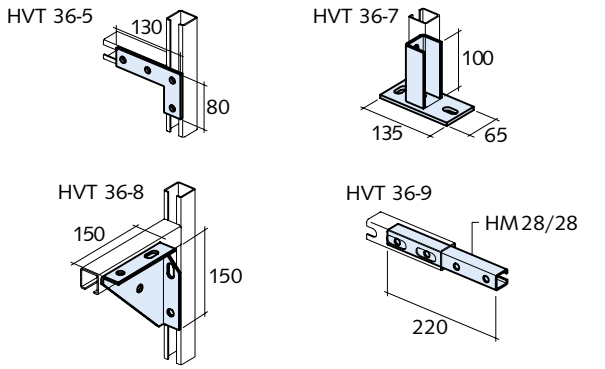

Artikelbezeichnung	Bestell-Nr.	Preis [EUR/ Stück]
Ausführung: FV, GV gemäß Tabelle, Seite 15		
HVT - 36 - 5 - GV	3000020941	**4,30**
HVT - 36 - 7 - FV	1000201042	**26,80**
HVT - 36 - 8 - GV	3000020942	**10,35**
HVT - 36 - 9 - FV	1000201043	**8,30**
Ausführung: A4 gemäß Tabelle, Seite 15		
HVT - 36 - 7 - A4	1000203627	**54,55**

Halfen Verbindungsteile System 28 052

Halfen Verbindungsteile System 28, passend zu Profilen 28/28

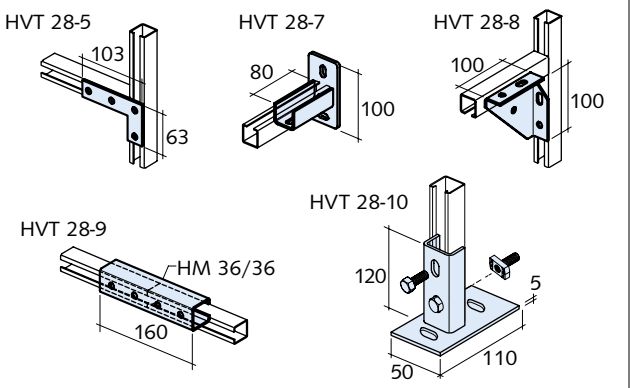

Artikelbezeichnung	Bestell-Nr.	Preis [EUR/ Stück]
Ausführung: FV, GV gemäß Tabelle, Seite 15		
HVT - 28 - 5 - GV	1000203624	**2,40**
HVT - 28 - 7 - FV	1000201040	**21,90**
HVT - 28 - 8 - GV	3000023663	**5,00**
HVT - 28 - 9 - FV	1000201041	**6,75**

Halfen Verbindungsteile System 28 052

Halfen Verbindungsteile System 28, passend zu Profilen 28/28

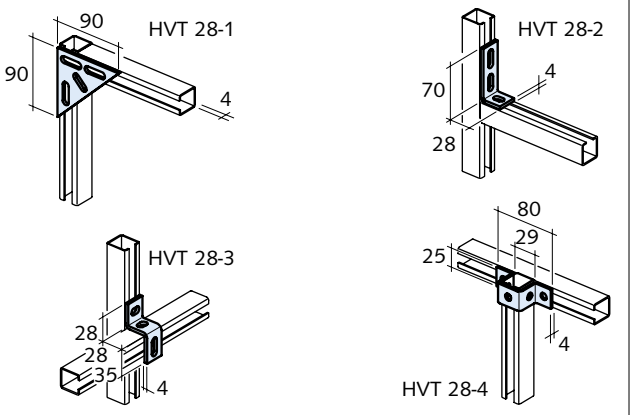

Artikelbezeichnung	Bestell-Nr.	Preis [EUR/ Stück]
Ausführung: GV gemäß Tabelle, Seite 15		
HVT - 28 - 1 - GV	3000023661	**3,75**
HVT - 28 - 2 - GV	3000020936	**2,00**
HVT - 28 - 3 - GV	3000020937	**2,25**
HVT - 28 - 4 - GV	3000023662	**2,00**

Zubehör Halfen Montageschienen

GWP 72/48 052

Halfen Gewindeplatte,
für Profile 72/48, 72/49

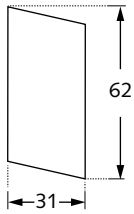

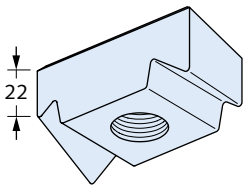

Artikelbezeichnung	Gewinde	PE [St.]	Bestell-Nr.	Preis [EUR/ 100 St.]
Ausführung: GV gemäß Tabelle, Seite 15				
GWP 72/48	**M12 GV**	50	3000021424	**812,00**
GWP 72/48	**M16 GV**	50	3000021425	**812,00**
Ausführung: A4 gemäß Tabelle, Seite 15				
GWP 72/48	**M12 A4**	50	3000021427	**5135,65**
GWP 72/48	**M16 A4**	50	3000021428	**5135,65**

GWP 50/30 053

Halfen Gewindeplatte,
für Profile 52/34, 54/33, 50/30, 49/30, 50/40

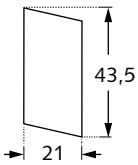

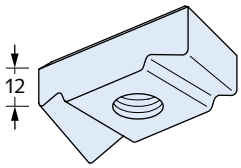

Artikelbezeichnung	Gewinde	PE [St.]	Bestell-Nr.	Preis [EUR/ 100 St.]
Ausführung: GV gemäß Tabelle, Seite 15				
GWP 50/30	**M8 GV**	100	3000021407	**298,85**
GWP 50/30	**M10 GV**	100	3000021408	**298,85**
GWP 50/30	**M16 GV**	100	3000021410	**349,10**
Ausführung: FV gemäß Tabelle, Seite 15				
GWP 50/30	**M16 FV**	100	3000021416	**371,50**
Ausführung: A4 gemäß Tabelle, Seite 15				
GWP 50/30	**M8 A4**	100	3000021411	**1859,95**
GWP 50/30	**M10 A4**	100	3000021412	**1859,95**
GWP 50/30	**M12 A4**	100	3000021413	**1859,95**
GWP 50/30	**M16 A4**	100	3000021414	**1859,95**

GWP 40/22 053

Halfen Gewindeplatte,
für Profile 40/22, 40/25

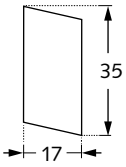

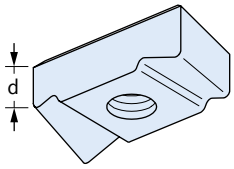

Artikelbezeichnung	Gewinde	d [mm]	PE [St.]	Bestell-Nr.	Preis [EUR/ 100 St.]
Ausführung: GV gemäß Tabelle, Seite 15					
GWP 40/22	**M5 GV**	10	100	3000022893	**237,90**
GWP 40/22	**M6 GV**	10	100	3000021392	**237,90**
GWP 40/22	**M8 GV**	10	100	3000021393	**237,90**
GWP 40/22	**M10 GV**	10	100	3000021394	**237,90**
GWP 40/22	**M12 GV**	11,5	100	3000021395	**261,85**
Ausführung: A4 gemäß Tabelle, Seite 15					
GWP 40/22	**M10 A4**	10	100	3000021397	**1798,30**
GWP 40/22	**M12 A4**	11,5	100	3000021398	**1843,65**

GWP 50/40 053

Halfen Gewindeplatte,
für Profile 50/40, 486

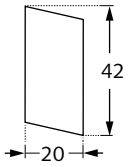

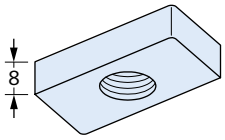

Artikelbezeichnung	Gewinde	PE [St.]	Bestell-Nr.	Preis [EUR/ 100 St.]
Ausführung: GV gemäß Tabelle, Seite 15				
GWP 50/40	**M6 GV**	100	3000021418	**143,65**
GWP 50/40	**M8 GV**	100	3000021419	**143,65**
GWP 50/40	**M10 GV**	100	3000021420	**143,65**
GWP 50/40	**M12 GV**	100	3000021421	**143,65**
GWP 50/40	**M16 GV**	100	3000023985	**143,65**
Ausführung: A4 gemäß Tabelle, Seite 15				
GWP 50/40	**M8 A4**	100	3000021422	**1016,55**
GWP 50/40	**M10 A4**	100	3000023987	**1016,55**
GWP 50/40	**M12 A4**	100	3000021423	**1069,95**
GWP 50/40	**M16 A4**	100	3000023988	**1069,95**

Allgemeines Halfen Zubehör

GWP 41/41 052

Halfen Gewindeplatte,
für Profile 41/41 D, 41/62 D, 41/83 und Profile *) 41/22, 41/22 D
*) Nur M6 bis M10, bei M12 passt nur Typ 41/41 F (flache Form)

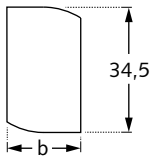

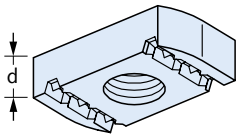

Artikelbezeichnung	Gewinde	d [mm]	b [mm]	Bestell-Nr.	Preis [EUR/ 100 St.]
Ausführung: GV gemäß Tabelle, Seite 15					
GWP 41/41	**M6 GV**	6	20	3000020957	**99,65**
GWP 41/41	**M8 GV**	8	20	3000020959	**108,50**
GWP 41/41	**M10 GV**	9	20	3000020962	**108,50**
GWP 41/41	**M12 GV**	12	20	3000020965	**129,70**
GWP 41/41	**F M12 GV**	9	20	3000020970	**108,50**
GWP 41/41	**M16 GV**	12	30	3000020966	**395,20**
Ausführung: FV gemäß Tabelle, Seite 15					
GWP 41/41	**M8 FV**	8	20	3000020968	**194,50**
GWP 41/41	**M10 FV**	9	20	3000020961	**117,60**
Ausführung: A4 gemäß Tabelle, Seite 15					
GWP 41/41	**M6 A4**	6	20	3000020958	**642,95**
GWP 41/41	**M8 A4**	8	20	3000020960	**642,95**
GWP 41/41	**M10 A4**	9	20	3000020963	**844,75**
GWP 41/41	**F M12 A4**	9	20	3000020971	**844,75**
GWP 41/41	**M16 A4**	12	30	3000020967	**2445,00**

GWP 41/41 SH 052

Halfen Gewindeplatte mit hoher Spiralfeder,
für Profil 41/41 D

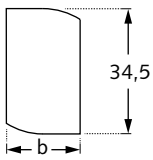

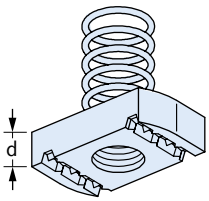

Artikelbezeichnung	Gewinde	d [mm]	b [mm]	Bestell-Nr.	Preis [EUR/ 100 St.]
Ausführung: GV gemäß Tabelle, Seite 15					
GWP 41/41 SH	**M6 GV**	6	20	3000020972	**168,90**
GWP 41/41 SH	**M8 GV**	8	20	3000020973	**177,95**
GWP 41/41 SH	**M10 GV**	9	20	3000020974	**177,95**
GWP 41/41 SH	**M12 GV**	11	20	3000020975	**199,05**

GWP 41/41 SN 052

Halfen Gewindeplatte mit niedriger Spiralfeder,
für Profil 41/22 D
Feder-Ø: 15 mm (Form A) oder 21 mm (Form B),
Lieferung freibleibend

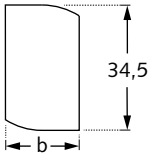

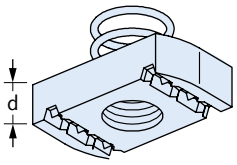

Artikelbezeichnung	Gewinde	d [mm]	b [mm]	Bestell-Nr.	Preis [EUR/ 100 St.]
Ausführung: GV gemäß Tabelle, Seite 15					
GWP 41/41 SN	**M6 GV**	6	20	3000020976	**168,90**
GWP 41/41 SN	**M8 GV**	8	20	3000020977	**187,00**
GWP 41/41 SN	**M10 GV**	9	20	3000020978	**187,00**
GWP 41/41 SN	**M12 GV**	9	20	3000020979	**208,20**

GWP 41/22 053

Halfen Gewindeplatte, gezahnt,
für Profile 41/22, 41/41

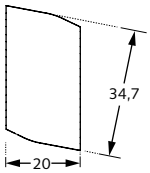

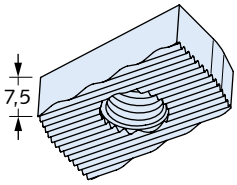

Artikelbezeichnung	Gewinde	PE [St.]	Bestell-Nr.	Preis [EUR/ 100 St.]
Ausführung: GV gemäß Tabelle, Seite 15				
GWP 41/22	**M6 GV**	100	3000021399	**330,65**
GWP 41/22	**M8 GV**	100	3000021400	**330,65**
GWP 41/22	**M10 GV**	100	3000021401	**330,65**
GWP 41/22	**M12 GV**	100	3000021402	**375,60**
GWP 41/22	**M16 GV**	100	3000021403	**375,60**
Ausführung: A4 gemäß Tabelle, Seite 15				
GWP 41/22	**M8 A4**	100	3000021404	**2040,95**
GWP 41/22	**M10 A4**	100	3000021405	**2074,05**
GWP 41/22	**M12 A4**	100	3000021406	**2111,10**
GWP 41/22	**M16 A4**	100	3000023980	**2111,10**

Allgemeines Halfen Zubehör

GWP 38/17 053

Halfen Gewindeplatte,
für Profile 38/17, 36/20, 35/50, 36/36

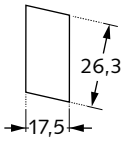

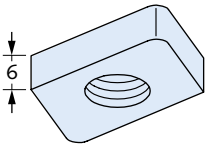

Artikelbezeichnung	Gewinde	PE [St.]	Bestell-Nr.	Preis [EUR/ 100 St.]
Ausführung: GV gemäß Tabelle, Seite 15				
GWP 38/17	**M6 GV**	100	3000021384	**108,50**
GWP 38/17	**M8 GV**	100	3000021385	**108,50**
GWP 38/17	**M10 GV**	100	3000021386	**108,50**
GWP 38/17	**M12 GV**	100	3000021387	**108,50**
Ausführung: A4 gemäß Tabelle, Seite 15				
GWP 38/17	**M6 A4**	100	3000021388	**991,70**
GWP 38/17	**M8 A4**	100	3000021389	**991,70**

GWP 28/15 053

Halfen Gewindeplatte,
für Profile 28/28, 28/15, 28/12, 26/26, 26/18

M 6, M 8:

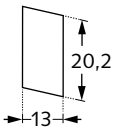

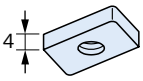

M 10:

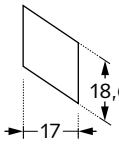

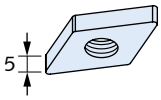

Artikelbezeichnung	Gewinde	PE [St.]	Bestell-Nr.	Preis [EUR/ 100 St.]
Ausführung: GV gemäß Tabelle, Seite 15				
GWP 28/15	**M5 GV**	200	3000021376	**44,70**
GWP 28/15	**M6 GV**	200	3000021377	**50,35**
GWP 28/15	**M8 GV**	200	3000021378	**50,35**
Ausführung: A4 gemäß Tabelle, Seite 15				
GWP 28/15	**M6 A4**	200	3000021380	**654,25**
GWP 28/15	**M10 A4**	200	3000021382	**654,25**

GWP 20/12 053

Halfen Gewindeplatte, für Profil 20/12

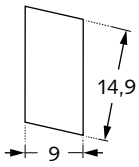

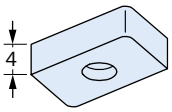

Artikelbezeichnung	Gewinde	PE [St.]	Bestell-Nr.	Preis [EUR/ 100 St.]
Ausführung: GV gemäß Tabelle, Seite 15				
GWP 20/12	**M5 GV**	200	3000021373	**47,50**
GWP 20/12	**M6 GV**	200	3000021374	**47,50**
Ausführung: A4 gemäß Tabelle, Seite 15				
GWP 20/12	**M5 A4**	200	3000023975	**559,50**
GWP 20/12	**M6 A4**	200	3000021375	**559,50**

Allgemeines Halfen Zubehör

MU 053

Sechskantmuttern DIN 934 oder DIN EN ISO 4032

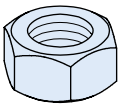

Artikelbezeichnung	Gewinde	PE [St.]	Bestell-Nr.	Preis [EUR/ 100 St.]
Ausführung: GV gemäß Tabelle, Seite 15				
MU	M6 GV	1000	7000200265	2,60
MU	M8 GV	1000	7000200267	5,45
MU	M10 GV	500	7000200269	13,30
MU	M12 GV	500	7000002056	21,15
MU	M16 GV	200	7000200276	34,55
MU	M20 GV	100	7000200280	71,50
MU	M24 GV	50	7000200283	140,10
Ausführung: A2 gemäß Tabelle, Seite 15				
MU	M8 A2	1000	7000201638	20,30
MU	M10 A2	500	7000201641	49,05
MU	M12 A2	500	7000201645	73,35
MU	M16 A2	200	0360.070-00003	138,80
Ausführung: A4 gemäß Tabelle, Seite 15				
MU	M8 A4	1000	0360.030-00003	24,60
MU	M10 A4	500	0360.040-00003	53,35
MU	M12 A4	500	0360.050-00004	82,30
MU	M16 A4	200	0360.070-00004	152,15
MU	M20 A4	100	0360.080-00003	287,95
MU	M24 A4	50	7000000219	688,00

US DIN 440/9021 053

Unterlegscheiben DIN 440 / DIN 9021

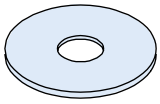

Artikelbezeichnung	für Gewinde	PE [St.]	Bestell-Nr.	Preis [EUR/ 100 St.]
Ausführung: GV gemäß Tabelle, Seite 15				
US	M6 GV DIN 440	200	3000021361	7,95
US	M8 GV DIN 9021	100	7000200288	7,95
US	M10 GV DIN 9021	400	7000200290	11,35
US	M12 GV DIN 440	200	7000200294	53,70
US	M12 GV DIN 9021	500	7000002298	29,05
US	M16 GV DIN 9021	200	7000200297	47,50
US	M20 GV DIN 440	100	7000200301	142,65
Ausführung: A4 gemäß Tabelle, Seite 15				
US	M8 A4 DIN 9021	100	7000002063	41,10
US	M10 A4 DIN 9021	100	3000020543	75,65
US	M12 A4 DIN 9021	100	3000020547	180,95
US	M16 A4 DIN 9021	100	3000020552	263,25

US DIN 125 053

Unterlegscheiben DIN 125

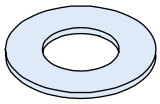

Artikelbezeichnung	für Gewinde	PE [St.]	Bestell-Nr.	Preis [EUR/ 100 St.]
Ausführung: FV gemäß Tabelle, Seite 15				
US	M10 FV	1000	7000200292	9,55
US	M12 FV	500	7000200295	13,30
US	M16 FV	500	7000200300	24,10
Ausführung: GV gemäß Tabelle, Seite 15				
US	M6 GV	1000	7000200286	2,60
US	M8 GV	1000	7000200289	5,45
US	M10 GV	1000	7000200291	7,95
US	M12 GV	500	7000002067	10,65
US	M16 GV	500	7000200299	18,55
US	M20 GV	200	7000200302	34,55
US	M24 GV	200	7000200305	47,50
Ausführung: A4 gemäß Tabelle, Seite 15				
US	M6 A4	1000	3000022668	12,25
US	M8 A4	1000	7000002064	20,70
US	M10 A4	1000	3000020542	32,85
US	M12 A4	500	3000001029	51,70
US	M16 A4	500	7000201360	98,90
US	M20 A4	200	7000201359	180,95

Allgemeines Halfen Zubehör

VUS 053

Vierkant-Unterlegscheiben

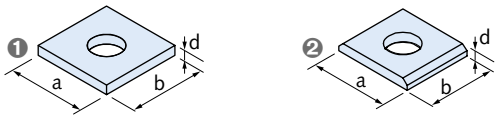

1 Form A
2 Form B

Artikelbezeichnung Bohrung passend zu Gewinde		Form	a x b x d [mm]	Bestell-Nr.	Preis [EUR/ 100 St.]
Ausführung: FV gemäß Tabelle, Seite 15					
VUS 40/25	**M10 FV**	A	40x40x5	1000201086	**190,50**
VUS 40/25	**M12 FV**	A	40x40x5	1000201087	**190,50**
VUS 41/41	**M6 FV**	A	40x40x6	3000021364	**95,20**
VUS 41/41	**M10 FV**	A	40x40x6	7000200310	**95,20**
VUS 41/41	**M12 FV**	A	40x40x6	7000200311	**95,20**
VUS 49/30	**M10 FV**	B	37x37x5	1000203702	**251,25**
VUS 49/30	**M16 FV**	B	37x37x5	1000203703	**251,25**
VUS 52/34	**M20 FV**	A	50x50x6	1000201091	**267,10**
VUS 72/49	**M20 FV**	B	54x54x6	1000201092	**328,10**
VUS 72/49	**M24 FV**	B	54x54x6	1000201093	**328,10**
Ausführung: A4 gemäß Tabelle, Seite 15					
VUS 40/25	**M12 A4**	A	40x40x5	1000201095	**448,75**
VUS 41/41	**M6 A4**	A	40x40x6	3000023959	**584,30**
VUS 41/41	**M10 A4**	A	40x40x6	7000200308	**584,30**
VUS 41/41	**M12 A4**	A	40x40x6	7000200309	**584,30**
VUS 49/30	**M10 A4**	B	37x37x5	1000201098	**555,40**
VUS 49/30	**M12 A4**	B	37x37x5	1000201099	**555,40**
VUS 49/30	**M16 A4**	B	37x37x5	1000201100	**555,40**
VUS 49/30	**M20 A4**	B	37x37x5	1000203706	**555,40**
VUS 52/34	**M20 A4**	A	50x50x6	1000201102	**674,90**
VUS 72/49	**M20 A4**	B	54x54x6	1000201103	**802,55**
VUS 72/49	**M24 A4**	B	54x54x6	1000201104	**802,55**

HB-V-A Ankerstange 053

Mit Mutter und U-Scheibe
Zugelassen für ungerissenen Beton
Europäische Technische Bewertung ETA-07/0257

Artikelbezeichnung Ø	Klemmstärke	Dübellänge		PE [St.] ①	Bestell-Nr.	Preis [EUR/ 100 St.]
Ausführung: GV gemäß Tabelle, Seite 15						
HB - V - A 10-	30/	130	GV	10	3000024098	145,25
HB - V - A 10-	65/	165	GV	10	3000024099	188,85
HB - V - A 12-	35/	160	GV	10	3000021476	197,30
HB - V - A 12-	85/	210	GV	10	3000024101	260,35
HB - V - A 16-	20/	165	GV	10	3000021473	336,15
HB - V - A 16-	45/	190	GV	10	3000024095	370,45
Ausführung: FV gemäß Tabelle, Seite 15						
HB - V - A 10-	30/	130	FV	10	3000021474	201,10
HB - V - A 12-	35/	160	FV	10	3000021475	265,50
HB - V - A 12-	95/	220	FV	10	3000024104	364,45
Ausführung: A4 gemäß Tabelle, Seite 15						
HB - V - A 8-	20/	110	A4	10	3000021460	397,10
HB - V - A 10-	15/	115	A4	10	3000021461	563,25
HB - V - A 10-	30/	130	A4	10	3000021462	661,75
HB - V - A 10-	65/	165	A4	10	3000021463	691,30
HB - V - A 10-	90/	190	A4	10	3000024105	792,00
HB - V - A 12-	10/	135	A4	10	3000021464	798,30
HB - V - A 12-	35/	160	A4	10	3000021465	882,35
HB - V - A 12-	55/	180	A4	10	3000021466	895,00
HB - V - A 12-	65/	190	A4	10	3000021480	970,65
HB - V - A 12-	95/	220	A4	10	3000021478	1082,10
HB - V - A 16-	20/	165	A4	10	3000021467	1838,35
HB - V - A 16-	45/	190	A4	10	3000021468	2059,05
HB - V - A 16-	65/	210	A4	10	3000021469	2374,20
HB - V - A 16-	85/	230	A4	10	3000021479	2563,30
HB - V - A 20-	20/	220	A4	10	3000021470	4195,80
HB - V - A 20-	60/	260	A4	10	3000021471	4790,45

Ankerstangen M8 - M24 mit Außensechskant. Weitere Längen auf Anfrage
① Pro Packungseinheit ist ein Setzwerkzeug enthalten.

HB-VZ-P Mörtelpatrone 053

Zweikomponentenmörtel in Glaspatrone, styrolfrei
für Ankerstange HB-V-A

Artikelbezeichnung Ø	PE [St.]	Bestell-Nr.	Preis [EUR/ 100 St.]
Ausführung: gemäß Katalog			
HB - VZ - P 10	10	3000024176	265,95
HB - VZ - P 12	10	3000024177	298,95
HB - VZ - P 16	10	3000024178	453,85
HB - VZ - P 20	10	3000021587	553,85

Halfen Dübelsysteme

HB-VMZ-A Ankerstange 053

Mit Mutter und U-Scheibe
Zugelassen für gerissenen und ungerissenen Beton
Europäische Technische Bewertung ETA-07/0256

Artikelbezeichnung Verankerungstiefe	Ø	Klemmstärke	Dübellänge		PE [St.]	Bestell-Nr.	Preis [EUR/ 100 St.]
Ausführung: GV gemäß Tabelle, Seite 15							
HB - VMZ - A 60	**10-**	**30/**	**105**	**GV**	10	3000024139	**635,55**
HB - VMZ - A 80	**12-**	**50/**	**150**	**GV**	10	3000024140	**819,80**
HB - VMZ - A 125	**12-**	**25/**	**170**	**GV**	10	3000021565	**980,50**
HB - VMZ - A 125	**16-**	**60/**	**210**	**GV**	10	3000024141	**1274,70**
HB - VMZ - A 170	**20-**	**50/**	**255**	**GV**	5	3000024142	**2141,30**
Ausführung: A4 gemäß Tabelle, Seite 15							
HB - VMZ - A 60	**10-**	**10/**	**85**	**A4**	10	3000024133	**1242,85**
HB - VMZ - A 60	**10-**	**20/**	**95**	**A4**	10	3000021551	**1352,20**
HB - VMZ - A 60	**10-**	**30/**	**105**	**A4**	10	3000024134	**1401,75**
HB - VMZ - A 60	**10-**	**60/**	**135**	**A4**	10	3000021552	**1516,90**
HB - VMZ - A 60	**10-**	**100/**	**175**	**A4**	10	3000024135	**1980,15**
HB - VMZ - A 80	**12-**	**10/**	**110**	**A4**	10	3000021553	**1581,65**
HB - VMZ - A 80	**12-**	**25/**	**125**	**A4**	10	3000021554	**1703,60**
HB - VMZ - A 80	**12-**	**50/**	**150**	**A4**	10	7000002352	**1920,10**
HB - VMZ - A 80	**12-**	**60/**	**160**	**A4**	10	3000021566	**2668,85**
HB - VMZ - A 80	**12-**	**100/**	**200**	**A4**	10	3000024136	**2475,35**
HB - VMZ - A 100	**12-**	**60/**	**180**	**A4**	10	3000021555	**2676,80**
HB - VMZ - A 125	**12-**	**60/**	**205**	**A4**	10	3000024148	**3104,90**
HB - VMZ - A 90	**16-**	**30/**	**145**	**A4**	10	3000024144	**2832,25**
HB - VMZ - A 90	**16-**	**60/**	**175**	**A4**	10	7000201775	**3397,30**
HB - VMZ - A 105	**16-**	**30/**	**160**	**A4**	10	3000024145	**2989,70**
HB - VMZ - A 125	**16-**	**30/**	**180**	**A4**	10	3000021556	**3359,45**
HB - VMZ - A 125	**16-**	**60/**	**210**	**A4**	10	3000021567	**3555,00**
HB - VMZ - A 125	**16-**	**100/**	**250**	**A4**	10	3000021557	**4218,95**
HB - VMZ - A 115	**20-**	**30/**	**175**	**A4**	5	3000021563	**4706,30**
HB - VMZ - A 170	**20-**	**20/**	**225**	**LG A4 ①**	5	3000021564	**5164,40**
HB - VMZ - A 170	**20-**	**50/**	**255**	**A4**	5	3000021558	**5876,65**
HB - VMZ - A 200	**24-**	**50/**	**290**	**A4**	5	3000021559	**7822,20**

① Version LG mit Gewinde bis zur Betonoberfläche
Weitere Abmessungen und Gewindelängen auf Anfrage

HB-VMZ Injektionssystem 053

Zweikomponentenmörtel
Europäische Zulassung für gerissenen und ungerissenen Beton

Artikelbezeichnung	Bestell-Nr.	Preis [EUR/ Stück]
Ausführung: Zweikomponentenmörtel, styrolfrei		
HB-VMZ 300 ml	3000024171	**56,35**
HB-VM-X Statikmischer	3000021571	**2,40**
HB-VM-XE (200 mm) Verlängerung für Mischer	3000021575	**0,50**

① HB-VMZ 300 ml kann mit Standard-Silikonpistole ausgepresst werden.
② Kartuschen auch einzeln lieferbar

Halfen Dübelsysteme

HB-VMU-A Ankerstange 053

Zugelassen für gerissenen und ungerissenen Beton
Europäische Technische Bewertung ETA-16/0691
sowie für Mauerwerk
Europäische Technische Bewertung ETA-17/0196

Artikelbezeichnung Ø	Klemm-stärke	Dübel-länge		PE [St.]	Bestell-Nr.	Preis [EUR/ 100 St.]
Ausführung: GV gemäß Tabelle, Seite 15						
HB - VMU - A 8-	**20/**	**110**	**GV**	10	3000024109	**105,75**
HB - VMU - A 10-	**10/**	**110**	**GV**	10	3000024110	**136,15**
HB - VMU - A 10-	**50/**	**150**	**GV**	10	3000021487	**179,00**
HB - VMU - A 12-	**125/**	**250**	**GV**	10	3000024113	**309,90**
Ausführung: A4 gemäß Tabelle, Seite 15						
HB - VMU - A 8-	**20/**	**110**	**A4**	10	3000021481	**397,10**
HB - VMU - A 8-	**55/**	**145**	**A4**	10	3000024114	**521,10**
HB - VMU - A 10-	**10/**	**110**	**A4**	10	3000024108	**544,10**
HB - VMU - A 10-	**30/**	**130**	**A4**	10	3000020005	**661,75**
HB - VMU - A 10-	**50/**	**150**	**A4**	10	3000021482	**674,55**
HB - VMU - A 12-	**50/**	**175**	**A4**	10	3000021485	**962,45**
HB - VMU - A 12-	**85/**	**210**	**A4**	10	3000021486	**1025,40**
Weitere Größen auf Anfrage						

HB-VM-SH Siebhülse 053

Für Anwendungen in Lochstein-Mauerwerk

Artikelbezeichnung	Ø [mm]	Passend für:	Setztiefe [mm]	PE [St.]	Bestell-Nr.	Preis [EUR/ 100 St.]
Ausführung: Polypropylen						
HB - VM - SH	16x85	M8 / M10	80	10	3000021572	**154,50**
HB - VM - SH	20x85	M12 / M16	80	10	3000021574	**246,00**

HB-VMU plus Injektionssystem 053

Injektionsmörtel-Kartusche
Zugelassen für gerissenen und ungerissenen Beton,
HB-VMU plus ETA-Bewertung 16/0691
Zugelassen für Mauerwerk,
HB-VMU plus ETA-Bewertung 17/0196

Artikelbezeichnung	Inhalt [ml]	PE [St.] ②	Bestell-Nr.	Preis [EUR/ Stück]
Ausführung: Polypropylen				
HB-VMU plus 300 ml	300 ml	12	3000024172	**43,95**
HB-VM-X Statikmischer			3000021571	**2,40**
HB-VM-XE (200 mm) Verlängerung für Mischer			3000021575	**0,50**

① HB-VMU plus 300 ml kann mit einer Standard-Silikonpistole ausgepresst werden
② Kartuschen auch einzeln lieferbar

HB-B Bolzenanker 053

Zugelassen für ungerissenen Beton
Europäische Technische Bewertung ETA-07/0247

Artikelbezeichnung Ø	Klemmstärke	Dübellänge		PE [St.]	Bestell-Nr.	Preis [EUR/ 100 St.]
Ausführung: GV gemäß Tabelle, Seite 15						
HB-B 10-	10-16/	85	GV	50	3000024118	**131,65**
HB-B 10-	20-26/	95	GV	50	3000021530	**140,10**
HB-B 12-	10-25/	105	GV	25	3000021533	**201,10**
HB-B 12-	15-30/	110	GV	25	3000021529	**201,60**
HB-B 12-	30-45/	125	GV	25	3000024117	**238,10**
HB-B 12-	65-80/	160	GV	25	3000024119	**286,75**
HB-B 16-	10-28/	130	GV	20	3000024120	**352,75**
Ausführung: A4 gemäß Tabelle, Seite 15						
HB-B 8-	15-24/	80	A4	100	3000021506	**421,60**
HB-B 8-	20-29/	85	A4	100	3000021520	**439,45**
HB-B 8-	30-39/	95	A4	100	3000021507	**460,15**
HB-B 8-	45-54/	110	A4	100	3000021508	**496,35**
HB-B 10-	15-21/	90	A4	50	3000021509	**604,80**
HB-B 10-	20-26/	95	A4	50	3000021521	**630,90**
HB-B 10-	30-36/	105	A4	50	3000021522	**676,80**
HB-B 10-	45-51/	120	A4	50	3000021510	**706,75**
HB-B 10-	50-56/	125	A4	50	3000021523	**734,85**
HB-B 10-	70-76/	145	A4	50	3000021524	**852,60**
HB-B 12-	10/	95	A4	25	3000021525	**870,65**
HB-B 12-	10-25/	105	A4	25	3000021531	**887,20**
HB-B 12-	15-30/	110	A4	25	3000021511	**896,00**
HB-B 12-	20-35/	115	A4	25	3000021512	**990,05**
HB-B 12-	30-45/	125	A4	25	3000021513	**1029,70**
HB-B 12-	50-65/	145	A4	25	3000021514	**1090,45**
HB-B 12-	65-80/	160	A4	25	3000021526	**1207,80**
HB-B 12-	85-100/	180	A4	25	3000021515	**1398,15**
HB-B 16-	10-26/	130	A4	20	3000021532	**1668,55**
HB-B 16-	30-46/	150	A4	20	3000021516	**1737,05**
HB-B 16-	60-76/	180	A4	20	3000021517	**2035,05**
HB-B 16-	100-116/	220	A4	10	3000022854	**2628,90**
HB-B 20-	5-27/	150	A4	10	3000021527	**3237,75**
HB-B 20-	35-57/	180	A4	10	3000021528	**4168,50**
HB-B 20-	60-82/	205	A4	10	3000021518	**4309,20**

HB-B-IG Bolzenanker 053

Artikelbezeichnung	Setztiefe [mm]	PE [St.]	Bestell-Nr.	Preis [EUR/ 100 St.]
Ausführung: A4 gemäß Tabelle, Seite 15				
HB-B-IG M10 x 60 A4	①	50	3000021534	**636,05**
HB-B-IG M12 x 75 A4	①	25	3000021535	**944,10**

① HB-B-IG mit Montageschraube etwas unter die Betonoberfläche einschlagen.

HB-BZ Bolzenanker 053

Zugelassen für gerissenen und ungerissenen Beton
Europäische Technische Bewertung ETA-07/0249

Artikelbezeichnung Ø	Klemmstärke	Dübellänge		PE [St.]	Bestell-Nr.	Preis [EUR/ 100 St.]
Ausführung: GV gemäß Tabelle, Seite 15						
HB-BZ 8-	10-21/	75	GV	100	3000021539	**121,25**
HB-BZ 8-	15-26/	80	GV	100	3000021540	**128,15**
HB-BZ 8-	30-41/	95	GV	100	3000022673	**149,70**
HB-BZ 10-	10-30/	90	GV	50	3000021541	**166,70**
HB-BZ 10-	30-50/	110	GV	50	3000021542	**198,60**
HB-BZ 10-	50-70/	130	GV	50	3000021543	**210,45**
HB-BZ 12-	15-35/	110	GV	25	3000021544	**256,30**
HB-BZ 12-	30-50/	125	GV	25	3000021545	**288,05**
HB-BZ 12-	50-70/	145	GV	25	3000021546	**333,25**
HB-BZ 12-	65-85/	160	GV	25	3000021547	**361,40**
HB-BZ 12-	85-105/	180	GV	25	3000021548	**414,40**
HB-BZ 16-	25-45/	145	GV	20	3000021549	**560,15**
HB-BZ 16-	50-70/	170	GV	20	3000024127	**679,40**
HB-BZ 16-	80-100/	200	GV	10	3000024128	**748,85**
Ausführung: A4 gemäß Tabelle, Seite 15						
HB-BZ 8-	10-21/	75	A4	100	3000021491	**618,75**
HB-BZ 8-	15-26/	80	A4	100	3000021499	**651,00**
HB-BZ 8-	30-41/	95	A4	100	3000024116	**687,45**
HB-BZ 8-	50-61/	115	A4	100	3000021492	**760,15**
HB-BZ 10-	10-30/	90	A4	50	3000021493	**819,65**
HB-BZ 10-	15-35/	95	A4	50	3000021500	**882,60**
HB-BZ 10-	30-50/	110	A4	50	3000021501	**1040,15**
HB-BZ 10-	50-70/	130	A4	50	3000021494	**1176,50**
HB-BZ 12-	15-35/	110	A4	25	3000021495	**1306,45**
HB-BZ 12-	20-40/	115	A4	25	3000021502	**1384,85**
HB-BZ 12-	30-50/	125	A4	25	3000021503	**1461,10**
HB-BZ 12-	50-70/	145	A4	25	3000021496	**1640,35**
HB-BZ 12-	85-105/	180	A4	25	3000021504	**1994,85**
HB-BZ 16-	25-45/	145	A4	20	3000021497	**2586,60**
HB-BZ 16-	50-70/	170	A4	20	3000021498	**2795,35**
HB-BZ 16-	100/	220	A4	10	3000024115	**3594,05**
HB-BZ 20-	30/	165	A4	10	7000002351	**5444,20**
HB-BZ 20-	60/	195	A4	10	3000021489	**6407,75**
Weitere Längen auf Anfrage						

HB-BZ-U Bolzenanker 053

Mit großer Unterlegscheibe DIN EN ISO 7093 (DIN 9024)
Zugelassen für gerissenen und ungerissenen Beton
Europäische Technische Bewertung ETA-07/0249

Artikelbezeichnung Ø	Klemmstärke	Dübellänge		PE [St.]	Bestell-Nr.	Preis [EUR/ 100 St.]
Ausführung: GV gemäß Tabelle, Seite 15						
HB-BZ-U 8-	15-26/	80	GV	100	3000021550	**135,95**
HB-BZ-U 12-	15-35/	110	GV	25	7000002343	**276,90**
HB-BZ-U 12-	30-50/	125	GV	25	7000201774	**315,95**
Ausführung: A4 gemäß Tabelle, Seite 15						
HB-BZ-U 8-	15-26/	80	A4	100	3000021536	**696,60**
HB-BZ-U 12-	50-70/	145	A4	25	3000021537	**1811,55**
HB-BZ-U 16-	25-45/	145	A4	20	3000021538	**2889,60**
Weitere Längen auf Anfrage						

Zuordnung zum Konditionensystem

Systembereiche

Verankern & Befestigen

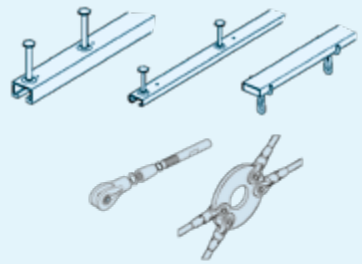

	Konditionsnummern
HTA Ankerschienen, HGB, HTU, HMS, HZA 41/22, kalte	059
HTA Ankerschienen, HGB, schwere, leichte, warme A4	057
HTA Ankerschienen, HGB, leichte, warme n.E./ 54/33 verz.	058
HZA Ankerschienen 38/23, 29/20, Dynagrip + HZS 38/23, 29/20	064
HTU Trapezblech-Befestigungsschienen, Typ S, selbstverankernd	104
HKW Kantenschutzwinkel	067
Halfen Demu Hülsenanker	066
HLX Lift-Box	106
HS Schrauben + Zubehör	053
Halfen Detan Stabsystem	088

Lasttragende Verbindungen

HIT Stahlanschluß	109
HIT Balkonanschlüsse HP / SP	035
HIT Iso-Element	034
Schalldämmprodukte	041
HBS-05 Schraubanschlüsse	036
MBT Bewehrungsanschluss	096
HSD-Querkraftdorne	074
HBT Rückbiegeanschlüsse	038
HLB Loop Box	071
HDB Dübelleisten	039
HDB-Z Durchstanzbewehrung für Fundamente	072
HCC Stützenschuh	042
HEK Fertigteilverbindung	113
HSC Stud Connector, HUC Universal Connection	037
Distanztechnik	043
Bewehrungssysteme - Zubehör	075
HBJ Betojuster	053

Heben & Abstützen

Halfen Deha Kugelkopf-Transportanker	076
Halfen Deha Kugelkopf-Transportanker Serie 6000	045
Zubehör Transportanker	046
Hülsenanker	047
Hülsenanker 6351	049
Zubehör Hülsenanker	079
TPA Halfen Frimeda Transportanker + Zubehör	077

Fassadenbefestigungen & -verstärkungen

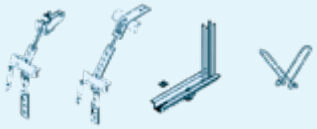

FPA Fassadenplattenanker	050
SP-SPA Sandwichplattenanker	083
SP-FA Flachanker	084

Industrietechnik

HM Montageschienen, schwere/leichte warme A4	089
HM Montageschienen leichte, warme n.E. 54/33 verz.	136
HM Montageschienen, HL, HLL, HZM, HZL, kalte	090
HZM Montageschiene 38/23, 29/20, Dynagrip + HZS 38/23, 29/20	092
Montagetechnik-Zubehör	052
HS Schrauben + Zubehör	053

Notizen

Leviat®

A CRH COMPANY

Innovative Technologien und Konstruktionslösungen, die der Industrie ermöglichen sicherer, stärker und schneller zu bauen.

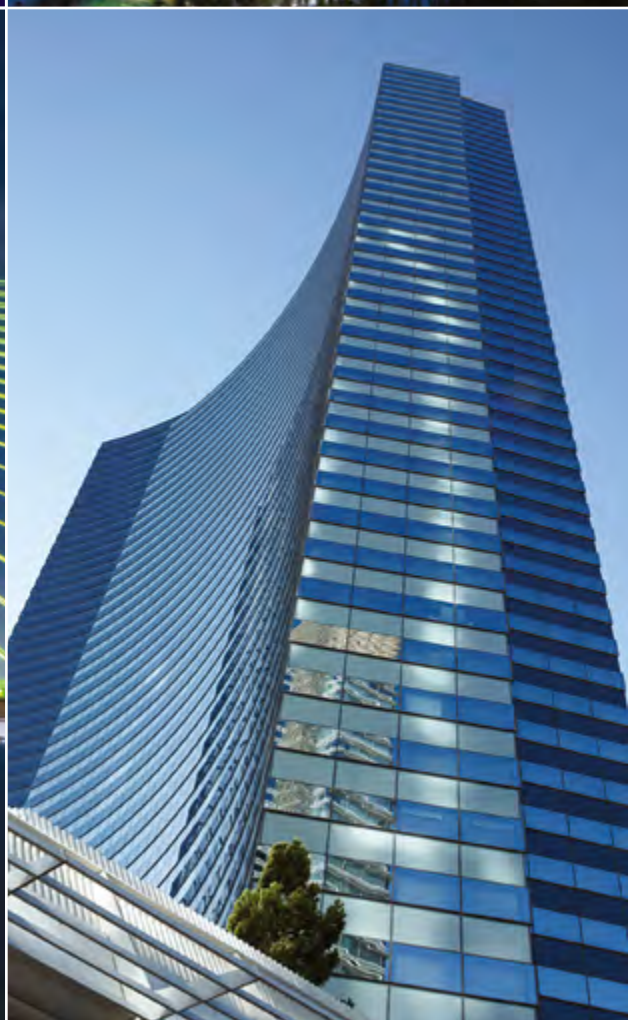

Leviat Kontakt Deutschland

Vertrieb
Langenfeld
Liebigstraße 14
40764 Langenfeld
Tel: +49 (0)2173 970 - 0
E-Mail: vertrieb.de@leviat.com

Technische Beratung
Technischer Innendienst
Liebigstraße 14,
40764 Langenfeld
Tel: +49 (0)2173 970 - DW siehe Produktbereich
E-Mail: siehe Produktbereich

Vertrieb Modersohn-Produkte
W. Modersohn GmbH & Co. KG (Teil von Leviat)
Industriestraße 23
32139 Spenge
Tel: +49 (0)5225 8799 - 0
E-Mail: info@modersohn.de

Technische Beratung
Modersohn-Produkte
Industriestraße 23
32139 Spenge
Tel: +49 (0)5225 8799 - DW siehe Produktbereich
E-Mail: siehe Produktbereich

Verankerungstechnik Tel: 02173 970 - 9020 E-Mail: stahlbeton.de@leviat.com	■ Halfenschienen ■ Gezahnte Halfenschienen ■ Curtain Wall System ■ Halfenschienen zur Geländerbefestigung ■ Maueranschlussschienen ■ Halfenschienen zur Profilblechbefestigung	■ Kantenschutzwinkel ■ Halfen Demu Hülsenanker ■ Produkte für den Aufzugsbau ■ Dübelsysteme ■ Zubehör Halfenschienen ■ Allgemeines Zubehör
Bewehrungssysteme Tel: 02173 970 - 9030 E-Mail: stahlbeton.de@leviat.com	■ Balkonanschlüsse ■ Nichtrostende Bewehrung ■ Schraubanschlüsse ■ Bewehrungsanschlüsse ■ Stahlbauanschlüsse und Stahlkonsolen ■ Rückbiegeanschlüsse ■ Stützenschuhe	■ Schalldämmprodukte ■ Fertigteilverbindungen ■ Durchstanz- und Querkraftbewehrung ■ Querkraftdorne ■ Justierhilfen ■ Holz-Beton-Verbundschraube
Transportankersysteme Tel: 02173 970 - 9025 E-Mail: stahlbeton.de@leviat.com	■ Kugelkopfanker ■ Halfen Frimeda Transportanker ■ Hülsenanker	
Vorgehängte Betonfassade Tel: 02173 970 - 9026 E-Mail: fassade.de@leviat.com	■ Fassadenplattenanker-System SL30 ■ Fassadenplattenanker ■ Horizontalanker	■ Brüstungsplattenanker ■ Winkelplattenanker
Modersohn Vorgehängte Betonfassade Tel: 05225 8799 - 272 E-Mail: projekte@modersohn.de	■ Hängezuganker	
Beton-Sandwichfassade Tel: 02173 970 - 9026 E-Mail: fassade.de@leviat.com	■ Drahtanker ■ Flachanker	■ Fertigteilanschluss ■ Justierhilfen
Verblendmauerwerk Tel: 02173 970 - 9035 E-Mail: mauerwerk@leviat.com	■ Konsolanker ■ Spiralanker ■ Lagerfugenbewehrung ■ Winkel	■ Sturzeinbauteile ■ Luftschichtanker ■ Gerüstanker ■ Zubehör Verblendmauerwerk
Modersohn Konsolanker Tel: 05225 8799 - 380 E-Mail: mauerwerk@leviat.com	■ Konsolanker	
Natursteinfassade Tel: 02173 970 - 9036 E-Mail: fassade.de@leviat.com	■ Natursteinanker ■ Einmörtelanker ■ Naturstein-Unterkonstruktionen	■ Dübelsysteme ■ Zubehör Natursteinfassade
Stabsysteme Tel: 02173 970 - 9020 E-Mail: stahlbeton.de@leviat.com	■ Halfen Detan	
Industrietechnik Tel: 02173 970 - 9060 E-Mail: es.fra.de@leviat.com	■ Montageschienen ■ Zubehör Montageschienen ■ Modulare Rohrhalterungs-Systeme	■ Zubehör Mod. Rohrhalterungs-Systeme ■ Dübelsysteme ■ Allgemeines Zubehör

Weltweite Kontakte zu Leviat

Australien | Australia
98 Kurrajong Avenue,
Mount Druitt Sydney, NSW 2770
Tel: +61 - 2 8808 3100
E-Mail: info.au@leviat.com

Belgien | Belgium
Industrielaan 2
1740 Ternat
Tel: +32 - 2 - 582 29 45
E-Mail: info.be@leviat.com

China | China
Room 601 Tower D,
Vantone Centre
No. A6 Chao Yang Men Wai Street
Chaoyang District
Beijing · P.R. China 100020
Tel: +86 - 10 5907 3200
E-Mail: info.cn@leviat.com

Deutschland | Germany
Liebigstraße 14
40764 Langenfeld
Tel: +49 - 2173 - 970 - 0
E-Mail: info.de@leviat.com

Finnland | Finland
Vädursgatan 5
412 50 Göteborg / Schweden
Tel: +358 (0)10 6338781
E-Mail: info.fi@leviat.com

Frankreich | France
6, Rue de Cabanis
31240 L'Union
Toulouse
Tel: +33 (0)5 34 25 54 82
E-Mail: info.fr@leviat.com

Indien | India
Unit S4, 902, A Wing,
Lodha iThink Techno Campus Building,
Panchpakhadi, Pokharan Road 2,
Thane, 400606
Tel: +91-022 695 33700
E-Mail: info.in@leviat.com

Italien | Italy
Via F.lli Bronzetti 28
24124 Bergamo
Tel: +39 - 035 - 0760711
E-Mail: info.it@leviat.com

Malaysia | Malaysia
28 Jalan Anggerik Mokara 31/59
Kota Kemuning,
40460 Shah Alam Selangor
Tel: +603 - 5122 4182
E-Mail: info.my@leviat.com

Neuseeland | New Zealand
246D James Fletcher Drive, Otahuhu,
Auckland 2024
Tel: +64 - 9 276 2236
E-Mail: info.nz@leviat.com

Niederlande | Netherlands
Slachthuisweg 10
7556 AX Hengelo
Tel: +31 - 74 - 267 14 49
E-Mail: info.nl@leviat.com

Österreich | Austria
Leonard-Bernstein-Str. 10
Saturn Tower, 1220 Wien
Tel: +43 - 1 - 259 6770
E-Mail: info.at@leviat.com

Philippinen | Philippines
27F Office A, Podium West Tower,
12 ADB Avenue, Ortigas Center
Mandaluyong City, 1550
Tel: +63 - 2 7957 6381
E-Mail: info.ph@leviat.com

Polen | Poland
Ul. Obornicka 287
60-691 Poznan
Tel: +48 - 61 - 622 14 14
E-Mail: info.pl@leviat.com

Schweden | Sweden
Vädursgatan 5
412 50 Göteborg
Tel: +46 - 31 - 98 58 00
E-Mail: info.se@leviat.com

Schweiz | Switzerland
Grenzstrasse 24
3250 Lyss
Tel: +41 (0)800 22 66 00
E-Mail: info.ch@leviat.com

Singapur | Singapore
10 Benoi Sector,
Singapore 629845
Tel: +65 - 6266 6802
E-Mail: info.sg@leviat.com

Spanien | Spain
Polígono Industrial Santa Ana
c/ Ignacio Zuloaga, 20
28522 Rivas-Vaciamadrid
Tel: +34 - 91 632 18 40
E-Mail: info.es@leviat.com

Tschechien | Czech Republic
Pekařská 695/10a
155 00 Praha 5
Tel: +420 - 311 - 690 060
E-Mmail: info.cz@leviat.com

USA / Kanada | USA / Canada
6467 S Falkenburg Rd.
Riverview, FL 33578
Tel: (800) 423-9140
E-Mail: info.us@leviat.us

Vereinigte Arabische Emirate | United Arab Emirates
RA08 TB02, PO Box 17225
JAFZA, Jebel Ali, Dubai
Tel.: +971 (0)4 883 4346
E-Mail: info.ae@leviat.com

Vereinigtes Königreich | United Kingdom
President Way,
President Park,
Sheffield, S4 7UR
Tel: +44 - 114 275 5224
E-Mail: info.uk@leviat.com

Für nicht aufgeführte Länder |
For countries not listed :
E-Mail: info@leviat.com

Hinweise zu diesem Katalog | Notes regarding this catalogue

© Urheberrechtlich geschützt. Die in dieser Publikation enthaltenen Konstruktionsbeispiele und Angaben dienen einzig und allein als Anregungen. Bei jeglicher Projektausarbeitung müssen entsprechend qualifizierte und erfahrene Fachleute hinzugezogen werden. Die Inhalte dieser Publikation wurden mit größtmöglicher Sorgfalt erstellt. Dennoch übernimmt Leviat keinerlei Haftung oder Verantwortung für Ungenauigkeiten oder Druckfehler. Technische und konstruktive Änderungen vorbehalten. Mit einer Philosophie der ständigen Produktentwicklung behält sich Leviat das Recht vor, das Produktdesign sowie Spezifikationen jederzeit zu ändern.

Leviat®
A CRH COMPANY

© 2026
01-2026 – DE
PDF 01/26

Imagine. Model. Make.

Leviat.com