Leviat®
A CRH COMPANY

HALFEN

PREISLISTE
DEUTSCHLAND

Gültig ab **01/2021**



Wir sind ein Team.
Wir sind Leviat.

Leviat ist der neue Name der CRH Construction Accessories Firmen weltweit.



Unter der Marke Leviat vereinen wir das Fachwissen, die Kompetenzen und die Ressourcen von HALFEN und seinen Schwesterunternehmen, um einen Weltmarktführer in der Befestigungs-, Verbindungs- und Verankerungstechnik zu schaffen.

Unsere Produkte, die Sie kennen und denen Sie vertrauen, werden ein integraler Bestandteil des umfassenden Marken- und Produktportfolios von Leviat bleiben. Als Leviat können wir Ihnen ein erweitertes Angebot an spezialisierten Produkten und Dienstleistungen, eine umfangreichere technische Kompetenz, eine größere und agilere Lieferkette und bessere, schnellere Innovation bieten.

Durch die Zusammenführung von CRH Construction Accessories als eine globale Organisation, sind wir besser ausgestattet, um die Bedürfnisse unserer Kunden und die Forderungen von Bauprojekten jeder Größenordnung, überall in der Welt, zu erfüllen.

Dies ist eine spannende Veränderung. Begleiten Sie uns auf unserer Reise.

Lesen Sie mehr über Leviat unter Leviat.com.

Unsere Produktmarken beinhalten:

Ancon®

HALFEN

PLAKA

Imagine. Model. Make.

Leviat.com

Innovationen und Produktneuheiten

Es tut sich viel Neues: Wir sind immer in Bewegung. Unsere Produkt-Verantwortlichen optimieren nicht nur bestehende Produkte – sie entwickeln auch neue Produktlösungen für die Märkte von heute und morgen. Aktuelle Trends und Impulse, Erfahrungen von Kunden mit unseren Produkten und Entwicklungen in der Baubranche fließen hier mit ein. Nur so können wir Ihnen innovative Produkte anbieten und neue Trends setzen.

Neues im Überblick

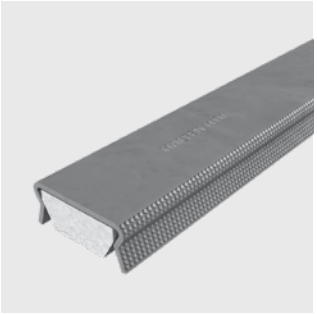

Neue Generation HTU-Schiene

Die HTU-Schienen sind ideal zum Befestigen von Trapez- und Profilblechen aller Art.
Die optimierte Generation der Schiene ist dank der innovativen Geometrie selbstverankernd und liegt hierdurch vollständig in der Betondeckung. Dies verhindert Kollisionen mit der Bewehrung und erleichtert die Montage im Fertigteilwerk erheblich. Neu in 2021 ist die zusätzliche Variante mit 100mm Breite für ein noch breiteres Anwendungsspektrum.



HIT Anschlüsse Stahl an Beton

HALFEN HIT Iso-Elemente als Anschlüsse für Stahl an Beton bieten eine thermische Trennung zwischen außenliegenden, filigranen Stahlkonstruktionen und innenliegenden Stahlbetondecken. Diese Elemente reduzieren Wärmebrücken auf ein Minimum und übertragen gleichzeitig hohe Lasten. Sie sind sicher und stabil für den baustellengerechten Einbau konzipiert und zeichnen sich durch einen witterungsbeständigen Verwahrkasten aus. Dieser gewährleistet einen zuverlässigen Schutz des Mineralwolle Dämmkerns.

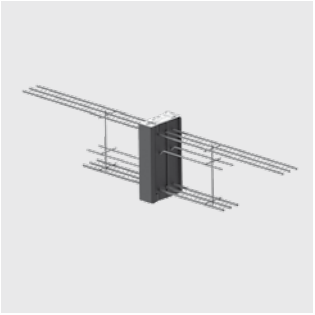

HIT Balken- und Wandanschlüsse für die Beton an Beton Verbindung

Mit den Iso-Elementen HIT-ST als Balkenanschluss bzw. HIT-WT als Wandanschluss sorgen Sie für eine effektive thermische Trennung sowie für einen zuverlässigen Halt zwischen den außen- und innenliegenden Bauteilen. Durch den Einsatz eines hochwertigen, nicht brennbaren Wärmedämmstoffs erfüllen diese HIT Elemente die höchsten Brandschutzanforderungen der Feuerwiderstandsklasse REI120. Mit flexiblen Elementhöhen und -breiten lassen sie sich an nahezu jede gewünschte Geometrie anpassen. HIT-ST und HIT-WT komplettieren das Produktsortiment für die thermische Hülle eines Gebäudes vom Erdgeschoss bis zum Dach.



ETA 19/0438 für warmgewalzte HALFEN Montageschienen

Die Montageschienen bilden in der Kombination mit HALFEN Schrauben ein flexibles System, das in unterschiedlichsten Anwendungsbereichen, zum Beispiel in Aufzugsschächten oder Versorgungstunneln, eingesetzt wird.

Neu ist ab sofort die Erteilung der Europäischen Technischen Bewertung ETA 19/0438 vom Deutschen Institut für Bautechnik inkl. der CE-Kennzeichnung. Sie können als Erleichterung in der Planung und zur besseren Zusammenarbeit mit Projektbeteiligten unsere BIM Bibliothek mit 3D Modellen und CAD-Zeichnungen ebenso einbinden wie unsere aktualisierten Ausschreibungstexte.

© 2021 · PL 1/2021 · www.halfen.de

BESTELLBEISPIEL

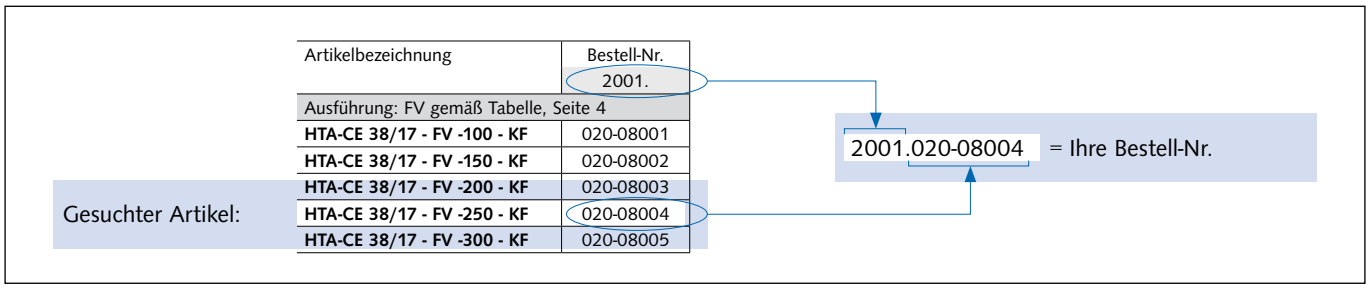

Tabelle: Abkürzungen	
FV	Stahl, feuerverzinkt durch Eintauchen in Zinkbad, dessen Temperatur bei ca. 460° liegt. Dieses Verfahren wird primär bei Schienenprofilen und Transportankern eingesetzt.
WB	Stahl, walzblank
GV	Stahl, galvanisch verzinkt Elektrochemisches Verfahren. HALFEN Schrauben werden mit chrom-6-freier Sonderbeschichtung ausgeliefert.
SV	Stahl, sendzimirverzinkt
A2	Stahl der Korrosionsbeständigkeitsklasse (CRC) II nach DIN EN 1993-1-4: 2015-10, Tabelle A.3
A4/L4	Stahl der Korrosionsbeständigkeitsklasse (CRC) III nach DIN EN 1993-1-4: 2015-10, Tabelle A.3
HCR	Stahl der Korrosionsbeständigkeitsklasse (CRC) V nach DIN EN 1993-1-4: 2015-10, Tabelle A.3
KF	Kombistreifenfüllung, zum Schutz gegen das Eindringen von Beton
KS	Kunststoff
AL	Aluminium
PE	Packungseinheit

Preisänderungen, Irrtümer sowie technische Änderungen vorbehalten.

Das Qualitätsmanagementsystem der HALFEN GmbH (Teil von Leviat) ist für die Standorte in Deutschland, Frankreich, Niederlande, Österreich, Polen, der Schweiz und der Tschechischen Republik zertifiziert nach **ISO 9001:2015**, Zertifikat-Nr. 202384-2016-AQ-GER-DAkkS.

Weitere Informationen rund um unser Produktportfolio, Ansprechpartner und Tools finden Sie jederzeit auf unserer Website **www.halfen.de**

Alle Kataloge sind auch auf der HALFEN Catalogue App enthalten.
Diese steht im App Store und Google Play Store zum Download bereit.

© 2021 · PL 1/2021 · www.halfen.de

PREISLISTE 2021

Sämtliche Lieferungen erfolgen ausschließlich zu den „Allgemeinen Geschäftsbedingungen“ der Firma HALFEN Vertriebsgesellschaft mbH (Teil von Leviat), Langenfeld. Den jeweils aktuellsten Stand der AGB entnehmen Sie bitte unserer Internetseite.

HINWEIS ZU DIESER PREISLISTE:
Es gelten die am Tag der Lieferung gültigen Teuerungs- und Legierungszuschläge.

Weitere wichtige Hinweise zu den Angaben in dieser Preisliste:

Preise

Alle Preise verstehen sich ab Werk, zuzüglich der gesetzlichen Mehrwertsteuer.
Frachtfreigrenze: Ab 2.000,- € Nettowarenwert.
Für Artikel, die in Verpackungseinheiten geliefert werden, gelten die angegebenen Preise bei Abnahme von ganzen Verpackungseinheiten. Für angebrochene Verpackungseinheiten erheben wir eine Bearbeitungsgebühr von 20%. Dübelsysteme und Schwerlastdübel werden nur als ganze Packungseinheit abgegeben.
Preise von Sonderkonstruktionen **SK** (Bestell-Nr. 0xxx.xx**9**-0xxxx) sind, soweit angegeben, Richtpreise und werden im konkreten Fall auf Anfrage ermittelt.

Mindestbestellwert

Mindestbestellwert (Nettowarenwert) € 175,00 zzgl. Mehrwertsteuer.

Teuerungs- und Legierungszuschläge

Es gelten die am Tag der Lieferung gültigen Teuerungs- und Legierungszuschläge.

Frachtpauschalen

1. DPD:	€ 15,–	pauschal je Paket bis 31,5 kg und max. Länge 1,75 m/max. Umfang 3 m
2. Spedition/sonst.:	€ 100,–	pauschal Nettowarenwert < € 1.000,–
3. Spedition/sonst.:	€ 50,–	pauschal Nettowarenwert < € 2.000,–

4. Termin-/Expresssendungen werden nach Aufwand berechnet
Ab € 2.000,– Nettowarenwert frachtfrei.
Alle Preise verstehen sich zuzüglich der gesetzlichen Mehrwertsteuer.

Verpackung

Normalverpackung ist im Preis enthalten. Andere Verpackungen wie Paletten, Gitterboxen und Palettenaufsatzrahmen werden wie folgt berechnet:

- Europalette € 10,00/Stück
- Gitterbox € 100,00/Stück
- Palettenaufsatzrahmen € 7,00/Stück

Alle Preise verstehen sich zuzüglich der gesetzlichen Mehrwertsteuer.

Montage

Beachten Sie bitte bei Verwendung unserer Materialien die Montageanleitung bzw. die einschlägigen Verwendungshinweise in unseren Produktinformationen Technik bzw. Anwendung.

© 2021 · PL 1/2021 · www.halfen.de

PREISLISTE 2021
Inhaltsverzeichnis

BETON

Verankerungstechnik

Halfenschienen	22-28
Gezahnte Halfenschienen	29-34
Curtain Wall System	35-36
Halfenschienen zur Geländerbefestigung	37-38
Maueranschlussschienen	39-40
Halfenschienen zur Profilblechbefestigung	40
Kantenschutzwinkel	41
HALFEN DEMU Hülsenanker	41-46
Produkte für den Aufzugsbau	47
Dübelsysteme	48-53
Zubehör Halfenschienen	54-63
Allgemeines Zubehör	63-71

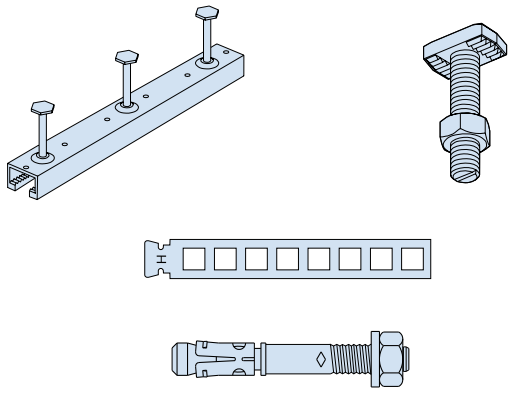

Bewehrungssysteme

Balkonanschlüsse	78-107
Schalldämmprodukte	108-112
Schraubanschlüsse	113-119
Bewehrungsanschlüsse	120-123
Stahlbauanschlüsse und Stahlkonsolen	124-128
Rückbiegeanschlüsse	129-130
Stützenschuhe	131-133
Fertigteilverbindungen	134-135
Durchstanz- und Querkraftbewehrung	136-141
Querkraftdorne	142-144
Zubehör Bewehrungssysteme	145
Justierhilfen	146

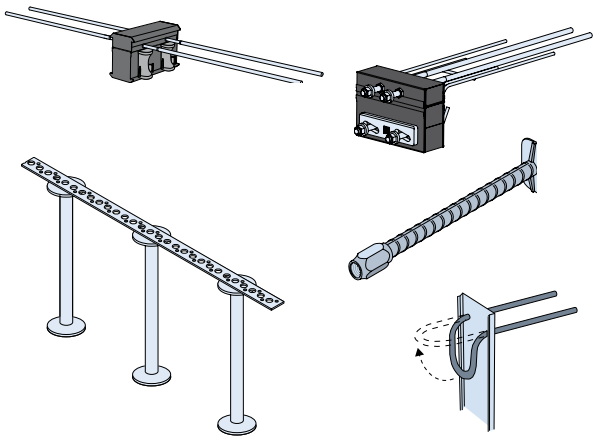

Transportankersysteme

Kugelkopfanker	150-158
HALFEN FRIMEDA Transportanker	159-169
Hülsenanker	170-183

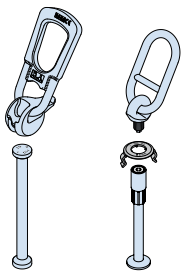

FASSADEN

Vorgehängte Betonfassade

Fassadenplattenanker-System SL30	190-194
Fassadenplattenanker	195-200
Horizontalanker	201-209
Winkelplattenanker	210
Brüstungsplattenanker	211-213

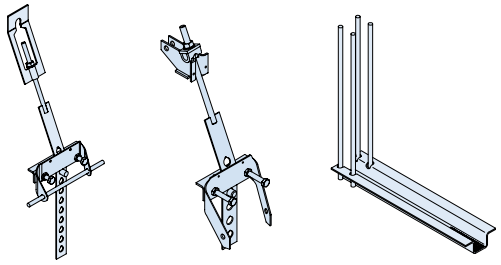

© 2021 · PL 1/2021 · www.halfen.de

PREISLISTE 2021
Inhaltsverzeichnis

Beton-Sandwichfassade

Drahtanker	214-215
Flachanker	216-217
Fertigteilanschluss	218
Justierhilfen	218

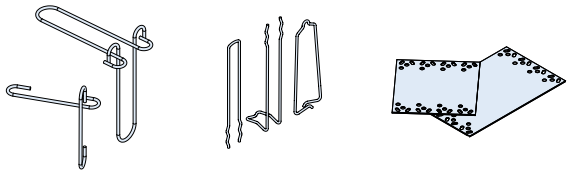

Verblendmauerwerk

Konsolanker	219-224
Winkel	225-227
Sturzeinbauteile	227-228
Luftschichtanker	229-230
Gerüstanker	231
Zubehör Verblendmauerwerk	223, 232-234

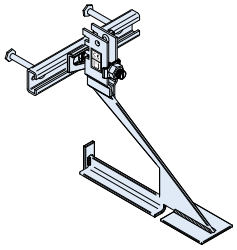

Natursteinfassade

Natursteinanker	235-236
Einmörtelanker	237-240
Zubehör Natursteinfassade	241-243

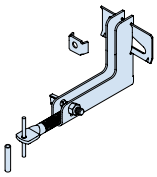

Stabsysteme

Zug- und Druckstabsysteme	249-254

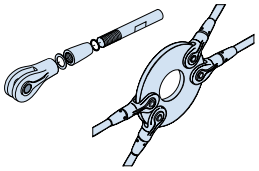

Industrietechnik

Montageschienen	259-266
Zubehör Montageschienen	267-279
Modulare Rohrhalterungs-Systeme	280-289
Zubehör Modulare Rohrhalterungs-Systeme	290-298
Allgemeines Zubehör	299-305
Dübelsysteme	306-311
Wandelbares Positionssystem	312-314
Installationsraster	315

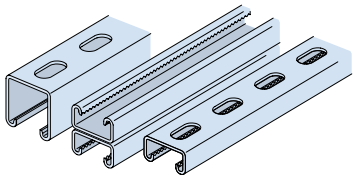

Anhang

Zuordnung zum Konditionensystem	316
Allgemeine Geschäftsbedingungen	317-319

© 2021 · PL 1/2021 · www.halfen.de

STICHWORTVERZEICHNIS NACH ARTIKELBEZEICHNUNG
A bis Gl

Artikelbezeichnung	Kurzzeichen	Seite
Abheber	HA, HD, KKT, TPA	158, 168, 169, 175, 176, 182, 183
Abhebeschlaufen	HA	183
Abhebesicherung	AHS	298
Abstandhalter → Dübelleiste	HDB-ABST	141
Adapter	HA, HD	174, 181
Allgemeines Zubehör	FAEC, FED, GWP, GWS, HJV, HSK, KLP, KUS, MU, OES, RM, SIC, SKM, SPH, TK, US, VBM, VIS CHC, VUS	63 - 71, 278, 279, 299 - 305
Anker	HD	170
Ankerbolzen	HAB	131, 132
Ankerhülsen	HALFEN DEMU	43 - 45
Ankerschlaufe	HA	182, 183
Ankerstangen	HB	48 - 50, 306 - 308
Anschlagpunkt	HLX	47
Anschluss Stahl an Beton	HIT	78, 79
Anschlussstäbe	HBS-05, HSC	115, 116, 120
Anschraubwinkel	KW, KWL	226, 227
Attika-Verblendanker	HAV	232
Aufhängeschlaufen	HSL	227, 228
Auflagerwinkel	HW	225
Aufstellanker	KKT, TPA-FA/-FE	153, 161
Augenanker	KKT	152
Ausblaspistole / Ausblaspumpe	HB	51, 309
Auspresspistole	HB-VM-P	51, 309
Aussparungskörper	DSM, HCC, KKT, TPA	132, 154 - 156, 164, 165
Austauschring	HA, HD	173, 179, 180
Balkonanschlüsse	HIT	78 - 107
Befestigungspunkt	HLX	47
Bergungsanker	KKT	158
Betojuster	HBJ	146, 218
Betonrippenstahl	BRS	234
Bewehrungsanschlüsse	HSC, MBT	120 - 123
Bewehrungs-Rückbiegeanschlüsse	HBT	129, 130
bi-Trapez-Box	HBB	108, 109
Bodyanker	BA, DH, DT	235, 236
Bolzenanker	HALFEN DEMU, HB, HB-BZ	42, 43, 52, 53, 243, 310, 311
Brackets	HCW	35, 36
Brandschutzmanschetten	HSD-F	144
Brüstungsanker	BRA	211 - 213
Brüstungsplattenanker	BRA	211 - 213
ChanClip	HCP	63
Chemische Dübelsysteme	HB	48 - 51, 306 - 309
Combi-Anker	HA	177
Curtain Wall System	HCW	35, 36

Artikelbezeichnung	Kurzzeichen	Seite
Dämmgummiprofil	DGM	290
Datenträger	HA	178
Datenträger mit Hülsenschutz	HD	171
Deckenanker	HK-DA, SOF	234, 241
Deckenöse	HLX	47
Dichtplatte	HD	174
Distanztechnik- und Schalungszubehör		145
Doppelkopfanker	TPA-FD	163
Doppelkopf-Transportanker	KKT	152
Doppelwirbelring-Abheber	HD-SL30	170, 194
Dorn	NAS D	241
Drahtanker	SP-SPA	214, 215
Dreh- und Transportkupplung	KKT	158
Druckplatte	DS	202
Druckschrauben	DS, DS-SL30	193, 201 - 203
Dübelleiste	HDB, HDB-F	136 - 141
Dübelsysteme	HB	48 - 53, 243, 306 - 311
Durchstanz- und Querkraftbewehrung	HDB	136 - 141
Edelstahldraht	HSL-Z	228
Einmörtelanker	UHA, UMA	237 - 240
Einmörtelkonsolen	KM	224
Endanker für Halfenschienen	ANK-E	27
Ersatzkeil	TPA	165
Fassadenplattenanker	FPA, FPA-SL30	190 - 200
Fassadenplattenanker-System SL30	FPA-SL30	190 - 194
Federring	FED	71, 303
Fertigteilanschluss	HVL	62, 218
Fertigteilsturzwinkel	FSW	227
Fertigteilverbindung	HEK, HLB	134, 135
Fixier-Set	HCC	133
Flachanker	SP-FA	216, 217
Flachfußanker	TPA-FF	162
Geländerbefestigungssystem	HGB, HS	37, 38
Gerüstanker	GE, HGA	231, 242
Gewindeplatten	GWP	67 - 69, 299 - 301
Gewindestangen	GWS	63, 304
Gezahnte Halfenschienen	HZA, HZA-CS, HZA-PS	29 - 34
Gleithülse	NAS G	241

© 2021 · PL 1/2021 · www.halfen.de

STICHWORTVERZEICHNIS NACH ARTIKELBEZEICHNUNG
H bis Qu

Artikelbezeichnung	Kurzzeichen	Seite
HALFEN DEMU Hülsenanker		41 - 46
HALFEN FRIMEDA Transport-anker	TPA	159 - 169
Halfenschienen		22 - 34
Halfenschienen	HS, HTA-CE, HTA-ES, HTA-V	22 - 27, 55, 228, 268
Halfenschienen Curved Solution	HTA-CE-CS, HZA-CS	28, 34
Halfenschienen DYNAGRIP	HZA	29, 30
Halfenschienen Power Solution	HZA-PS	32, 33
Halfenschienen, gezahnt	HZA, HZA-CS, HZA-PS	29 - 34
Halfenschrauben	HS, HSR, HZS	54 - 60, 223, 267 - 273
Halfenschrauben mit Kerbzahn	HSR	58, 271
Halfenschrauben, gezahnt	HZS	59, 60, 272, 273
HALFIX Schienenkonstruktion	HFX	312 - 314
Halteanker	DH, SP-SPA, UHA	215, 236, 240
Halteplatten	TPA	166
Halteschraube	HA, HD, KKT, TPA	157, 167, 172, 179
Hebehülse	HA, HD	171, 178
Horizontalanker	DS, HFV, LD, ULZ, WDI, WDK	201 - 208
Hülsen	DS	201, 202, 204
Hülsenanker	HA, HALFEN DEMU, HD, T-FIXX	41 - 46, 170 - 183
Hülsen-Plattenanker	HA	178
Hülsen-Stabanker	HA	177
Injektionssysteme	HB	49, 50, 307, 308
Installationsraster		315
Iso-Elemente	HIT	78 - 107
Justierhilfe	HBJ, JF	146, 218
Justierverbinder	HJV	66, 279
Kantenschutzwinkel	HKW	41
Klammer-U-Scheibe	KUS	65, 278
Klebeteller	HA	181
Klemmbügel	HDB	141
Klemmplatten	KLP	66, 279
Konsolanker	HK5, KM	219 - 224
Konsolen	HC, HL, HM, KON	286 - 289
Kragplattenanschluss	HIT	78 - 107
Kronenanker	HA	177
Kugelkopfanker	HALFEN DEHA KKT, KKT	150 - 158
Kugelkopf-Plattenanker	KKT	153
Kugelkopf-Stabanker	KKT	151
Kugelkopf-Transportanker	KKT	150 - 152
Kurzanker	HA	177

Artikelbezeichnung	Kurzzeichen	Seite
Laibungswinkel	NAS LW	241
Lasthaken mit Federstecker	KKT	158
Lift-Box	HLX	47
Loop Box	HLB	135
Luftschichtanker	HEA, HPV, LSA	229, 230
Luftspalt-Drehanker	HEA, LD	204, 230
Manschette für Aussparungs-körper	KKT	156
Matrizenform	HD	174
Maueranschlussanker	BL, ML	39, 40, 232, 233
Maueranschlussschienen	BL, HMS, ML	39, 40, 232
Mechanische Dübelsysteme	HB	52, 53, 243, 310, 311
Montagekappen	HCC	132
Montagepin	HD	174
Montagerahmen	HCC	133
Montageschienen	HL, HM, HZA, HZL, HZM	259 - 266
Montageschienen, leichte Tragsysteme	HM	265, 266
Montageschienen, mittelschwere Tragsysteme	HL, HM	262 - 264
Montageschienen, schwere Tragsysteme	HM	259, 260, 264
Mörtelpatrone	HB-V-P	48, 306
Muffenstäbe	HBS-05, HSC, HSC-B	113, 114, 116 - 118, 120, 124 - 126
Nagelanschlussanker	HNA	62
Nagelteller	HA, HD	171 - 173, 178 - 180
Naturstein Gerüstanker	GE	242
Natursteinanker	BA, DH, DT, UHA, UMA	235 - 240
Natursteinankerzubehör	NAS LW	241
Ösenmuffe	OES	65, 305
Perfektkopf	HA, HD	175, 182
Plattenanker	HD, TPA-FP	162, 171
Positionierhilfen	HCP	63
Powerclick Montagesystem	HCS-VT	280 - 284, 290
Produkte für den Aufzugsbau	HLX	47
Profilabdeckung	PA	274
Profilendstopfen	HPE	274, 290
Querkraftdorne	CRET, HSD	142 - 144

© 2021 · PL 1/2021 · www.halfen.de

STICHWORTVERZEICHNIS NACH ARTIKELBEZEICHNUNG
R bis Zw

Artikelbezeichnung	Kurzzeichen	Seite
Reinigungsbürsten	HB-RB	51, 309
Ringkupplungen	TPA	168, 169
Ringmutter	RM	65, 305
Rohrlager	HRG	297
Rohrschellen	HRS	291 - 296
Rohrunterlagen	RUK, RUV	296
Rückbiegeanschlüsse	HBT	129, 130
Sandwichplatten-Transportanker	TPA-FX	163
Sandwichplattenverankerungen	SP-SPA	214, 215
Schalldämmprodukte	HBB, HTF, HTPL, HTT	108 - 112
Schalldämmprofile	SDM	274
Schaumstoffstreifen	TPA	165
Schnellmontageanker	DSM	152
Schraubanschlüsse	HBS-05	113 - 119
Schwerlastdorne	HSD-CRET	143
Sechskantmutter	HU, MU	70, 302
Sechskantschrauben	HSK, VIS CHC	63, 64, 128, 304
Sicherungsscheibe	FAEC, SIC	64, 71, 278, 303
Siebhülse	HB	50, 308
Spannhülse	SPH	65, 305
Spannverbindungen	SPV	63, 206
Sparrenfuß	HSF	62
Spreizanker	TPA-FS	159
Stabanker	HD, HD-SL30	170, 194
Stahlbauanschluss	HSC-B	124 - 126, 128
Stahlkonsole	HSCC	127
Stanzblech	KKT	157
Stud Connector	HSC	120, 121
Sturzeinbauteile	HSL	227, 228
Stützenschuhe	HCC	131 - 133
Traganker	BA, DT, UMA	235, 237 - 239
Trägerklemmen	HCS-TK, HVT, KLP	66, 277, 278, 290
Transportanker HALFEN FRIMEDA	TPA	159 - 169
Trapezblech-Befestigungs-schienen	HTU	40
Trittschall-Dämmelemente	HBB, HTF, HTPL, HTT	108 - 112
Universal Connection	HUC	124 - 128
Universalanker	TPA-FU	160
Universalkopf-Kupplung	KKT	158
Universallaschen	ULZ	208
Unterlegscheiben	LD, US	70, 204, 302

Artikelbezeichnung	Kurzzeichen	Seite
Verankerungen für Fertigteil-stürze	FSW, HK-DA, HTA-ES	227, 228, 234
Verankerungslaschen	HKZ	61, 62, 208, 209
Verbindungsmuffen	SKM, VBM	64, 65, 305
Verbindungsteile	HVT	275 - 277, 285
Verschlusskörper	KKT, TPA	154, 157, 166
Verschlussstopfen	HA	181
Verschlussteller	HD	174
VERSOGRID Installationsraster	HVG	315
Verstiftungen	HFV, HFV-SL30	194, 205, 206
Vierkant-Unterlegscheiben	VUS	71, 303
Wärmedämmelemente	HIT	78 - 107
Windanker	WDI, WDK	207
Winkel	HW, KW, KWL	225 - 227
Winkelplattenanker	WPA	210
Zubehör Brüstungsplattenanker	BRA	213
Zubehör Halfenschienen	HCP, HKZ, HNA, HS, HSF, HSR, HVL, HZS	54 - 63, 218, 268
Zubehör HALFIX	HFX	314
Zubehör Hülsenanker	HALFEN DEMU	45, 46
Zubehör Konsolen		287, 289
Zubehör Montageschienen	HS, HSR, HZS	267 - 273
Zubehör Montagetechnik		274, 290, 296
Zubehör Natursteinfassade	GE, HGA, NAS LW, SOF	241 - 243
Zubehör Rohrschellen-befestigung		292
Zubehör Verblendmauerwerk	BL, BRS, HAV, HK5, HK-DA, HMS, HS, HTA-ES, ML	223, 228, 232 - 234
Zubehör, allgemein		274, 290
Zug- und Druckstabsysteme	DETAN	249 - 254
Zugstabsystem Edelstahl	DETAN-E	252 - 254
Zugstabsystem Stahl	DETAN-S	249 - 251
Zweilochanker	TPA-FZ	160

© 2021 · PL 1/2021 · www.halfen.de

STICHWORTVERZEICHNIS NACH KURZBEZEICHNUNG
AHS bis HB

Kurzzeichen	Artikelbezeichnung	Seite
AHS	Abhebesicherung	**298**
ANK-E	Endanker für Halfenschienen	**27**
BA	Bodyanker	**235**
BA	Natursteinanker	**235**
BA	Traganker	**235**
BL	Maueranschlussanker	**40, 233**
BL	Maueranschlussschienen	**40**
BL	Zubehör Verblendmauerwerk	**233**
BRA	Brüstungsanker	**211 - 213**
BRA	Brüstungsplattenanker	**211 - 213**
BRA	Zubehör Brüstungsplattenanker	**213**
BRS	Betonrippenstahl	**234**
BRS	Zubehör Verblendmauerwerk	**234**
CRET	Querkraftdorne	**142 - 144**
DETAN	Zug- und Druckstabsysteme	**249 - 254**
DETAN-E	Zugstabsystem Edelstahl	**252 - 254**
DETAN-S	Zugstabsystem Stahl	**249 - 251**
DGM	Dämmgummiprofil	**290**
DH	Bodyanker	**236**
DH	Halteanker	**236**
DH	Natursteinanker	**236**
DS	Druckplatte	**202**
DS	Druckschrauben	**193, 201 - 203**
DS	Horizontalanker	**201 - 204**
DS	Hülsen	**201, 202, 204**
DSM	Aussparungskörper	**155**
DSM	Schnellmontageanker	**152**
DS-SL30	Druckschrauben	**193**
DT	Bodyanker	**235**
DT	Natursteinanker	**235**
DT	Traganker	**235**
FAEC	Allgemeines Zubehör	**71, 303**
FAEC	Sicherungsscheibe	**71, 303**
FED	Allgemeines Zubehör	**71, 303**
FED	Federring	**71, 303**
FPA	Fassadenplattenanker	**193 - 200**
FPA-SL30	Fassadenplattenanker	**190 - 192**
FPA-SL30	Fassadenplattenanker-System SL30	**190 - 194**
FSW	Fertigteilsturzwinkel	**227**
FSW	Verankerungen für Fertigteilstürze	**227**
GE	Gerüstanker	**242**
GE	Naturstein Gerüstanker	**242**
GE	Zubehör Natursteinfassade	**242**

Kurzzeichen	Artikelbezeichnung	Seite
GWP	Allgemeines Zubehör	**67 - 69, 299 - 301**
GWP	Gewindeplatten	**67 - 69, 299 - 301**
GWS	Allgemeines Zubehör	**63, 304**
GWS	Gewindestangen	**63, 304**
HA	Abheber	**182, 183**
HA	Abhebeschlaufen	**183**
HA	Adapter	**181**
HA	Ankerschlaufe	**182, 183**
HA	Austauschring	**179, 180**
HA	Combi-Anker	**177**
HA	Datenträger	**178**
HA	Halteschraube	**179**
HA	Hebehülse	**178**
HA	Hülsenanker	**177 - 183**
HA	Hülsen-Plattenanker	**178**
HA	Hülsen-Stabanker	**177**
HA	Klebeteller	**181**
HA	Kronenanker	**177**
HA	Kurzanker	**177**
HA	Nagelteller	**178 - 180**
HA	Perfektkopf	**182**
HA	Verschlussstopfen	**181**
HAB	Ankerbolzen	**131, 132**
HALFEN DEHA KKT	Kugelkopfanker	**150 - 158**
HALFEN DEMU	Ankerhülsen	**43 - 45**
HALFEN DEMU	Bolzenanker	**42, 43**
HALFEN DEMU	Hülsenanker	**41 - 46**
HALFEN DEMU	Zubehör Hülsenanker	**45, 46**
HAV	Attika-Verblendanker	**232**
HAV	Zubehör Verblendmauerwerk	**232**
HB	Ankerstangen	**48 - 50, 306 - 308**
HB	Ausblaspistole / Ausblaspumpe	**51, 309**
HB	Bolzenanker	**52, 53, 310, 311**
HB	Chemische Dübelsysteme	**48 - 51, 306 - 309**
HB	Dübelsysteme	**48 - 53, 243, 306 - 311**
HB	Injektionssysteme	**49, 50, 307, 308**
HB	Mechanische Dübelsysteme	**52, 53, 243, 310, 311**
HB	Siebhülse	**50, 308**
HBB	bi-Trapez-Box	**108, 109**
HBB	Schalldämmprodukte	**108, 109**
HBB	Trittschall-Dämmelemente	**108, 109**
HB-BZ	Bolzenanker	**243**
HBJ	Betojuster	**146, 218**
HBJ	Justierhilfe	**146, 218**
HB-RB	Reinigungsbürsten	**51, 309**

© 2021 · PL 1/2021 · www.halfen.de

STICHWORTVERZEICHNIS NACH KURZBEZEICHNUNG
HB bis HS

Kurzzeichen	Artikelbezeichnung	Seite
HBS-05	Anschlussstäbe	**115, 116**
HBS-05	Muffenstäbe	**113, 114, 116 - 118**
HBS-05	Schraubanschlüsse	**113 - 119**
HBT	Bewehrungs-Rückbiegeanschlüsse	**129, 130**
HBT	Rückbiegeanschlüsse	**129, 130**
HB-VM-P	Auspresspistole	**51, 309**
HB-V-P	Mörtelpatrone	**48, 306**
HC	Konsolen	**288**
HCC	Aussparungskörper	**132**
HCC	Fixier-Set	**133**
HCC	Montagekappen	**132**
HCC	Montagerahmen	**133**
HCC	Stützenschuhe	**131 - 133**
HCP	ChanClip	**63**
HCP	Positionierhilfen	**63**
HCP	Zubehör Halfenschienen	**63**
HCS-TK	Trägerklemmen	**66, 290**
HCS-VT	Powerclick Montagesystem	**280 - 284, 290**
HCW	Brackets	**35, 36**
HCW	Curtain Wall System	**35, 36**
HD	Abheber	**175, 176**
HD	Adapter	**174**
HD	Anker	**170**
HD	Austauschring	**173**
HD	Datenträger mit Hülsenschutz	**171**
HD	Dichtplatte	**174**
HD	Halteschraube	**172**
HD	Hebehülse	**171**
HD	Hülsenanker	**170 - 176**
HD	Matrizenform	**174**
HD	Montagepin	**174**
HD	Nagelteller	**171 - 173**
HD	Perfektkopf	**175**
HD	Plattenanker	**171**
HD	Stabanker	**170, 194**
HD	Verschlussteller	**174**
HDB	Dübelleiste	**136 - 140**
HDB	Durchstanz- und Querkraftbewehrung	**136 - 141**
HDB	Klemmbügel	**141**
HDB-ABST	Abstandhalter → Dübelleiste	**141**
HDB-F	Dübelleiste	**141**
HD-SL30	Doppelwirbelring-Abheber	**170, 194**
HD-SL30	Stabanker	**170, 194**
HEA	Luftschichtanker	**230**
HEA	Luftspalt-Drehanker	**230**
HEK	Fertigteilverbindung	**134**
HFV	Horizontalanker	**205, 206**
HFV	Verstiftungen	**194, 205, 206**
HFV-SL30	Verstiftungen	**194**
HFX	HALFIX Schienenkonstruktion	**312 - 314**
HFX	Zubehör HALFIX	**314**
HGA	Gerüstanker	**231, 242**
HGA	Zubehör Natursteinfassade	**242, 243**
HGB	Geländerbefestigungssystem	**37, 38**
HIT	Anschluss Stahl an Beton	**78, 79**
HIT	Balkonanschlüsse	**78 - 107**
HIT	Iso-Elemente	**78 - 107**
HIT	Kragplattenanschluss	**78 - 107**
HIT	Wärmedämmelemente	**78 - 107**
HJV	Allgemeines Zubehör	**66, 279**
HJV	Justierverbinder	**66, 279**
HK5	Konsolanker	**219 - 223**
HK5	Zubehör Verblendmauerwerk	**234**
HK-DA	Deckenanker	**234**
HK-DA	Verankerungen für Fertigteilstürze	**234**
HK-DA	Zubehör Verblendmauerwerk	**234**
HKW	Kantenschutzwinkel	**41**
HKZ	Verankerungslaschen	**61, 62, 208, 209**
HKZ	Zubehör Halfenschienen	**61, 62**
HL	Konsolen	**288**
HL	Montageschienen	**260, 262 - 266**
HL	Montageschienen, mittelschwere Tragsysteme	**263**
HLB	Fertigteilverbindung	**135**
HLB	Loop Box	**135**
HLX	Anschlagpunkt	**47**
HLX	Befestigungspunkt	**47**
HLX	Deckenöse	**47**
HLX	Lift-Box	**47**
HLX	Produkte für den Aufzugsbau	**47**
HM	Konsolen	**288**
HM	Montageschienen	**259, 260, 262 - 266**
HM	Montageschienen, leichte Tragsysteme	**265, 266**
HM	Montageschienen, mittelschwere Tragsysteme	**262 - 264**
HM	Montageschienen, schwere Tragsysteme	**259, 260, 264**
HMS	Maueranschlussschienen	**39, 232**
HMS	Zubehör Verblendmauerwerk	**232**
HNA	Nagelanschlussanker	**62**
HNA	Zubehör Halfenschienen	**62**
HPE	Profilendstopfen	**274, 290**
HPV	Luftschichtanker	**230**
HRG	Rohrlager	**297**
HRS	Rohrschellen	**291 - 296**
HS	Geländerbefestigungssystem	**38**
HS	Halfenschienen	**55, 268**

© 2021 · PL 1/2021 · www.halfen.de

STICHWORTVERZEICHNIS NACH KURZBEZEICHNUNG
HS bis KWL

Kurzzeichen	Artikelbezeichnung	Seite
HS	Halfenschrauben	**54 - 58, 223, 267 - 271**
HS	Zubehör Halfenschienen	**54 - 58, 268**
HS	Zubehör Montageschienen	**267 - 271**
HS	Zubehör Verblendmauerwerk	**223**
HSC	Anschlussstäbe	**120**
HSC	Bewehrungsanschlüsse	**120, 121**
HSC	Muffenstäbe	**120**
HSC	Stud Connector	**120, 121**
HSC-B	Muffenstäbe	**124 - 126**
HSC-B	Stahlbauanschluss	**124 - 126, 128**
HSCC	Stahlkonsole	**127**
HSD	Querkraftdorne	**142 - 144**
HSD-CRET	Schwerlastdorne	**143**
HSD-F	Brandschutzmanschetten	**144**
HSF	Sparrenfuß	**62**
HSF	Zubehör Halfenschienen	**62**
HSK	Allgemeines Zubehör	**64, 304**
HSK	Sechskantschrauben	**64, 128, 304**
HSL	Aufhängeschlaufen	**227, 228**
HSL	Sturzeinbauteile	**227, 228**
HSL-Z	Edelstahldraht	**228**
HSR	Halfenschrauben	**58, 271**
HSR	Halfenschrauben mit Kerbzahn	**58, 271**
HSR	Zubehör Halfenschienen	**58**
HSR	Zubehör Montageschienen	**271**
HTA-CE	Halfenschienen	**22 - 27**
HTA-CE-CS	Halfenschienen Curved Solution	**28**
HTA-ES	Halfenschienen	**228**
HTA-ES	Verankerungen für Fertigteilstürze	**228**
HTA-ES	Zubehör Verblendmauerwerk	**228**
HTA-V	Halfenschienen	**27**
HTF	Schalldämmprodukte	**112**
HTF	Trittschall-Dämmelemente	**112**
HTPL	Schalldämmprodukte	**112**
HTPL	Trittschall-Dämmelemente	**112**
HTT	Schalldämmprodukte	**110 - 112**
HTT	Trittschall-Dämmelemente	**110 - 112**
HTU	Trapezblech-Befestigungsschienen	**40**
HU	Sechskantmutter	**70, 302**
HUC	Universal Connection	**124 - 128**
HVG	VERSOGRID Installationsraster	**315**
HVL	Fertigteilanschluss	**62, 218**
HVL	Zubehör Halfenschienen	**62, 218**
HVT	Trägerklemmen	**277**
HVT	Verbindungsteile	**275 - 277, 285**
HW	Auflagerwinkel	**225**
HW	Winkel	**225**
HZA	Gezahnte Halfenschienen	**29 - 31**
HZA	Halfenschienen DYNAGRIP	**29, 30**
HZA	Halfenschienen, gezahnt	**29 - 31**
HZA	Montageschienen	**262**
HZA-CS	Gezahnte Halfenschienen	**34**
HZA-CS	Halfenschienen Curved Solution	**34**
HZA-CS	Halfenschienen, gezahnt	**34**
HZA-PS	Gezahnte Halfenschienen	**32, 33**
HZA-PS	Halfenschienen Power Solution	**32, 33**
HZA-PS	Halfenschienen, gezahnt	**32, 33**
HZL	Montageschienen	**262, 263**
HZM	Montageschienen	**261 - 263**
HZS	Halfenschrauben	**59, 60, 272, 273**
HZS	Halfenschrauben, gezahnt	**59, 60, 272, 273**
HZS	Zubehör Halfenschienen	**59, 60**
HZS	Zubehör Montageschienen	**272, 273**
JF	Justierhilfe	**146, 218**
KKT	Abheber	**158**
KKT	Aufstellanker	**153**
KKT	Augenanker	**152**
KKT	Aussparungskörper	**154 - 156**
KKT	Bergungsanker	**158**
KKT	Doppelkopf-Transportanker	**152**
KKT	Dreh- und Transportkupplung	**158**
KKT	Halteschraube	**157**
KKT	Kugelkopfanker	**150 - 158**
KKT	Kugelkopf-Plattenanker	**153**
KKT	Kugelkopf-Stabanker	**151**
KKT	Kugelkopf-Transportanker	**150 - 152**
KKT	Lasthaken mit Federstecker	**158**
KKT	Manschette für Aussparungskörper	**156**
KKT	Stanzblech	**157**
KKT	Universalkopf-Kupplung	**158**
KKT	Verschlusskörper	**154, 157**
KLP	Allgemeines Zubehör	**66, 278, 279**
KLP	Klemmplatten	**66, 279**
KLP	Trägerklemmen	**66, 278**
KM	Einmörtelkonsolen	**224**
KM	Konsolanker	**224**
KON	Konsolen	**286 - 289**
KUS	Allgemeines Zubehör	**65, 278**
KUS	Klammer-U-Scheibe	**65, 278**
KW	Anschraubwinkel	**226**
KW	Winkel	**226**
KWL	Anschraubwinkel	**226, 227**
KWL	Winkel	**226, 227**

© 2021 · PL 1/2021 · www.halfen.de

STICHWORTVERZEICHNIS NACH KURZBEZEICHNUNG
LD bis WPA

Kurzzeichen	Artikelbezeichnung	Seite
LD	Horizontalanker	204
LD	Luftspalt-Drehanker	204
LD	Unterlegscheiben	204
LSA	Luftschichtanker	229, 230
MBT	Bewehrungsanschlüsse	122, 123
ML	Maueranschlussanker	39, 40, 232, 233
ML	Maueranschlussschienen	39, 40
ML	Zubehör Verblendmauerwerk	232, 233
MU	Allgemeines Zubehör	70, 302
MU	Sechskantmutter	70, 302
NAS D	Dorn	241
NAS G	Gleithülse	241
NAS LW	Laibungswinkel	241
NAS LW	Natursteinankerzubehör	241
NAS LW	Zubehör Natursteinfassade	241
OES	Allgemeines Zubehör	65, 305
OES	Ösenmuffe	65, 305
PA	Profilabdeckung	274
RM	Allgemeines Zubehör	65, 305
RM	Ringmutter	65, 305
RUK	Rohrunterlagen	296
RUV	Rohrunterlagen	296
SDM	Schalldämmprofile	274
SIC	Allgemeines Zubehör	64, 278
SIC	Sicherungsscheibe	64, 278
SKM	Allgemeines Zubehör	64, 305
SKM	Verbindungsmuffen	64, 305
SOF	Deckenanker	241
SOF	Zubehör Natursteinfassade	241
SP-FA	Flachanker	216, 217
SPH	Allgemeines Zubehör	65, 305
SPH	Spannhülse	65, 305
SP-SPA	Drahtanker	214, 215
SP-SPA	Halteanker	215
SP-SPA	Sandwichplattenverankerungen	214, 215
SPV	Spannverbindungen	63, 206
T-FIXX	Hülsenanker	41
TK	Allgemeines Zubehör	66
TPA	Abheber	168, 169
TPA	Aussparungskörper	164, 165
TPA	Ersatzkeil	165

Kurzzeichen	Artikelbezeichnung	Seite
TPA	HALFEN FRIMEDA Transportanker	159 - 169
TPA	Halteplatten	166
TPA	Halteschraube	167
TPA	Ringkupplungen	168, 169
TPA	Schaumstoffstreifen	165
TPA	Transportanker HALFEN FRIMEDA	159 - 169
TPA	Verschlusskörper	166
TPA-FA/-FE	Aufstellanker	161
TPA-FD	Doppelkopfanker	163
TPA-FF	Flachfußanker	162
TPA-FP	Plattenanker	162
TPA-FS	Spreizanker	159
TPA-FU	Universalanker	160
TPA-FX	Sandwichplatten-Transportanker	163
TPA-FZ	Zweilochanker	160
UHA	Einmörtelanker	240
UHA	Halteanker	240
UHA	Natursteinanker	240
ULZ	Horizontalanker	208
ULZ	Universallaschen	208
UMA	Einmörtelanker	237 - 239
UMA	Natursteinanker	237 - 239
UMA	Traganker	237 - 239
US	Allgemeines Zubehör	70, 302
US	Unterlegscheiben	70, 302
VBM	Allgemeines Zubehör	65, 305
VBM	Verbindungsmuffen	65, 305
VIS CHC	Allgemeines Zubehör	63, 304
VIS CHC	Sechskantschrauben	63, 304
VUS	Allgemeines Zubehör	71, 303
VUS	Vierkant-Unterlegscheiben	71, 303
WDI	Horizontalanker	207
WDI	Windanker	207
WDK	Horizontalanker	207
WDK	Windanker	207
WPA	Winkelplattenanker	210

© 2021 · PL 1/2021 · www.halfen.de

VERANKERUNGSTECHNIK



Halfenschienen

Vorteile

- Montagefreundlich: Kein Staub, kein Lärm, keine Erschütterungen. Halfenschienen leisten somit einen großen Beitrag zur Arbeitssicherheit
- Wirtschaftlich: Ideale Basis für dauerhaft flexible, justierbare Befestigungen
- Nachweislich gut: DGNB-zertifiziert für ökologisches Bauen und bauaufsichtlich zugelassen in Europa, China und den USA
- Anpassungsfähig: Die gebogene Schiene HTA-CE-CS ist z.B. für Anwendungen in Tunnelsegmenten und architektonisch anspruchsvollen Gebäuden geeignet

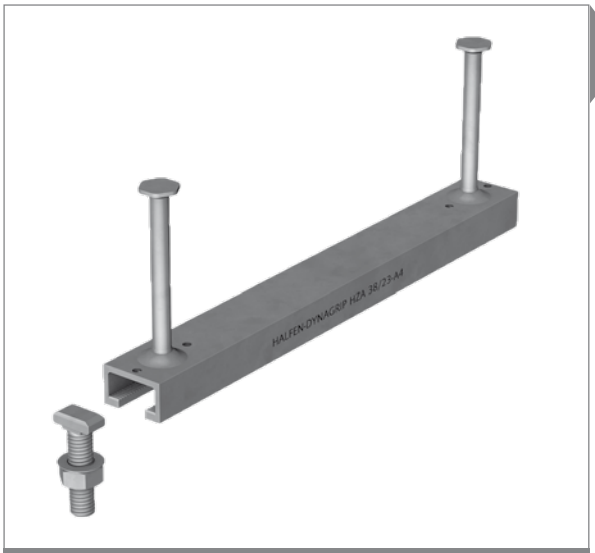

Gezahnte Halfenschienen

Vorteile

- Wirtschaftlich: Ideale Basis für dauerhaft flexible, justierbare Befestigungen
- Durchdacht: Zur Befestigung von Anbauteilen an der einbetonierten Halfenschiene genügt ein einfacher Drehmomentenschlüssel
- Montagefreundlich: Kein Staub, kein Lärm, keine Erschütterungen. Halfenschienen leisten somit einen großen Beitrag zur Arbeitssicherheit
- Keine Beschädigung der tragenden Bewehrung
- Zugelassen für Bauteile mit Brandschutzanforderungen

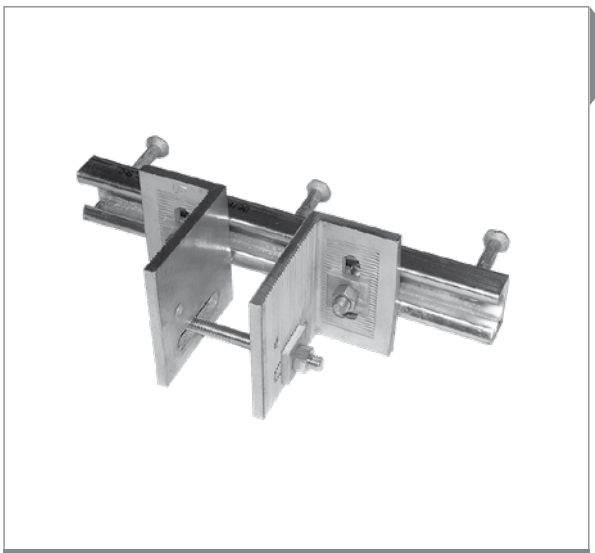

Curtain Wall System

Vorteile

- Dreidimensional justierbare Verbindung bei Verwendung mit Ankerschiene
- Schrauben statt Schweißen
- Bauzeitreduzierung durch schnelle Montage

© 2021 · PL 1/2021 · www.halfen.de

VERANKERUNGSTECHNIK

BETON

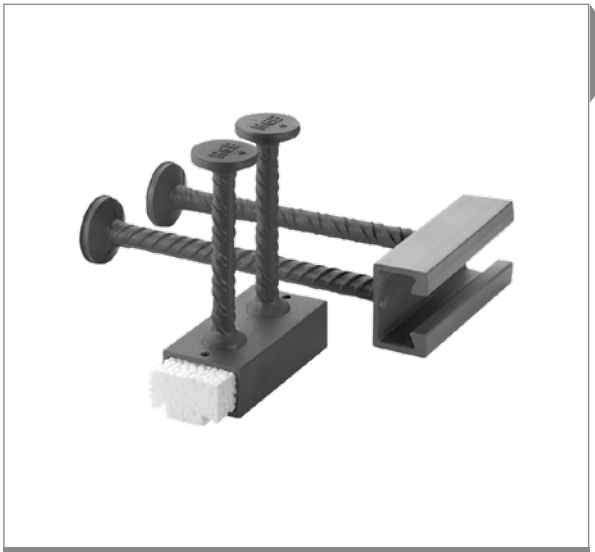

Halfenschienen zur Geländerbefestigung

Vorteile

- Dauerhaft justierbare Verankerung
- An dünnen Stirnseiten h ≥ 100 mm einsetzbar
- Bauaufsichtlich zugelassene Befestigung
- Keine Beschädigung des Betons an den sichtbaren Stirnseiten der Balkonplatten
- Während der Bauzeit auch für Befestigung der Absturzsicherung geeignet
  (DIN EN 795 „Schutz gegen Absturz“ beachten)
- Zugehörige hochfeste Halfenschrauben gewährleisten einen sicheren und statisch einwandfreien Anschluss der Geländerkonstruktion

FASSADEN



Maueranschlussschienen

Vorteile

- Befestigungssystem für Ausfachungen, Zwischenwände oder Verblendungen an Betonkonstruktionen
- Vermeidet Setzrisse im Mauerwerk

INDUSTRIE

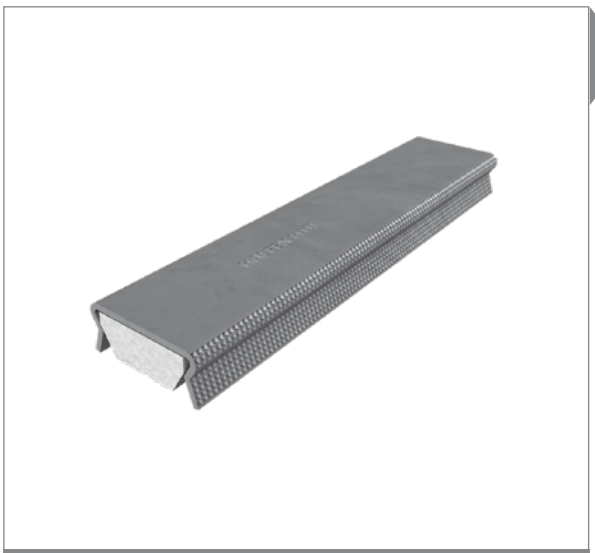

Halfenschienen zur Profilblechbefestigung

Vorteile

- Sichere Verankerung durch innovative Geometrie und Profilierung
- Bauaufsichtlich zugelassen
- Die Typ-Kennzeichnung auf dem Schienenrücken ermöglicht eine leichte Identifikation der Schiene im eingebauten Zustand
- Einfacher Einbau in der Betondeckung
- Ein Schienentyp, unabhängig von der Bewehrungsführung
- Hohe Montagefreundlichkeit im Fertigteilwerk

© 2021 · PL 1/2021 · www.halfen.de

VERANKERUNGSTECHNIK

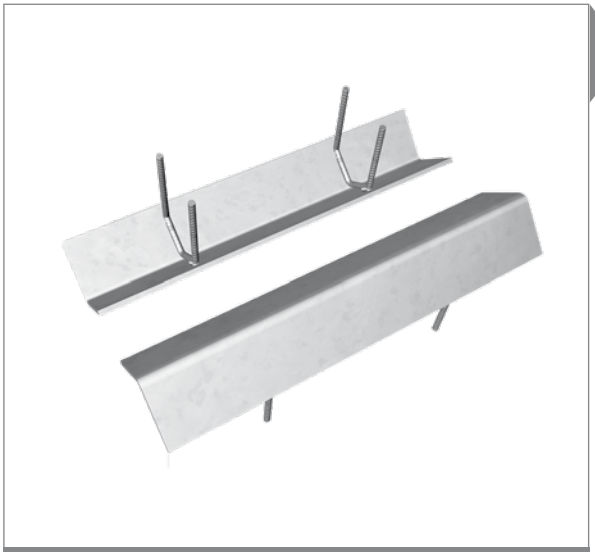

Kantenschutzwinkel

Vorteile

- Exaktes Anliegen an der Schalung – kein Hinterlaufen mit Beton
- U-förmige Betonstahlanker: optimale Verankerung und einfache Montage der Eckbewehrung
- Optimaler Korrosionsschutz: in feuerverzinktem Stahl oder Edelstahl A2



HALFEN DEMU Hülsenanker

Vorteile

- Übersichtliches, sich ergänzendes Produktsortiment in unterschiedlichen Längen und Durchmessern
- Für die Übertragung von Zuglasten (N), Querlasten (Q) sowie deren Kombination (N+Q)
- Europäische Technische Bewertung mit Brandschutz-klassifizierung



Produkte für den Aufzugsbau

Vorteile

- Hohe Tragfähigkeit (1500 kg, 2000 kg, 4000 kg)
- CE Kennzeichnung nach ETA
- Ausführung mit Seilschlaufe oder Kettenglied
- Selbstständig herausfallendes und arretierendes Kettenglied
- Problemloses Zurückklappen und Verdrehsicherheit
- Einbaufertiges Set

© 2021 · PL 1/2021 · www.halfen.de

VERANKERUNGSTECHNIK

BETON



Dübelsysteme

Vorteile

- Sicher: zugelassenes Dübel-Programm für Mauerwerk und/oder Beton inkl. Bemessungssoftware
- Einfach: abgestimmtes Dübel-Programm auf die HALFEN Produkte, z.B. aus den Bereichen Fassade und Industrietechnik
- Variabel: alternative Befestigungslösungen zur Ankerschiene

FASSADEN



Zubehör Halfenschienen

Vorteile

- HALFEN Originalzubehör mit aufeinander abgestimmten Systemkomponenten
- Systemkomponenten z.T. in den Zulassungen integriert
- Einfache Nachweisführung (alles aus einer Hand)
- Bauzeitreduzierung durch abgestimmte Positionierhilfen
- Passende Anschlusskomponenten für viele alltägliche Herausforderungen
- Justierbarkeit

INDUSTRIE



Allgemeines Zubehör

Vorteile

- HALFEN Originalzubehör mit aufeinander abgestimmten Systemkomponenten
- Das flexible HALFEN Schiene-Schraube-System ist Trag- und Befestigungselement in einem
- Volle Flexibilität bei der Positionierung und Dimensionierung der Verschraubung
- Schnelle Montage und Justierbarkeit von Anlagen- und Bauteilkomponenten möglich
- Einfache Realisierung von Änderungen oder Erweiterungen von Gesamtanlagen ohne mechanische Bearbeitung
- Schmutzfreie und geräuscharme Durchführung von Änderungsarbeiten vor Ort

© 2021 · PL 1/2021 · www.halfen.de

VERANKERUNGSTECHNIK (Halfenschienen)
Allgemeine Hinweise und Erläuterungen

Bestellungen

Bestellbeispiel:

Gesuchter Artikel:

Artikelbezeichnung	Bestell-Nr.
Länge [mm]	2004.
Ausführung: FV gemäß Tabelle, Seite 4	
HTA-CE 50/30P - FV - 150 - KF	050-00101
HTA-CE 50/30P - FV - 200 - KF	050-00102
HTA-CE 50/30P - FV - 250 - KF	050-00103
HTA-CE 50/30P - FV - 300 - KF	050-00104
HTA-CE 50/30P - FV - 350 - KF	050-00106
HTA-CE 50/30P - FV - 400 - KF	050-00107
HTA-CE 50/30P - FV - 550 - KF	050-00108
HTA-CE 50/30P - FV - 800 - KF	050-00109
HTA-CE 50/30P - FV - 1050 - KF	050-00110
HTA-CE 50/30P - FV - 3030 - KF ⑤	050-00111
HTA-CE 50/30P - FV - 6070 - KF	050-00008

2004.050-00106

⑤ Produktionsbedingt kann auch eine Länge von 3050 mm zur Auslieferung kommen. Umgekehrt gilt auch, wenn eine Länge von 3050 mm bestellt wird, kann auch eine Länge von 3030 mm ausgeliefert werden. Sämtliche Lieferungen erfolgen ausschließlich zu den „Allgemeinen Geschäftsbedingungen" der HALFEN Vertriebsgesellschaft mbH (Teil von Leviat), Langenfeld.

Schema

Artikelbezeichnung	PE [St.]	Bestell-Nr.
HS 72/48 M20 x 50 FV	20	0350.100-00003
HS 72/48 M24 x 100 GV 8.8	10	0350.100-00025
KLP - Nr. 26 FV	1	0325.010-00002
PE [St] = Packungseinheit [Stück]		

Produktinformation

Für alle Halfenschrauben in der Ausführung GV-S = galvanische Sonderbeschichtung gilt:
Galvanische Sonderbeschichtung für besonders dauerhaften Korrosionsschutz, kann gemäß Europäischer Technischer Bewertung ETA- 09/0339 Anlage 3 je nach Verwendungsbereich wie feuerverzinkt eingesetzt werden.

Für Halfenschrauben, geeignet für Halfenschienen Typ DYNAGRIP, gilt die Zulassung Z-21.4-1691 Anlage 7.

Bei Bestellung von A4-70 Schrauben können herstellungsbedingt auch Schrauben mit der Bezeichnung FA-70 zur Auslieferung kommen. Die Festigkeit ist identisch und die Korrosionsbeständigkeit ist sogar besser. Der ferritisch-austenitische Stahl FA-70 ist in die Korrosionsbeständigkeitsklasse IV /stark eingestuft, wo hingegen der austenitische Stahl A4-70 nur in die Korrosionsbeständigkeitsklasse III/ mittel eingestuft ist.

Technik

Halfenschienen HTA, HTA-CE und HZA werden standardmäßig überwiegend mit Bolzenankern ausgeliefert. Produktbezogen sind aber auch Anschweißanker möglich bzw. ist die Lieferung mit Bolzenankern oder Anschweißankern freibleibend, wenn bei der Bestellung nichts weiter spezifiziert wird.

Weitere Details zu unseren Verankerungsprodukten und Dübelsystemen finden Sie in unseren Katalogen und unter www.halfen.de.

- Produktinformation Technik B Halfenschienen
- Produktinformation Technik HALFEN DEMU Hülsenanker
- Produktinformation Technik HLX Lift-Box
- Produktinformation Technik HB Dübelsysteme

© 2021 · PL 1/2021 · www.halfen.de

VERANKERUNGSTECHNIK (Halfenschienen)
Allgemeine Hinweise und Erläuterungen

Halfenschienen System DYNAGRIP - Fixlängen

Bei Halfenschienen-Fixlängen wird unterschieden zwischen
- **Standard**-Fixlängen (empfohlen)
- **Sonder**-Fixlängen

Standard-Fixlängen

Standard-Fixlängen für Halfenschienen System DYNAGRIP ergeben sich aus der Anordnung der Anker in gleichen Achsabständen, abhängig vom Profiltyp:

Typen **HZA** 38/23, **HZA** 53/34, **HZA** 64/44

Standard-Fixlängen [mm] / Anzahl Anker			
	1.300/ 6	**1.550**/ 7	**1.800**/ 8
2.050/ 9	**2.300**/ 10	**2.550**/ 11	**2.800**/ 12
3.030/ 13	**3.300**/ 14	**3.550**/ 15	**3.800**/ 16
4.050/ 17	**4.300**/ 18	**4.550**/ 19	**4.800**/ 20
5.050/ 21	**5.300**/ 22	**5.550**/ 23	**5.800**/ 24

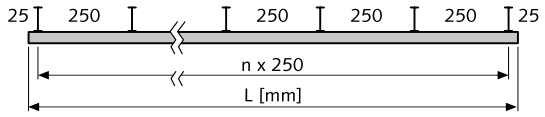

Typen **HZA** 29/20, **HTA-CE** 28/15 und **HTA-CE** 38/17

Standard-Fixlängen [mm] / Anzahl Anker			
1.250/ 7	**1.450**/ 8	**1.650**/ 9	**1.850**/ 10
2.050/ 11	**2.250**/ 12	**2.450**/ 13	**2.650**/ 14
2.850/ 15	**3.030**/ 16	**3.250**/ 17	**3.450**/ 18
3.650/ 19	**3.850**/ 20	**4.050**/ 21	**4.250**/ 22
4.450/ 23	**4.650**/ 24	**4.850**/ 25	**5.050**/ 26
5.250/ 27	**5.450**/ 28	**5.650**/ 29	**5.850**/ 30

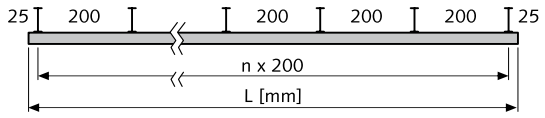

① Bei Bestellung bitte gewünschte Fixlänge L [mm] angeben!
Bestellbeispiel Standard-Fixlänge:

Halfenschiene Typ:	**HZA 38/23 - FV**
Gewünschte Standard-Fixlänge L:	**2550 mm**
Artikelbezeichnung:	**HZA 38/23 - FV - 2550**

② Stückpreis für Standard-Fixlängen:

$$\frac{\text{Meterpreis x Standard-Fixlänge L [mm]}}{1000} + \text{Standard-Fixlängenzuschlag [\%]}$$

Beispiel: 1 Stück **HZA 38/23 - FV - 2550**

$$\frac{47{,}16\ \text{EUR/m x } 2550\,\text{mm}}{1000} \times 1{,}1 = \mathbf{132{,}28}\ \text{EUR}$$

③ **Sonder-Fixlängen**

Für HZA-Sonder-Fixlängen, die nicht unseren schneidbaren Standard-Fixlängen entsprechen, ist durch den erhöhten produktionstechnischen Aufwand ein Fixlängenzuschlag von 20 % pro Stück einzurechnen.

Bei großen Stückzahlen, die eine Sonderprofilierung erlauben, reduziert sich dieser Fixlängenzuschlag. Bitte fragen Sie diese Preise bei uns an.

Halfenschienen - Fixlängen

Bei Halfenschienen-Fixlängen wird unterschieden zwischen
- **Standard**-Fixlängen (empfohlen)
- **Sonder**-Fixlängen

Standard-Fixlängen

Standard-Fixlängen ergeben sich aus der Anordnung der Anker in gleichen Achsabständen von **250 mm** (außer Typen **HZA** 29/20, **HTA-CE** 28/15 und **HTA-CE** 38/17). Daraus ergeben sich folgende Längen:

Typen **HZA, HTA-CE** *

Standard-Fixlängen [mm] / Anzahl Anker			
1.050/ 5	**1.300**/ 6	**1.550**/ 7	**1.800**/ 8
2.050/ 9	**2.300**/ 10	**2.550**/ 11	**2.800**/ 12
3.030/ 13	**3.300**/ 14	**3.550**/ 15	**3.800**/ 16
4.050/ 17	**4.300**/ 18	**4.550**/ 19	**4.800**/ 20
5.050/ 21	**5.300**/ 22	**5.550**/ 23	**5.800**/ 24

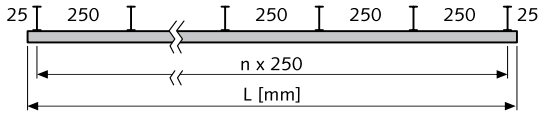

*Für HTA-CE 40/22, 40/22 P, 40/25, 41/22, 49/30, 50/30, 50/30 P, 52/34, 54/33, 55/42, 72/48
Für Profile 52/34 - 72/48, 50/30 P beträgt der Schienenüberstand ca. 35 mm

① Bei Bestellung bitte gewünschte Fixlänge L [mm] angeben!
Bestellbeispiel Standard-Fixlänge:

Halfenschiene Typ:	**HTA-CE 40/25 - FV**
Gewünschte Standard-Fixlänge L:	**1800 mm**
Artikelbezeichnung:	**HTA-CE 40/25 - FV - 1800**

② Stückpreis für Standard-Fixlängen:

$$\frac{\text{Meterpreis x Standard-Fixlänge L [mm]}}{1000} + \text{Standard-Fixlängenzuschlag [\%]}$$

Beispiel: 1 Stück **HTA-CE 40/25 - FV - 1800**

$$\frac{28{,}46\ \text{EUR/m x } 1800\,\text{mm}}{1000} \times 1{,}1 = \mathbf{56{,}35}\ \text{EUR}$$

③ **Sonder-Fixlängen**

Für HTA-Sonder-Fixlängen, die nicht unseren schneidbaren Standard-Fixlängen entsprechen, ist durch den erhöhten produktionstechnischen Aufwand ein Fixlängenzuschlag von 20 % pro Stück einzurechnen.

Bei großen Stückzahlen, die eine Sonderprofilierung erlauben, reduziert sich dieser Fixlängenzuschlag. Bitte fragen Sie diese Preise bei uns an.

Hinweis: Sonder-Fixlängen können auf der Baustelle mittels HALFEN Endanker Typ **ANK-E** hergestellt werden.

Anwendungs-Schema:

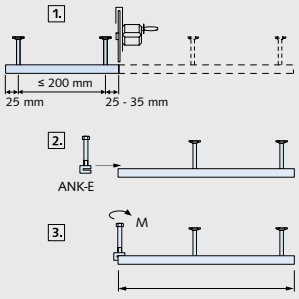

Endanker ANK-E sind lieferbar passend zu Halfenschienen HTA-CE 28/15, HTA-CE 38/17, HTA-CE 40/22, HTA-CE 40/25.

© 2021 · PL 1/2021 · www.halfen.de

VERANKERUNGSTECHNIK (Halfenschienen)
Allgemeine Hinweise und Erläuterungen

Halfenschienen Curved Solution

Definition der Biegeradien

① Profilschlitz außen
② Profilschlitz innen
R_i = Radius Profilschlitz innen
R_a = Radius Profilschlitz außen
L = Profillänge nach dem Biegen
h = Wandstärke

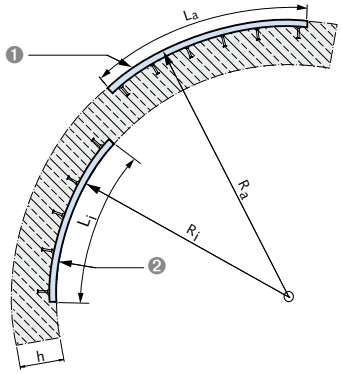

R_i oder R_a und L bitte bei Bestellung angeben

Bestellbeispiel:

Gebogene Halfenschiene:	HTA-CE-CS 50/30-A4
Abmessung:	L_i = 2050 mm
Biegeradius:	R_i = 4500 mm

Halfenschienenpaare mit Distanzhalter

① **Distanzhalter**
Ausführung: Betonstahl B500A(B) oder B500A(B)NR

② **Halfenschienen**
Ausführung: FV, A4, HCR gemäß Tabelle, Seite 4

③ **Achsabstand a**
Bitte bei Bestellung angeben

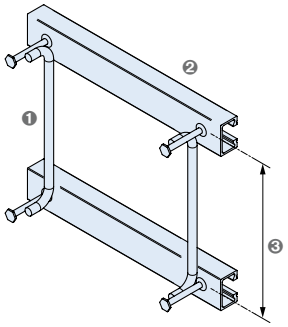

Bestellbeispiel:

Halfenschienenpaar Typ:	HTA-CE 50/30-A4
Abmessung:	L = 2050 mm
Achsabstand:	a = 200 mm

Auch als gebogenes Halfenschienenpaar erhältlich

Erdungslasche

① **Erdungslasche**
werkseitig auf Schienenrücken geschweißt,
Länge nach Erfordernis

Ausführung: Flachstahl, 40 mm x 5 mm

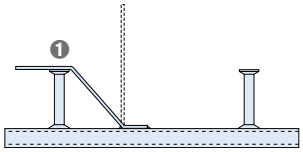

© 2021 · PL 1/2021 · www.halfen.de

HALFENSCHIENEN

HTA-CE 72/48 A01

Halfenschiene, warmgewalzt
Europäische Technische Bewertung ETA-09/0339

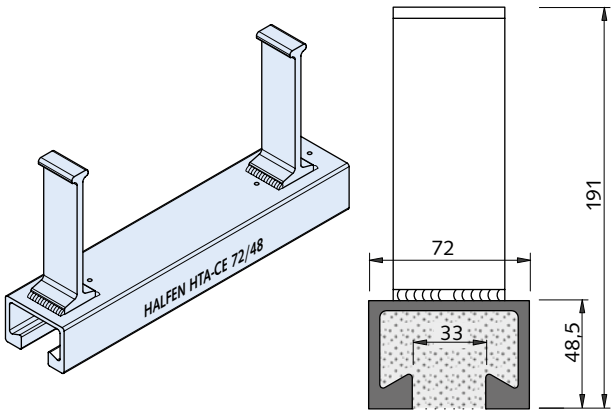

Artikelbezeichnung Länge [mm]	Anzahl Anker	Bestell-Nr. 2001.	Preis [EUR/Stück]
Ausführung: FV gemäß Tabelle, Seite 4			
HTA-CE 72/48 - FV - 150 - KF	2	120-00811	**32,65**
HTA-CE 72/48 - FV - 200 - KF	2	120-00812	**36,55**
HTA-CE 72/48 - FV - 250 - KF	2	120-00813	**40,45**
HTA-CE 72/48 - FV - 300 - KF	2	120-00814	**44,35**
HTA-CE 72/48 - FV - 350 - KF	3	120-00815	**56,70**
HTA-CE 72/48 - FV - 400 - KF	3	120-00816	**60,70**
HTA-CE 72/48 - FV - 550 - KF	3	120-00817	**75,65**
HTA-CE 72/48 - FV - 1050 - KF	5	120-00818	**136,35**
HTA-CE 72/48 - FV - 6070 - KF	25	120-00009	**743,50**
Stückpreis der 6070 mm-Schiene entspricht Meterpreis			**122,49** EUR/Meter
HTA-CE 72/48-FV-FIXLÄNGE-KF ① ② ★ L > 1050 mm Meterpreis: Standard-Fixlängenzuschlag:			**122,49** EUR/Meter **10 %** ③ ★
Ausführung: Schiene: A4 gemäß Tabelle, Seite 4, Anker: WB gemäß Tabelle, Seite 4			
HTA-CE 72/48 - A4 - 150 - KF	2	122-00811	**133,90**
HTA-CE 72/48 - A4 - 200 - KF	2	122-00812	**160,50**
HTA-CE 72/48 - A4 - 250 - KF	2	122-00813	**186,75**
HTA-CE 72/48 - A4 - 300 - KF	2	122-00814	**213,70**
HTA-CE 72/48 - A4 - 350 - KF	3	122-00815	**251,65**
HTA-CE 72/48 - A4 - 400 - KF	3	122-00816	**304,85**
HTA-CE 72/48 - A4 - 550 - KF	3	122-00817	**407,25**
HTA-CE 72/48 - A4 - 1050 - KF	5	122-00818	**574,15**
HTA-CE 72/48 - A4 - 6070 - KF	25	122-00009	**3.281,75**
Stückpreis der 6070 mm-Schiene entspricht Meterpreis:			**540,65** EUR/Meter
HTA-CE 72/48-A4-FIXLÄNGE-KF ① ② ★ L > 1050 mm Meterpreis: Standard-Fixlängenzuschlag:			**540,65** EUR/Meter **10 %** ③ ★

HTA-CE 55/42 A01

Halfenschiene, warmgewalzt
Europäische Technische Bewertung ETA-09/0339

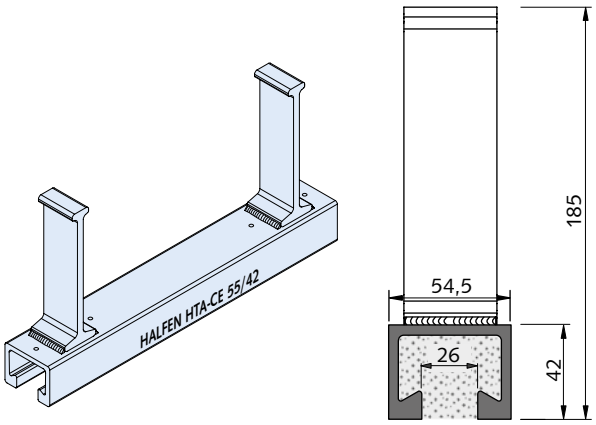

Artikelbezeichnung Länge [mm]	Anzahl Anker	Bestell-Nr. 2001.	Preis [EUR/Stück]
Ausführung: FV gemäß Tabelle, Seite 4			
HTA-CE 55/42 - FV - 150 - KF-Q-Ank.	2	110-00811	**23,95**
HTA-CE 55/42 - FV - 200 - KF-Q-Ank.	2	110-00812	**27,50**
HTA-CE 55/42 - FV - 250 - KF-Q-Ank.	2	110-00813	**30,40**
HTA-CE 55/42 - FV - 300 - KF-Q-Ank.	2	110-00814	**34,10**
HTA-CE 55/42 - FV - 350 - KF-Q-Ank.	3	110-00815	**42,85**
HTA-CE 55/42 - FV - 400 - KF-Q-Ank.	3	110-00816	**49,35**
HTA-CE 55/42 - FV - 550 - KF-Q-Ank.	3	110-00817	**62,35**
HTA-CE 55/42 - FV - 1050 - KF-Q-Ank.	5	110-00818	**88,95**
HTA-CE 55/42 - FV - 6070 - KF-Q-Ank.	25	110-00009	**558,10**

Andere Längen auf Anfrage.
Hinweis: Ist auch als Bolzenankerausführung erhältlich. Preis auf Anfrage.

★ HALFEN-Hinweis: Allgemeine Erläuterungen siehe Übersichtsseite am Anfang des Kapitels

© 2021 · PL 1/2021 · www.halfen.de

HALFENSCHIENEN

HTA-CE 52/34 — A01

Halfenschiene, warmgewalzt
Europäische Technische Bewertung ETA-09/0339

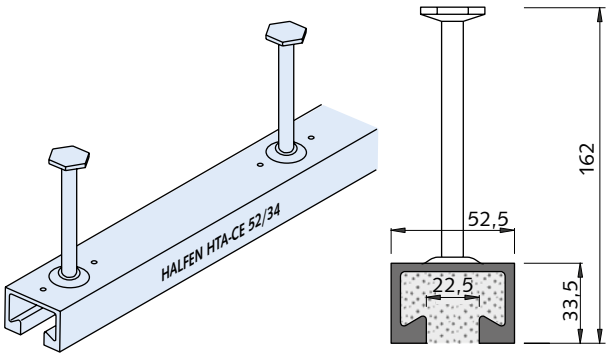

Artikelbezeichnung Länge [mm]	Anzahl Anker	Bestell-Nr. 2001.	Preis [EUR/Stück]
Ausführung: FV gemäß Tabelle, Seite 4			
HTA-CE 52/34 - FV - 150 - KF	2	090-00801	**20,85**
HTA-CE 52/34 - FV - 200 - KF	2	090-00803	**23,55**
HTA-CE 52/34 - FV - 250 - KF	2	090-00805	**26,35**
HTA-CE 52/34 - FV - 300 - KF	2	090-00806	**29,05**
HTA-CE 52/34 - FV - 350 - KF	3	090-00802	**36,75**
HTA-CE 52/34 - FV - 400 - KF	3	090-00807	**39,55**
HTA-CE 52/34 - FV - 550 - KF	3	090-00808	**48,85**
HTA-CE 52/34 - FV - 800 - KF	4	090-00809	**68,40**
HTA-CE 52/34 - FV - 1050 - KF	5	090-00810	**87,55**
HTA-CE 52/34 - FV - 6070 - KF	25	090-00008	**473,15**
Stückpreis der 6070 mm-Schiene entspricht Meterpreis:			**77,95** EUR/Meter
HTA-CE 52/34-FV-FIXLÄNGE-KF ① ② ★ L > 1050 mm Meterpreis: Standard-Fixlängenzuschlag:			**77,95** EUR/Meter **10 %** ③ ★
Ausführung: Schiene und Anker: A4 gemäß Tabelle, Seite 4			
HTA-CE 52/34 - A4 - 150 - KF-Ank.A4	2	092-00801	**66,80**
HTA-CE 52/34 - A4 - 200 - KF-Ank.A4	2	092-00802	**81,20**
HTA-CE 52/34 - A4 - 250 - KF-Ank.A4	2	092-00803	**95,50**
HTA-CE 52/34 - A4 - 300 - KF-Ank.A4	2	092-00804	**109,65**
HTA-CE 52/34 - A4 - 350 - KF-Ank.A4	3	092-00805	**131,60**
HTA-CE 52/34 - A4 - 400 - KF-Ank.A4	3	092-00806	**145,70**
HTA-CE 52/34 - A4 - 550 - KF-Ank.A4	3	092-00807	**188,75**
HTA-CE 52/34 - A4 - 800 - KF-Ank.A4	4	092-00808	**266,70**
HTA-CE 52/34 - A4 - 1050 - KF-Ank.A4	5	092-00809	**346,50**
HTA-CE 52/34 - A4 - 6070 - KF-Ank.A4	25	092-00008	**1.957,25**
Stückpreis der 6070 mm-Schiene entspricht Meterpreis:			**322,45** EUR/Meter
HTA-CE 52/34-A4-FIXLÄNGE-KF-Ank.A4 ① ② ★ L > 1050 mm Meterpreis: Standard-Fixlängenzuschlag:			**322,45** EUR/Meter **10 %** ③ ★

HTA-CE 52/34-Q mit Anschweißankern — A01

Halfenschiene, warmgewalzt
Europäische Technische Bewertung ETA-09/0339

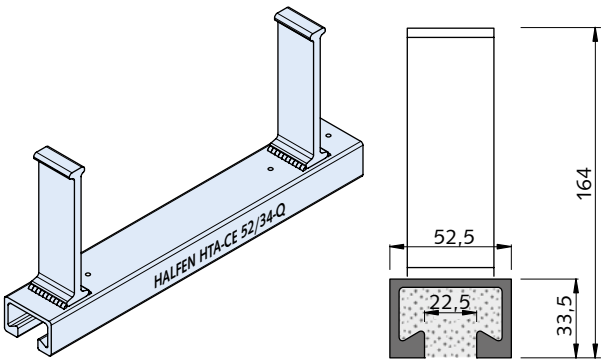

Artikelbezeichnung Länge [mm]	Anzahl Anker	Bestell-Nr. 2001.	Preis [EUR/Stück]
Ausführung: FV gemäß Tabelle, Seite 4			
HTA-CE 52/34-Q- FV - 150 - KF	2	090-00831	**20,85**
HTA-CE 52/34-Q- FV - 200 - KF	2	090-00832	**23,55**
HTA-CE 52/34-Q- FV - 250 - KF	2	090-00833	**26,35**
HTA-CE 52/34-Q- FV - 300 - KF	2	090-00834	**29,05**
HTA-CE 52/34-Q- FV - 350 - KF	3	090-00835	**36,75**
HTA-CE 52/34-Q- FV - 400 - KF	3	090-00836	**39,55**
HTA-CE 52/34-Q- FV - 550 - KF	3	090-00837	**48,85**
HTA-CE 52/34-Q- FV - 800 - KF	4	090-00838	**auf Anfrage**
HTA-CE 52/34-Q- FV - 1050 - KF	5	090-00839	**87,55**
HTA-CE 52/34-Q- FV - 6070 - KF	25	090-00009	**473,15**
Stückpreis der 6070 mm-Schiene entspricht Meterpreis:			**77,95** EUR/Meter
HTA-CE 52/34-Q-FV-FIXLÄNGE-KF ① ② ★ L > 1050 mm Meterpreis: Standard-Fixlängenzuschlag:			**77,95** EUR/Meter **10 %** ③ ★

© 2021 · PL 1/2021 · www.halfen.de

HALFENSCHIENEN

HTA-CE 54/33 — A02 bei FV / A01 bei A4

Halfenschiene
Europäische Technische Bewertung ETA-09/0339

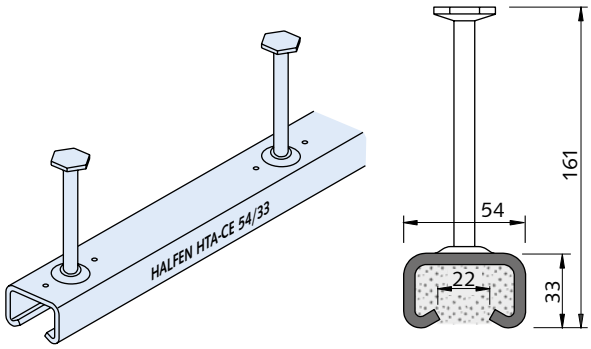

Artikelbezeichnung Länge [mm]	Anzahl Anker	Bestell-Nr. 2001.	Preis [EUR/Stück]
Ausführung: FV gemäß Tabelle, Seite 4			
HTA-CE 54/33 - FV - 150 - KF	2	100-00801	**19,90**
HTA-CE 54/33 - FV - 200 - KF	2	100-00802	**22,50**
HTA-CE 54/33 - FV - 250 - KF	2	100-00803	**25,05**
HTA-CE 54/33 - FV - 300 - KF	2	100-00804	**27,65**
HTA-CE 54/33 - FV - 350 - KF	3	100-00805	**35,00**
HTA-CE 54/33 - FV - 400 - KF	3	100-00806	**37,25**
HTA-CE 54/33 - FV - 550 - KF	3	100-00807	**43,75**
HTA-CE 54/33 - FV - 800 - KF	4	100-00808	**63,30**
HTA-CE 54/33 - FV - 1050 - KF	5	100-00809	**82,80**
HTA-CE 54/33 - FV - 6070 - KF	25	100-00008	**379,65**
Stückpreis der 6070 mm-Schiene entspricht Meterpreis:			**62,55** EUR/Meter
HTA-CE 54/33-FV-FIXLÄNGE-KF ① ② ★ L > 1050 mm Meterpreis: Standard-Fixlängenzuschlag:			**62,55** EUR/Meter **10 %** ③ ★
Ausführung: Schiene und Anker: A4 gemäß Tabelle, Seite 4			
HTA-CE 54/33 - A4 - 150 - KF-Ank.A4	2	102-00801	**54,45**
HTA-CE 54/33 - A4 - 200 - KF-Ank.A4	2	102-00802	**66,85**
HTA-CE 54/33 - A4 - 250 - KF-Ank.A4	2	102-00803	**77,65**
HTA-CE 54/33 - A4 - 300 - KF-Ank.A4	2	102-00804	**90,70**
HTA-CE 54/33 - A4 - 350 - KF-Ank.A4	3	102-00805	**109,90**
HTA-CE 54/33 - A4 - 400 - KF-Ank.A4	3	102-00806	**122,35**
HTA-CE 54/33 - A4 - 550 - KF-Ank.A4	3	102-00807	**157,60**
HTA-CE 54/33 - A4 - 800 - KF-Ank.A4	4	102-00808	**226,10**
HTA-CE 54/33 - A4 - 1050 - KF-Ank.A4	5	102-00809	**291,00**
HTA-CE 54/33 - A4 - 6070 - KF-Ank.A4	25	102-00008	**1.319,15**
Stückpreis der 6070 mm-Schiene entspricht Meterpreis:			**217,32** EUR/Meter
HTA-CE 54/33-A4-FIXLÄNGE-KF-Ank.A4 ① ② ★ L > 1050 mm Meterpreis: Standard-Fixlängenzuschlag:			**217,32** EUR/Meter **10 %** ③ ★
Andere Längen auf Anfrage.			

HTA-CE 50/30P — A02 bei FV / A01 bei A4

Halfenschiene, warmgewalzt
Europäische Technische Bewertung ETA-09/0339
④ 1 Bund = 54 Stück

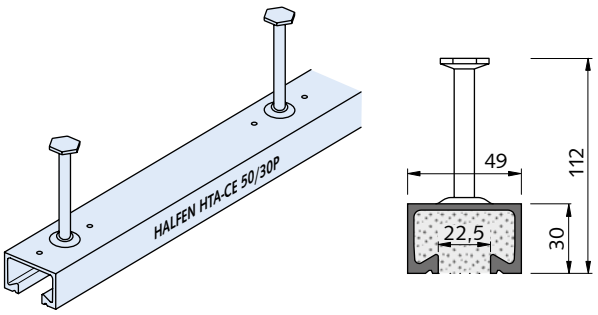

Artikelbezeichnung Länge [mm]	Anzahl Anker	Bestell-Nr. 2004.	Preis [EUR/Stück]
Ausführung: FV gemäß Tabelle, Seite 4			
HTA-CE 50/30P - FV - 150 - KF	2	050-00101	**16,90**
HTA-CE 50/30P - FV - 200 - KF	2	050-00102	**18,95**
HTA-CE 50/30P - FV - 250 - KF	2	050-00103	**20,85**
HTA-CE 50/30P - FV - 300 - KF	2	050-00104	**23,05**
HTA-CE 50/30P - FV - 350 - KF	3	050-00106	**28,75**
HTA-CE 50/30P - FV - 400 - KF	3	050-00107	**30,85**
HTA-CE 50/30P - FV - 550 - KF	3	050-00108	**36,95**
HTA-CE 50/30P - FV - 800 - KF	4	050-00109	**51,05**
HTA-CE 50/30P - FV - 1050 - KF	5	050-00110	**65,20**
HTA-CE 50/30P - FV - 3030 - KF ⑤	13	050-00111	**171,00**
HTA-CE 50/30P - FV - 6070 - KF ④	25	050-00008	**329,20**
Stückpreis der 6070 mm-Schiene entspricht Meterpreis:			**54,23** EUR/Meter
HTA-CE 50/30P-FV-FIXLÄNGE-KF ① ② ★ L > 1050 mm Meterpreis: Standard-Fixlängenzuschlag:			**54,23** EUR/Meter **10 %** ③ ★
Ausführung: Schiene und Anker: A4 gemäß Tabelle, Seite 4			
HTA-CE 50/30P - A4 - 150 - KF-Ank.A4	2	052-00101	**54,40**
HTA-CE 50/30P - A4 - 200 - KF-Ank.A4	2	052-00102	**67,25**
HTA-CE 50/30P - A4 - 250 - KF-Ank.A4	2	052-00103	**79,95**
HTA-CE 50/30P - A4 - 300 - KF-Ank.A4	2	052-00104	**92,85**
HTA-CE 50/30P - A4 - 350 - KF-Ank.A4	3	052-00105	**111,25**
HTA-CE 50/30P - A4 - 400 - KF-Ank.A4	3	052-00106	**123,95**
HTA-CE 50/30P - A4 - 550 - KF-Ank.A4	3	052-00107	**161,80**
HTA-CE 50/30P - A4 - 800 - KF-Ank.A4	4	052-00108	**233,55**
HTA-CE 50/30P - A4 - 1050 - KF-Ank.A4	5	052-00109	**300,10**
HTA-CE 50/30P - A4 - 3030 - KF-Ank.A4 ⑤	13	052-00110	**860,15**
HTA-CE 50/30P - A4 - 6070 - KF-Ank.A4	25	052-00008	**1.656,00**
Stückpreis der 6070 mm-Schiene entspricht Meterpreis:			**272,82** EUR/Meter
HTA-CE 50/30P-A4-FIXLÄNGE-KF-Ank.A4 ① ② ★ L > 1050 mm Meterpreis: Standard-Fixlängenzuschlag:			**272,82** EUR/Meter **10 %** ③ ★

★ HALFEN-Hinweis: Allgemeine Erläuterungen siehe Übersichtsseite am Anfang des Kapitels

© 2021 · PL 1/2021 · www.halfen.de

HALFENSCHIENEN

HTA-CE 49/30 — A03

Halfenschiene
Europäische Technische Bewertung ETA-09/0339
④ 1 Bund = 54 Stück

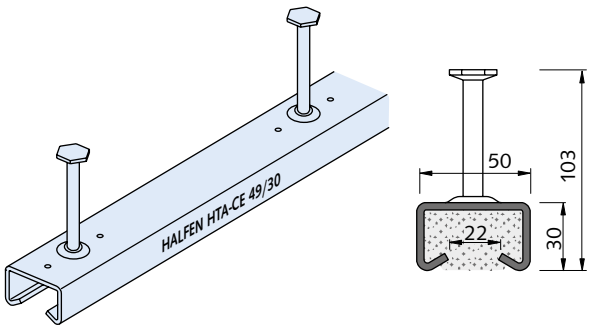

Artikelbezeichnung Länge [mm]	Anzahl Anker	Bestell-Nr. 2001.	Preis [EUR/Stück]
Ausführung: FV gemäß Tabelle, Seite 4			
HTA-CE 49/30 - FV - 150 - KF	2	070-00801	**12,55**
HTA-CE 49/30 - FV - 200 - KF	2	070-00802	**13,45**
HTA-CE 49/30 - FV - 250 - KF	2	070-00803	**14,45**
HTA-CE 49/30 - FV - 300 - KF	2	070-00804	**15,50**
HTA-CE 49/30 - FV - 350 - KF	3	070-00805	**20,20**
HTA-CE 49/30 - FV - 400 - KF	3	070-00806	**21,60**
HTA-CE 49/30 - FV - 550 - KF	3	070-00807	**24,75**
HTA-CE 49/30 - FV - 800 - KF	4	070-00808	**34,20**
HTA-CE 49/30 - FV - 1050 - KF	5	070-00809	**42,20**
HTA-CE 49/30 - FV - 3030 - KF ⑤	13	070-00810	**119,50**
HTA-CE 49/30 - FV - 6070 - KF ④	25	070-00008	**228,15**
Stückpreis der 6070 mm-Schiene entspricht Meterpreis:			**37,59** EUR/Meter
HTA-CE 49/30-FV-FIXLÄNGE-KF ① ② ★ L > 1050 mm Meterpreis: Standard-Fixlängenzuschlag:			**37,59** EUR/Meter **10 % ③ ★**
Ausführung: Schiene und Anker: A4 gemäß Tabelle, Seite 4			
HTA-CE 49/30 - A4 - 150 - KF-Ank.A4	2	072-00801	**33,05**
HTA-CE 49/30 - A4 - 200 - KF-Ank.A4	2	072-00802	**38,55**
HTA-CE 49/30 - A4 - 250 - KF-Ank.A4	2	072-00803	**44,70**
HTA-CE 49/30 - A4 - 300 - KF-Ank.A4	2	072-00804	**51,55**
HTA-CE 49/30 - A4 - 350 - KF-Ank.A4	3	072-00805	**62,65**
HTA-CE 49/30 - A4 - 400 - KF-Ank.A4	3	072-00806	**69,30**
HTA-CE 49/30 - A4 - 550 - KF-Ank.A4	3	072-00807	**89,70**
HTA-CE 49/30 - A4 - 800 - KF-Ank.A4	4	072-00808	**126,45**
HTA-CE 49/30 - A4 - 1050 - KF-Ank.A4	5	072-00809	**164,75**
HTA-CE 49/30 - A4 - 3030 - KF-Ank.A4 ⑤	13	072-00810	**472,75**
HTA-CE 49/30 - A4 - 6070 - KF-Ank.A4	25	072-00008	**896,25**
Stückpreis der 6070 mm-Schiene entspricht Meterpreis:			**147,65** EUR/Meter
HTA-CE 49/30-A4-FIXLÄNGE-KF-Ank.A4 ① ② ★ L > 1050 mm Meterpreis: Standard-Fixlängenzuschlag:			**147,65** EUR/Meter **10 % ③ ★**
Ausführung: Schiene und Anker: HCR gemäß Tabelle, Seite 4			
HTA-CE 49/30 - HCR- ⑥ KF-Ank.HCR		339-00001	**auf Anfrage**
Andere Längen auf Anfrage ⑥ Bei Bestellungen bitte die gewünschte Länge mit angeben			

HTA-CE 40/22P — A02 bei FV / A01 bei A4

Halfenschiene, warmgewalzt
Europäische Technische Bewertung ETA-09/0339
④ 1 Bund = 54 Stück

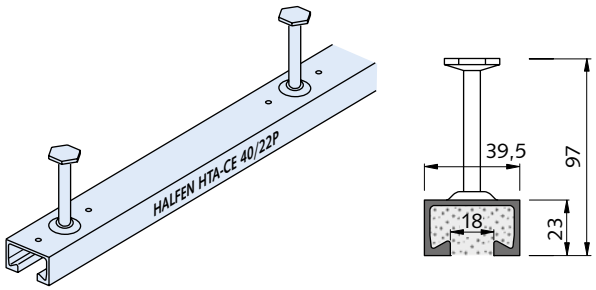

Artikelbezeichnung Länge [mm]	Anzahl Anker	Bestell-Nr. 2004.	Preis [EUR/Stück]
Ausführung: FV gemäß Tabelle, Seite 4			
HTA-CE 40/22P - FV - 150 - KF	2	040-00101	**12,55**
HTA-CE 40/22P - FV - 200 - KF	2	040-00102	**13,95**
HTA-CE 40/22P - FV - 250 - KF	2	040-00103	**15,15**
HTA-CE 40/22P - FV - 300 - KF	2	040-00104	**16,60**
HTA-CE 40/22P - FV - 350 - KF	3	040-00106	**21,45**
HTA-CE 40/22P - FV - 400 - KF	3	040-00107	**22,80**
HTA-CE 40/22P - FV - 550 - KF	3	040-00108	**26,75**
HTA-CE 40/22P - FV - 800 - KF	4	040-00109	**36,90**
HTA-CE 40/22P - FV - 1050 - KF	5	040-00110	**46,70**
HTA-CE 40/22P - FV - 1300 - KF	6	040-00111	**56,25**
HTA-CE 40/22P - FV - 1550 - KF	7	040-00112	**66,30**
HTA-CE 40/22P - FV - 1800 - KF	8	040-00113	**76,10**
HTA-CE 40/22P - FV - 2050 - KF	9	040-00114	**86,15**
HTA-CE 40/22P - FV - 2300 - KF	10	040-00115	**96,00**
HTA-CE 40/22P - FV - 2550 - KF	11	040-00116	**105,90**
HTA-CE 40/22P - FV - 3030 - KF ⑤	13	040-00117	**125,65**
HTA-CE 40/22P - FV - 6070 - KF ④	25	040-00008	**240,10**
Stückpreis der 6070 mm-Schiene entspricht Meterpreis:			**39,56** EUR/Meter
HTA-CE 40/22P-FV-FIXLÄNGE-KF ① ② ★ L > 1050 mm Meterpreis: Standard-Fixlängenzuschlag:			**39,56** EUR/Meter **10 % ③ ★**
Ausführung: Schiene und Anker: A4 gemäß Tabelle, Seite 4			
HTA-CE 40/22P - A4 - 150 - KF-Ank.A4	2	042-00101	**38,65**
HTA-CE 40/22P - A4 - 200 - KF-Ank.A4	2	042-00102	**46,20**
HTA-CE 40/22P - A4 - 250 - KF-Ank.A4	2	042-00103	**54,40**
HTA-CE 40/22P - A4 - 300 - KF-Ank.A4	2	042-00104	**63,00**
HTA-CE 40/22P - A4 - 350 - KF-Ank.A4	3	042-00105	**75,80**
HTA-CE 40/22P - A4 - 400 - KF-Ank.A4	3	042-00106	**84,25**
HTA-CE 40/22P - A4 - 550 - KF-Ank.A4	3	042-00107	**109,05**
HTA-CE 40/22P - A4 - 1050 - KF-Ank.A4	5	042-00108	**201,25**
HTA-CE 40/22P - A4 - 6070 - KF-Ank.A4	25	042-00008	**1.107,95**
Stückpreis der 6070 mm-Schiene entspricht Meterpreis:			**182,53** EUR/Meter
HTA-CE 40/22P-A4-FIXLÄNGE-KF-Ank.A4 ① ② ★ L > 1050 mm EUR/Meter Standard-Fixlängenzuschlag:			**182,53** EUR/Meter **10 % ③ ★**

© 2021 · PL 1/2021 · www.halfen.de

HALFENSCHIENEN

HTA-CE 40/25 A03

Halfenschiene
Europäische Technische Bewertung ETA-09/0339
④ 1 Bund = 80 Stück

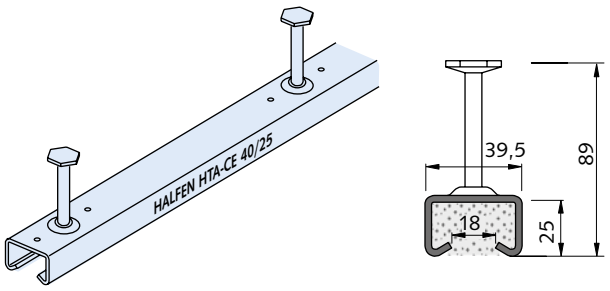

Artikelbezeichnung Länge [mm]	Anzahl Anker	Bestell-Nr. 2001.	Preis [EUR/Stück]
Ausführung: FV gemäß Tabelle, Seite 4			
HTA-CE 40/25 - FV - 150 - KF	2	060-00801	**9,85**
HTA-CE 40/25 - FV - 200 - KF	2	060-00802	**10,90**
HTA-CE 40/25 - FV - 250 - KF	2	060-00803	**11,60**
HTA-CE 40/25 - FV - 300 - KF	2	060-00804	**12,55**
HTA-CE 40/25 - FV - 350 - KF	3	060-00805	**15,70**
HTA-CE 40/25 - FV - 400 - KF	3	060-00806	**16,70**
HTA-CE 40/25 - FV - 550 - KF	3	060-00807	**19,65**
HTA-CE 40/25 - FV - 800 - KF	4	060-00808	**26,85**
HTA-CE 40/25 - FV - 1050 - KF	5	060-00809	**34,35**
HTA-CE 40/25 - FV - 3030 - KF ⑤	13	060-00810	**90,65**
HTA-CE 40/25 - FV - 6070 - KF ④	25	060-00008	**172,75**
Stückpreis der 6070 mm-Schiene entspricht Meterpreis:			**28,46** EUR/Meter
HTA-CE 40/25-FV-FIXLÄNGE-KF ① ② ★ L > 1050 mm Meterpreis: Standard-Fixlängenzuschlag:			**28,46** EUR/Meter **10 % ③ ★**
Ausführung: Schiene und Anker: A4 gemäß Tabelle, Seite 4			
HTA-CE 40/25 - A4 - 150 - KF-Ank.A4	2	062-00801	**28,15**
HTA-CE 40/25 - A4 - 200 - KF-Ank.A4	2	062-00802	**31,65**
HTA-CE 40/25 - A4 - 250 - KF-Ank.A4	2	062-00803	**37,40**
HTA-CE 40/25 - A4 - 300 - KF-Ank.A4	2	062-00804	**42,50**
HTA-CE 40/25 - A4 - 350 - KF-Ank.A4	3	062-00805	**50,55**
HTA-CE 40/25 - A4 - 400 - KF-Ank.A4	3	062-00806	**55,30**
HTA-CE 40/25 - A4 - 550 - KF-Ank.A4	3	062-00807	**70,80**
HTA-CE 40/25 - A4 - 800 - KF-Ank.A4	4	062-00808	**100,50**
HTA-CE 40/25 - A4 - 1050 - KF-Ank.A4	5	062-00809	**128,55**
HTA-CE 40/25 - A4 - 6070 - KF-Ank.A4 ④	25	062-00008	**677,75**
Stückpreis der 6070 mm-Schiene entspricht Meterpreis:			**111,66** EUR/Meter
HTA-CE 40/25-A4-FIXLÄNGE-KF-Ank.A4 ① ② ★ L > 1050 mm Meterpreis: Standard-Fixlängenzuschlag:			**111,66** EUR/Meter **10 % ③ ★**

HTA-CE 38/17 A03

Halfenschiene
Europäische Technische Bewertung ETA-09/0339
④ 1 Bund = 84 Stück

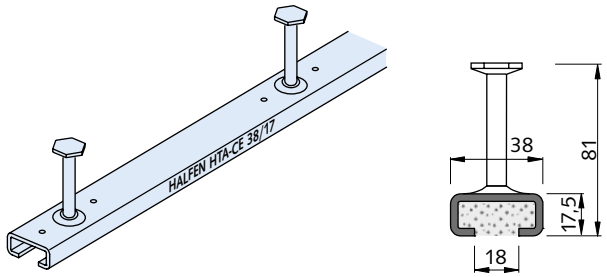

Artikelbezeichnung Länge [mm]	Anzahl Anker	Bestell-Nr. 2001.	Preis [EUR/Stück]
Ausführung: FV gemäß Tabelle, Seite 4			
HTA-CE 38/17 - FV - 100 - KF	2	020-08001	**7,55**
HTA-CE 38/17 - FV - 150 - KF	2	020-08002	**8,40**
HTA-CE 38/17 - FV - 200 - KF	2	020-08003	**9,05**
HTA-CE 38/17 - FV - 250 - KF	2	020-08004	**9,85**
HTA-CE 38/17 - FV - 300 - KF	3	020-08005	**11,05**
HTA-CE 38/17 - FV - 350 - KF	3	020-08006	**16,10**
HTA-CE 38/17 - FV - 450 - KF	3	020-08007	**16,70**
HTA-CE 38/17 - FV - 550 - KF	4	020-08008	**18,75**
HTA-CE 38/17 - FV - 850 - KF	5	020-08009	**24,20**
HTA-CE 38/17 - FV - 1050 - KF	6	020-08010	**31,65**
HTA-CE 38/17 - FV - 3030 - KF ⑤	16	020-08011	**77,85**
HTA-CE 38/17 - FV - 6070 - KF ④	31	020-00008	**147,95**
Stückpreis der 6070 mm-Schiene entspricht Meterpreis:			**24,37** EUR/Meter
HTA-CE 38/17-FV-FIXLÄNGE-KF ① ② ★ L > 1050 mm Meterpreis: Standard-Fixlängenzuschlag:			**24,37** EUR/Meter **10 % ③ ★**
Ausführung: Schiene und Anker: A4 gemäß Tabelle, Seite 4			
HTA-CE 38/17 - A4 - 100 - KF-Ank.A4	2	022-08001	**21,60**
HTA-CE 38/17 - A4 - 150 - KF-Ank.A4	2	022-08002	**25,05**
HTA-CE 38/17 - A4 - 200 - KF-Ank.A4	2	022-08003	**28,15**
HTA-CE 38/17 - A4 - 250 - KF-Ank.A4	2	022-08004	**31,25**
HTA-CE 38/17 - A4 - 300 - KF-Ank.A4	3	022-08005	**34,55**
HTA-CE 38/17 - A4 - 350 - KF-Ank.A4	3	022-08006	**43,00**
HTA-CE 38/17 - A4 - 450 - KF-Ank.A4	3	022-08007	**50,55**
HTA-CE 38/17 - A4 - 550 - KF-Ank.A4	4	022-08008	**59,70**
HTA-CE 38/17 - A4 - 850 - KF-Ank.A4	5	022-08009	**81,55**
HTA-CE 38/17 - A4 - 1050 - KF-Ank.A4	6	022-08010	**108,65**
HTA-CE 38/17 - A4 - 3030 - KF-Ank.A4 ⑤	16	022-08011	**314,70**
HTA-CE 38/17 - A4 - 6070 - KF-Ank.A4 ④	31	022-00006	**596,55**
Stückpreis der 6070 mm-Schiene entspricht Meterpreis:			**98,28** EUR/Meter
HTA-CE 38/17-A4-FIXLÄNGE-KF-Ank.A4 ① ② ★ L > 1050 mm Meterpreis: Standard-Fixlängenzuschlag:			**98,28** EUR/Meter **10 % ③ ★**
Ausführung: Schiene und Anker: HCR gemäß Tabelle, Seite 4			
HTA-CE 38/17- HCR- ⑥ KF-Ank.HCR		329-00001	**auf Anfrage**
⑥ Bei Bestellungen bitte die gewünschte Länge mit angeben			

★ HALFEN-Hinweis: Allgemeine Erläuterungen siehe Übersichtsseite am Anfang des Kapitels

© 2021 · PL 1/2021 · www.halfen.de

HALFENSCHIENEN

HTA-V 38/17 A03

Halfenschiene, mit verkürzten Ankern

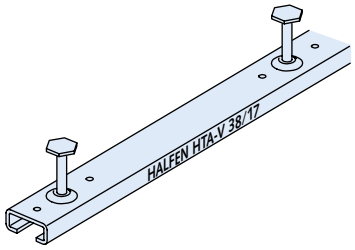

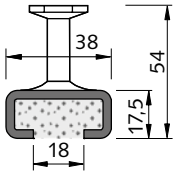

Artikelbezeichnung Länge [mm]	Anzahl Anker	Bestell-Nr. 0004.	Preis [EUR/Stück]
Ausführung: FV gemäß Tabelle, Seite 4			
HTA-V 38/17 - FV - 6070 - KF	25	010-00008	**152,60**
Stückpreis der 6070 mm-Schiene entspricht Meterpreis:			**25,14** EUR/Meter

HTA-V 38/17-FV-FIXLÄNGE-KF ① ② ★
L > 1050 mm Meterpreis: **25,14** EUR/Meter
Standard-Fixlängenzuschlag: **10 %** ③ ★

HTA-CE 28/15 A03

Halfenschiene
Europäische Technische Bewertung ETA-09/0339
④ 1 Bund = 84 Stück

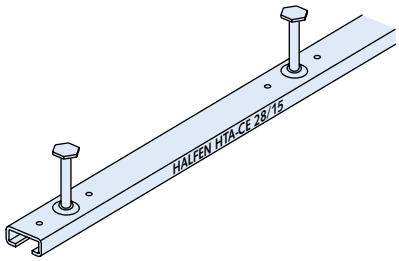

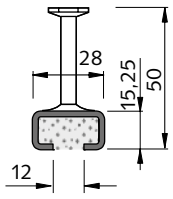

Artikelbezeichnung Länge [mm]	Anzahl Anker	Bestell-Nr. 2001.	Preis [EUR/Stück]
Ausführung: FV gemäß Tabelle, Seite 4			
HTA-CE 28/15 - FV - 100 - KF	2	010-08001	**6,05**
HTA-CE 28/15 - FV - 150 - KF	2	010-08002	**6,75**
HTA-CE 28/15 - FV - 200 - KF	2	010-08003	**7,35**
HTA-CE 28/15 - FV - 250 - KF	2	010-08004	**8,00**
HTA-CE 28/15 - FV - 300 - KF	3	010-08005	**8,45**
HTA-CE 28/15 - FV - 350 - KF	3	010-08006	**13,30**
HTA-CE 28/15 - FV - 450 - KF	3	010-08007	**14,50**
HTA-CE 28/15 - FV - 550 - KF	4	010-08008	**15,15**
HTA-CE 28/15 - FV - 850 - KF	5	010-08009	**21,25**
HTA-CE 28/15 - FV - 1050 - KF	6	010-08010	**25,15**
HTA-CE 28/15 - FV - 3030 - KF ⑤	16	010-08011	**58,50**
HTA-CE 28/15 - FV - 6070 - KF ④	31	010-00008	**110,80**
Stückpreis der 6070 mm-Schiene entspricht Meterpreis:			**18,25** EUR/Meter

HTA-CE 28/15-FV-FIXLÄNGE-KF ① ② ★
L > 1050 mm Meterpreis: **18,25** EUR/Meter
Standard-Fixlängenzuschlag: **10 %** ③ ★

Artikelbezeichnung Länge [mm]	Anzahl Anker	Bestell-Nr. 2001.	Preis [EUR/Stück]
Ausführung: Schiene und Anker: A4 gemäß Tabelle, Seite 4			
HTA-CE 28/15 - A4 - 100 - KF-Ank.A4	2	012-08001	**17,60**
HTA-CE 28/15 - A4 - 150 - KF-Ank.A4	2	012-08002	**19,65**
HTA-CE 28/15 - A4 - 200 - KF-Ank.A4	2	012-08003	**21,60**
HTA-CE 28/15 - A4 - 250 - KF-Ank.A4	2	012-08004	**23,80**
HTA-CE 28/15 - A4 - 300 - KF-Ank.A4	3	012-08005	**25,60**
HTA-CE 28/15 - A4 - 350 - KF-Ank.A4	3	012-08006	**32,00**
HTA-CE 28/15 - A4 - 450 - KF-Ank.A4	3	012-08007	**36,85**
HTA-CE 28/15 - A4 - 550 - KF-Ank.A4	4	012-08008	**41,70**
HTA-CE 28/15 - A4 - 850 - KF-Ank.A4	5	012-08009	**60,40**
HTA-CE 28/15 - A4 - 1050 - KF-Ank.A4	6	012-08010	**75,55**
HTA-CE 28/15 - A4 - 3030 - KF-Ank.A4 ⑤	16	012-08011	**209,20**
HTA-CE 28/15 - A4 - 6070 - KF-Ank.A4 ④	31	012-00006	**396,50**
Stückpreis der 6070 mm-Schiene entspricht Meterpreis:			**65,32** EUR/Meter

HTA-CE 28/15-A4-FIXLÄNGE-KF-Ank.A4 ① ② ★
L > 1050 mm Meterpreis: **65,32** EUR/Meter
Standard-Fixlängenzuschlag: **10 %** ③ ★

Ausführung: Schiene und Anker: HCR gemäß Tabelle, Seite 4			
HTA-CE 28/15 - HCR - ⑥ KF-Ank.HCR		319-00001	**auf Anfrage**

Andere Längen auf Anfrage
⑥ Bei Bestellungen bitte die gewünschte Länge mit angeben

ANK-E Y01

Endanker zur nachträglichen Montage an Halfenschienen-Schnittstücke

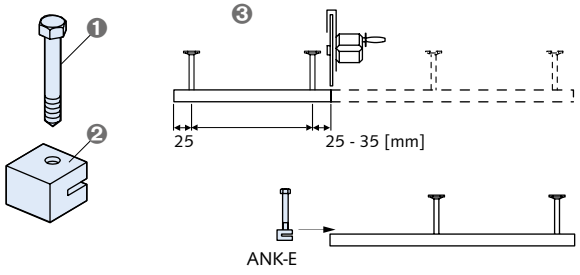

❶ Bolzen
❷ Klemmteil
❸ Anwendungsschema

Artikelbezeichnung	passend zu Halfenschiene Typ HTA-CE	PE [St.]	Bestell-Nr. 0031.	Preis [EUR/Stück]
Ausführung: FV gemäß Tabelle, Seite 4				
ANK E1-FV	28/15	25	010-00002	**3,60**
ANK E2-FV	38/17, 40/22, 40/25	25	010-00004	**4,00**
Ausführung: A4 gemäß Tabelle, Seite 4				
ANK E1-A4	28/15	25	010-00001	**8,95**
ANK E2-A4	38/17, 40/22, 40/25	25	010-00003	**10,95**

© 2021 · PL 1/2021 · www.halfen.de

HALFENSCHIENEN

HTA-CE-CS

Halfenschiene, gebogen, warmgewalzt
Europäische Technische Bewertung ETA-09/0339

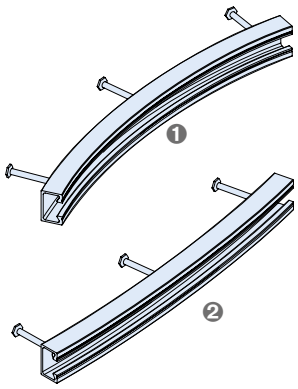

❶ Schienenschlitz innen min. R_i
❷ Schienenschlitz außen min. R_a

Artikelbezeichnung		Schlitz innen min. R_i [m]	Schlitz außen min. R_a [m]	Bestell-Nr. 1001.	Preis [EUR/Stück]
Ausführung: FV gemäß Tabelle, Seite 4					
HTA-CE-CS 40/22 -	**FV -**	1,80	2,10	049-00001	**auf Anfrage**
HTA-CE-CS 40/22P -	**FV -**	①	①	159-00001	**auf Anfrage**
HTA-CE-CS 50/30 -	**FV -**	0,80	2,10	089-00001	**auf Anfrage**
HTA-CE-CS 50/30P -	**FV -**	①	①	169-00001	**auf Anfrage**
HTA-CE-CS 52/34 -	**FV -**	0,75	3,60	099-00001	**auf Anfrage**
HTA-CE-CS 52/34-Q -	**FV -**	0,75	3,60	149-00001	**auf Anfrage**
Ausführung: A4 gemäß Tabelle, Seite 4					
HTA-CE-CS 40/22 -	**A4 -**	2,40	2,10	049-00002	**auf Anfrage**
HTA-CE-CS 40/22P -	**A4 -**	①	①	159-00002	**auf Anfrage**
HTA-CE-CS 50/30 -	**A4 -**	0,80	2,10	089-00002	**auf Anfrage**
HTA-CE-CS 50/30P -	**A4 -**	①	①	169-00002	**auf Anfrage**
HTA-CE-CS 52/34 -	**A4 -**	0,80	3,60	099-00002	**auf Anfrage**
HTA-CE-CS 52/34-Q -	**A4 -**	0,80	3,60	149-00002	**auf Anfrage**

① auf Anfrage
Andere Biegeradien auf Anfrage.
Bei Bestellungen bitte den gewünschten Radius und die gewünschte Länge mit angeben.
★ HALFEN-Hinweis: Allgemeine Informationen und Bestellbeispiel siehe Übersichtsseite am Anfang des Kapitels.

HTA-CE-CS

Halfenschiene, gebogen, kaltprofiliert
Europäische Technische Bewertung ETA-09/0339

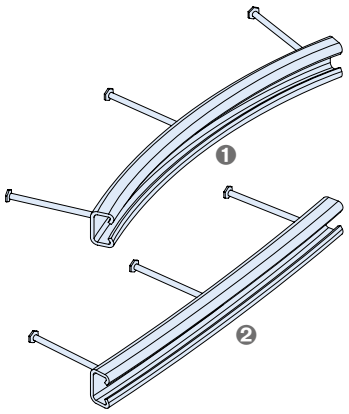

❶ Schienenschlitz innen min. R_i
❷ Schienenschlitz außen min. R_a

Artikelbezeichnung		Schlitz innen min. R_i [m]	Schlitz außen min. R_a [m]	Bestell-Nr. 1001.	Preis [EUR/Stück]
Ausführung: FV gemäß Tabelle, Seite 4					
HTA-CE-CS 28/15 -	**FV -**	0,75	2,00	019-00001	**auf Anfrage**
HTA-CE-CS 38/17 -	**FV -**	0,75	3,20	029-00001	**auf Anfrage**
HTA-CE-CS 40/25 -	**FV -**	1,10	2,20	069-00001	**auf Anfrage**
HTA-CE-CS 49/30 -	**FV -**	0,80	3,00	079-00001	**auf Anfrage**
HTA-CE-CS 54/33 -	**FV -**	0,80	4,00	109-00001	**auf Anfrage**
Ausführung: A4 gemäß Tabelle, Seite 4					
HTA-CE-CS 28/15 -	**A4 -**	0,75	7,80	019-00002	**auf Anfrage**
HTA-CE-CS 38/17 -	**A4 -**	0,75	5,40	029-00002	**auf Anfrage**
HTA-CE-CS 40/25 -	**A4 -**	0,90	4,00	069-00002	**auf Anfrage**
HTA-CE-CS 49/30 -	**A4 -**	0,80	5,70	079-00002	**auf Anfrage**
HTA-CE-CS 54/33 -	**A4 -**	0,80	4,00	109-00002	**auf Anfrage**
Ausführung: HCR-50 = Edelstahl Güte HCR-50, hochkorrosionsbeständig					
HTA-CE-CS 28/15 -	**HCR -**	①	①	319-00001	**auf Anfrage**
HTA-CE-CS 38/17 -	**HCR -**	①	①	329-00001	**auf Anfrage**
HTA-CE-CS 49/30 -	**HCR -**	①	①	339-00001	**auf Anfrage**

① auf Anfrage
Andere Biegeradien auf Anfrage.
Bei Bestellungen bitte den gewünschten Radius und die gewünschte Länge mit angeben.
★ HALFEN-Hinweis: Allgemeine Informationen und Bestellbeispiel siehe Übersichtsseite am Anfang des Kapitels.

★ HALFEN-Hinweis: Allgemeine Erläuterungen siehe Übersichtsseite am Anfang des Kapitels

© 2021 · PL 1/2021 · www.halfen.de

GEZAHNTE HALFENSCHIENEN

HZA 64/44 A20

Halfenschiene DYNAGRIP, gezahnt, warmgewalzt
Bauaufsichtlich zugelassen Z-21.4-1691

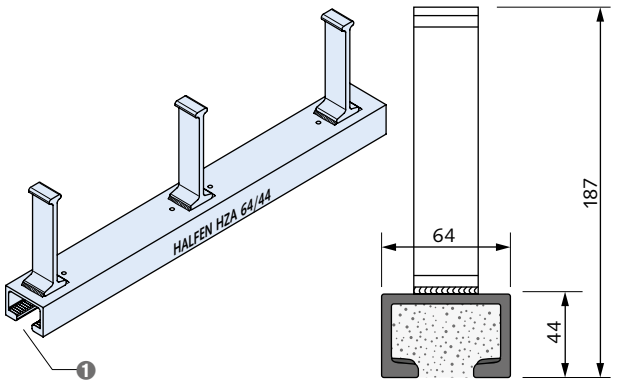

❶ gezahnt

Artikelbezeichnung Länge [mm]	Anzahl Anker	Bestell-Nr. 0002.	Preis [EUR/Stück]
Ausführung: FV gemäß Tabelle, Seite 4			
HZA 64/44 - FV - 150 - KF-Q-Ank.	2	060-00801	**auf Anfrage**
HZA 64/44 - FV - 200 - KF-Q-Ank.	2	060-00802	**auf Anfrage**
HZA 64/44 - FV - 250 - KF-Q-Ank.	2	060-00803	**auf Anfrage**
HZA 64/44 - FV - 300 - KF-Q-Ank.	2	060-00804	**auf Anfrage**
HZA 64/44 - FV - 350 - KF-Q-Ank.	3	060-00805	**auf Anfrage**
HZA 64/44 - FV - 400 - KF-Q-Ank.	3	060-00806	**auf Anfrage**
HZA 64/44 - FV - 550 - KF-Q-Ank.	3	060-00807	**auf Anfrage**
HZA 64/44 - FV - 1050 - KF-Q-Ank.	5	060-00809	**auf Anfrage**
HZA 64/44 - FV - 6070 - KF-Q-Ank.	25	060-00008	**auf Anfrage**
Stückpreis der 6070 mm-Schiene entspricht Meterpreis:			**auf Anfrage**
HZA 64/44-FV-FIXLÄNGE-KF ① ② ★ L > 1050 mm Meterpreis: Standard-Fixlängenzuschlag:			**auf Anfrage** **10 %** ③ ★
Ausführung: Schiene: A4 gemäß Tabelle, Seite 4, Anker: WB gemäß Tabelle, Seite 4			
HZA 64/44 - A4 - 150 - KF-Q-Ank.	2	062-00801	**auf Anfrage**
HZA 64/44 - A4 - 200 - KF-Q-Ank.	2	062-00802	**auf Anfrage**
HZA 64/44 - A4 - 250 - KF-Q-Ank.	2	062-00803	**auf Anfrage**
HZA 64/44 - A4 - 300 - KF-Q-Ank.	2	062-00804	**auf Anfrage**
HZA 64/44 - A4 - 350 - KF-Q-Ank.	3	062-00805	**auf Anfrage**
HZA 64/44 - A4 - 400 - KF-Q-Ank.	3	062-00806	**auf Anfrage**
HZA 64/44 - A4 - 550 - KF-Q-Ank.	3	062-00807	**auf Anfrage**
HZA 64/44 - A4 - 1050 - KF-Q-Ank.	5	062-00809	**auf Anfrage**
HZA 64/44 - A4 - 6070 - KF-Q-Ank.	25	062-00008	**auf Anfrage**
Stückpreis der 6070 mm-Schiene entspricht Meterpreis:			**auf Anfrage**
HZA 64/44-A4-FIXLÄNGE-KF ① ② ★ L > 1050 mm Meterpreis: Standard-Fixlängenzuschlag:			**auf Anfrage** **10 %** ③ ★

HZA 53/34 A20

Halfenschiene DYNAGRIP, gezahnt, warmgewalzt
Bauaufsichtlich zugelassen Z-21.4-1691

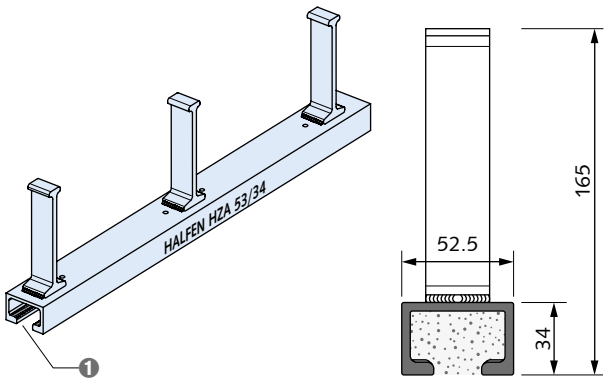

❶ gezahnt

Artikelbezeichnung Länge [mm]	Anzahl Anker	Bestell-Nr. 0002.	Preis [EUR/Stück]
Ausführung: FV gemäß Tabelle, Seite 4			
HZA 53/34 - FV - 150 - KF-Q-Ank.	2	050-00801	**21,35**
HZA 53/34 - FV - 200 - KF-Q-Ank.	2	050-00802	**32,65**
HZA 53/34 - FV - 250 - KF-Q-Ank.	2	050-00803	**40,45**
HZA 53/34 - FV - 300 - KF-Q-Ank.	2	050-00804	**44,35**
HZA 53/34 - FV - 350 - KF-Q-Ank.	3	050-00805	**56,70**
HZA 53/34 - FV - 400 - KF-Q-Ank.	3	050-00806	**60,70**
HZA 53/34 - FV - 550 - KF-Q-Ank.	3	050-00807	**75,65**
HZA 53/34 - FV - 1050 - KF-Q-Ank.	5	050-00809	**136,35**
HZA 53/34 - FV - 6070 - KF-Q-Ank.	25	050-00008	**743,50**
Stückpreis der 6070 mm-Schiene entspricht Meterpreis:			**122,49** EUR/Meter
HZA 53/34-FV-FIXLÄNGE-KF ① ② ★ L > 1050 mm Meterpreis: Standard-Fixlängenzuschlag:			**122,49** EUR/Meter **10 %** ③ ★
Ausführung: Schiene: A4 gemäß Tabelle, Seite 4, Anker: WB gemäß Tabelle, Seite 4			
HZA 53/34 - A4 - 150 - KF-Q-Ank.	2	052-00801	**133,90**
HZA 53/34 - A4 - 200 - KF-Q-Ank.	2	052-00802	**160,50**
HZA 53/34 - A4 - 250 - KF-Q-Ank.	2	052-00803	**186,75**
HZA 53/34 - A4 - 300 - KF-Q-Ank.	2	052-00804	**213,70**
HZA 53/34 - A4 - 350 - KF-Q-Ank.	3	052-00805	**251,65**
HZA 53/34 - A4 - 400 - KF-Q-Ank.	3	052-00806	**278,05**
HZA 53/34 - A4 - 550 - KF-Q-Ank.	3	052-00807	**357,35**
HZA 53/34 - A4 - 1050 - KF-Q-Ank.	5	052-00809	**645,85**
HZA 53/34 - A4 - 6070 - KF-Q-Ank.	25	052-00008	**3.281,75**
Stückpreis der 6070 mm-Schiene entspricht Meterpreis:			**540,65** EUR/Meter
HZA 53/34-A4-FIXLÄNGE-KF ① ② ★ L > 1050 mm Meterpreis: Standard-Fixlängenzuschlag:			**540,65** EUR/Meter **10 %** ③ ★

Hinweis: Ist auch als Bolzenankerausführung erhältlich. Preis auf Anfrage.
Für höhere Ermüdungswerte HZA 53/34 mit I140/7,1 Ankerstellung Q/ Schweißnahtrichtung L anfragen.

★ HALFEN-Hinweis: Allgemeine Erläuterungen siehe Übersichtsseite am Anfang des Kapitels

© 2021 · PL 1/2021 · www.halfen.de

GEZAHNTE HALFENSCHIENEN

HZA 38/23 A20

Halfenschiene DYNAGRIP, gezahnt, warmgewalzt
Bauaufsichtlich zugelassen Z-21.4-1691

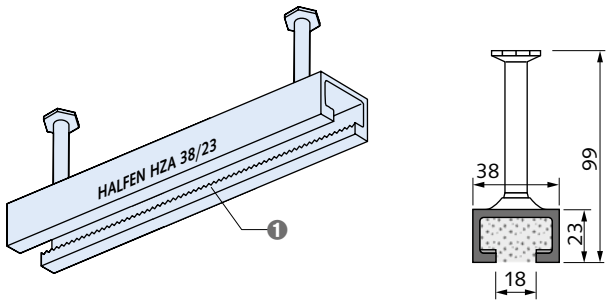

❶ gezahnt

Artikelbezeichnung Länge [mm]	Anzahl Anker	Bestell-Nr. 0002.	Preis [EUR/Stück]
Ausführung: FV gemäß Tabelle, Seite 4			
HZA 38/23 - FV - 150 - KF	2	020-00803	**14,70**
HZA 38/23 - FV - 200 - KF	2	020-00805	**16,50**
HZA 38/23 - FV - 250 - KF	2	020-00806	**18,15**
HZA 38/23 - FV - 300 - KF	2	020-00807	**20,00**
HZA 38/23 - FV - 350 - KF	3	020-00802	**25,00**
HZA 38/23 - FV - 400 - KF	3	020-00808	**26,80**
HZA 38/23 - FV - 550 - KF	3	020-00809	**32,15**
HZA 38/23 - FV - 800 - KF	4	020-00810	**44,35**
HZA 38/23 - FV - 1050 - KF	5	020-00811	**56,65**
HZA 38/23 - FV - 3030 - KF ⑤	13	020-00812	**148,65**
HZA 38/23- FV - 6070 - KF	25	020-00008	**286,25**
Stückpreis der 6070 mm-Schiene entspricht Meterpreis:			**47,16** EUR/Meter
HZA 38/23-FV-FIXLÄNGE-KF ① ② ★ L > 1050 mm Meterpreis: Standard-Fixlängenzuschlag:			**47,16** EUR/Meter **10 % ③ ★**
Ausführung: Schiene und Anker: A4 gemäß Tabelle, Seite 4			
HZA 38/23 - A4 - 150 - KF-Ank.A4	2	020-00851	**47,85**
HZA 38/23 - A4 - 200 - KF-Ank.A4	2	020-00852	**59,15**
HZA 38/23 - A4 - 250 - KF-Ank.A4	2	020-00853	**70,80**
HZA 38/23 - A4 - 300 - KF-Ank.A4	2	020-00854	**81,95**
HZA 38/23 - A4 - 350 - KF-Ank.A4	3	020-00855	**98,15**
HZA 38/23 - A4 - 400 - KF-Ank.A4	3	020-00856	**109,35**
HZA 38/23 - A4 - 550 - KF-Ank.A4	3	020-00857	**142,65**
HZA 38/23 - A4 - 800 - KF-Ank.A4	4	020-00858	**203,95**
HZA 38/23 - A4 - 1050 - KF-Ank.A4	5	020-00859	**265,20**
HZA 38/23 - A4 - 3030 - KF-Ank.A4 ⑤	13	020-00860	**755,55**
HZA 38/23 - A4 - 6070 - KF-Ank.A4	25	020-00007	**1.456,05**
Stückpreis der 6070 mm-Schiene entspricht Meterpreis:			**239,88** EUR/Meter
HZA 38/23-A4-FIXLÄNGE-KF-Ank.A4 ① ② ★ L > 1050 mm Meterpreis: Standard-Fixlängenzuschlag:			**239,88** EUR/Meter **10 % ③ ★**

HZA 29/20 A20

Halfenschiene DYNAGRIP, gezahnt, warmgewalzt
Bauaufsichtlich zugelassen Z-21.4-1691

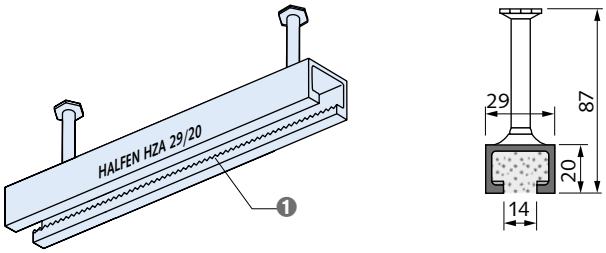

❶ gezahnt

Artikelbezeichnung Länge [mm]	Anzahl Anker	Bestell-Nr. 0002.	Preis [EUR/Stück]
Ausführung: FV gemäß Tabelle, Seite 4			
HZA 29/20 - FV - 150 - KF	2	010-00801	**10,90**
HZA 29/20 - FV - 200 - KF	2	010-00802	**12,15**
HZA 29/20 - FV - 250 - KF	2	010-00803	**13,20**
HZA 29/20 - FV - 300 - KF	3	010-00804	**14,45**
HZA 29/20 - FV - 350 - KF	3	010-00805	**18,60**
HZA 29/20 - FV - 400 - KF	3	010-00806	**19,85**
HZA 29/20 - FV - 550 - KF	4	010-00807	**23,25**
HZA 29/20 - FV - 1050 - KF	6	010-00809	**40,65**
HZA 29/20 - FV - 3030 - KF ⑤	16	010-00815	**108,40**
HZA 29/20 - FV - 6070 - KF	31	010-00008	**208,80**
Stückpreis der 6070 mm-Schiene entspricht Meterpreis:			**34,40** EUR/Meter
HZA 29/20-FV-FIXLÄNGE-KF ① ② ★ L > 1050 mm Meterpreis: Standard-Fixlängenzuschlag:			**34,40** EUR/Meter **10 % ③ ★**

★ HALFEN-Hinweis: Allgemeine Erläuterungen siehe Übersichtsseite am Anfang des Kapitels

© 2021 · PL 1/2021 · www.halfen.de

GEZAHNTE HALFENSCHIENEN

HZA 41/22 A03

Halfenschiene, gezahnt
Bauaufsichtlich zugelassen Z-21.4-145

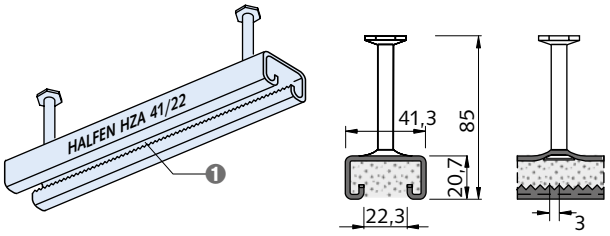

❶ gezahnt

Artikelbezeichnung Länge [mm]	Anzahl Anker	Bestell-Nr. 0002.	Preis [EUR/Stück]
Ausführung: FV gemäß Tabelle, Seite 4			
HZA 41/22 - FV - 100 - KF	2	030-00802	**10,90**
HZA 41/22 - FV - 150 - KF	2	030-00803	**12,50**
HZA 41/22 - FV - 200 - KF	2	030-00801	**13,45**
HZA 41/22 - FV - 250 - KF	2	030-00804	**14,70**
HZA 41/22 - FV - 300 - KF	2	030-00805	**15,90**
HZA 41/22 - FV - 350 - KF	3	030-00806	**20,00**
HZA 41/22 - FV - 400 - KF	3	030-00807	**21,15**
HZA 41/22 - FV - 550 - KF	3	030-00808	**24,95**
HZA 41/22 - FV - 1050 - KF	5	030-00809	**43,35**
HZA 41/22 - FV - 6070 - KF	25	030-00008	**220,35**
Stückpreis der 6070 mm-Schiene entspricht Meterpreis:			**36,30** EUR/Meter
HZA 41/22-FV-FIXLÄNGE-KF ① ② ★ L > 1050 mm Meterpreis Standard-Fixlängenzuschlag:			**36,30** EUR/Meter **10 % ③ ★**
Ausführung: Schiene und Anker: A4 gemäß Tabelle, Seite 4			
HZA 41/22 - A4 - 100 - KF-Ank.A4	2	030-00851	**31,00**
HZA 41/22 - A4 - 150 - KF-Ank.A4	2	030-00852	**36,20**
HZA 41/22 - A4 - 200 - KF-Ank.A4	2	030-00853	**41,35**
HZA 41/22 - A4 - 250 - KF-Ank.A4	2	030-00854	**46,55**
HZA 41/22 - A4 - 300 - KF-Ank.A4	2	030-00855	**51,65**
HZA 41/22 - A4 - 350 - KF-Ank.A4	3	030-00856	**64,45**
HZA 41/22 - A4 - 400 - KF-Ank.A4	3	030-00857	**69,50**
HZA 41/22 - A4 - 550 - KF-Ank.A4	3	030-00858	**85,00**
HZA 41/22 - A4 - 1050 - KF-Ank.A4	5	030-00859	**152,25**
HZA 41/22 - A4 - 6070 - KF-Ank.A4	25	030-00007	**802,30**
Stückpreis der 6070 mm-Schiene entspricht Meterpreis:			**132,17** EUR/Meter
HZA 41/22-A4-FIXLÄNGE-KF-Ank.A4 ① ② ★ L > 1050 mm Meterpreis Standard-Fixlängenzuschlag			**132,17** EUR/Meter **10 % ③ ★**

© 2021 · PL 1/2021 · www.halfen.de

GEZAHNTE HALFENSCHIENEN

HZA-PS 64/44 A20

Halfenschiene Power Solution,
gezahnt, warmgewalzt
Für Anwendungen in sicherheitstechnisch relevanten Bereichen von Kernkraftwerken und sonstigen kerntechnischen Anlagen

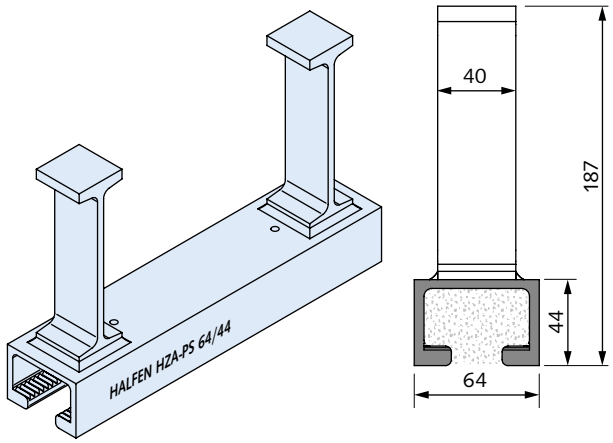

Artikelbezeichnung Länge [mm]	Anzahl Anker	Bestell-Nr. 0018.	Preis [EUR/Stück]
Ausführung: FV gemäß Tabelle, Seite 4			
HZA-PS 64/44 - FV - 200 - KF	2	040-00302	**auf Anfrage**
HZA-PS 64/44 - FV - 350 - KF	3	040-00305	**auf Anfrage**
HZA-PS 64/44 - FV - 550 - KF	3	040-00307	**auf Anfrage**
HZA-PS 64/44 - FV - 800 - KF	4	040-00308	**auf Anfrage**
HZA-PS 64/44 - FV - 1050 - KF	5	040-00309	**auf Anfrage**
HZA-PS 64/44 - FV - 3030 - KF ⑤	13	040-00315	**auf Anfrage**
HZA-PS 64/44 - FV - 6070 - KF	25	040-00003	**auf Anfrage**
Stückpreis der 6070 mm-Schiene entspricht Meterpreis:			**auf Anfrage**

HZA-PS 64/44-FV-FIXLÄNGE-KF ① ② ★
L > 1050 mm Meterpreis: **auf Anfrage**
Standard-Fixlängenzuschlag: **10 % ③ ★**

HZA-PS 53/34 A20

Halfenschiene Power Solution,
gezahnt, warmgewalzt
Für Anwendungen in sicherheitstechnisch relevanten Bereichen von Kernkraftwerken und sonstigen kerntechnischen Anlagen

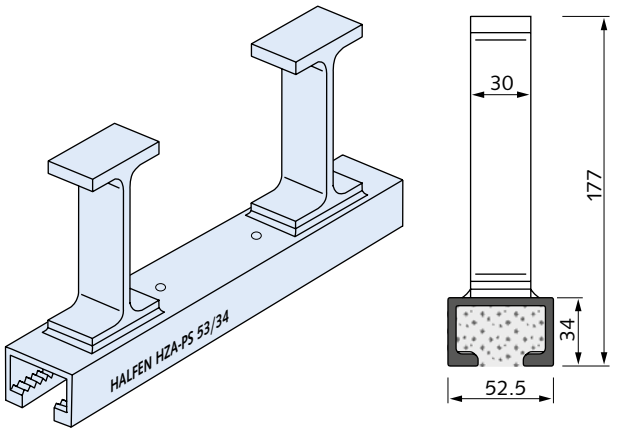

Artikelbezeichnung Länge [mm]	Anzahl Anker	Bestell-Nr. 0018.	Preis [EUR/Stück]
Ausführung: FV gemäß Tabelle, Seite 4			
HZA-PS 53/34 - FV - 200 - KF	2	030-00302	**103,65**
HZA-PS 53/34 - FV - 350 - KF	3	030-00305	**136,70**
HZA-PS 53/34 - FV - 550 - KF	3	030-00307	**171,45**
HZA-PS 53/34 - FV - 800 - KF	4	030-00308	**214,50**
HZA-PS 53/34 - FV - 1050 - KF	5	030-00309	**243,80**
HZA-PS 53/34 - FV - 3030 - KF ⑤	13	030-00315	**573,20**
HZA-PS 53/34 - FV - 6070 - KF	25	030-00003	**1.046,15**
Stückpreis der 6070 mm-Schiene entspricht Meterpreis:			**172,35** EUR/Meter

HZA-PS 53/34-FV-FIXLÄNGE-KF ① ② ★
L > 1050 mm Meterpreis: **172,35** EUR/Meter
Standard-Fixlängenzuschlag: **10 % ③ ★**

★ HALFEN-Hinweis: Allgemeine Erläuterungen siehe Übersichtsseite am Anfang des Kapitels

© 2021 · PL 1/2021 · www.halfen.de

GEZAHNTE HALFENSCHIENEN

HZA-PS 38/23 A20

Halfenschiene Power Solution,
gezahnt, warmgewalzt
Für Anwendungen in sicherheitstechnisch relevanten Bereichen von Kernkraftwerken und sonstigen kerntechnischen Anlagen

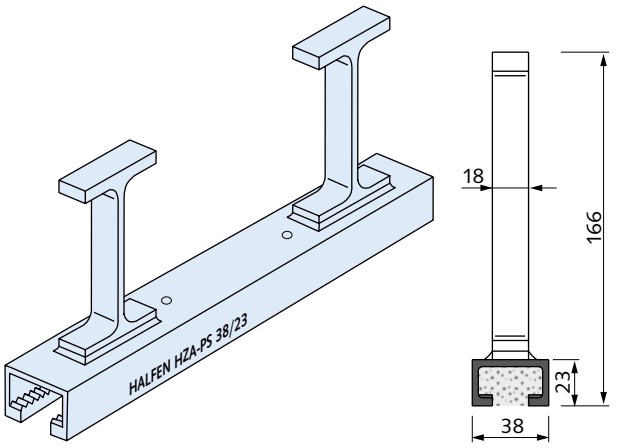

Artikelbezeichnung Länge [mm]	Anzahl Anker	Bestell-Nr. 0018.	Preis [EUR/Stück]
Ausführung: FV gemäß Tabelle, Seite 4			
HZA-PS 38/23 - FV - 200 - KF	2	020-00302	**83,40**
HZA-PS 38/23 - FV - 350 - KF	3	020-00305	**107,90**
HZA-PS 38/23 - FV - 550 - KF	3	020-00307	**134,45**
HZA-PS 38/23 - FV - 800 - KF	4	020-00308	**165,05**
HZA-PS 38/23 - FV - 1050 - KF	5	020-00309	**180,15**
HZA-PS 38/23 - FV - 3030 - KF ⑤	13	020-00315	**416,70**
HZA-PS 38/23 - FV - 6070 - KF	25	020-00003	**756,05**
Stückpreis der 6070 mm-Schiene entspricht Meterpreis:			**124,56** EUR/Meter
HZA-PS 38/23-FV-FIXLÄNGE-KF ① ② ★ L > 1050 mm Meterpreis: Standard-Fixlängenzuschlag:			**124,56** EUR/Meter **10 % ③ ★**

HZA-PS 29/20 A20

Halfenschiene Power Solution,
gezahnt, warmgewalzt
Für Anwendungen in sicherheitstechnisch relevanten Bereichen von Kernkraftwerken und sonstigen kerntechnischen Anlagen

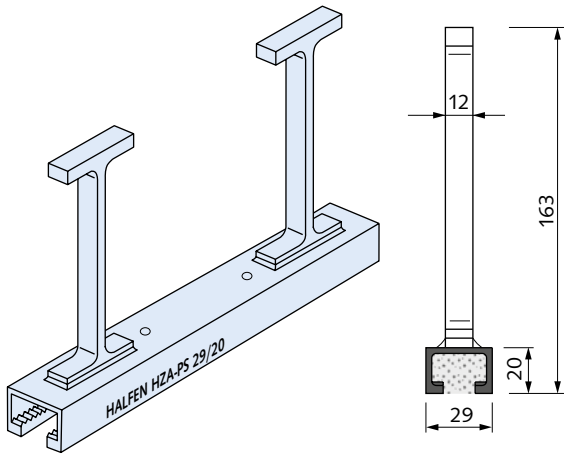

Artikelbezeichnung Länge [mm]	Anzahl Anker	Bestell-Nr. 0018.	Preis [EUR/Stück]
Ausführung: FV gemäß Tabelle, Seite 4			
HZA-PS 29/20 - FV - 200 - KF	2	010-00302	**75,10**
HZA-PS 29/20 - FV - 350 - KF	3	010-00305	**95,50**
HZA-PS 29/20 - FV - 550 - KF	4	010-00307	**145,20**
HZA-PS 29/20 - FV - 800 - KF	5	010-00308	**161,55**
HZA-PS 29/20 - FV - 1050 - KF	6	010-00309	**195,95**
HZA-PS 29/20 - FV - 3030 - KF ⑤	16	010-00315	**402,30**
HZA-PS 29/20 - FV - 6070 - KF	31	010-00003	**734,85**
Stückpreis der 6070 mm-Schiene entspricht Meterpreis:			**121,06** EUR/Meter
HZA-PS 29/20-FV-FIXLÄNGE-KF ① ② ★ L > 1050 mm Meterpreis: Standard-Fixlängenzuschlag:			**121,06** EUR/Meter **10 % ③ ★**

© 2021 · PL 1/2021 · www.halfen.de

GEZAHNTE HALFENSCHIENEN

HZA-CS

Halfenschiene
gebogen, gezahnt, warmgewalzt
Bauaufsichtlich zugelassen Z-21.4-145

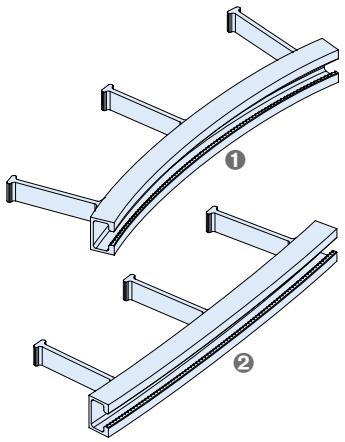

❶ Schienenschlitz innen min. R_i
❷ Schienenschlitz außen min. R_a

Artikelbezeichnung	Schlitz innen min. R_i [m]	Schlitz außen min. R_a [m]	Bestell-Nr. 1002.	Preis [EUR/Stück]
Ausführung: FV gemäß Tabelle, Seite 4				
HZA-CS 29/20 - FV -	0,85	1,10	019-00001	**auf Anfrage**
HZA-CS 38/23 - FV -	2,60	1,40	029-00001	**auf Anfrage**
HZA-CS 53/34 - FV -	①	①	059-00001	**auf Anfrage**
HZA-CS 64/44 - FV -	①	①	069-00001	**auf Anfrage**
Ausführung: A4 gemäß Tabelle, Seite 4				
HZA-CS 38/23 - A4 -	1,20	3,50	029-00002	**auf Anfrage**
HZA-CS 53/34 - A4 -	①	①	059-00002	**auf Anfrage**
HZA-CS 64/44 - A4 -	①	①	069-00002	**auf Anfrage**

① auf Anfrage
Andere Biegeradien auf Anfrage.
Bei Bestellungen bitte den gewünschten Radius und die gewünschte Länge mit angeben.
★ HALFEN-Hinweis: Allgemeine Informationen und Bestellbeispiel siehe Übersichtsseite am Anfang des Kapitels.

HZA-CS

Halfenschiene,
gebogen, gezahnt, kaltprofiliert
Bauaufsichtlich zugelassen Z-21.4-145

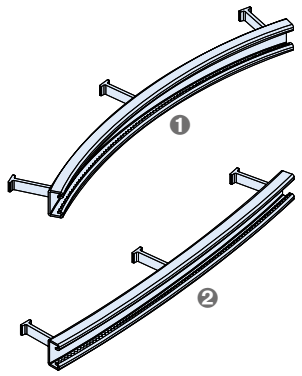

❶ Schienenschlitz innen min. R_i
❷ Schienenschlitz außen min. R_a

Artikelbezeichnung	Schlitz innen min. R_i [m]	Schlitz außen min. R_a [m]	Bestell-Nr. 1002.	Preis [EUR/Stück]
Ausführung: FV gemäß Tabelle, Seite 4				
HZA-CS 41/22 - FV -	0,70	2,20	039-00001	**auf Anfrage**
Ausführung: A4 gemäß Tabelle, Seite 4				
HZA-CS 41/22 - A4 -	0,70	4,80	039-00002	**auf Anfrage**

Bei Bestellungen bitte den gewünschten Radius und die gewünschte Länge mit angeben.
★ HALFEN-Hinweis: Allgemeine Informationen und Bestellbeispiel siehe Übersichtsseite am Anfang des Kapitels.

© 2021 · PL 1/2021 · www.halfen.de

HCW-B1

HALFEN Curtain Wall System Komponenten

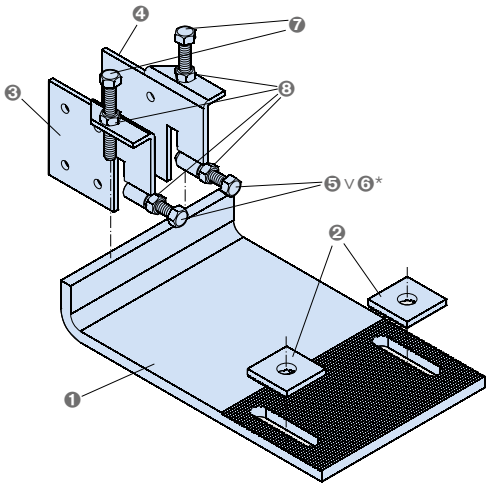

❶ HCW-B1 Winkel: Basis-Winkel/ -Bracket
❷ RP-17: Rasterplatte für Basis-Winkel/ -Bracket
(je Winkel/ Bracket werden 2 Stück benötigt)
❸ HCW-PB-L: seitliches Anschlussbracket links
(je Winkel/ Bracket wird 1 Stück benötigt)
❹ HCW-PB-R: seitliches Anschlussbracket rechts
(je Winkel/ Bracket wird 1 Stück benötigt)
❺ HSK M10x60 mit Spitze (zum Erstellen einer fixierten Verbindung)
(je Winkel/ Bracket werden 2 Stück benötigt)*
❻ HSK M10x60 (zum Erstellen einer gleitenden Verbindung)
(je Winkel/ Bracket werden 2 Stück benötigt)*
❼ HSK M10x70 (Justierschraube) (je Winkel/ Bracket werden 2 Stück benötigt)
❽ MU M10 (Kontermutter) (je Winkel/ Bracket werden 4 Stück benötigt)

Artikelbezeichnung	PE [St.]	Bestell-Nr.	Preis [EUR/Stück]
Ausführung: gemäß Katalog			
HCW-B1 Winkel 175x270x12 GV	1	0059.010-00006	**auf Anfrage**
HCW-B1 Winkel 175x295x12 GV	1	0059.010-00007	**auf Anfrage**
HCW-B1 Winkel 200x320x12 GV	1	0059.010-00005	**auf Anfrage**
HCW-B1 Winkel 150x270x12 GV	1	0059.010-00008	**auf Anfrage**
HCW-B1 Winkel 150x295x12 GV	1	0059.010-00009	**auf Anfrage**
HCW-B1 Winkel 150x320x12 GV	1	0059.010-00010	**auf Anfrage**
RP-17 35x40x5 RL=17 GV	100	0404.000-00012	**auf Anfrage**
HCW-PB-L 100x125x5 GV	1	0592.010-00003	**auf Anfrage**
HCW-PB-R 100x125x5 GV	1	0592.010-00004	**auf Anfrage**
HSK M10x60 GV 10.9 mit Spitze *	100	0385.040-00059	**auf Anfrage**
HSK M10x60 GV 8.8. DIN 933 *	100	0385.040-00012	**47,60**
HSK M10x70 GV 8.8. DIN 933	100	0385.040-00013	**71,25**
MU M10 GV DIN 934 FK8	500	0360.040-00001	**11,90**

* Der Schraubentyp wird vom Kunden anhand der technischen Fassadenanforderungen gewählt

HCW-B2

HALFEN Curtain Wall System Komponenten

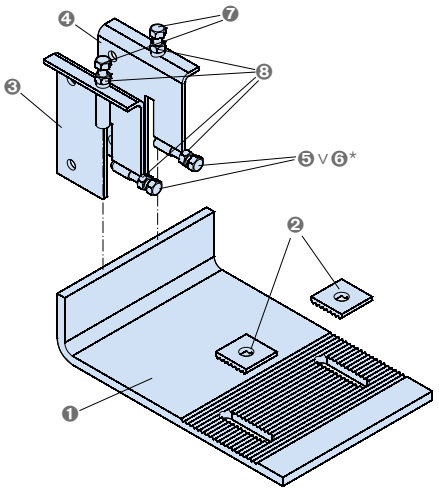

❶ HCW-B2 Winkel: Basis-Winkel/ -Bracket
❷ RP-17: Rasterplatte für Basis-Winkel/ -Bracket
(je Winkel/ Bracket werden 2 Stück benötigt)
❸ HCW-PB-L: seitliches Anschlussbracket links
(je Winkel/ Bracket wird 1 Stück benötigt)
❹ HCW-PB-R: seitliches Anschlussbracket rechts
(je Winkel/ Bracket wird 1 Stück benötigt)
❺ HSK M10x60 mit Spitze (zum Erstellen einer fixierten Verbindung)
(je Winkel/ Bracket werden 2 Stück benötigt)*
❻ HSK M10x60 (zum Erstellen einer gleitenden Verbindung)
(je Winkel/ Bracket werden 2 Stück benötigt)*
❼ HSK M12x120 (Justierschraube) (je Winkel/ Bracket werden 2 Stück benötigt)
❽ MU M10 (Kontermutter) (je Winkel/ Bracket werden 2 Stück benötigt)
❾ MU M12 (Kontermutter) (je Winkel/ Bracket werden 2 Stück benötigt)

Artikelbezeichnung	PE [St.]	Bestell-Nr.	Preis [EUR/Stück]
Ausführung: gemäß Katalog			
HCW-B2 Winkel 235x355x12 GV	1	0059.010-00004	**auf Anfrage**
RP-17 35x40x5 RL=17 GV	100	0404.000-00012	**auf Anfrage**
HCW-PB-L 165x121x5 GV	1	0592.010-00001	**auf Anfrage**
HCW-PB-R 165x121x5 GV	1	0592.010-00002	**auf Anfrage**
HSK M10x60 GV 10.9 mit Spitze *	100	0385.040-00059	**auf Anfrage**
HSK M10x60 GV 8.8. DIN 933 *	100	0385.040-00012	**47,60**
HSK M12x120 GV 8.8. DIN 933	100	0385.050-00074	**auf Anfrage**
MU M10 GV DIN 934 FK8	500	0360.040-00001	**11,90**
MU M12 GV DIN 934 FK8	500	0360.050-00002	**19,00**

* Der Schraubentyp wird vom Kunden anhand der technischen Fassadenanforderungen gewählt

© 2021 · PL 1/2021 · www.halfen.de

CURTAIN WALL SYSTEM

HCW-ED und HCW-EW

HALFEN Curtain Wall System Komponenten

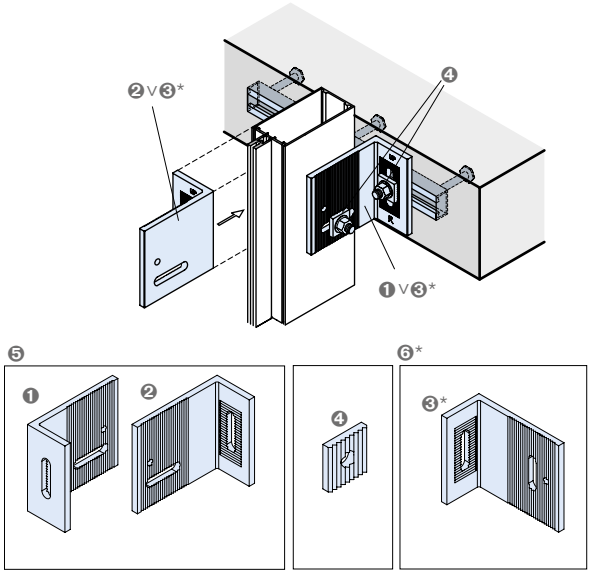

❶ HCW-ED*-R Winkel: seitliches Anschlussbracket rechts (je Set wird 1 linker und 1 rechter Winkel benötigt)*
❷ HCW-ED*-L Winkel: seitliches Anschlussbracket links (je Set wird 1 linker und 1 rechter Winkel benötigt)*
❸ HCW-EW* Winkel: Basis-Winkel, kann beidseitig verwendet werden (je Set werden 2 Stück benötigt)*
❹ HCW-RP: Rasterplatte (je Set werden 4 Stück benötigt)
❺ für Windlasten und Eigengewicht
❻ nur für Windlasten

Artikelbezeichnung	PE [St.]	Bestell-Nr. 0059.	Preis [EUR/Stück]
Ausführung: gemäß Katalog			
HCW-ED1-R 108x70x114 AL	1	030-00001	**auf Anfrage**
HCW-ED1-L 108x70x114 AL	1	030-00002	**auf Anfrage**
HCW-ED2-R 133x70x127 AL	1	030-00003	**auf Anfrage**
HCW-ED2-L 133x70x127 AL	1	030-00004	**auf Anfrage**
HCW-ED3-R 159x70x140 AL	1	030-00005	**auf Anfrage**
HCW-ED3-L 159x70x140 AL	1	030-00006	**auf Anfrage**
HCW-EW1 108x70x114 AL	1	040-00001	**auf Anfrage**
HCW-EW3 159x70x140 AL	1	040-00003	**auf Anfrage**
HCW RP 30x30x7 RL=14 AL 20	100	050-00001	**auf Anfrage**

★ HALFEN-Hinweis: Allgemeine Erläuterungen siehe Übersichtsseite am Anfang des Kapitels

© 2021 · PL 1/2021 · www.halfen.de

HALFENSCHIENEN ZUR GELÄNDERBEFESTIGUNG

HGB E

HALFEN Geländerbefestigungssystem,
Einbauteil
Bauaufsichtlich zugelassen Z-21.4-1912
Ausführung:
A4 gemäß Tabelle, Seite 4
FV gemäß Tabelle, Seite 4 für Innenbereiche
- Preis und Lieferung auf Anfrage

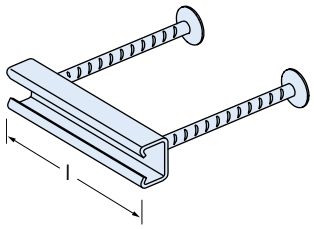

HGB E 54/33 A01

Einbauteil
Bauaufsichtlich zugelassen Z-21.4-1912

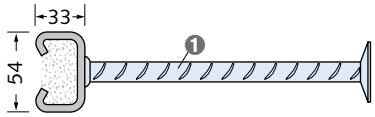

❶ Ø 14 B500B

Artikelbezeichnung	Länge [mm]	Bestell-Nr. 0003.	Preis [EUR/Stück]
Ausführung: Schiene: A4 gemäß Tabelle, Seite 4, Anker: B500B			
HGB E 54/33 - A4	- 100 - KF	040-00801	**69,50**
HGB E 54/33 - A4	- 150 - KF	040-00803	**79,10**
HGB E 54/33 - A4	- 200 - KF	040-00804	**89,15**

HGB E 49/30 A03

Einbauteil
Bauaufsichtlich zugelassen Z-21.4-1912

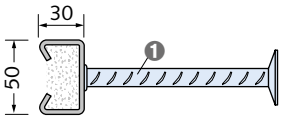

❶ Ø 12 B500B

Artikelbezeichnung	Länge [mm]	Bestell-Nr. 0003.	Preis [EUR/Stück]
Ausführung: Schiene: A4 gemäß Tabelle, Seite 4, Anker: B500B			
HGB E 49/30 - A4	- 100 - KF	030-00801	**53,50**
HGB E 49/30 - A4	- 150 - KF	030-00803	**58,90**
HGB E 49/30 - A4	- 200 - KF	030-00804	**64,60**

HGB E 40/25 A03

Einbauteil
Bauaufsichtlich zugelassen Z-21.4-1912

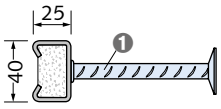

❶ Ø 10 B500B

Artikelbezeichnung	Länge [mm]	Bestell-Nr. 0003.	Preis [EUR/Stück]
Ausführung: Schiene: A4 gemäß Tabelle, Seite 4, Anker: B500B			
HGB E 40/25 - A4	- 100 - KF	020-00801	**47,75**
HGB E 40/25 - A4	- 150 - KF	020-00803	**52,25**
HGB E 40/25 - A4	- 200 - KF	020-00804	**56,25**

HGB E 38/17 A03

Einbauteil
Bauaufsichtlich zugelassen Z-21.4-1912

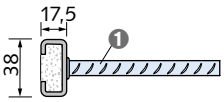

❶ Ø 10 B500B NR

Artikelbezeichnung	Länge [mm]	Bestell-Nr. 0003.	Preis [EUR/Stück]
Ausführung: Schiene: A4 gemäß Tabelle, Seite 4, Anker: B500B NR			
HGB E 38/17 - A4	- 100 - KF	010-00801	**45,70**
HGB E 38/17 - A4	- 150 - KF	010-00803	**49,20**
HGB E 38/17 - A4	- 200 - KF	010-00804	**52,55**

© 2021 · PL 1/2021 · www.halfen.de

HALFENSCHIENEN ZUR GELÄNDERBEFESTIGUNG

HGB EE 170/170

HALFEN Geländerbefestigungssystem,
Einbauteil Ecke
Ausführung:
A4 gemäß Tabelle, Seite 4
FV gemäß Tabelle, Seite 4 für Innenbereiche
- Preis und Lieferung auf Anfrage

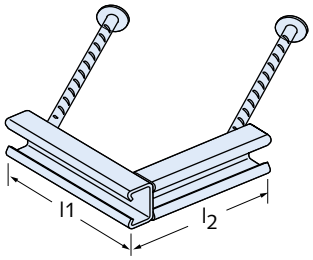

HGB EE 54/33-170/170 A02

Einbauteil Ecke

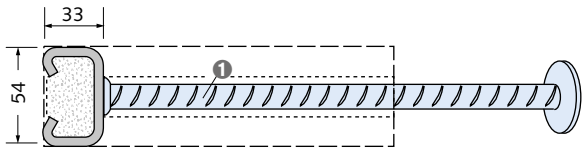

❶ Ø 14 B500B

Artikelbezeichnung	Längen l_1, l_2 [mm]	Bestell-Nr. 0003.	Preis [EUR/Stück]
Ausführung: Schiene: A4 gemäß Tabelle, Seite 4, Anker: B500B			
HGB EE 54/33 - A4	- 170/170	080-00001	**176,40**

HGB EE 49/30-170/170 A03

Einbauteil Ecke

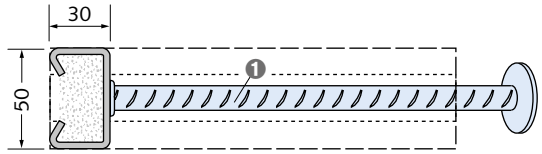

❶ Ø 14 B500B

Artikelbezeichnung	Längen l_1, l_2 [mm]	Bestell-Nr. 0003.	Preis [EUR/Stück]
Ausführung: Schiene: A4 gemäß Tabelle, Seite 4, Anker: B500B			
HGB EE 49/30 - A4	- 170/170	070-00001	**152,45**

HGB EE 40/25-170/170 A03

Einbauteil Ecke

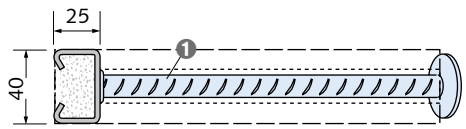

❶ Ø 14 B500B

Artikelbezeichnung	Längen l_1, l_2 [mm]	Bestell-Nr. 0003.	Preis [EUR/Stück]
Ausführung: Schiene: A4 gemäß Tabelle, Seite 4, Anker: B500B			
HGB EE 40/25 - A4	- 170/170	060-00001	**127,65**

HGB EE 38/17-170/170 A03

Einbauteil Ecke

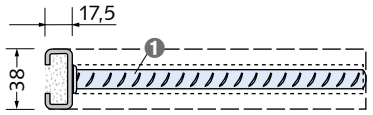

❶ Ø 12 B500B NR

Artikelbezeichnung	Längen l_1, l_2 [mm]	Bestell-Nr. 0003.	Preis [EUR/Stück]
Ausführung: Schiene: A4 gemäß Tabelle, Seite 4, Anker: B500B NR			
HGB EE 38/17 - A4	- 170/170	050-00001	**101,60**

HS Y01

Zubehör HALFEN Geländerbefestigung
Montageteil Geländerschraube + Sechskantmutter

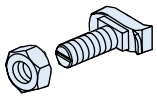

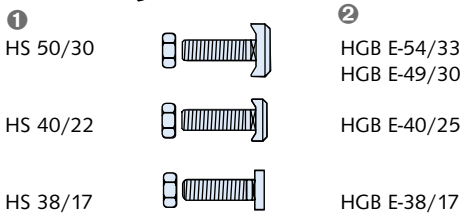

❶ Typ
❷ passend zu folgenden Profilen

Artikelbezeichnung	Gewinde x	Länge [mm]	Bestell-Nr. 0350.	Preis [EUR/100 St.]
Ausführung: A4-70 = Edelstahl Güte A4-70				
HS - 38/17 - A4-70	M12 x	40	050-00013	**1.242,25**
HS - 38/17 - A4-70	M16 x	50	050-00079	**1.992,35**
HS - 40/22 - A4-70	M12 x	40	070-00083	**2.666,50**
HS - 40/22 - A4-70	M16 x	50	070-00082	**2.699,90**
HS - 50/30 - A4-70	M12 x	40	090-00002	**1.913,10**
HS - 50/30 - A4-70	M16 x	50	098-00039	**3.678,90**

★ HALFEN-Hinweis: Allgemeine Erläuterungen siehe Übersichtsseite am Anfang des Kapitels

© 2021 · PL 1/2021 · www.halfen.de

MAUERANSCHLUSSSCHIENEN

HMS 25/15 D — A03

HALFEN Maueranschlussschiene mit Dellenankern und Kombifüllung (KF)
④ 1 Bund = 100 Stück

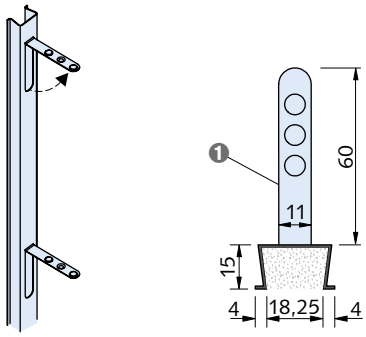

❶ Dellenanker (vorgestanzt, herausbiegbar)

Artikelbezeichnung	Länge [mm]	Bestell-Nr. 0013.	Preis [EUR/Stück]
Ausführung: SV gemäß Tabelle, Seite 4			
HMS 25/15 D-	**SV - 2500 - KF ④**	010-00801	**9,40**
Stückpreis der 2500 mm-Schiene entspricht Meterpreis:			**3,76** EUR/Meter
Ausführung: A4 gemäß Tabelle, Seite 4			
HMS 25/15 D-	**A4 - 2500 - KF ④**	010-00802	**41,75**
Stückpreis der 2500 mm-Schiene entspricht Meterpreis:			**16,70** EUR/Meter

ML — Y01

HALFEN Maueranschlussanker
passend zu Maueranschlussschiene HMS 25/15D und Halfenschiene
Profil HTA-CE 28/15

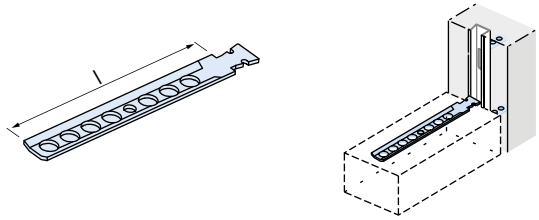

Artikelbezeichnung	Länge [mm]	PE [St.]	Bestell-Nr. 0132.	Preis [EUR/100 St.]
Ausführung: FV gemäß Tabelle, Seite 4				
ML-	**85 - FV**	200	010-00004	**80,20**
ML-	**120 - FV**	200	010-00005	**91,85**
ML-	**180 - FV**	200	010-00006	**129,60**

MLQ — Y01

HALFEN Maueranschlussanker
passend zu Maueranschlussschiene HMS 25/15D und Halfenschiene
Profil HTA-CE 28/15

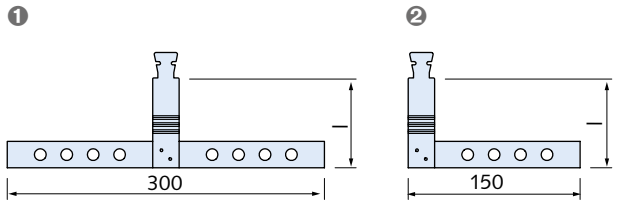

❶ MLQ-D = Doppelseitig
❷ MLQ-E = Einseitig

Artikelbezeichnung		Länge [mm]	Bestell-Nr. 0132.	Preis [EUR/100 St.]
Ausführung: FV gemäß Tabelle, Seite 4				
MLQ-D-	**85 - FV**		020-00004	**1.149,45**
MLQ-D-	**120 - FV**		020-00005	**1.162,55**
MLQ-D-	**180 - FV**		020-00006	**1.187,30**
MLQ-E-	**85 - FV**		030-00004	**973,00**
MLQ-E-	**120 - FV**		030-00005	**987,70**
MLQ-E-	**180 - FV**		030-00006	**1.009,65**

© 2021 · PL 1/2021 · www.halfen.de

MAUERANSCHLUSSSCHIENEN, HALFENSCHIENEN ZUR PROFILBLECHBEFESTIGUNG

MLS Y01

HALFEN Maueranschluss-Schräganker
passend zu Maueranschlussschiene HMS 25/15D und Halfenschiene Profil HTA-CE 28/15

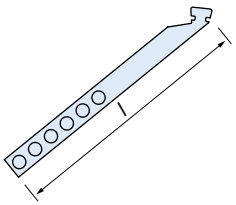

Artikelbezeichnung		PE [St.]	Bestell-Nr.	Preis
Länge [mm]			0132.	[EUR/100 St.]
Ausführung: FV gemäß Tabelle, Seite 4				
MLS-	**300 - FV**	200	040-00004	**560,80**
MLS-	**350 - FV**	200	040-00005	**575,30**
MLS-	**400 - FV**	200	040-00006	**590,05**

BL Y01

HALFEN Maueranschlussanker
passend zu Halfenschiene Profil HTA-CE 38/17

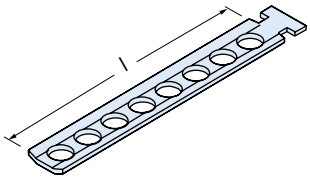

Artikelbezeichnung		PE [St.]	Bestell-Nr.	Preis
Länge [mm]			0132.	[EUR/100 St.]
Ausführung: FV gemäß Tabelle, Seite 4				
BL-	**85 - FV**	200	050-00004	**96,10**
BL-	**120 - FV**	200	050-00005	**116,40**
BL-	**180 - FV**	200	050-00006	**155,90**

BLQ Y01

HALFEN Maueranschluss-Queranker
passend zu Halfenschiene Profil HTA-CE 38/17

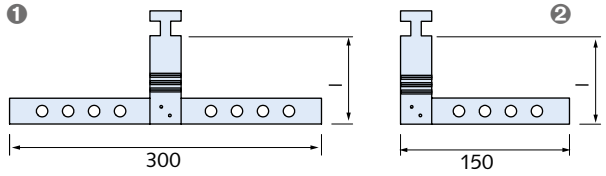

❶ BLQ-D = Doppelseitig
❷ BLQ-E = Einseitig

Artikelbezeichnung		Bestell-Nr.	Preis
Länge [mm]		0132.	[EUR/100 St.]
Ausführung: FV gemäß Tabelle, Seite 4			
BLQ-D-	**85 - FV**	060-00004	**1.201,80**
BLQ-D-	**120 - FV**	060-00005	**1.219,25**
BLQ-D-	**180 - FV**	060-00006	**1.249,80**
BLQ-E-	**85 - FV**	070-00004	**990,60**
BLQ-E-	**120 - FV**	070-00005	**1.007,95**
BLQ-E-	**180 - FV**	070-00006	**1.037,20**

HTU 60/25/2,5 - S A32

HALFEN Trapezblech-Befestigungsschiene mit Schaumstreifenfüllung (SF)
Bauaufsichtlich zugelassen Z-21.4-2096

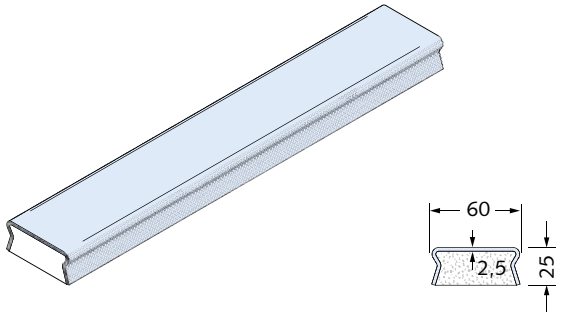

Artikelbezeichnung	Länge [mm]	Stückpreis entspricht Meterpreis:	Bestell-Nr.	Preis
			0015.	[EUR/St.]
Ausführung: SV gemäß Tabelle, Seite 4				
HTU 60/25/2,5 - S - 3000 - SF	3000	12,95	030-00010	**38,85**
HTU 60/25/2,5 - S - 6000 - SF	6000	12,55	030-00011	**75,25**

HTU 100/25/3 - S A32

HALFEN Trapezblech-Befestigungsschiene mit Schaumstreifenfüllung (SF)
Bauaufsichtlich zugelassen Z-21.4-2096

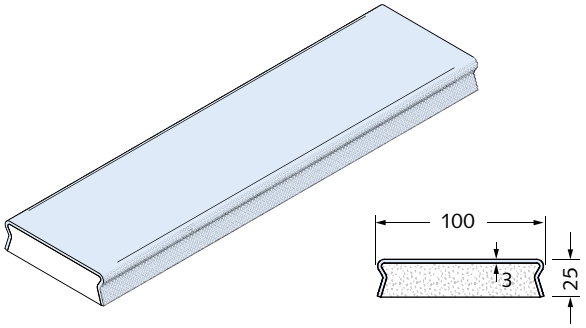

Artikelbezeichnung	Länge [mm]	Stückpreis entspricht Meterpreis:	Bestell-Nr.	Preis
			0015.	[EUR/St.]
Ausführung: SV gemäß Tabelle, Seite 4				
HTU 100/25/3 - S - 3000 - SF	3000	23,00	070-00001	**69,00**

★ HALFEN-Hinweis: Allgemeine Erläuterungen siehe Übersichtsseite am Anfang des Kapitels

© 2021 · PL 1/2021 · www.halfen.de

KANTENSCHUTZWINKEL, HALFEN DEMU HÜLSENANKER

HKW A60

HALFEN Kantenschutzwinkel

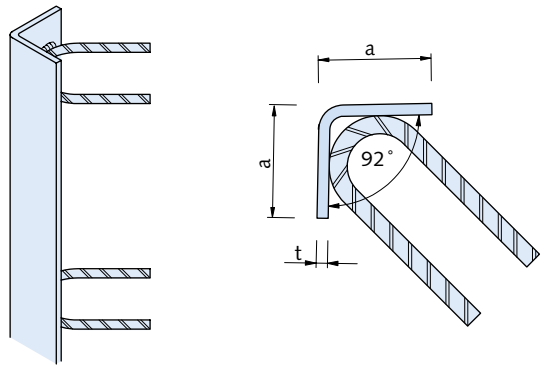

Artikelbezeichnung		Länge [mm] / Anzahl Anker	Bestell-Nr.	Preis
a/t [mm]			0027.	[EUR/Stück]
Ausführung: FV gemäß Tabelle, Seite 4				
HKW 50/5 -	**FV -**	**500 / 2**	010-00001	**35,10**
HKW 50/5 -	**FV -**	**750 / 2**	010-00002	**42,20**
HKW 50/5 -	**FV -**	**1000 / 2**	010-00003	**56,40**
HKW 50/5 -	**FV -**	**1500 / 3**	010-00004	**69,55**
HKW 50/5 -	**FV -**	**2000 / 4**	010-00005	**89,35**
HKW 80/6 -	**FV -**	**500 / 2**	020-00001	**46,15**
HKW 80/6 -	**FV-**	**750 / 2**	020-00002	**60,35**
HKW 80/6 -	**FV -**	**1000 / 2**	020-00003	**80,45**
HKW 80/6 -	**FV -**	**1500 / 3**	020-00004	**105,00**
HKW 80/6 -	**FV -**	**2000 / 4**	020-00005	**135,00**
HKW 100/8-	**FV-**	**500 / 2**	030-00001	**62,10**
HKW 100/8-	**FV-**	**750 / 2**	030-00002	**85,00**
HKW 100/8-	**FV-**	**1000 / 2**	030-00003	**115,35**
HKW 100/8-	**FV-**	**1500 / 3**	030-00004	**153,80**
HKW 100/8-	**FV-**	**2000 / 4**	030-00005	**199,70**
Ausführung: A2 gemäß Tabelle, Seite 4				
HKW 50/5-	**A2-**	**500 / 2**	010-00006	**85,75**
HKW 50/5-	**A2-**	**750 / 2**	010-00007	**106,60**
HKW 50/5-	**A2-**	**1000 / 2**	010-00008	**143,55**
HKW 50/5-	**A2-**	**1500 / 3**	010-00009	**183,55**
HKW 50/5-	**A2-**	**2000 / 4**	010-00010	**238,95**
HKW 80/6-	**A2-**	**500 / 2**	020-00006	**122,35**
HKW 80/6-	**A2-**	**750 / 2**	020-00007	**163,55**
HKW 80/6-	**A2-**	**1000 / 2**	020-00008	**219,05**
HKW 80/6-	**A2-**	**1500 / 3**	020-00009	**295,10**
HKW 80/6-	**A2-**	**2000 / 4**	020-00010	**386,30**
HKW 100/8-	**A2-**	**500 / 2**	030-00006	**173,30**
HKW 100/8-	**A2-**	**750 / 2**	030-00007	**241,50**
HKW 100/8-	**A2-**	**1000 / 2**	030-00008	**325,50**
HKW 100/8-	**A2-**	**1500 / 3**	030-00009	**450,90**
HKW 100/8-	**A2-**	**2000 / 4**	030-00010	**591,20**

T-FIXX A50

HALFEN DEMU Hülsenanker
Europäische Technische Bewertung ETA-13/0222

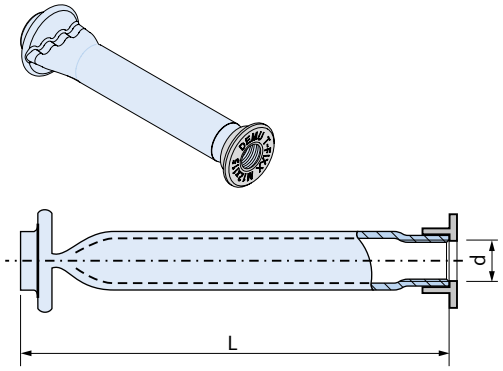

Artikelbezeichnung			PE [St.]	Bestell-Nr.	Preis
d x L [mm]				0020.	[EUR/100 St.]
Ausführung: GV gemäß Tabelle, Seite 4					
T-FIXX	**M10x50**	**GV**	500	270-00001	**318,25**
T-FIXX	**M10x75**	**GV**	250	270-00002	**346,90**
T-FIXX	**M12x50**	**GV**	250	270-00003	**401,00**
T-FIXX	**M12x70**	**GV**	250	270-00004	**467,85**
T-FIXX	**M12x95**	**GV**	200	270-00005	**544,20**
T-FIXX	**M16x60**	**GV**	100	270-00006	**578,20**
T-FIXX	**M16x100**	**GV**	100	270-00007	**633,35**
T-FIXX	**M16x125**	**GV**	100	270-00008	**760,65**
T-FIXX	**M20x70**	**GV**	100	270-00009	**830,70**
T-FIXX	**M20x100**	**GV**	50	270-00010	**888,00**
T-FIXX	**M20x145**	**GV**	50	270-00011	**1.196,70**
Ausführung: A4 gemäß Tabelle, Seite 4					
T-FIXX	**M10x50**	**A4**	500	270-00101	**678,55**
T-FIXX	**M10x65**	**A4**	500	270-00102	**703,15**
T-FIXX	**M12x50**	**A4**	250	270-00103	**718,05**
T-FIXX	**M12x70**	**A4**	250	270-00104	**768,15**
T-FIXX	**M12x115**	**A4**	100	270-00105	**791,05**
T-FIXX	**M16x60**	**A4**	100	270-00106	**807,25**
T-FIXX	**M16x80**	**A4**	100	270-00107	**1.012,55**
T-FIXX	**M16x110**	**A4**	100	270-00108	**1.096,95**
T-FIXX	**M20x70**	**A4**	100	270-00109	**1.353,60**
T-FIXX	**M20x100**	**A4**	50	270-00110	**1.532,90**
T-FIXX	**M20x125**	**A4**	50	270-00111	**1.613,65**

© 2021 · PL 1/2021 · www.halfen.de

HALFEN DEMU HÜLSENANKER

1988 A50

HALFEN DEMU Bolzenanker
Europäische Technische Bewertung ETA-13/0401

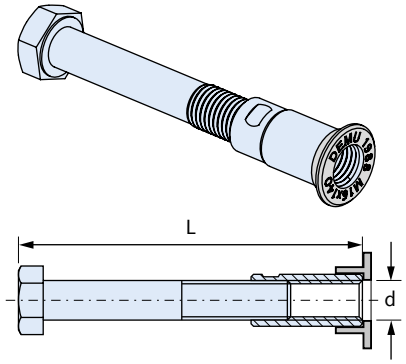

Artikelbezeichnung d x L [mm]			PE [St.]	Bestell-Nr. 0020.	Preis [EUR/100 St.]
Ausführung: Hülse: GV gemäß Tabelle, Seite 4, Schraube: schwarz-blank					
1988	**M12 x 55 -**	**GV**	250	010-00048	**299,55**
1988	**M12 x 100 -**	**GV**	200	010-00001	**350,75**
1988	**M12 x 150 -**	**GV**	125	010-00002	**379,85**
1988	**M16 x 75 -**	**GV**	100	010-00049	**352,80**
1988	**M16 x 140 -**	**GV**	80	010-00003	**440,65**
1988	**M16 x 220 -**	**GV**	50	010-00004	**615,25**
1988	**M20 x 90 -**	**GV**	75	010-00068	**758,50**
1988	**M20 x 150 -**	**GV**	40	010-00005	**783,80**
1988	**M20 x 180 -**	**GV**	40	010-00006	**827,40**
1988	**M20 x 270 -**	**GV**	25	010-00007	**1.108,90**
1988	**M24 x 110 -**	**GV**	50	010-00069	**1.196,75**
1988	**M24 x 200 -**	**GV**	25	010-00008	**1.330,75**
1988	**M24 x 320 -**	**GV**	15	010-00009	**1.913,40**
1988	**M30 x 160 -**	**GV**	15	010-00070	**3.534,75**
1988	**M30 x 240 -**	**GV**	10	010-00010	**3.821,75**
1988	**M30 x 380 -**	**GV**	5	010-00011	**4.601,70**
1988	**M36 x 300 -**	**GV**	5	010-00012	**6.552,15**
1988	**M36 x 420 -**	**GV**	1	010-00013	**8.806,05**
1988	**M42 x 300 -**	**GV**	1	010-00014	**5.303,25**
1988	**M42 x 460 -**	**GV**	1	010-00015	**12.212,15**

Artikelbezeichnung d x L [mm]			PE [St.]	Bestell-Nr. 0020.	Preis [EUR/100 St.]
Ausführung: Hülse: FV gemäß Tabelle, Seite 4, Schraube: schwarz-blank					
1988	**M12 x 55 -**	**FV**	250	010-00071	**321,20**
1988	**M12 x 100 -**	**FV**	200	010-00032	**418,20**
1988	**M12 x 150 -**	**FV**	125	010-00033	**449,90**
1988	**M16 x 75 -**	**FV**	100	010-00072	**454,55**
1988	**M16 x 140 -**	**FV**	80	010-00034	**489,55**
1988	**M16 x 220 -**	**FV**	50	010-00035	**670,05**
1988	**M20 x 90 -**	**FV**	75	010-00073	**750,05**
1988	**M20 x 150 -**	**FV**	40	010-00036	**773,65**
1988	**M20 x 180 -**	**FV**	40	010-00037	**924,20**
1988	**M20 x 270 -**	**FV**	25	010-00038	**1.206,75**
1988	**M24 x 110 -**	**FV**	50	010-00074	**1.293,00**
1988	**M24 x 200 -**	**FV**	25	010-00039	**1.568,85**
1988	**M24 x 320 -**	**FV**	15	010-00040	**2.163,50**
1988	**M30 x 160 -**	**FV**	15	010-00075	**3.859,65**
1988	**M30 x 240 -**	**FV**	10	010-00041	**4.117,10**
1988	**M30 x 380 -**	**FV**	5	010-00042	**4.849,35**
1988	**M36 x 420 -**	**FV**	1	010-00044	**9.041,45**
Ausführung: Hülse: A4-50 Edelstahl, Schraube: feuerverzinkt					
1988	**M12 x 100 -**	**A4-50**	200	010-00060	**802,10**
1988	**M12 x 150 -**	**A4-50**	125	010-00061	**872,15**
1988	**M16 x 140 -**	**A4-50**	80	010-00062	**1.241,60**
1988	**M16 x 220 -**	**A4-50**	50	010-00063	**1.358,00**
1988	**M20 x 150 -**	**A4-50**	40	010-00064	**1.765,60**
1988	**M20 x 180 -**	**A4-50**	40	010-00065	**1.840,70**
1988	**M20 x 270 -**	**A4-50**	25	010-00066	**2.033,80**
Ausführung: Hülse: A4-80 Edelstahl, Schraube: feuerverzinkt					
1988	**M12 x 100 -**	**A4-80**	200	010-00016	**869,05**
1988	**M12 x 150 -**	**A4-80**	125	010-00017	**912,35**
1988	**M16 x 140 -**	**A4-80**	80	010-00018	**1.394,30**
1988	**M16 x 220 -**	**A4-80**	50	010-00019	**1.578,75**
1988	**M20 x 150 -**	**A4-80**	40	010-00020	**1.941,05**
1988	**M20 x 180 -**	**A4-80**	40	010-00021	**2.083,20**
1988	**M20 x 270 -**	**A4-80**	25	010-00067	**2.332,85**
1988	**M24 x 200 -**	**A4-80**	25	010-00022	**4.515,20**
1988	**M30 x 240 -**	**A4-80**	10	010-00023	**8.130,20**

★ HALFEN-Hinweis: Allgemeine Erläuterungen siehe Übersichtsseite am Anfang des Kapitels

© 2021 · PL 1/2021 · www.halfen.de

HALFEN DEMU HÜLSENANKER

1985 A50

HALFEN DEMU Bolzenanker mit Nagelflansch
Europäische Technische Bewertung ETA-13/0401

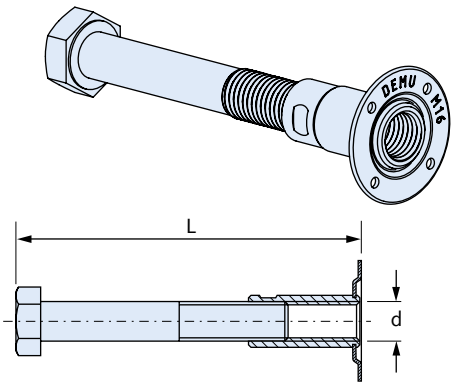

Artikelbezeichnung d x L [mm]			PE [St.]	Bestell-Nr. 0020.	Preis [EUR/100 St.]
Ausführung: Hülse: GV gemäß Tabelle, Seite 4, Schraube: schwarz-blank					
1985	**M12 x 150 -**	**GV**	125	020-00001	**701,85**
1985	**M16 x 140 -**	**GV**	80	020-00002	**1.017,40**
1985	**M20 x 180 -**	**GV**	40	020-00003	**1.415,50**
1985	**M24 x 200 -**	**GV**	25	020-00004	**2.246,15**

1140 A50

HALFEN DEMU Ankerhülse abgewinkelt

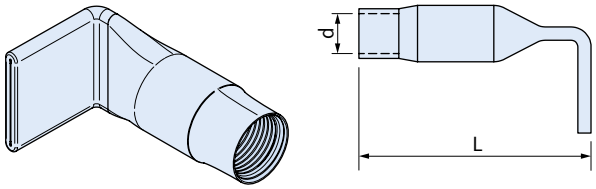

Artikelbezeichnung d x L [mm]			PE [St.]	Bestell-Nr. 0020.	Preis [EUR/100 St.]
Ausführung: GV gemäß Tabelle, Seite 4					
1140	**M8 x 50 -**	**GV**	500	040-00001	**90,20**
1140	**M10 x 60 -**	**GV**	400	040-00002	**121,85**
1140	**M12 x 45 -**	**GV**	200	040-00003	**136,45**
1140	**M12 x 70 -**	**GV**	200	040-00004	**163,20**
1140	**M16 x 60 -**	**GV**	100	040-00005	**207,20**
1140	**M16 x 100 -**	**GV**	100	040-00006	**282,80**
1140	**M20 x 70 -**	**GV**	100	040-00007	**309,65**
1140	**M20 x 100 -**	**GV**	50	040-00008	**368,20**
1140	**M24 x 80 -**	**GV**	50	040-00009	**531,50**
Ausführung: A4 gemäß Tabelle, Seite 4					
1140	**M8 x 50 -**	**A4**	500	040-00010	**249,20**
1140	**M10 x 60 -**	**A4**	400	040-00011	**383,70**
1140	**M12 x 70 -**	**A4**	200	040-00012	**493,40**
1140	**M16 x 100 -**	**A4**	100	040-00013	**928,30**

1130 A50

HALFEN DEMU Ankerhülse abgewinkelt, mit Nagelflansch

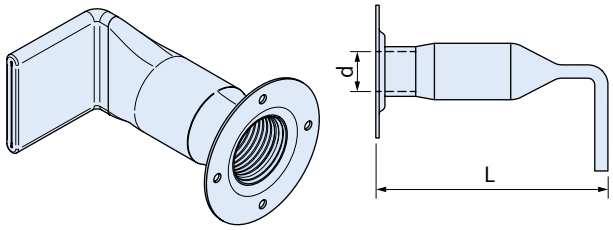

Artikelbezeichnung d x L [mm]			PE [St.]	Bestell-Nr. 0020.	Preis [EUR/100 St.]
Ausführung: GV gemäß Tabelle, Seite 4					
1130	**M10 x 60 -**	**GV**	400	050-00001	**168,15**
1130	**M12 x 70 -**	**GV**	200	050-00002	**219,50**
1130	**M16 x 100 -**	**GV**	100	050-00003	**331,60**
1130	**M20 x 100 -**	**GV**	50	050-00004	**414,50**

© 2021 · PL 1/2021 · www.halfen.de

HALFEN DEMU HÜLSENANKER

995-GB, 995-G — A50

HALFEN DEMU Ankerhülse mit Rundloch

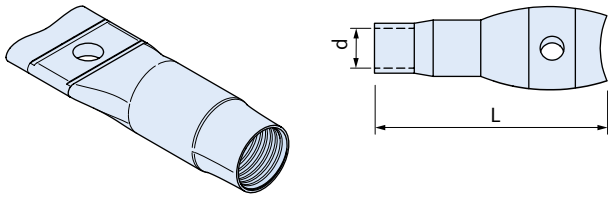

Artikelbezeichnung d x L [mm]			PE [St.]	Bestell-Nr. 0020.	Preis [EUR/100 St.]
Ausführung: GV gemäß Tabelle, Seite 4					
995-GB	**M6 x 30 -**	**GV**	500	060-00035	**37,70**
995-GB	**M6 x 40 -**	**GV**	500	060-00001	**46,15**
995-GB	**M8 x 40 -**	**GV**	500	060-00002	**46,15**
995-GB	**M8 x 50 -**	**GV**	500	060-00003	**51,30**
995-G	**M10 x 50 -**	**GV**	500	060-00004	**85,30**
995-G	**M12 x 60 -**	**GV**	400	060-00005	**107,30**
995-G	**M12 x 70 -**	**GV**	400	060-00006	**117,10**
995-G	**M16 x 70 -**	**GV**	200	060-00007	**163,20**
995-G	**M16 x 80 -**	**GV**	200	060-00008	**175,55**
995-G	**M16 x 100 -**	**GV**	100	060-00009	**207,20**
995-G	**M16 x 120 -**	**GV**	100	060-00010	**248,70**
995-G	**M20 x 100 -**	**GV**	100	060-00011	**294,90**
995-G	**M20 x 120 -**	**GV**	100	060-00012	**338,85**
995-G	**M24 x 120 -**	**GV**	50	060-00013	**538,85**
995-G	**M30 x 150 -**	**GV**	25	060-00014	**848,40**
Ausführung: A4 gemäß Tabelle, Seite 4					
995-G	**M8 x 50 -**	**A4**	200	060-00015	**213,45**
995-G	**M10 x 50 -**	**A4**	100	060-00016	**228,80**
995-G	**M12 x 60 -**	**A4**	100	060-00017	**330,35**
995-G	**M16 x 80 -**	**A4**	50	060-00018	**554,05**
995-G	**M16 x 100 -**	**A4**	100	060-00019	**752,30**
995-G	**M20 x 100 -**	**A4**	25	060-00020	**914,90**
995-G	**M24 x 120 -**	**A4**	25	060-00021	**2.053,40**

995 — A50

HALFEN DEMU Ankerhülse

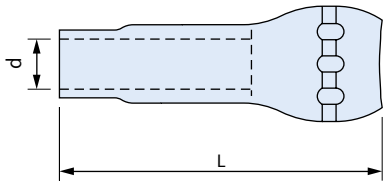

Artikelbezeichnung d x L [mm]			PE [St.]	Bestell-Nr. 0020.	Preis [EUR/100 St.]
Ausführung: A4 gemäß Tabelle, Seite 4					
995	**M6 x 40 -**	**A4**	200	100-00009	**277,85**

1036-G — A50

HALFEN DEMU Ankerhülse mit Rundloch, mit Nagelflansch

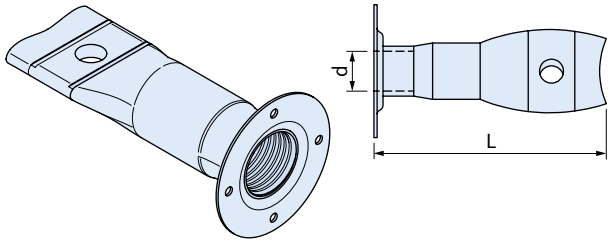

Artikelbezeichnung d x L [mm]			PE [St.]	Bestell-Nr. 0020.	Preis [EUR/100 St.]
Ausführung: GV gemäß Tabelle, Seite 4					
1036-G	**M10 x 50 -**	**GV**	200	070-00001	**131,65**
1036-G	**M12 x 70 -**	**GV**	200	070-00002	**170,55**
1036-G	**M16 x 80 -**	**GV**	100	070-00003	**253,45**
1036-G	**M16 x 100 -**	**GV**	100	070-00004	**285,20**
1036-G	**M20 x 100 -**	**GV**	100	070-00005	**372,95**
1036-G	**M24 x 120 -**	**GV**	50	070-00006	**604,55**
Ausführung: A4 gemäß Tabelle, Seite 4					
1036-G	**M10 x 50 -**	**A4**	100	070-00008	**390,90**
1036-G	**M12 x 60 -**	**A4**	100	070-00009	**595,85**
1036-G	**M16 x 80 -**	**A4**	50	070-00007	**1.038,00**
1036-G	**M20 x 100 -**	**A4**	25	070-00010	**1.275,10**

★ HALFEN-Hinweis: Allgemeine Erläuterungen siehe Übersichtsseite am Anfang des Kapitels

© 2021 · PL 1/2021 · www.halfen.de

HALFEN DEMU HÜLSENANKER

995-DG — A50

HALFEN DEMU Ankerhülse, dickwandig, mit Rundloch für Bewehrungsschlaufe

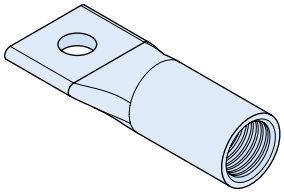

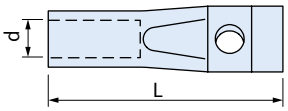

Artikelbezeichnung d x L [mm]			PE [St.]	Bestell-Nr. 0020.	Preis [EUR/100 St.]
Ausführung: GV gemäß Tabelle, Seite 4					
995-DG	**M12 x 60 -**	**GV**	200	030-00001	**177,95**
995-DG	**M16 x 75 -**	**GV**	100	030-00002	**243,80**
995-DG	**M16 x 100 -**	**GV**	100	030-00007	**259,15**
995-DG	**M20 x 90 -**	**GV**	75	030-00003	**429,15**
995-DG	**M20 x 120 -**	**GV**	50	030-00008	**478,45**
995-DG	**M24 x 100 -**	**GV**	50	030-00004	**633,80**
995-DG	**M30 x 135 -**	**GV**	25	030-00005	**1.343,35**

2275 — A50

Haltescheibe, zum Annageln an die Schalung

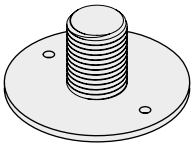

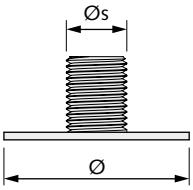

Artikelbezeichnung Ø s für Gewinde	Außen-Ø [mm]	Höhe [mm]	PE [St.]	Bestell-Nr. 0021.	Preis [EUR/100 St.]
Ausführung: Kunststoff					
2275	**M10 -**	49	2	250	090-00001	**45,55**
2275	**M12 -**	49	2	250	090-00002	**52,65**
2275	**M16 -**	49	2	250	090-00003	**54,40**
2275	**M20 -**	49	2	250	090-00004	**57,40**
2275	**M24 -**	49	2	250	090-00005	**59,60**

2280 — A50

Haltescheibe, zum Annageln an die Schalung

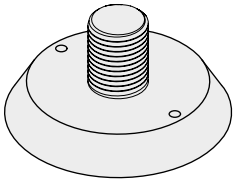

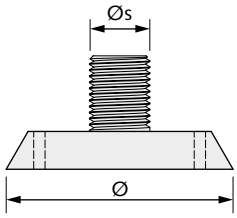

Artikelbezeichnung Ø s für Gewinde	Außen-Ø [mm]	Höhe [mm]	PE [St.]	Bestell-Nr. 0021.	Preis [EUR/100 St.]
Ausführung: Kunststoff					
2280	**M8 -**	60	10	100	010-00001	**51,30**
2280	**M10 -**	60	10	100	010-00002	**53,65**
2280	**M12 -**	60	10	100	010-00003	**53,65**
2280	**M16 -**	60	10	100	010-00004	**58,45**
2280	**M20 -**	60	10	100	010-00005	**58,45**
2280	**M24 -**	60	10	100	010-00006	**60,85**
2280	**M27 -**	60	10	100	010-00008	**59,30**
2280	**M30 -**	60	7	100	010-00007	**65,80**

Klebeteller 6306 zum Ankleben von Ankerhülsen an die Schalung → Seite 181

2600 — A50

Gewindeadapter,
minimiert die Bohrlochgröße in der Schalung,
wiederverwendbar

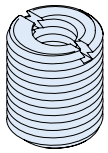

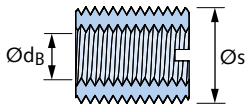

Artikelbezeichnung Ø s [mm]		Ø d_B [mm]	PE [St.]	Bestell-Nr. 0021.	Preis [EUR/100 St.]
Ausführung: GV gemäß Tabelle, Seite 4					
2600	**M12 -**	M6	100	060-00001	**397,65**
2600	**M16 -**	M8	100	060-00002	**437,20**
2600	**M20 -**	M8	100	060-00003	**458,90**
2600	**M24 -**	M10	100	060-00004	**497,15**
2600	**M30 -**	M10	100	060-00005	**647,05**
2600	**M36 -**	M10	100	060-00006	**943,15**
2600	**M42 -**	M12	100	060-00007	**990,80**

© 2021 · PL 1/2021 · www.halfen.de

HALFEN DEMU HÜLSENANKER

2244 A50

Verschlussstopfen,
schützt das Gewinde gegen Eindringen von Schmutz, Frischbeton und Wasser

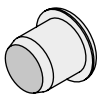

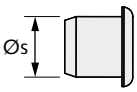

Artikelbezeichnung Ø s [mm]		Größe [mm]	Farbkenn-zeichnung	PE [St.]	Bestell-Nr. 0021.	Preis [EUR/100 St.]
Ausführung: Kunststoff						
2244	**M6 -**	5,5	rot	100	030-00001	**14,85**
2244	**M10 -**	9,0	rot	100	030-00003	**14,85**
2244	**M12 -**	11,0	rot	100	030-00004	**14,85**
2244	**M16 -**	14,5	schwarz	100	030-00005	**14,85**
2244	**M20 -**	18,0	blau	100	030-00006	**14,85**
2244	**M24 -**	21,5	rot	100	030-00007	**21,95**
2244	**M30 -**	27,0	weiß	100	030-00008	**38,90**
2244	**M36 -**	33,5	weiß	100	030-00009	**66,25**
2244	**M42 -**	38,4	weiß	100	030-00010	**73,45**

2290 A50

Nagelhalter (Nagel nicht im Lieferumfang)
Zur einfachen Montage von Hülsenankern

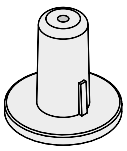

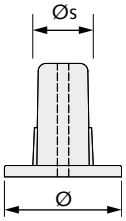

Artikelbezeichnung Ø s [mm]		Ø [mm]	PE [St.]	Bestell-Nr. 0021.	Preis [EUR/100 St.]
Ausführung: Kunststoff					
2290	**M8 -**	18	100	050-00001	**14,95**
2290	**M16 -**	31	100	050-00004	**27,30**
2290	**M20 -**	37	100	050-00005	**39,90**

2250 A50

Montage-Bruchdübel

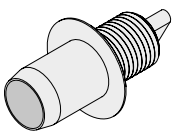

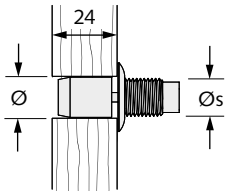

Artikelbezeichnung Ø s [mm]		Ø Bohrloch [mm]	Farbkenn-zeichnung	PE [St.]	Bestell-Nr. 0021.	Preis [EUR/100 St.]
Ausführung: Kunststoff						
2250	**M6 -**	11 x 23	grün	1000	020-00001	**41,50**
2250	**M8 -**	11 x 23	blau	1000	020-00002	**46,15**
2250	**M10 -**	11 x 23	gelb	1000	020-00003	**48,80**
2250	**M12 -**	11 x 23	rot	1000	020-00004	**56,25**
2250	**M16 -**	17 x 24	schwarz	1000	020-00005	**60,85**
2250	**M20 -**	17 x 24	weiss	1000	020-00006	**72,90**
2250	**M24 -**	17 x 24	blau	1000	020-00007	**94,70**

6365 C32

Magnetteller

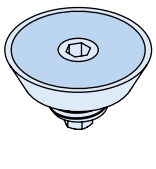

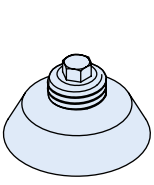

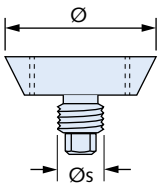

Artikelbezeichnung für M-Gewinde		Außen-Ø [mm]	Höhe [mm]	PE [St.]	Bestell-Nr. 0741.	Preis [EUR/Stück]
Ausführung: Stahl mit Magnet						
6365 -	**12**	40	10	1	180-00001	**146,15**
6365 -	**16**	40	10	1	180-00002	**146,15**
6365 -	**20**	55	10	1	180-00003	**152,45**
6365 -	**24**	55	10	1	180-00004	**152,45**
6365 -	**30**	70	10	1	180-00005	**162,50**
6365 -	**36**	70	10	1	180-00006	**167,25**
6365 -	**42**	95	10	1	180-00007	**192,05**

★ HALFEN-Hinweis: Allgemeine Erläuterungen siehe Übersichtsseite am Anfang des Kapitels

© 2021 · PL 1/2021 · www.halfen.de

PRODUKTE FÜR DEN AUFZUGSBAU

HLX Lift-Box A72

Anschlagpunkt mit Seilschlaufe
Europäische Technische Bewertung ETA-17/0488

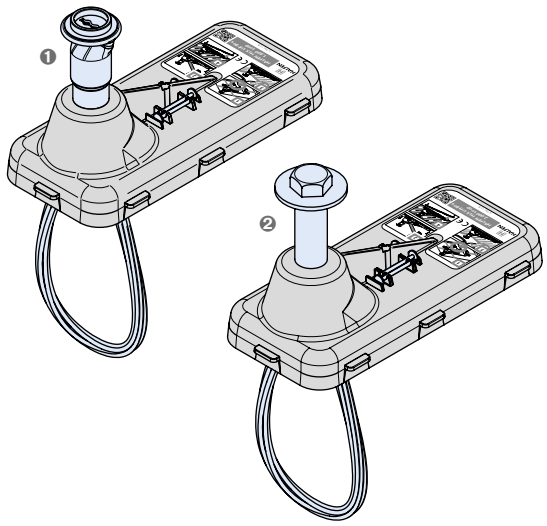

❶ T-FIXX®
❷ Hülse

Artikelbezeichnung	Laststufe (kg)	Deckenstärke [mm]	PE [St.]	Bestell-Nr. 0742.	Preis [EUR/Stück]
Ausführung: gemäß Katalog					
HLX Lift-Box 1500 loop	1500	150	1	220-00101	**68,15**
HLX Lift-Box 2000 loop	2000	150	1	220-00102	**71,45**

HLX Lift-Box A72

Anschlagpunkt mit Kettenglied
Europäische Technische Bewertung ETA-17/0488

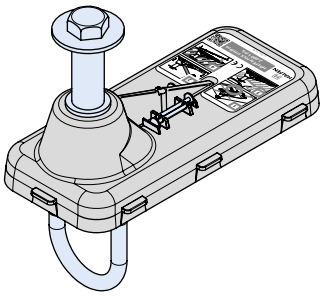

Artikelbezeichnung	Laststufe (kg)	Deckenstärke [mm]	PE [St.]	Bestell-Nr. 0742.	Preis [EUR/Stück]
Ausführung: gemäß Katalog					
HLX Lift-Box 2000 link	2000	150	1	220-00103	**108,35**
HLX Lift-Box 4000 link	4000	220	1	220-00104	**132,70**

HLX Lift-Box PI für den nachträglichen Einbau A72

Anschlagpunkt mit Seilschlaufe für den nachträglichen Einbau in Stahlbetondecken
nach EG Maschinenrichtlinie 2006/42/EG

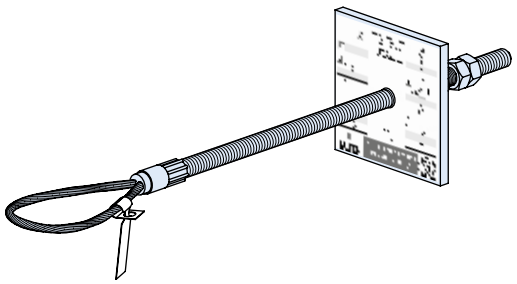

Artikelbezeichnung	Laststufe (kg)	Deckenstärke [mm]	PE [St.]	Bestell-Nr. 0742.	Preis [EUR/Stück]
Ausführung: gemäß Katalog					
HLX Lift-Box PI- 500	500	100	1	270-00001	**auf Anfrage**
HLX Lift-Box PI- 1000	1000	100	1	270-00002	**auf Anfrage**
HLX Lift-Box PI- 2500	2500	140	1	270-00003	**auf Anfrage**
HLX Lift-Box PI- 4000	4000	160	1	270-00004	**auf Anfrage**

PSA Anschlagpunkt A72

Anschlagpunkt für persönliche Schutzausrüstung
Europäische Technische Bewertung für T-FIXX® ETA-13/0222

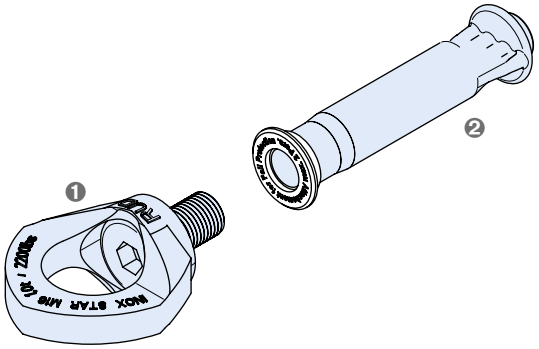

❶ Ringschraube
❷ Anker für Anschlagpunkt

Artikelbezeichnung	d x L [mm]	Anzahl Personen	PE [St.]	Bestell-Nr.	Preis [EUR/Stück]
Ausführung: A4 gemäß Tabelle, Seite 4					
PSA Anschlagpunkt	M16x110	bis zwei Personen	1	0020.270-00508	**auf Anfrage**
PSA Ringschraube	M16x24	bis zwei Personen	1	0742.260-00001	**auf Anfrage**

© 2021 · PL 1/2021 · www.halfen.de

DÜBELSYSTEME

HB-V-A Ankerstange Y01

Mit Mutter und U-Scheibe
Zugelassen für ungerissenen Beton
Europäische Technische Bewertung ETA-07/0257



Artikelbezeichnung Ø		Klemm-stärke	Dübel-länge		PE [St.] ①	Bestell-Nr. 0430.	Preis [EUR/100 St.]
Ausführung: GV gemäß Tabelle, Seite 4							
HB - V - A	**10-**	**30/**	**130**	**GV**	10	100-00029	**130,50**
HB - V - A	**10-**	**65/**	**165**	**GV**	10	100-00030	**169,65**
HB - V - A	**12-**	**35/**	**160**	**GV**	10	100-00033	**177,25**
HB - V - A	**12-**	**85/**	**210**	**GV**	10	100-00034	**233,95**
HB - V - A	**16-**	**20/**	**165**	**GV**	10	100-00017	**302,00**
HB - V - A	**16-**	**45/**	**190**	**GV**	10	100-00018	**332,85**
Ausführung: FV gemäß Tabelle, Seite 4							
HB - V - A	**10-**	**30/**	**130**	**FV**	10	100-00023	**180,65**
HB - V - A	**12-**	**35/**	**160**	**FV**	10	100-00024	**238,50**
HB - V - A	**12-**	**95/**	**220**	**FV**	10	100-00046	**327,45**
Ausführung: A4 gemäß Tabelle, Seite 4							
HB - V - A	**8-**	**20/**	**110**	**A4**	10	100-00001	**356,80**
HB - V - A	**10-**	**15/**	**115**	**A4**	10	100-00002	**506,10**
HB - V - A	**10-**	**30/**	**130**	**A4**	10	100-00003	**594,55**
HB - V - A	**10-**	**65/**	**165**	**A4**	10	100-00004	**621,10**
HB - V - A	**10-**	**90/**	**190**	**A4**	10	100-00053	**711,60**
HB - V - A	**12-**	**10/**	**135**	**A4**	10	100-00005	**717,25**
HB - V - A	**12-**	**35/**	**160**	**A4**	10	100-00006	**792,80**
HB - V - A	**12-**	**55/**	**180**	**A4**	10	100-00007	**804,15**
HB - V - A	**12-**	**65/**	**190**	**A4**	10	100-00064	**872,10**
HB - V - A	**12-**	**95/**	**220**	**A4**	10	100-00055	**972,20**
HB - V - A	**16-**	**20/**	**165**	**A4**	10	100-00010	**1.651,75**
HB - V - A	**16-**	**45/**	**190**	**A4**	10	100-00011	**1.850,00**
HB - V - A	**16-**	**65/**	**210**	**A4**	10	100-00012	**2.133,15**
HB - V - A	**16-**	**85/**	**230**	**A4**	10	100-00058	**2.303,05**
HB - V - A	**20-**	**20/**	**220**	**A4**	10	100-00014	**3.769,85**
HB - V - A	**20-**	**60/**	**260**	**A4**	10	100-00015	**4.304,15**
HB - V - A	**24-**	**55/**	**300**	**A4**	5	100-00016	**7.107,45**

Ankerstangen M8 - M24 mit Außensechskant. Weitere Längen auf Anfrage
① Pro Packungseinheit ist ein Setzwerkzeug enthalten.

HB-V-P Mörtelpatrone Y01

Zweikomponenten-Kunstharzmörtel in Glaspatrone
für Ankerstange HB-V-A



Artikelbezeichnung Ø		PE [St.]	Bestell-Nr. 0433.	Preis [EUR/100 St.]
Ausführung: Zweikomponenten Kunstharz				
HB - V - P	**8**	10	050-00001	**193,60**
HB - V - P	**10**	10	050-00002	**218,65**
HB - V - P	**12**	10	050-00003	**245,30**
HB - V - P	**16**	10	050-00005	**372,85**
HB - V - P	**20**	10	050-00006	**454,60**
HB - V - P	**24**	5	050-00007	**533,55**

★ HALFEN-Hinweis: Allgemeine Erläuterungen siehe Übersichtsseite am Anfang des Kapitels

© 2021 · PL 1/2021 · www.halfen.de

HB-VMZ-A Ankerstange — Y01

Mit Mutter und U-Scheibe
Zugelassen für gerissenen und ungerissenen Beton
Europäische Technische Bewertung ETA-07/0256



Artikelbezeichnung Verankerungs-tiefe	Ø	Klemm-stärke	Dübel-länge		PE [St.]	Bestell-Nr. 0432.	Preis [EUR/100 St.]
Ausführung: GV gemäß Tabelle, Seite 4							
HB - VMZ - A 60	**10-**	**30/**	**105**	**GV**	10	380-00032	**571,00**
HB - VMZ - A 80	**12-**	**50/**	**150**	**GV**	10	380-00037	**736,60**
HB - VMZ - A 125	**12-**	**25/**	**170**	**GV**	10	380-00085	**880,95**
HB - VMZ - A 125	**16-**	**60/**	**210**	**GV**	10	380-00045	**1.145,30**
HB - VMZ - A 170	**20-**	**50/**	**255**	**GV**	5	380-00050	**1.923,90**
Ausführung: A4 gemäß Tabelle, Seite 4							
HB - VMZ - A 60	**10-**	**10/**	**85**	**A4**	10	380-00004	**1.116,70**
HB - VMZ - A 60	**10-**	**20/**	**95**	**A4**	10	380-00005	**1.214,95**
HB - VMZ - A 60	**10-**	**30/**	**105**	**A4**	10	380-00006	**1.259,40**
HB - VMZ - A 60	**10-**	**60/**	**135**	**A4**	10	380-00007	**1.362,90**
HB - VMZ - A 60	**10-**	**100/**	**175**	**A4**	10	380-00008	**1.779,15**
HB - VMZ - A 80	**12-**	**10/**	**110**	**A4**	10	380-00009	**1.421,05**
HB - VMZ - A 80	**12-**	**25/**	**125**	**A4**	10	380-00010	**1.530,65**
HB - VMZ - A 80	**12-**	**50/**	**150**	**A4**	10	380-00011	**1.725,15**
HB - VMZ - A 80	**12-**	**60/**	**160**	**A4**	10	380-00096	**2.397,90**
HB - VMZ - A 80	**12-**	**100/**	**200**	**A4**	10	380-00012	**2.224,05**
HB - VMZ - A 100	**12-**	**60/**	**180**	**A4**	10	380-00016	**2.405,05**
HB - VMZ - A 125	**12-**	**60/**	**205**	**A4**	10	380-00097	**2.789,65**
HB - VMZ - A 90	**16-**	**30/**	**145**	**A4**	10	380-00066	**2.544,65**
HB - VMZ - A 90	**16-**	**60/**	**175**	**A4**	10	380-00098	**3.052,40**
HB - VMZ - A 105	**16-**	**30/**	**160**	**A4**	10	380-00068	**2.686,15**
HB - VMZ - A 105	**16-**	**60/**	**190**	**A4**	10	380-00099	**auf Anfrage**
HB - VMZ - A 125	**16-**	**30/**	**180**	**A4**	10	380-00018	**3.018,40**
HB - VMZ - A 125	**16-**	**60/**	**210**	**A4**	10	380-00119	**3.194,10**
HB - VMZ - A 125	**16-**	**100/**	**250**	**A4**	10	380-00020	**3.790,60**
HB - VMZ - A 115	**20-**	**30/**	**175**	**A4**	5	380-00070	**4.228,50**
HB - VMZ - A 170	**20-**	**20/**	**225**	**LG A4 ①**	5	380-00071	**4.640,10**
HB - VMZ - A 170	**20-**	**50/**	**255**	**A4**	5	380-00023	**5.280,00**
HB - VMZ - A 200	**24-**	**50/**	**290**	**A4**	5	380-00025	**7.028,10**

① Version LG mit Gewinde bis zur Betonoberfläche
Weitere Abmessungen und Gewindelängen auf Anfrage

HB-VMZ Injektionssystem — Y01

Zweikomponentenmörtel
Europäische Zulassung für gerissenen und ungerissenen Beton



Artikelbezeichnung	Bestell-Nr. 0433.	Preis [EUR/Stück]
Ausführung: Zweikomponentenmörtel, styrolfrei		
HB-VMZ 280 ml, inkl. 2 HB-VM-X Statikmischer ①	040-00100	**47,60**
HB-VM-X Statikmischer	040-00039	**2,10**
HB-VM-XE (200 mm) Verlängerung für Mischer	040-00076	**0,50**
HB-VMZ-MK Montagekeil	040-00116	**1,70**

① HB-VMZ 280ml kann mit Standard-Silikonpistole ausgepresst werden.
② Kartuschen auch einzeln lieferbar

© 2021 · PL 1/2021 · www.halfen.de

DÜBELSYSTEME

HB-VMU-A Ankerstange Y01

Zugelassen für gerissenen und ungerissenen Beton
Europäische Technische Bewertung ETA-16/0691
sowie für Mauerwerk
Europäische Technische Bewertung ETA-17/0196



Artikelbezeichnung	Ø	Klemm-stärke	Dübel-länge		PE [St.]	Bestell-Nr. 0430.	Preis [EUR/100 St.]
Ausführung: GV gemäß Tabelle, Seite 4							
HB - VMU - A	**8-**	**20/**	**110**	**GV**	10	190-00025	**95,00**
HB - VMU - A	**10-**	**10/**	**110**	**GV**	10	190-00027	**122,30**
HB - VMU - A	**10-**	**50/**	**150**	**GV**	10	190-00029	**160,80**
HB - VMU - A	**12-**	**125/**	**250**	**GV**	10	190-00040	**278,40**
Ausführung: A4 gemäß Tabelle, Seite 4							
HB - VMU - A	**8-**	**20/**	**110**	**A4**	10	190-00002	**356,80**
HB - VMU - A	**8-**	**55/**	**145**	**A4**	10	190-00050	**468,15**
HB - VMU - A	**10-**	**10/**	**110**	**A4**	10	190-00004	**488,85**
HB - VMU - A	**10-**	**30/**	**130**	**A4**	10	190-00005	**594,55**
HB - VMU - A	**10-**	**50/**	**150**	**A4**	10	190-00006	**606,05**
HB - VMU - A	**10-**	**90/**	**190**	**A4**	10	190-00008	**auf Anfrage**
HB - VMU - A	**12-**	**15/**	**120**	**A4**	10	190-00011	**auf Anfrage**
HB - VMU - A	**12-**	**50/**	**175**	**A4**	10	190-00015	**864,70**
HB - VMU - A	**12-**	**85/**	**210**	**A4**	10	190-00016	**921,30**
HB - VMU - A	**16-**	**60/**	**210**	**A4**	10	190-00021	**auf Anfrage**
Weitere Größen auf Anfrage							

HB-VM-SH Siebhülse Y01

Für Anwendungen in Lochstein-Mauerwerk



Artikelbezeichnung	Ø [mm]	Passend für:	Setztiefe [mm]	PE [St.]	Bestell-Nr. 0433.	Preis [EUR/100 St.]
Ausführung: Polypropylen						
HB - VM - SH	16x85	M8 / M10	80	10	040-00042	**138,80**
HB - VM - SH	16x130	M8 / M10	130	10	040-00043	**auf Anfrage**
HB - VM - SH	20x85	M12 / M16	80	10	040-00044	**221,00**
HB - VM - SH	20x130	M12 / M16	130	10	040-00040	**auf Anfrage**

HB-VMU plus Injektionssystem Y01

Injektionsmörtel-Kartusche
Zugelassen für gerissenen und ungerissenen Beton,
HB-VMU plus ETA-Bewertung 16/0691
Zugelassen für Mauerwerk,
HB-VMU plus ETA-Bewertung 17/0196



Artikelbezeichnung	Inhalt [ml]	PE [St.] ②	Bestell-Nr. 0433.	Preis [EUR/Stück]
Ausführung: Polypropylen				
HB-VMU plus 280 ml, inkl. 2 HB-VM-X Statikmischer ①	280	12	040-00137	**37,00**
HB-VM-X Statikmischer			040-00039	**2,10**
HB-VM-XE (200 mm) Verlängerung für Mischer			040-00076	**0,50**

① HB-VMU plus 280 ml kann mit einer Standard-Silikonpistole ausgepresst werden
② Kartuschen auch einzeln lieferbar

★ HALFEN-Hinweis: Allgemeine Erläuterungen siehe Übersichtsseite am Anfang des Kapitels

© 2021 · PL 1/2021 · www.halfen.de

HB-RB Reinigungsbürste Y01

Für die Bohrlochreinigung
Für Bohrlochdurchmesser 10 - 28 mm

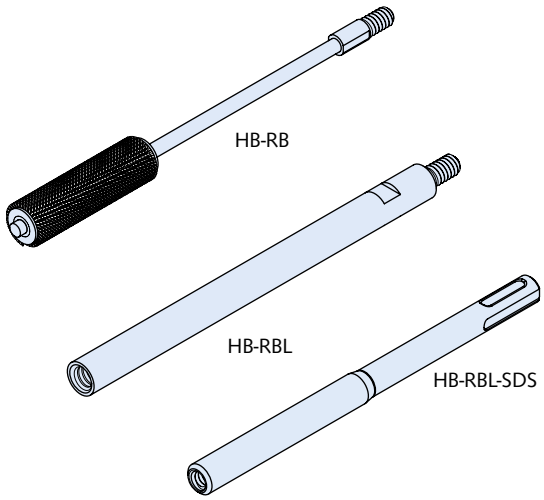

Artikelbezeichnung	Passend für:	PE [St.]	Bestell-Nr. 0433.	Preis [EUR/Stück]
Ausführung: Stahldraht				
HB-RB 10	HB-VMZ, HB-V, HB-VMU M10	1	040-00104	**10,65**
HB-RB 12	HB-VMZ, HB-V, HB-VMU M9	1	040-00105	**10,90**
HB-RB 14	HB-VMZ, HB-V, HB-VMU M12	1	040-00106	**11,10**
HB-RB 16	HB-VMU plus M12 ①	1	040-00118	**11,30**
HB-RB 18	HB-VMZ, HB-V, HB-VMU M16	1	040-00107	**11,70**
HB-RB 20	HB-VMU plus M16 ①	1	040-00119	**12,10**
HB-RB 22	HB-VMZ 115, HB-VMU M20	1	040-00108	**12,40**
HB-RB 24	HB-VMZ M20	1	040-00113	**12,95**
HB-RB 26	HB-VMZ, HB-V M20, HB-VMU M24	1	040-00109	**15,35**
HB-RB 28	HB-V M24	1	040-00114	**16,40**
Zubehör für HB-RB Reinigungsbürsten				
HB-RBL-SDS M6 SDS-Aufnahme	alle HB-RB Varianten	1	040-00098	**15,95**
HB-RBL M6 Verlängerung	alle HB-RB Varianten	1	040-00099	**27,25**

① Für Mauerwerk

HB-VM-P Auspresspistole Y01



Artikelbezeichnung	Bestell-Nr. 0433.	Preis [EUR/Stück]
Ausführung: Metall		
HB-VM-P 345 ①	040-00077	**119,85**
HB-VM-P 420 Profi ②	040-00080	**190,45**

① passend für 280ml Kartuschen
② passend für 410ml und 420ml Kartuschen

Ausblaspistole/Ausblaspumpe/Zubehör Y01

Zubehör für Bohrlochreinigung

HB VM-AP



HB VM-ABP



Artikelbezeichnung	Passend für Bohrlöcher Ø [mm]	PE [St.]	Bestell-Nr. 0433.	Preis [EUR/Stück]
Ausführung: gemäß Katalog				
HB-VM-AP 360	8-35	1	040-00110	**44,45**
HB-VM-ABP	22-26	1	040-00111	**74,55**

© 2021 · PL 1/2021 · www.halfen.de

DÜBELSYSTEME

HB-B Bolzenanker Y01

Zugelassen für ungerissenen Beton
Europäische Technische Bewertung ETA-07/0247



Artikelbezeichnung Ø	Klemm-stärke	Dübel-länge		PE [St.]	Bestell-Nr. 0432.	Preis [EUR/100 St.]
Ausführung: GV gemäß Tabelle, Seite 4						
HB-B 10-	**10-16/**	**85**	**GV**	50	060-00069	**118,25**
HB-B 10-	**20-26/**	**95**	**GV**	50	060-00070	**125,85**
HB-B 12-	**10-25/**	**105**	**GV**	25	060-00144	**180,65**
HB-B 12-	**15-30/**	**110**	**GV**	25	060-00051	**181,10**
HB-B 12-	**30-45/**	**125**	**GV**	25	060-00052	**213,90**
HB-B 12-	**65-80/**	**160**	**GV**	25	060-00080	**257,60**
HB-B 16-	**10-28/**	**130**	**GV**	20	060-00145	**316,90**
Ausführung: A4 gemäß Tabelle, Seite 4						
HB-B 8-	**15-24/**	**80**	**A4**	100	060-00006	**378,80**
HB-B 8-	**20-29/**	**85**	**A4**	100	060-00025	**394,85**
HB-B 8-	**30-39/**	**95**	**A4**	100	060-00007	**413,40**
HB-B 8-	**45-54/**	**110**	**A4**	100	060-00008	**445,95**
HB-B 10-	**15-21/**	**90**	**A4**	50	060-00010	**543,35**
HB-B 10-	**20-26/**	**95**	**A4**	50	060-00028	**566,85**
HB-B 10-	**30-36/**	**105**	**A4**	50	060-00029	**608,10**
HB-B 10-	**45-51/**	**120**	**A4**	50	060-00011	**635,00**
HB-B 10-	**50-56/**	**125**	**A4**	50	060-00030	**660,25**
HB-B 10-	**70-76/**	**145**	**A4**	50	060-00031	**766,00**
HB-B 12-	**10/**	**95**	**A4**	25	060-00034	**782,25**
HB-B 12-	**10-25/**	**105**	**A4**	25	060-00135	**797,15**
HB-B 12-	**15-30/**	**110**	**A4**	25	060-00013	**805,05**
HB-B 12-	**20-35/**	**115**	**A4**	25	060-00014	**889,50**
HB-B 12-	**30-45/**	**125**	**A4**	25	060-00015	**925,15**
HB-B 12-	**50-65/**	**145**	**A4**	25	060-00016	**979,75**
HB-B 12-	**65-80/**	**160**	**A4**	25	060-00035	**1.085,20**
HB-B 12-	**85-100/**	**180**	**A4**	25	060-00017	**1.256,20**
HB-B 16-	**10-26/**	**130**	**A4**	20	060-00137	**1.499,20**
HB-B 16-	**30-46/**	**150**	**A4**	20	060-00019	**1.560,70**
HB-B 16-	**60-76/**	**180**	**A4**	20	060-00020	**1.828,45**
HB-B 16-	**100-116/**	**220**	**A4**	10	060-00039	**2.361,95**
HB-B 20-	**5-27/**	**150**	**A4**	10	060-00041	**2.909,05**
HB-B 20-	**35-57/**	**180**	**A4**	10	060-00042	**3.745,30**
HB-B 20-	**60-82/**	**205**	**A4**	10	060-00022	**3.871,70**

HB-B-IG Bolzenanker Y01



Artikelbezeichnung	Setztiefe [mm]	PE [St.]	Bestell-Nr. 0432.	Preis [EUR/100 St.]
Ausführung: A4 gemäß Tabelle, Seite 4				
HB-B-IG M8 x 50 A4	①	100	070-00003	**388,00**
HB-B-IG M10 x 60 A4	①	50	070-00001	**571,50**
HB-B-IG M12 x 75 A4	①	25	070-00002	**848,20**

① HB-B-IG mit Montageschraube etwas unter die Betonoberfläche einschlagen.

★ HALFEN-Hinweis: Allgemeine Erläuterungen siehe Übersichtsseite am Anfang des Kapitels

© 2021 · PL 1/2021 · www.halfen.de

HB-BZ Bolzenanker Y01

Zugelassen für gerissenen und ungerissenen Beton
Europäische Technische Bewertung ETA-07/0249



Artikelbezeichnung					PE [St.]	Bestell-Nr.	Preis
	Ø	Klemm-stärke	Dübel-länge			0432.	[EUR/100 St.]
Ausführung: GV gemäß Tabelle, Seite 4							
HB-BZ	**8-**	**10-21/**	**75**	**GV**	100	260-00041	**108,95**
HB-BZ	**8-**	**15-26/**	**80**	**GV**	100	260-00042	**115,15**
HB-BZ	**8-**	**30-41/**	**95**	**GV**	100	260-00043	**134,50**
HB-BZ	**10-**	**10-30/**	**90**	**GV**	50	260-00046	**149,75**
HB-BZ	**10-**	**30-50/**	**110**	**GV**	50	260-00049	**178,40**
HB-BZ	**10-**	**50-70/**	**130**	**GV**	50	260-00050	**189,10**
HB-BZ	**12-**	**15-35/**	**110**	**GV**	25	260-00052	**230,25**
HB-BZ	**12-**	**30-50/**	**125**	**GV**	25	260-00054	**258,85**
HB-BZ	**12-**	**50-70/**	**145**	**GV**	25	260-00055	**299,40**
HB-BZ	**12-**	**65-85/**	**160**	**GV**	25	260-00056	**324,70**
HB-BZ	**12-**	**85-105/**	**180**	**GV**	25	260-00057	**372,30**
HB-BZ	**16-**	**25-45/**	**145**	**GV**	20	260-00060	**503,30**
HB-BZ	**16-**	**50-70/**	**170**	**GV**	20	260-00061	**610,45**
HB-BZ	**16-**	**80-100/**	**200**	**GV**	10	260-00062	**672,85**
HB-BZ	**20-**	**60/**	**195**	**GV**	10	260-00030	**1.231,30**
HB-BZ	**24-**	**30/**	**190**	**GV**	10	260-00034	**2.033,60**
HB-BZ	**24-**	**60/**	**220**	**GV**	5	260-00035	**2.257,90**
Ausführung: A4 gemäß Tabelle, Seite 4							
HB-BZ	**8-**	**10-21/**	**75**	**A4**	100	040-00027	**555,90**
HB-BZ	**8-**	**15-26/**	**80**	**A4**	100	040-00035	**584,90**
HB-BZ	**8-**	**30-41/**	**95**	**A4**	100	040-00036	**617,65**
HB-BZ	**8-**	**50-61/**	**115**	**A4**	100	040-00028	**683,00**
HB-BZ	**10-**	**10-30/**	**90**	**A4**	50	040-00029	**736,45**
HB-BZ	**10-**	**15-35/**	**95**	**A4**	50	040-00037	**793,05**
HB-BZ	**10-**	**30-50/**	**110**	**A4**	50	040-00038	**934,55**
HB-BZ	**10-**	**50-70/**	**130**	**A4**	50	040-00030	**1.057,00**
HB-BZ	**12-**	**15-35/**	**110**	**A4**	25	040-00031	**1.173,80**
HB-BZ	**12-**	**20-40/**	**115**	**A4**	25	040-00039	**1.244,25**
HB-BZ	**12-**	**30-50/**	**125**	**A4**	25	040-00040	**1.312,75**
HB-BZ	**12-**	**50-70/**	**145**	**A4**	25	040-00032	**1.473,80**
HB-BZ	**12-**	**85-105/**	**180**	**A4**	25	040-00041	**1.792,30**
HB-BZ	**12-**	**125/**	**220**	**A4**	25	040-00016	**2.062,35**
HB-BZ	**16-**	**25-45/**	**145**	**A4**	20	040-00033	**2.324,00**
HB-BZ	**16-**	**50-70/**	**170**	**A4**	20	040-00034	**2.511,60**
HB-BZ	**16-**	**65-85/**	**185**	**A4**	20	040-00042	**auf Anfrage**
HB-BZ	**16-**	**100/**	**220**	**A4**	10	040-00017	**3.229,15**
HB-BZ	**20-**	**30/**	**165**	**A4**	10	040-00018	**4.891,50**
HB-BZ	**20-**	**60/**	**195**	**A4**	10	040-00019	**5.757,20**
HB-BZ	**20-**	**100/**	**235**	**A4**	5	040-00020	**auf Anfrage**
Weitere Längen auf Anfrage							

HB-BZ-U Bolzenanker Y01

Mit großer Unterlegscheibe DIN EN ISO 7093 (DIN 9024)
Zugelassen für gerissenen und ungerissenen Beton
Europäische Technische Bewertung ETA-07/0249



Artikelbezeichnung					PE [St.]	Bestell-Nr.	Preis
	Ø	Klemm-stärke	Dübel-länge			0432.	[EUR/100 St.]
Ausführung: GV gemäß Tabelle, Seite 4							
HB-BZ-U	**8-**	**15-26/**	**80**	**GV**	100	270-00029	**122,15**
HB-BZ-U	**12-**	**15-35/**	**110**	**GV**	25	270-00034	**248,80**
HB-BZ-U	**12-**	**30-50/**	**125**	**GV**	25	270-00035	**283,85**
HB-BZ-U	**12-**	**50-70/**	**145**	**GV**	25	270-00036	**327,55**
Ausführung: A4 gemäß Tabelle, Seite 4							
HB-BZ-U	**8-**	**15-26/**	**80**	**A4**	100	250-00024	**625,85**
HB-BZ-U	**12-**	**15-35/**	**110**	**A4**	25	250-00029	**1.296,10**
HB-BZ-U	**12-**	**50-70/**	**145**	**A4**	25	250-00030	**1.627,65**
HB-BZ-U	**16-**	**25-45/**	**145**	**A4**	20	250-00031	**2.596,25**
Weitere Längen auf Anfrage							

HB-BZ-IG Bolzenanker Y01

Für Vorsteck- und Durchsteckmontage
Zugelassen für gerissenen und ungerissenen Beton



Artikelbezeichnung				PE [St.]	Bestell-Nr.	Preis
	Gewinde Ø	Klemm-stärke			0432.	[EUR/100 St.]
Ausführung: A4 = Edelstahl A4 / Vorsteckmontage						
HB-BZ-IG	**M12 -**	**0**	**A4 ①**	20	280-00004	**auf Anfrage**
Ausführung: A4 = Edelstahl A4 / Durchsteckmontage						
HB-BZ-IG	**M6 -**	**20**	**A4 ①**	100	280-00006	**auf Anfrage**
HB-BZ-IG	**M8 -**	**20**	**A4 ①**	50	280-00009	**auf Anfrage**

① Schrauben oder Muttern gesondert bestellen.
Weitere Schraubenlängen gemäß DIN 933 auf Anfrage.

© 2021 · PL 1/2021 · www.halfen.de

ZUBEHÖR HALFENSCHIENEN

HS 72/48 Y01

Halfenschraube einschl. Mutter,
für Profile 72/48, 72/49

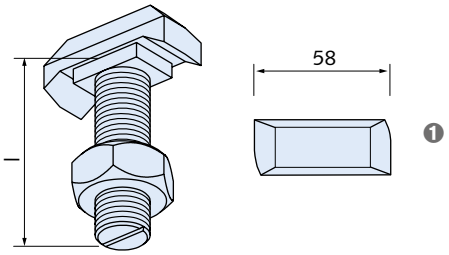

❶ Standard-Kopfform

Artikelbezeichnung		PE [St.]	Bestell-Nr.	Preis
Gewinde x Länge l [mm]			0350.	[EUR/100 St.]
Ausführung: FV = feuerverzinkt, Festigkeitsklasse 4.6				
HS 72/48	**M20 x 50 FV**	20	100-00003	**862,60**
HS 72/48	**M20 x 75 FV**	20	100-00004	**936,30**
HS 72/48	**M20 x 100 FV**	15	100-00005	**962,40**
HS 72/48	**M20 x 150 FV**	10	100-00006	**1.245,20**
HS 72/48	**M20 x 200 FV**	10	100-00007	**1.420,90**
HS 72/48	**M24 x 50 FV**	15	100-00008	**824,50**
HS 72/48	**M24 x 75 FV**	15	100-00009	**905,40**
HS 72/48	**M24 x 100 FV**	10	100-00010	**1.016,85**
HS 72/48	**M24 x 150 FV**	10	100-00011	**1.264,20**
HS 72/48	**M24 x 200 FV**	10	100-00012	**1.523,15**
HS 72/48	**M27 x 75 FV**	25	100-00015	**1.178,60**
HS 72/48	**M30 x 75 FV**	15	100-00018	**1.390,10**
HS 72/48	**M30 x 100 FV**	15	100-00019	**1.587,40**
HS 72/48	**M30 x 150 FV**	10	100-00020	**1.984,15**
HS 72/48	**M30 x 200 FV**	5	100-00021	**2.300,30**
Ausführung: GV-S = galvanische Sonderbeschichtung ★, Festigkeitsklasse 8.8				
HS 72/48	**M20 x 75 GV-S 8.8**	20	100-00023	**1.222,05**
HS 72/48	**M20 x 100 GV-S 8.8**	15	100-00024	**1.381,10**
HS 72/48	**M24 x 100 GV-S 8.8**	10	100-00025	**1.644,25**
HS 72/48	**M24 x 150 GV-S 8.8**	10	100-00026	**2.207,30**
Ausführung: FV = feuerverzinkt, Festigkeitsklasse 8.8				
HS 72/48	**M20 x 60 FV 8.8**	20	100-00022	**1.077,45**
HS 72/48	**M24 x 75 FV 8.8**	15	100-00014	**1.278,30**
HS 72/48	**M27 x 100 FV 8.8**	20	100-00017	**1.744,15**
Ausführung: A4-50 = Edelstahl Güte A4-50				
HS 72/48	**M24 x 50 A4-50**	15	100-00001	**5.664,40**
HS 72/48	**M24 x 100 A4-50**	10	100-00002	**7.601,80**

HS 50/30 Y01

Halfenschraube einschl. Mutter,
für Profile 55/42, 52/34, 54/33, 50/30, 49/30, 50/40, 486

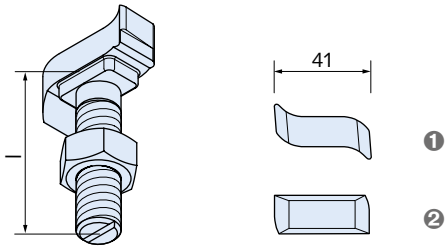

Artikelbezeichnung		PE [St.]	Bestell-Nr.	Preis
Gewinde x Länge l [mm]			0350.	[EUR/100 St.]
Ausführung: FV = feuerverzinkt, Festigkeitsklasse 4.6				
HS 50/30	**M12 x 30 FV**	100	090-00025	**261,20**
HS 50/30	**M12 x 40 FV**	50	090-00026	**268,15**
HS 50/30	**M12 x 50 FV**	50	090-00027	**279,70**
HS 50/30	**M12 x 60 FV**	50	090-00112	**289,00**
HS 50/30	**M12 x 80 FV**	50	090-00143	**328,25**
HS 50/30	**M12 x 100 FV**	50	090-00113	**402,20**
HS 50/30	**M12 x 125 FV**	50	090-00144	**601,05**
HS 50/30	**M16 x 40 FV**	50	090-00041	**321,25**
HS 50/30	**M16 x 50 FV**	50	090-00042	**337,60**
HS 50/30	**M16 x 60 FV**	25	090-00084	**346,60**
HS 50/30	**M16 x 80 FV**	25	090-00091	**395,30**
HS 50/30	**M16 x 100 FV**	25	090-00043	**467,05**
HS 50/30	**M16 x 150 FV**	25	090-00044	**681,90**
HS 50/30	**M20 x 45 FV**	25	090-00059	**402,20**
HS 50/30	**M20 x 55 FV**	25	090-00060	**427,55**
HS 50/30	**M20 x 65 FV**	25	090-00061	**441,45**
HS 50/30	**M20 x 75 FV**	25	090-00145	**467,05**
HS 50/30	**M20 x 80 FV**	25	090-00119	**484,20**
HS 50/30	**M20 x 100 FV**	25	090-00062	**540,85**
HS 50/30	**M20 x 125 FV**	25	090-00146	**718,85**
Ausführung: FV = feuerverzinkt, Festigkeitsklasse 8.8				
HS 50/30	**M10 x 30 FV 8.8**	100	090-00122	**305,10**
HS 50/30	**M10 x 40 FV 8.8**	100	090-00141	**325,10**
HS 50/30	**M10 x 50 FV 8.8**	100	090-00142	**368,45**
HS 50/30	**M12 x 40 FV 8.8**	50	090-00130	**388,90**
HS 50/30	**M12 x 45 FV 8.8**	50	090-00123	**418,50**
HS 50/30	**M12 x 50 FV 8.8**	50	090-00124	**423,60**
HS 50/30	**M12 x 60 FV 8.8**	50	090-00114	**600,55**
HS 50/30	**M12 x 80 FV 8.8**	50	090-00117	**615,45**
HS 50/30	**M12 x 100 FV 8.8**	50	090-00115	**622,20**
HS 50/30	**M12 x 125 FV 8.8**	50	090-00131	**769,20**
HS 50/30	**M16 x 40 FV 8.8**	50	090-00125	**480,70**
HS 50/30	**M16 x 60 FV 8.8**	25	090-00045	**611,65**
HS 50/30	**M16 x 80 FV 8.8**	25	090-00118	**624,35**
HS 50/30	**M16 x 100 FV 8.8**	25	090-00116	**815,85**
HS 50/30	**M16 x 175 FV 8.8**	25	090-00090	**1.025,35**
HS 50/30	**M20 x 45 FV 8.8**	25	090-00126	**566,25**
HS 50/30	**M20 x 60 FV 8.8**	25	090-00127	**693,50**
HS 50/30	**M20 x 65 FV 8.8**	25	090-00132	**701,95**
HS 50/30	**M20 x 80 FV 8.8**	25	090-00128	**798,60**
HS 50/30	**M20 x 100 FV 8.8**	25	090-00129	**843,70**
HS 50/30	**M20 x 125 FV 8.8**	25	090-00099	**1.126,50**
HS 50/30	**M20 x 150 FV 8.8**	25	090-00100	**1.259,85**

★ HALFEN-Hinweis: Allgemeine Erläuterungen siehe Übersichtsseite am Anfang des Kapitels

© 2021 · PL 1/2021 · www.halfen.de

ZUBEHÖR HALFENSCHIENEN

Artikelbezeichnung		PE [St.]	Bestell-Nr.	Preis
Gewinde x Länge l [mm]			0350.	[EUR/100 St.]
Ausführung: A4-50 = Edelstahl Güte A4-50				
HS 50/30	**M12 x 100 A4-50**	25	090-00004	**3.220,35**
HS 50/30	**M16 x 30 A4-50**	25	090-00005	**3.127,95**
HS 50/30	**M16 x 40 A4-50**	25	090-00006	**3.453,30**
HS 50/30	**M16 x 50 A4-50**	25	090-00007	**3.678,90**
HS 50/30	**M16 x 60 A4-50**	25	090-00008	**3.741,75**
HS 50/30	**M16 x 80 A4-50**	10	090-00009	**4.647,55**
HS 50/30	**M16 x 150 A4-50**	10	090-00010	**5.549,70**
HS 50/30	**M20 x 45 A4-50**	25	090-00012	**3.741,75**
HS 50/30	**M20 x 55 A4-50**	25	090-00013	**4.019,05**
HS 50/30	**M20 x 75 A4-50**	25	090-00014	**4.584,60**
HS 50/30	**M20 x 100 A4-50**	10	090-00015	**4.658,75**
HS 50/30	**M20 x 125 A4-50**	10	090-00016	**auf Anfrage**
HS 50/30	**M20 x 150 A4-50**	10	090-00017	**auf Anfrage**
Ausführung: A4-70 = Edelstahl Güte A4-70				
HS 50/30	**M12 x 30 A4-70**	25	090-00001	**1.955,85**
HS 50/30	**M12 x 40 A4-70**	25	090-00002	**1.913,10**
HS 50/30	**M12 x 50 A4-70**	25	090-00003	**2.140,60**
HS 50/30	**M16 x 50 A4-70**	25	098-00039	**3.678,90**
HS 50/30	**M16 x 80 A4-70**	10	090-00094	**4.647,55**
Ausführung: FA-70 = Edelstahl Güte FA-70				
HS 50/30	**M20 x 55 FA-70**	25	090-00095	**auf Anfrage**
HS 50/30	**M20 x 75 FA-70**	25	090-00096	**auf Anfrage**
HS 50/30	**M20 x 100 FA-70**	25	090-00097	**auf Anfrage**
Ausführung: HCR-50 = Edelstahl Güte HCR-50, hochkorrosionsbeständig				
HS 50/30	**M16 x 50 HCR-50**	25	090-00085	**auf Anfrage**
HS 50/30	**M16 x 100 HCR-50**	10	090-00120	**auf Anfrage**
HS 50/30	**M16 x 150 HCR-50**	10	090-00121	**auf Anfrage**

HS 40/22 Y01

Halfenschraube einschl. Mutter, für Profile 40/22, 40/25, 422

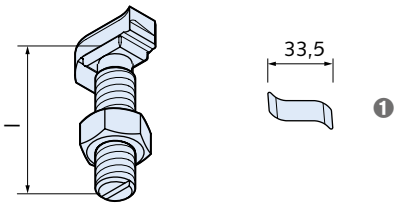

Artikelbezeichnung		PE [St.]	Bestell-Nr.	Preis
Gewinde x Länge l [mm]			0350.	[EUR/100 St.]
Ausführung: FV = feuerverzinkt, Festigkeitsklasse 4.6				
HS 40/22	**M10 x 20 FV**	100	070-00101	**143,30**
HS 40/22	**M10 x 30 FV**	100	070-00102	**145,65**
HS 40/22	**M10 x 40 FV**	100	070-00103	**152,60**
HS 40/22	**M10 x 50 FV**	100	070-00104	**154,85**
HS 40/22	**M10 x 60 FV**	100	070-00084	**171,00**
HS 40/22	**M10 x 80 FV**	50	070-00105	**402,20**
HS 40/22	**M10 x 100 FV**	50	070-00106	**469,35**
HS 40/22	**M10 x 125 FV**	50	070-00107	**512,50**
HS 40/22	**M12 x 30 FV**	100	070-00029	**180,35**
HS 40/22	**M12 x 40 FV**	50	070-00089	**182,65**
HS 40/22	**M12 x 50 FV**	50	070-00030	**191,85**
HS 40/22	**M12 x 60 FV**	50	070-00085	**201,15**
HS 40/22	**M12 x 80 FV**	50	070-00090	**247,30**
HS 40/22	**M12 x 100 FV**	50	070-00086	**277,40**
HS 40/22	**M12 x 125 FV**	50	070-00108	**376,90**
HS 40/22	**M16 x 40 FV**	50	070-00075	**258,90**
HS 40/22	**M16 x 50 FV**	50	070-00048	**277,40**
HS 40/22	**M16 x 60 FV**	25	070-00078	**282,10**
HS 40/22	**M16 x 80 FV**	25	070-00079	**330,55**
HS 40/22	**M16 x 100 FV**	25	070-00049	**402,20**
HS 40/22	**M16 x 125 FV**	25	070-00109	**478,45**
HS 40/22	**M16 x 150 FV**	25	070-00110	**605,65**
Ausführung: FV = feuerverzinkt, Festigkeitsklasse 8.8				
HS 40/22	**M10 x 30 FV 8.8**	100	070-00095	**189,75**
HS 40/22	**M10 x 40 FV 8.8**	100	070-00096	**205,90**
HS 40/22	**M10 x 60 FV 8.8**	100	070-00097	**265,45**
HS 40/22	**M12 x 30 FV 8.8**	100	070-00093	**216,65**
HS 40/22	**M12 x 40 FV 8.8**	50	070-00091	**233,40**
HS 40/22	**M12 x 50 FV 8.8**	50	070-00092	**256,40**
HS 40/22	**M12 x 60 FV 8.8**	50	070-00087	**285,85**
HS 40/22	**M12 x 80 FV 8.8**	50	070-00094	**353,10**
HS 40/22	**M12 x 100 FV 8.8**	50	070-00088	**457,75**
HS 40/22	**M16 x 40 FV 8.8**	50	070-00050	**376,80**
HS 40/22	**M16 x 50 FV 8.8**	50	078-00202	**397,20**
HS 40/22	**M16 x 60 FV 8.8**	25	070-00073	**423,70**
HS 40/22	**M16 x 80 FV 8.8**	25	078-00204	**524,75**
HS 40/22	**M16 x 100 FV 8.8**	25	070-00098	**596,55**
Ausführung: A4-50 = Edelstahl Güte A4-50				
HS 40/22	**M12 x 30 A4-50**	25	070-00004	**1.693,35**
HS 40/22	**M12 x 40 A4-50**	25	070-00005	**1.874,60**
HS 40/22	**M12 x 50 A4-50**	25	070-00006	**2.037,30**
HS 40/22	**M12 x 80 A4-50**	25	070-00007	**2.358,95**
HS 40/22	**M16 x 30 A4-50**	25	070-00009	**1.915,15**
HS 40/22	**M16 x 40 A4-50**	25	070-00010	**2.052,10**
HS 40/22	**M16 x 50 A4-50**	25	070-00011	**2.222,20**
HS 40/22	**M16 x 60 A4-50**	25	070-00012	**auf Anfrage**
HS 40/22	**M16 x 80 A4-50**	25	070-00013	**2.514,25**
HS 40/22	**M16 x 100 A4-50**	10	070-00014	**3.176,15**
Ausführung: A4-70 = Edelstahl Güte A4-70				
HS 40/22	**M10 x 30 A4-70**	25	070-00001	**2.506,75**
HS 40/22	**M10 x 40 A4-70**	25	070-00002	**2.562,30**
HS 40/22	**M10 x 50 A4-70**	25	070-00003	**2.662,10**
HS 40/22	**M12 x 40 A4-70**	50	070-00083	**2.666,50**
HS 40/22	**M16 x 50 A4-70**	25	070-00082	**2.699,90**

© 2021 · PL 1/2021 · www.halfen.de

ZUBEHÖR HALFENSCHIENEN

HS 41/41 G40

Halfenschraube einschl. Mutter,
für Montage im Profilschlitz bei allen Profilen System 41

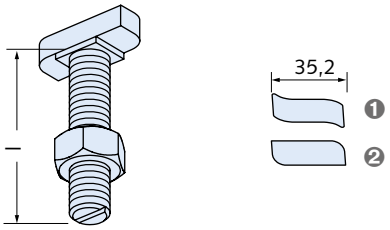

❶ Standard-Kopfform
❷ Alternative Kopfform ①

Artikelbezeichnung		PE [St.]	Bestell-Nr.	Preis
Gewinde x Länge l [mm]			0323.	[EUR/100 St.]
Ausführung: FV = feuerverzinkt, Festigkeitsklasse 4.6				
HS 41/41	**M10 x 35 FV**	100	000-00003	**310,50**
HS 41/41	**M12 x 35 FV**	100	000-00004	**315,85**
HS 41/41	**M12 x 50 FV**	50	000-00007	**337,65**
Ausführung: A4-70 = Edelstahl Güte A4-70				
HS 41/41	**M10 x 35 A4-70 ①**	100	000-00001	**auf Anfrage**
HS 41/41	**M12 x 35 A4-70 ①**	100	000-00002	**1.170,05**

HS 38/17 Y01

Halfenschraube einschl. Mutter,
für Profile 38/17, 36/36, 36/20, 35/50

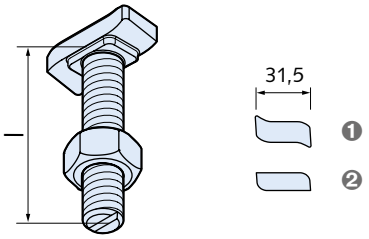

❶ Standard-Kopfform
❷ Alternative Kopfform ①

Artikelbezeichnung		PE [St.]	Bestell-Nr.	Preis
Gewinde x Länge l [mm]			0350.	[EUR/100 St.]
Ausführung: GV-S = galvanische Sonderbeschichtung ★, Festigkeitsklasse 4.6				
HS 38/17	**M10 x 20 GV-S**	100	050-00037	**135,50**
HS 38/17	**M10 x 30 GV-S**	100	050-00038	**137,80**
HS 38/17	**M10 x 40 GV-S**	100	050-00039	**147,30**
HS 38/17	**M10 x 50 GV-S**	100	050-00040	**152,05**
HS 38/17	**M10 x 60 GV-S**	100	050-00041	**156,85**
HS 38/17	**M10 x 80 GV-S**	50	050-00043	**211,65**
HS 38/17	**M10 x 100 GV-S**	50	050-00044	**263,80**
HS 38/17	**M10 x 150 GV-S ①**	50	050-00045	**468,15**
HS 38/17	**M12 x 20 GV-S**	100	050-00051	**144,95**
HS 38/17	**M12 x 30 GV-S**	100	050-00052	**152,05**
HS 38/17	**M12 x 40 GV-S**	50	050-00053	**156,85**
HS 38/17	**M12 x 50 GV-S**	50	050-00054	**163,95**
HS 38/17	**M12 x 60 GV-S**	50	050-00055	**175,80**
HS 38/17	**M12 x 80 GV-S**	50	050-00056	**190,15**
HS 38/17	**M12 x 100 GV-S**	50	050-00057	**306,55**
HS 38/17	**M12 x 125 GV-S ①**	50	050-00058	**392,20**
HS 38/17	**M12 x 150 GV-S ①**	25	050-00059	**475,20**
HS 38/17	**M12 x 200 GV-S ①**	25	050-00060	**784,15**
HS 38/17	**M16 x 30 GV-S**	50	050-00067	**211,65**
HS 38/17	**M16 x 40 GV-S**	50	050-00068	**213,75**
HS 38/17	**M16 x 50 GV-S**	50	050-00069	**235,30**
HS 38/17	**M16 x 60 GV-S**	50	050-00070	**256,65**
HS 38/17	**M16 x 80 GV-S**	25	050-00071	**297,10**
HS 38/17	**M16 x 100 GV-S**	25	050-00072	**375,25**
HS 38/17	**M16 x 125 GV-S ①**	25	050-00073	**532,30**
HS 38/17	**M16 x 150 GV-S ①**	25	050-00074	**622,60**
HS 38/17	**M16 x 200 GV-S ①**	25	050-00075	**914,70**
Ausführung: GV-S = galvanische Sonderbeschichtung ★, Festigkeitsklasse 8.8				
HS 38/17	**M12 x 60 GV-S 8.8**	50	050-00081	**318,00**
Ausführung: FV = feuerverzinkt, Festigkeitsklasse 4.6				
HS 38/17	**M10 x 30 FV**	100	050-00036	**137,80**
HS 38/17	**M12 x 30 FV**	100	050-00046	**152,05**
HS 38/17	**M12 x 50 FV**	50	050-00048	**163,95**
HS 38/17	**M16 x 30 FV**	50	050-00061	**auf Anfrage**
HS 38/17	**M16 x 40 FV**	50	050-00062	**213,75**
HS 38/17	**M16 x 50 FV**	50	050-00063	**235,30**
HS 38/17	**M16 x 80 FV**	25	050-00084	**313,15**
HS 38/17	**M16 x 100 FV**	25	050-00064	**375,25**
Ausführung: FV = feuerverzinkt, Festigkeitsklasse 8.8				
HS 38/17	**M12 x 70 FV 8.8**	50	050-00050	**330,25**
HS 38/17	**M16 x 60 FV 8.8**	50	050-00065	**444,30**
Ausführung: A2-70 = Edelstahl Güte A2-70				
HS 38/17	**M12 x 30 A2-70**	50	050-00005	**836,75**
HS 38/17	**M12 x 40 A2-70**	50	050-00006	**890,20**
HS 38/17	**M12 x 50 A2-70**	50	050-00007	**953,55**
Ausführung: A4 gemäß Tabelle, Seite 4				
HS 38/17	**M12 x 50 Li. A4 ②**	50	050-00131	**2.866,05**
HS 38/17	**M16 x 50 Li. A4 ②**	50	050-00133	**4.183,75**

★ HALFEN-Hinweis: Allgemeine Erläuterungen siehe Übersichtsseite am Anfang des Kapitels

© 2021 · PL 1/2021 · www.halfen.de

ZUBEHÖR HALFENSCHIENEN

Artikelbezeichnung		PE [St.]	Bestell-Nr.	Preis
Gewinde x Länge l [mm]			0350.	[EUR/100 St.]
Ausführung: A4-50 = Edelstahl Güte A4-50				
HS 38/17	**M12 x 100 A4-50**	50	050-00008	**2.037,30**
HS 38/17	**M16 x 30 A4-50**	50	050-00023	**auf Anfrage**
HS 38/17	**M16 x 40 A4-50**	50	050-00024	**1.697,20**
HS 38/17	**M16 x 50 A4-50**	50	050-00025	**1.878,35**
HS 38/17	**M16 x 60 A4-50**	25	050-00026	**1.996,70**
HS 38/17	**M16 x 80 A4-50**	25	050-00027	**2.296,05**
HS 38/17	**M16 x 80 Li. A4-50**	50	050-00035	**auf Anfrage**
HS 38/17	**M16 x 100 A4-50**	25	050-00028	**auf Anfrage**
HS 38/17	**M16 x 150 A4-50 ①**	25	050-00029	**auf Anfrage**
Ausführung: A4-70 = Edelstahl Güte A4-70				
HS 38/17	**M10 x 30 A4-70**	50	050-00001	**1.157,20**
HS 38/17	**M10 x 40 A4-70**	50	050-00002	**auf Anfrage**
HS 38/17	**M10 x 50 A4-70**	50	050-00003	**auf Anfrage**
HS 38/17	**M10 x 60 A4-70**	50	050-00004	**auf Anfrage**
HS 38/17	**M12 x 25 A4-70**	50	050-00011	**auf Anfrage**
HS 38/17	**M12 x 30 A4-70**	50	050-00012	**1.168,40**
HS 38/17	**M12 x 40 A4-70**	50	050-00013	**1.242,25**
HS 38/17	**M12 x 50 A4-70**	50	050-00014	**1.334,70**
HS 38/17	**M12 x 60 A4-70**	50	050-00015	**1.479,00**
HS 38/17	**M12 x 80 A4-70**	50	050-00016	**1.523,25**
Ausführung: HCR-50 = Edelstahl Güte HCR-50, hochkorrosionsbeständig				
HS 38/17	**M10 x 50 HCR-50**	50	050-00085	**auf Anfrage**
HS 38/17	**M10 x 100 HCR-50**	50	050-00086	**auf Anfrage**
HS 38/17	**M16 x 50 HCR-50**	50	050-00087	**auf Anfrage**
HS 38/17	**M16 x 100 HCR-50**	25	050-00088	**auf Anfrage**
HS 38/17	**M16 x 150 HCR-50**	25	050-00089	**auf Anfrage**
② ohne Muttern				

HS 28/15 Y01

Halfenschraube einschl. Mutter,
für Profile 28/15, 28/28, 26/26

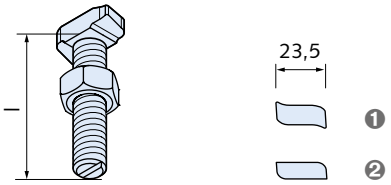

❶ Standard-Kopfform
❷ Alternative Kopfform ①

Artikelbezeichnung		PE [St.]	Bestell-Nr.	Preis
Gewinde x Länge l [mm]			0350.	[EUR/100 St.]
Ausführung: GV-S = galvanische Sonderbeschichtung ★, Festigkeitsklasse 4.6				
HS 28/15	**M6 x 15 GV-S**	100	020-00021	**85,55**
HS 28/15	**M6 x 20 GV-S**	100	020-00022	**85,55**
HS 28/15	**M6 x 25 GV-S**	100	020-00023	**87,90**
HS 28/15	**M6 x 30 GV-S**	100	020-00024	**90,30**
HS 28/15	**M6 x 40 GV-S**	100	020-00025	**92,65**
HS 28/15	**M8 x 15 GV-S**	100	020-00028	**69,05**
HS 28/15	**M8 x 20 GV-S**	100	020-00029	**69,05**
HS 28/15	**M8 x 25 GV-S**	100	020-00030	**71,25**
HS 28/15	**M8 x 30 GV-S**	100	020-00031	**73,50**
HS 28/15	**M8 x 40 GV-S**	100	020-00032	**80,75**
HS 28/15	**M8 x 50 GV-S**	100	020-00033	**80,75**
HS 28/15	**M8 x 60 GV-S**	100	020-00034	**102,20**
HS 28/15	**M8 x 80 GV-S**	100	020-00035	**173,50**
HS 28/15	**M8 x 100 GV-S**	100	020-00036	**235,30**
HS 28/15	**M10 x 15 GV-S**	100	020-00041	**90,30**
HS 28/15	**M10 x 20 GV-S**	100	020-00042	**92,65**
HS 28/15	**M10 x 25 GV-S**	100	020-00043	**97,50**
HS 28/15	**M10 x 30 GV-S**	100	020-00044	**99,85**
HS 28/15	**M10 x 40 GV-S**	100	020-00046	**114,10**
HS 28/15	**M10 x 50 GV-S**	100	020-00047	**123,65**
HS 28/15	**M10 x 60 GV-S**	100	020-00048	**130,60**
HS 28/15	**M10 x 80 GV-S**	100	020-00049	**187,75**
HS 28/15	**M10 x 100 GV-S**	50	020-00050	**251,75**
HS 28/15	**M10 x 125 GV-S**	50	020-00051	**384,95**
HS 28/15	**M10 x 150 GV-S**	50	020-00052	**468,15**
HS 28/15	**M10 x 200 GV-S**	50	020-00053	**741,35**
HS 28/15	**M12 x 30 GV-S ①**	100	020-00057	**175,80**
HS 28/15	**M12 x 35 GV-S ①**	100	020-00058	**179,25**
HS 28/15	**M12 x 50 GV-S ①**	50	020-00059	**190,15**
HS 28/15	**M12 x 80 GV-S ①**	50	020-00060	**209,20**
Ausführung: GV-S = galvanische Sonderbeschichtung ★, Festigkeitsklasse 8.8				
HS 28/15	**M8 x 20 GV-S 8.8**	100	020-00071	**106,00**
HS 28/15	**M10 x 60 GV-S 8.8**	100	020-00068	**auf Anfrage**
Ausführung: FV = feuerverzinkt, Festigkeitsklasse 4.6				
HS 28/15	**M10 x 20 FV**	100	020-00061	**auf Anfrage**
HS 28/15	**M10 x 30 FV**	100	020-00038	**99,85**
HS 28/15	**M10 x 50 FV**	100	020-00039	**123,65**
Ausführung: FV = feuerverzinkt, Festigkeitsklasse 8.8				
HS 28/15	**M10 x 40 FV 8.8**	100	020-00040	**211,65**
Ausführung: A2-70 = Edelstahl Güte A2-70				
HS 28/15	**M8 x 20 A2-70**	100	020-00073	**auf Anfrage**
HS 28/15	**M8 x 25 A2-70**	100	020-00001	**532,40**
HS 28/15	**M8 x 30 A2-70**	100	020-00002	**573,40**
HS 28/15	**M10 x 25 A2-70**	100	020-00005	**596,90**
HS 28/15	**M10 x 30 A2-70**	100	020-00006	**626,85**
HS 28/15	**M10 x 40 A2-70**	100	020-00007	**auf Anfrage**
HS 28/15	**M10 x 50 A2-70**	100	020-00008	**auf Anfrage**

© 2021 · PL 1/2021 · www.halfen.de

ZUBEHÖR HALFENSCHIENEN

Artikelbezeichnung		PE [St.]	Bestell-Nr.	Preis
Gewinde x Länge l [mm]			0350.	[EUR/100 St.]
Ausführung: A4-50 = Edelstahl Güte A4-50				
HS 28/15	**M10 x 100 A4-50**	50	020-00009	**auf Anfrage**
HS 28/15	**M10 x 125 A4-50**	50	020-00010	**auf Anfrage**
HS 28/15	**M10 x 150 A4-50**	50	020-00011	**auf Anfrage**
HS 28/15	**M10 x 200 A4-50**	50	020-00012	**auf Anfrage**
Ausführung: A4-70 = Edelstahl Güte A4-70				
HS 28/15	**M8 x 30 A4-70**	100	020-00003	**684,10**
HS 28/15	**M10 x 20 A4-70**	100	020-00013	**auf Anfrage**
HS 28/15	**M10 x 25 A4-70**	100	020-00014	**735,80**
HS 28/15	**M10 x 30 A4-70**	100	020-00015	**745,30**
HS 28/15	**M10 x 40 A4-70**	100	020-00016	**831,95**
HS 28/15	**M10 x 50 A4-70**	100	020-00017	**894,85**
HS 28/15	**M10 x 60 A4-70**	100	020-00018	**auf Anfrage**
HS 28/15	**M10 x 80 A4-70**	100	020-00019	**1.175,90**
Ausführung: HCR-50 = Edelstahl Güte HCR-50, hochkorrosionsbeständig				
HS 28/15	**M10 x 50 HCR-50**	100	020-00063	**auf Anfrage**
HS 28/15	**M10 x 100 HCR-50**	50	020-00064	**auf Anfrage**

HS 20/12 Y01

Halfenschraube einschl. Mutter,
für Profil 20/12

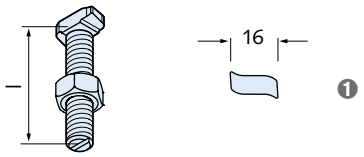

❶ Standard-Kopfform

Artikelbezeichnung		PE [St.]	Bestell-Nr.	Preis
Gewinde x Länge l [mm]			0350.	[EUR/100 St.]
Ausführung: GV-S = galvanische Sonderbeschichtung ★, Festigkeitsklasse 4.6				
HS 20/12	**M6 x 20 GV-S**	100	010-00006	**75,95**
HS 20/12	**M6 x 30 GV-S**	100	010-00007	**80,75**
HS 20/12	**M6 x 40 GV-S**	100	010-00008	**auf Anfrage**
HS 20/12	**M8 x 15 GV-S**	100	010-00011	**71,25**
HS 20/12	**M8 x 20 GV-S**	100	010-00012	**73,50**
HS 20/12	**M8 x 25 GV-S**	100	010-00013	**75,95**
HS 20/12	**M8 x 30 GV-S**	100	010-00014	**75,95**
HS 20/12	**M8 x 40 GV-S**	100	010-00015	**85,55**
HS 20/12	**M8 x 50 GV-S**	100	010-00016	**92,65**
HS 20/12	**M8 x 60 GV-S**	100	010-00017	**auf Anfrage**
HS 20/12	**M8 x 80 GV-S**	100	010-00018	**auf Anfrage**
Ausführung: A2-70 = Edelstahl Güte A2-70				
HS 20/12	**M8 x 20 A2-70**	100	010-00002	**auf Anfrage**
HS 20/12	**M8 x 30 A2-70**	100	010-00003	**auf Anfrage**
HS 20/12	**M8 x 50 A2-70**	100	010-00005	**auf Anfrage**

HSR 72/48 Y01

Halfenschraube mit Kerbzahn einschl. Mutter,
für Profil 72/48

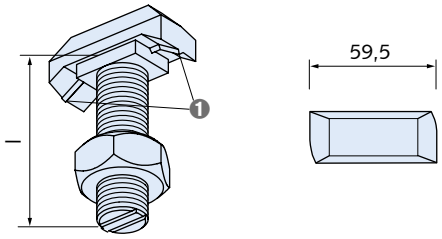

❶ Kerbzahn

Artikelbezeichnung		PE [St.]	Bestell-Nr.	Preis
Gewinde x Länge l [mm]			0351.	[EUR/100 St.]
Ausführung: FV = feuerverzinkt, Festigkeitsklasse 8.8				
HSR 72/48	**M20 x 75 FV 8.8**	20	100-00002	**1.564,65**

HSR 50/30 Y01

Halfenschraube mit Kerbzahn, einschl. Mutter,
für Profile 52/34, 50/30

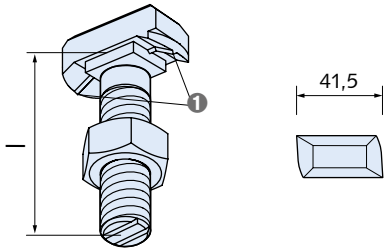

❶ Kerbzahn

Artikelbezeichnung		PE [St.]	Bestell-Nr.	Preis
Gewinde x Länge l [mm]			0351.	[EUR/100 St.]
Ausführung: FV = feuerverzinkt, Festigkeitsklasse 8.8				
HSR 50/30	**M16 x 40 FV 8.8**	50	090-00001	**auf Anfrage**
Ausführung: GV-S = galvanische Sonderbeschichtung ★, Festigkeitsklasse 8.8				
HSR 50/30	**M16 x 60 GV-S 8.8**	25	090-00002	**596,40**
HSR 50/30	**M20 x 45 GV-S 8.8**	25	090-00003	**679,60**
HSR 50/30	**M20 x 60 GV-S 8.8**	25	090-00004	**743,80**
HSR 50/30	**M20 x 75 GV-S 8.8**	25	090-00005	**831,80**

HSR 40/22 Y01

Halfenschraube mit Kerbzahn, einschl. Mutter,
für Profil 40/22

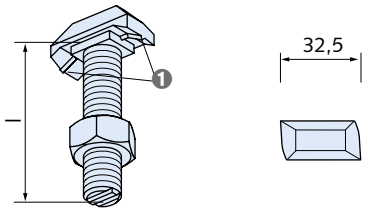

❶ Kerbzahn

Artikelbezeichnung		PE [St.]	Bestell-Nr.	Preis
Gewinde x Länge l [mm]			0351.	[EUR/100 St.]
Ausführung: GV-S = galvanische Sonderbeschichtung ★, Festigkeitsklasse 8.8				
HSR 40/22	**M16 x 40 GV-S 8.8**	50	070-00001	**465,85**
HSR 40/22	**M16 x 60 GV-S 8.8**	25	070-00002	**527,60**

★ HALFEN-Hinweis: Allgemeine Erläuterungen siehe Übersichtsseite am Anfang des Kapitels

© 2021 · PL 1/2021 · www.halfen.de

ZUBEHÖR HALFENSCHIENEN

HZS 64/44 Y01

Halfenschraube gezahnt, einschl. Mutter,
für Profil HZA 64/44 DYNAGRIP

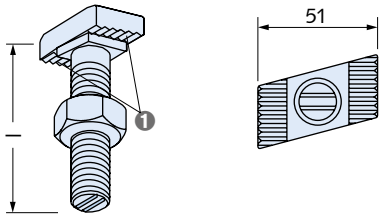

❶ Zahnung

Artikelbezeichnung		PE [St.]	Bestell-Nr.	Preis
Gewinde x Länge [mm]			0352.	[EUR/100 St.]
Ausführung: GV-S = galvanische Sonderbeschichtung ★, Festigkeitsklasse 8.8				
HZS 64/44	**M20 x 80 GV-S 8.8**	20	090-00001	**auf Anfrage**
HZS 64/44	**M20 x 125 GV-S 8.8**	15	090-00002	**auf Anfrage**
HZS 64/44	**M24 x 80 GV-S 8.8**	15	090-00003	**auf Anfrage**
HZS 64/44	**M24 x 150 GV-S 8.8**	10	090-00004	**auf Anfrage**
Ausführung: A4-70 = Edelstahl Güte A4-70				
HZS 64/44	**M20 x 80 A4-70**	20	090-00011	**auf Anfrage**
HZS 64/44	**M20 x 125 A4-70**	15	090-00012	**auf Anfrage**
HZS 64/44	**M24 x 80 A4-70**	15	090-00013	**auf Anfrage**
HZS 64/44	**M24 x 150 A4-70**	10	090-00014	**auf Anfrage**

HZS 53/34 Y01

Halfenschraube gezahnt, einschl. Mutter,
für Profil HZA 53/34 DYNAGRIP

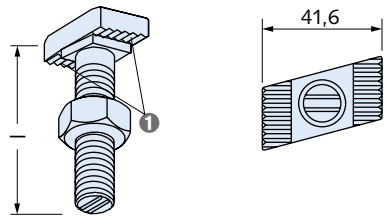

❶ Zahnung

Artikelbezeichnung		PE [St.]	Bestell-Nr.	Preis
Gewinde x Länge [mm]			0352.	[EUR/100 St.]
Ausführung: GV-S = galvanische Sonderbeschichtung ★, Festigkeitsklasse 8.8				
HZS 53/34	**M16 x 60 GV-S 8.8**	25	080-00001	**1.479,65**
HZS 53/34	**M16 x 100 GV-S 8.8**	25	080-00002	**1.544,20**
HZS 53/34	**M20 x 65 GV-S 8.8**	25	080-00003	**1.703,95**
HZS 53/34	**M20 x 100 GV-S 8.8**	25	080-00004	**1.806,15**
Ausführung: A4-70 = Edelstahl Güte A4-70				
HZS 53/34	**M16 x 60 A4-70**	25	080-00011	**2.344,40**
HZS 53/34	**M16 x 100 A4-70**	25	080-00012	**2.606,45**
HZS 53/34	**M20 x 65 A4-70**	25	080-00013	**2.535,15**
HZS 53/34	**M20 x 100 A4-70**	25	080-00014	**2.879,70**

HZS 38/23 Y01

Halfenschraube gezahnt, einschl. Mutter,
für Profil HZA 38/23 DYNAGRIP

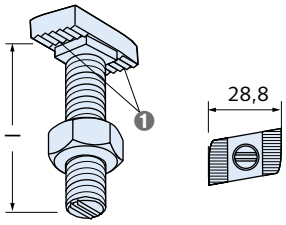

❶ Zahnung

Artikelbezeichnung		PE [St.]	Bestell-Nr.	Preis
Gewinde x Länge l [mm]			0352.	[EUR/100 St.]
Ausführung: GV-S = galvanische Sonderbeschichtung ★, Festigkeitsklasse 8.8				
HZS 38/23	**M12 x 30 GV-S 8.8**	100	060-00001	**363,60**
HZS 38/23	**M12 x 40 GV-S 8.8**	50	060-00002	**372,95**
HZS 38/23	**M12 x 50 GV-S 8.8**	50	060-00003	**392,20**
HZS 38/23	**M12 x 60 GV-S 8.8**	50	060-00004	**401,60**
HZS 38/23	**M12 x 80 GV-S 8.8**	50	060-00005	**629,65**
HZS 38/23	**M12 x 100 GV-S 8.8**	50	060-00006	**834,05**
HZS 38/23	**M12 x 125 GV-S 8.8**	50	060-00007	**auf Anfrage**
HZS 38/23	**M12 x 150 GV-S 8.8**	50	060-00008	**auf Anfrage**
HZS 38/23	**M16 x 30 GV-S 8.8**	50	060-00011	**auf Anfrage**
HZS 38/23	**M16 x 40 GV-S 8.8**	50	060-00012	**463,40**
HZS 38/23	**M16 x 50 GV-S 8.8**	50	060-00013	**482,50**
HZS 38/23	**M16 x 60 GV-S 8.8**	25	060-00014	**506,25**
HZS 38/23	**M16 x 80 GV-S 8.8**	25	060-00015	**591,70**
HZS 38/23	**M16 x 100 GV-S 8.8**	25	060-00016	**629,65**
HZS 38/23	**M16 x 125 GV-S 8.8**	25	060-00017	**auf Anfrage**
HZS 38/23	**M16 x 150 GV-S 8.8**	25	060-00018	**1.570,60**
HZS 38/23	**M16 x 200 GV-S 8.8**	25	060-00019	**1.879,75**
HZS 38/23	**M16 x 300 GV-S 8.8**	25	060-00020	**2.618,75**
Ausführung: FV = feuerverzinkt, Festigkeitsklasse 8.8				
HZS 38/23	**M12 x 50 FV 8.8**	50	060-00026	**418,00**
HZS 38/23	**M16 x 60 FV 8.8**	25	060-00023	**537,65**
Ausführung: A4-70 = Edelstahl Güte A4-70				
HZS 38/23	**M16 x 60 A4-70**	25	060-00021	**1.854,65**
HZS 38/23	**M16 x 80 A4-70**	25	060-00022	**2.070,70**

★ HALFEN-Hinweis: Allgemeine Erläuterungen siehe Übersichtsseite am Anfang des Kapitels

© 2021 · PL 1/2021 · www.halfen.de

ZUBEHÖR HALFENSCHIENEN

HZS 29/20 Y01

Halfenschraube gezahnt, einschl. Mutter,
für Profil HZA 29/20 DYNAGRIP

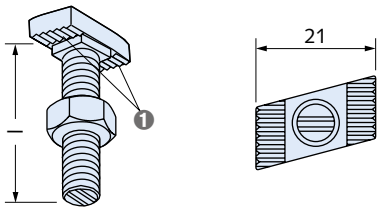

❶ Zahnung

Artikelbezeichnung		PE [St.]	Bestell-Nr.	Preis
Gewinde x Länge l [mm]			0352.	[EUR/100 St.]
Ausführung: GV-S = galvanische Sonderbeschichtung ★, Festigkeitsklasse 8.8				
HZS 29/20	**M12 x 30 GV-S 8.8**	100	040-00001	**277,95**
HZS 29/20	**M12 x 40 GV-S 8.8**	50	040-00002	**299,40**
HZS 29/20	**M12 x 50 GV-S 8.8**	50	040-00003	**323,10**
HZS 29/20	**M12 x 60 GV-S 8.8**	50	040-00004	**327,95**
HZS 29/20	**M12 x 80 GV-S 8.8**	50	040-00005	**384,95**
HZS 29/20	**M12 x 100 GV-S 8.8**	50	040-00006	**auf Anfrage**
HZS 29/20	**M12 x 125 GV-S 8.8**	50	040-00007	**auf Anfrage**
HZS 29/20	**M12 x 150 GV-S 8.8**	50	040-00008	**auf Anfrage**
HZS 29/20	**M12 × 200 GV-S 8.8**	25	040-00009	**auf Anfrage**
HZS 29/20	**M12 x 250 GV-S 8.8**	25	040-00010	**auf Anfrage**
HZS 29/20	**M12 x 300 GV-S 8.8**	25	040-00011	**auf Anfrage**

HZS 41/41 G40

Halfenschraube ohne Sechskantmutter,
für Profile 41/22, 41/41, 41/62, 41/83

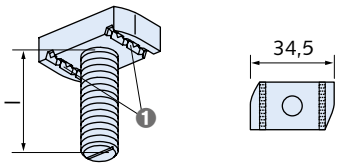

❶ Zahnung

Artikelbezeichnung		Bestell-Nr.	Preis
Gewinde x Länge l [mm]		0323.	[EUR/100 St.]
Ausführung: ZL = Zinklamellen beschichtet			
HZS 41/41	**M6 x 30 ZL**	010-00012	**auf Anfrage**
HZS 41/41	**M8 x 30 ZL**	010-00001	**588,15**
HZS 41/41	**M8 x 50 ZL**	010-00002	**618,10**
HZS 41/41	**M10 x 30 ZL**	010-00003	**596,30**
HZS 41/41	**M10 x 50 ZL**	010-00004	**634,35**
HZS 41/41	**M12 x 30 ZL**	010-00005	**631,60**
HZS 41/41	**M12 x 50 ZL**	010-00006	**683,55**
HZS 41/41	**M12 x 75 ZL**	010-00007	**751,55**
HZS 41/41	**M12 x 100 ZL**	010-00008	**803,15**
HZS 41/41	**M16 x 63 ZL ① ②**	010-00009	**1.268,90**
HZS 41/41	**M16 x 102 ZL ③**	010-00010	**auf Anfrage**

① nicht für Profil 41/22
② 30mm Breite, vom Profilende her montieren
③ ohne Verzahnung

HZS 41/22 Y01

Halfenschraube gezahnt, einschl. Mutter,
für Profile HZA 41/22, HZM, HZL 41/22 und 41/41

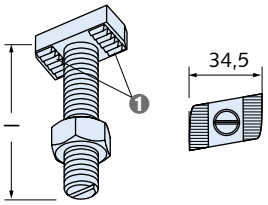

❶ Zahnung

Artikelbezeichnung		PE [St.]	Bestell-Nr.	Preis
Gewinde x Länge l [mm]			0352.	[EUR/100 St.]
Ausführung: FV = feuerverzinkt, Festigkeitsklasse 8.8				
HZS 41/22	**M12 x 35 FV 8.8**	100	070-00011	**434,85**
HZS 41/22	**M12 x 50 FV 8.8**	100	070-00012	**472,85**
HZS 41/22	**M16 x 50 FV 8.8**	25	070-00003	**724,70**
HZS 41/22	**M16 x 100 FV 8.8**	25	070-00004	**1.005,15**
Ausführung: A4-50 = Edelstahl Güte A4-50				
HZS 41/22	**M12 x 35 A4-50**	25	070-00005	**2.765,70**
HZS 41/22	**M12 x 50 A4-50**	25	070-00006	**2.954,10**
HZS 41/22	**M12 x 80 A4-50**	25	070-00007	**3.076,30**
HZS 41/22	**M16 x 35 A4-50**	25	070-00008	**auf Anfrage**
HZS 41/22	**M16 x 50 A4-50**	25	070-00009	**2.991,00**

★ HALFEN-Hinweis: Allgemeine Erläuterungen siehe Übersichtsseite am Anfang des Kapitels

© 2021 · PL 1/2021 · www.halfen.de

ZUBEHÖR HALFENSCHIENEN

HKZ Y01

HALFEN Verankerungslasche mit verzahnter Gegenplatte ①

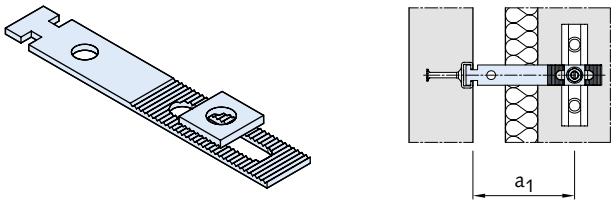

Artikelbezeichnung	Maß a_1 [mm]	Bestell-Nr. 0245.	Preis [EUR/Stück]
Ausführung: GV gemäß Tabelle, Seite 4			
HKZ 28/15 -	50 - GV	010-00008	**9,10**
HKZ 28/15 -	75 - GV	010-00009	**9,25**
HKZ 28/15 -	100 - GV	010-00010	**9,30**
HKZ 28/15 -	125 - GV	010-00011	**9,35**
HKZ 28/15 -	150 - GV	010-00012	**9,95**
HKZ 28/15 -	175 - GV	010-00013	**10,05**
HKZ 28/15 -	200 - GV	010-00014	**10,10**
HKZ 28/15 -	225 - GV	010-00018	**auf Anfrage**
HKZ 28/15 -	250 - GV	010-00019	**auf Anfrage**
HKZ 38/17 -	75 - GV	020-00009	**10,60**
HKZ 38/17 -	100 - GV	020-00010	**10,75**
HKZ 38/17 -	125 - GV	020-00011	**10,85**
HKZ 38/17 -	150 - GV	020-00012	**11,10**
HKZ 38/17 -	175 - GV	020-00013	**11,25**
HKZ 38/17 -	200 - GV	020-00014	**11,30**
HKZ 38/17 -	225 - GV	020-00019	**auf Anfrage**
HKZ 38/17 -	250 - GV	020-00020	**auf Anfrage**
HKZ 38/17 -	275 - GV	020-00021	**auf Anfrage**
HKZ 38/17 -	300 - GV	020-00022	**auf Anfrage**
Ausführung: A4 gemäß Tabelle, Seite 4			
HKZ 28/15 -	50 - A4	010-00001	**16,10**
HKZ 28/15 -	75 - A4	010-00002	**16,60**
HKZ 28/15 -	100 - A4	010-00003	**17,05**
HKZ 28/15 -	125 - A4	010-00004	**17,75**
HKZ 28/15 -	150 - A4	010-00005	**18,15**
HKZ 28/15 -	175 - A4	010-00006	**18,75**
HKZ 28/15 -	200 - A4	010-00007	**19,15**
HKZ 28/15 -	225 - A4	010-00015	**19,80**
HKZ 28/15 -	250 - A4	010-00016	**20,90**
HKZ 38/17 -	75 - A4	020-00002	**19,65**
HKZ 38/17 -	100 - A4	020-00003	**20,35**
HKZ 38/17 -	125 - A4	020-00004	**21,40**
HKZ 38/17 -	150 - A4	020-00005	**21,95**
HKZ 38/17 -	175 - A4	020-00006	**22,80**
HKZ 38/17 -	200 - A4	020-00007	**23,50**
HKZ 38/17 -	225 - A4	020-00015	**26,40**
HKZ 38/17 -	250 - A4	020-00016	**29,00**
HKZ 38/17 -	275 - A4	020-00017	**32,20**
HKZ 38/17 -	300 - A4	020-00018	**34,70**

① Halfenschraube und Halfenschiene separat bestellen

HKZ-GF Y01

HALFEN Verankerungslasche mit verzahnter Gegenplatte ①

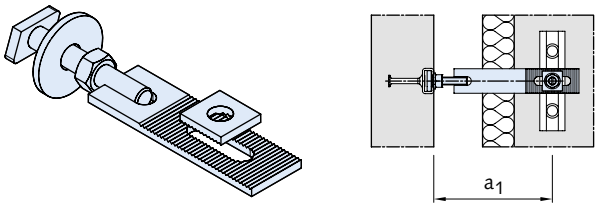

Artikelbezeichnung	Maß a_1 [mm]	Bestell-Nr. 0245.	Preis [EUR/Stück]
Ausführung: GV gemäß Tabelle, Seite 4			
HKZ-GF 28/15 -	75 - GV	050-00006	**15,95**
HKZ-GF 28/15 -	100 - GV	050-00007	**16,10**
HKZ-GF 28/15 -	125 - GV	050-00008	**16,15**
HKZ-GF 28/15 -	150 - GV	050-00009	**16,35**
HKZ-GF 28/15 -	175 - GV	050-00010	**16,50**
HKZ-GF 38/17 -	100 - GV	060-00007	**18,65**
HKZ-GF 38/17 -	125 - GV	060-00008	**18,80**
HKZ-GF 38/17 -	150 - GV	060-00009	**19,00**
HKZ-GF 38/17 -	175 - GV	060-00010	**19,40**
Ausführung: A4 gemäß Tabelle, Seite 4			
HKZ-GF 28/15 -	75 - A4	050-00001	**31,35**
HKZ-GF 28/15 -	100 - A4	050-00002	**31,95**
HKZ-GF 28/15 -	125 - A4	050-00003	**32,60**
HKZ-GF 28/15 -	150 - A4	050-00004	**33,45**
HKZ-GF 28/15 -	175 - A4	050-00005	**33,85**
HKZ-GF 38/17 -	100 - A4	060-00002	**42,10**
HKZ-GF 38/17 -	125 - A4	060-00003	**42,20**
HKZ-GF 38/17 -	150 - A4	060-00004	**43,75**
HKZ-GF 38/17 -	175 - A4	060-00005	**44,10**
HKZ-GF 38/17 -	200 - A4 ②	060-00011	**51,25**
HKZ-GF 38/17 -	225 - A4 ②	060-00012	**52,40**
HKZ-GF 38/17 -	250 - A4 ②	060-00013	**53,40**

① Halfenschraube und Halfenschiene separat bestellen
② Eingeschränkte Druckkraft

HKZ-GU Y01

HALFEN Verankerungslasche mit verzahnter Gegenplatte ①

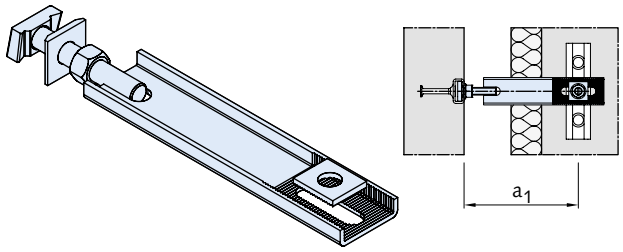

Artikelbezeichnung	Maß a_1 [mm]	Bestell-Nr. 0245.	Preis [EUR/Stück]
Ausführung: GV gemäß Tabelle, Seite 4			
HKZ-GU 38/17 -	200 - GV	090-00004	**22,25**
HKZ-GU 38/17 -	225 - GV	090-00005	**22,35**
HKZ-GU 38/17 -	250 - GV	090-00006	**22,45**
HKZ-GU 50/30 -	200 - GV	100-00006	**28,70**
HKZ-GU 50/30 -	225 - GV	100-00007	**29,15**
HKZ-GU 50/30 -	250 - GV	100-00008	**29,70**
HKZ-GU 50/30 -	275 - GV	100-00009	**29,85**
HKZ-GU 50/30 -	300 - GV	100-00010	**30,10**

© 2021 · PL 1/2021 · www.halfen.de

ZUBEHÖR HALFENSCHIENEN

Artikelbezeichnung	Maß a_1 [mm]	Bestell-Nr. 0245.	Preis [EUR/Stück]
Ausführung: A4 gemäß Tabelle, Seite 4			
HKZ-GU 38/17 -	200 - A4	090-00001	**50,20**
HKZ-GU 38/17 -	225 - A4	090-00002	**51,90**
HKZ-GU 38/17 -	250 - A4	090-00003	**53,35**
HKZ-GU 50/30 -	200 - A4	100-00001	**70,55**
HKZ-GU 50/30 -	225 - A4	100-00002	**71,80**
HKZ-GU 50/30 -	250 - A4	100-00003	**73,00**
HKZ-GU 50/30 -	275 - A4	100-00004	**74,65**
HKZ-GU 50/30 -	300 - A4	100-00005	**76,40**
① Halfenschraube und Halfenschiene separat bestellen			

HNA Y01

HALFEN Nagelanschlussanker
für den Anschluss von Holzkonstruktionen an Halfenschienen HTA-CE 28/15 bzw. HTA-CE 38/17

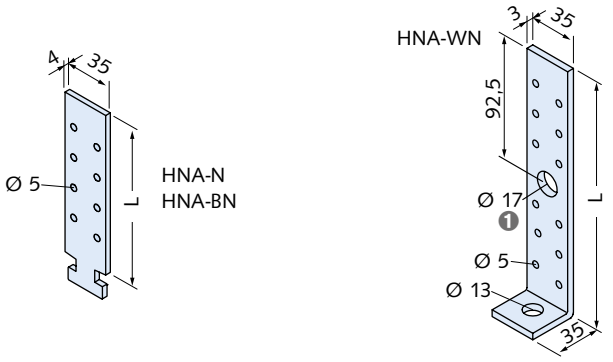

❶ 120 ohne RL Ø 17

Artikelbezeichnung Länge l [mm]	passend zu Halfenschiene Typ HTA-CE	PE [St.]	Bestell-Nr. 0032.	Preis [EUR/100 St.]
Ausführung: FV gemäß Tabelle, Seite 4				
HNA- N 95 - FV	28/15	150	010-00001	**168,80**
HNA- N 120 - FV	28/15	150	010-00002	**194,85**
HNA- BN 95 - FV	38/17	150	020-00001	**168,80**
HNA- BN 120 - FV	38/17	150	020-00002	**194,85**
HNA- BN 185 - FV	38/17	150	020-00003	**256,65**
HNA- WN 120 - FV	alle mit M12	150	030-00001	**206,80**
HNA- WN 185 - FV	alle mit M12	150	030-00002	**249,60**

HSF Y01

HALFEN Sparrenfuß
einschl. je 2 Stück Konterplatten
Hinweis: Halfenschrauben zur Befestigung separat bestellen.

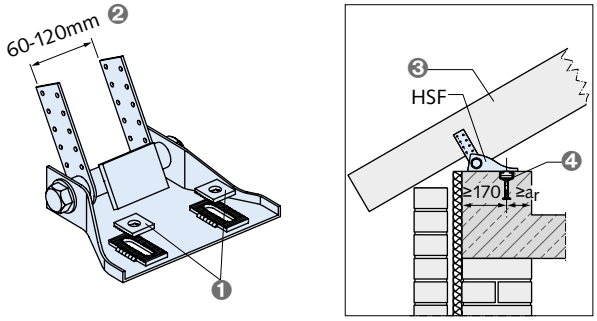

❶ gezahnte Konterplatten mit Rundloch Ø 17 mm
❷ verstellbar
❸ Sparren
❹ Sparrenfuß HSF

Artikelbezeichnung	Bestell-Nr. 0038.	Preis [EUR/St.]
Ausführung: FV gemäß Tabelle, Seite 4		
HSF 6/12 - FV	010-00001	**57,00**

HVL Y01

HALFEN Fertigteilanschluss

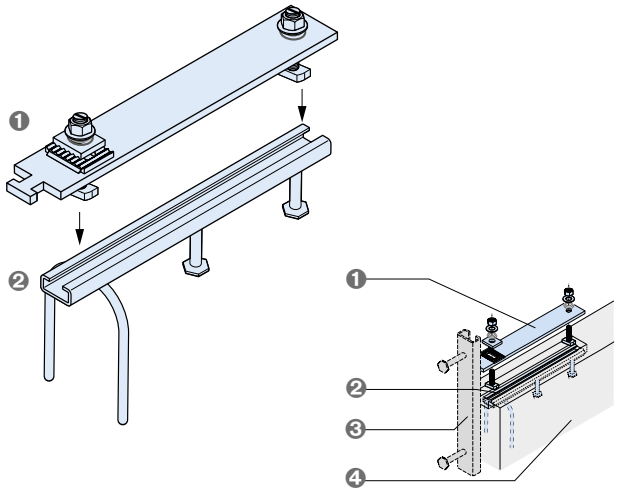

❶ Montageteil HVL-M vormontiert, bestehend aus: Hammerkopflasche mit eingepresster Rasterung, 1 gezahnte Gegenplatte, 2 Schraubenbefestigungssätze (Halfenschraube HS 38/17 - M12 x 50 + U-Scheibe + Kegeldruckfeder)
❷ Einbauteil HVL-E bestehend aus: Halfenschiene HTA-CE 38/17-300 mit 2 Bolzenankern und einem Schlaufen-Endanker
❸ HTA-CE 38/17 → Seite 26
❹ Anzuschließendes Fertigteil

Artikelbezeichnung	Bestell-Nr. 0040.	Preis [EUR/Stück]
Ausführung: FV gemäß Tabelle, Seite 4		
HVL - M - FV Montageteil	010-00001	**48,20**
HVL - E - FV Einbauteil	020-00001	**15,10**

★ HALFEN-Hinweis: Allgemeine Erläuterungen siehe Übersichtsseite am Anfang des Kapitels

© 2021 · PL 1/2021 · www.halfen.de

ZUBEHÖR HALFENSCHIENEN, ALLGEMEINES ZUBEHÖR

SPV D30

HALFEN Spannverbindung
Hinweis: Halfenschienen separat bestellen

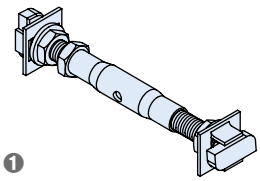

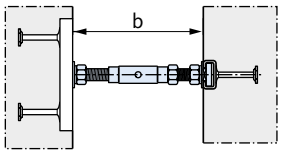

❶ Lieferumfang: Spannhülse, 2 Halfenschrauben (Rechts- und Linksgewinde), 3 Flachmuttern, 2 U-Scheiben und 2 Sicherungsscheiben SIC

Artikelbezeichnung Laststufe [kN]		Wandabstand b [mm]	Bestell-Nr. 0248.	Preis [EUR/Stück]
Ausführung: A4 gemäß Tabelle, Seite 4				
SPV -	**5,0 -**	100	000-00001	**48,25**
SPV -	**5,0 -**	120	000-00002	**48,65**
SPV -	**5,0 -**	140	000-00003	**50,15**
SPV -	**5,0 -**	160	000-00004	**50,55**
SPV -	**5,0 -**	180	000-00005	**51,30**
SPV -	**5,0 -**	200	000-00006	**51,65**
SPV -	**7,0 -**	100	000-00007	**67,15**
SPV -	**7,0 -**	120	000-00008	**68,30**
SPV -	**7,0 -**	140	000-00009	**68,40**
SPV -	**7,0 -**	160	000-00010	**71,00**
SPV -	**7,0 -**	180	000-00011	**72,55**
SPV -	**7,0 -**	200	000-00012	**74,15**
SPV -	**10,0 -**	140	000-00013	**107,35**
SPV -	**10,0 -**	160	000-00014	**109,05**
SPV -	**10,0 -**	180	000-00015	**110,35**
SPV -	**10,0 -**	200	000-00016	**111,95**

ChanClip Y01

HALFEN ChanClip zur sicheren und exakten Befestigung der Halfenschienen an der Bewehrung

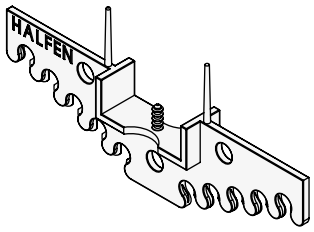

Artikelbezeichnung	Passend zu Halfenschiene Typ HTA-CE/HZA	PE	Bestell-Nr. 0017.	Preis [EUR/Stück]
Ausführung: Kunststoff				
HCP-41	38/17, 40/22, 40/23, 40/25, 41/22, 38/23, 41/22,	250	020-00001	**1,50**
HCP-54	49/30, 50/30, 54/33, 52/34, 53/34	250	020-00002	**1,60**

GWS Y01

Gewindestangen
DIN 976-1



Artikelbezeichnung Gewinde x Länge [mm]		Bestell-Nr. 0400.	Preis [EUR/100 St.]
Ausführung: GV gemäß Tabelle, Seite 4			
GWS	**M6 x 1000 GV**	020-00001	**128,15**
GWS	**M8 x 1000 GV**	030-00001	**154,40**
GWS	**M10 x 1000 GV**	040-00001	**239,95**
GWS	**M12 x 1000 GV**	050-00001	**339,80**
GWS	**M16 x 1000 GV**	060-00001	**703,35**
GWS	**M20 x 1000 GV**	070-00001	**1.033,75**
GWS	**M24 x 1000 GV**	080-00001	**1.620,65**
Ausführung: A4 gemäß Tabelle, Seite 4			
GWS	**M6 x 1000 A4**	020-00002	**942,95**
GWS	**M8 x 1000 A4**	030-00002	**1.464,15**
GWS	**M10 x 1000 A4**	040-00002	**2.296,05**
GWS	**M12 x 1000 A4**	050-00002	**3.460,65**
GWS	**M16 x 1000 A4**	060-00002	**5.671,70**
GWS	**M20 x 1000 A4**	070-00002	**8.629,55**

VIS CHC Y01

Innensechskantschraube

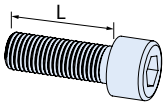

Artikelbezeichnung Gewinde x Länge l [mm]		PE [St.]	Bestell-Nr. 0405.	Preis [EUR/Stück]
Ausführung: GV = galvanisch verzinkt, Festigkeitsklasse 8.8				
VIS CHC -	**M8x20 - GV DIN 912**	100	030-00002	**auf Anfrage**
VIS CHC -	**M12x30 - GV DIN 912**	50	030-00010	**auf Anfrage**

© 2021 · PL 1/2021 · www.halfen.de

ALLGEMEINES ZUBEHÖR

HSK — Y01

Sechskantschrauben DIN 933 (ohne Muttern)

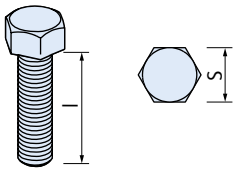

Artikelbezeichnung Gewinde x Länge [mm]	S (DIN) [mm]	S (ISO) [mm]	Bestell-Nr. 0385.	Preis [EUR/100 St.]
Ausführung: GV = galvanisch verzinkt, Festigkeitsklasse 8.8				
HSK M6 x 12 GV 8.8	10	10	020-00005	**auf Anfrage**
HSK M6 x 25 GV 8.8	10	10	020-00006	**auf Anfrage**
HSK M8 x 20 GV 8.8	13	13	030-00014	**auf Anfrage**
HSK M8 x 25 GV 8.8	13	13	030-00005	**14,30**
HSK M8 x 30 GV 8.8	13	13	030-00015	**auf Anfrage**
HSK M8 x 40 GV 8.8	13	13	030-00006	**19,00**
HSK M10 x 20 GV 8.8	17	16	040-00009	**19,00**
HSK M10 x 30 GV 8.8	17	16	040-00010	**23,75**
HSK M10 x 40 GV 8.8	17	16	040-00026	**auf Anfrage**
HSK M10 x 45 GV 8.8	17	16	040-00011	**31,00**
HSK M10 x 60 GV 8.8	17	16	040-00012	**47,60**
HSK M10 x 70 GV 8.8	17	16	040-00013	**71,25**
HSK M12 x 22 GV 8.8	19	18	050-00012	**auf Anfrage**
HSK M12 x 25 GV 8.8	19	18	050-00013	**33,10**
HSK M12 x 30 GV 8.8	19	18	050-00014	**33,10**
HSK M12 x 40 GV 8.8	19	18	050-00015	**40,35**
HSK M12 x 50 GV 8.8	19	18	050-00016	**47,60**
HSK M12 x 60 GV 8.8	19	18	050-00017	**59,35**
HSK M12 x 80 GV 8.8	19	18	050-00018	**121,25**
HSK M12 x 90 GV 8.8	19	18	050-00019	**144,95**
HSK M16 x 40 GV 8.8	24	24	070-00015	**80,75**
HSK M16 x 60 GV 8.8	24	24	070-00017	**114,10**
HSK M16 x 90 GV 8.8	24	24	070-00010	**auf Anfrage**
Ausführung: A2 gemäß Tabelle, Seite 4				
HSK M8 x 16 A2	13	13	030-00033	**auf Anfrage**
HSK M8 x 20 A2	13	13	030-00018	**auf Anfrage**
Ausführung: A4 gemäß Tabelle, Seite 4				
HSK M8 x 25 A4	13	13	030-00002	**66,65**
HSK M10 x 30 A4	17	16	040-00003	**125,65**
HSK M10 x 45 A4	17	16	040-00005	**158,95**
HSK M12 x 25 A4	19	18	050-00002	**184,80**
HSK M12 x 30 A4	19	18	050-00003	**184,80**
HSK M12 x 40 A4	19	18	050-00004	**207,00**
HSK M12 x 60 A4	19	18	050-00006	**292,10**
HSK M12 x 80 A4	19	18	050-00008	**447,45**
HSK M16 x 40 A4	24	24	070-00002	**469,60**
HSK M16 x 60 A4	24	24	070-00004	**573,25**
HSK M16 x 90 A4	24	24	070-00007	**791,25**

SIC — Y01

Sicherungsscheiben
Zur Sicherung von Halfenschrauben gegen Zurückdrehen während der Montage

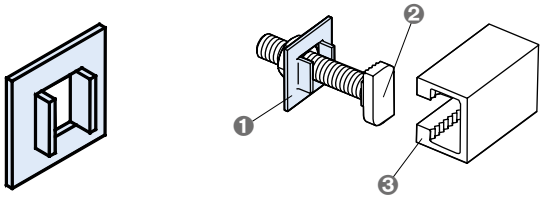

❶ Sicherungsscheibe SIC
❷ Halfenschraube
❸ Halfenschiene

Artikelbezeichnung	passend zu Halfenschraube Typ HS	für Gewinde Ø	Bestell-Nr. 0372.	Preis [EUR/100 St.]
Ausführung: GV gemäß Tabelle, Seite 4				
SIC - 50/30 - GV	50/30	M16, M20	000-00006	**61,85**
SIC - 40/22 - GV	38/17, 40/22	M16	000-00007	**49,90**
SIC - 38/17 - GV	38/17, 40/22	M10, M12	000-00008	**49,90**
SIC - 38/23 - GV	38/23 DYNAGRIP	M16	000-00011	**85,55**
SIC - 29/20 - GV	29/20 DYNAGRIP	M12	000-00012	**85,55**
SIC - 28/15 - GV	28/15	M8, M10	000-00009	**40,35**
SIC - 20/12 - GV	20/12	M8	000-00010	**35,40**
Ausführung: A4 gemäß Tabelle, Seite 4				
SIC - 50/30 - A4	50/30	M16, M20	000-00001	**358,60**
SIC - 40/22 - A4	38/17, 40/22	M16	000-00002	**270,00**
SIC - 38/17 - A4	38/17, 40/22	M10, M12	000-00003	**270,00**
SIC - 28/15 - A4	28/15	M8, M10	000-00004	**136,70**
SIC - 20/12 - A4	20/12	M8	000-00005	**118,45**

SKM — Y01

Sechskant-Verbindungsmuffen

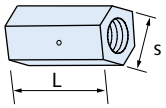

Artikelbezeichnung	Gewinde	s [mm]	L [mm]	PE [St.]	Bestell-Nr. 0390.	Preis [EUR/100 St.]
Ausführung: FV gemäß Tabelle, Seite 4						
SKM	M10 FV	13	40	100	000-00004	**218,65**
SKM	M12 FV	17	40	50	000-00005	**254,20**
SKM	M16 FV	22	50	25	000-00006	**389,75**
Ausführung: A4 gemäß Tabelle, Seite 4						
SKM	M10 A4	13	40	100	000-00001	**1.534,45**
SKM	M12 A4	17	40	50	000-00002	**1.819,05**
SKM	M16 A4	22	50	25	000-00003	**2.632,60**

★ HALFEN-Hinweis: Allgemeine Erläuterungen siehe Übersichtsseite am Anfang des Kapitels

© 2021 · PL 1/2021 · www.halfen.de

ALLGEMEINES ZUBEHÖR

VBM Y01

Verbindungsmuffen, rund

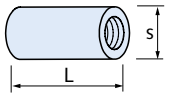

Artikelbezeichnung	Gewinde	s [mm]	L [mm]	PE [St.]	Bestell-Nr. 0391.	Preis [EUR/100 St.]
Ausführung: GV gemäß Tabelle, Seite 4						
VBM	M6 GV	10	15	100	000-00007	**47,60**
VBM	M8 GV	12	20	100	000-00008	**66,60**
VBM	M10 GV	13	25	100	000-00009	**106,95**
VBM	M12 GV	16	30	50	000-00010	**171,15**
VBM	M16 GV	21	40	50	000-00011	**270,95**
VBM	M20 GV	26	50	25	000-00012	**472,85**
Ausführung: A4 gemäß Tabelle, Seite 4						
VBM	M6 A4	10	15	100	000-00001	**595,35**
VBM	M8 A4	14	20	100	000-00002	**606,40**
VBM	M10 A4	16	25	100	000-00003	**876,25**
VBM	M12 A4	20	30	50	000-00004	**1.234,90**
VBM	M16 A4	25	40	50	000-00005	**2.273,90**
VBM	M20 A4	32	50	25	000-00006	**4.533,00**

SPH Y01

Spannhülsen mit Rechts- und Linksgewinde mit Sichtloch

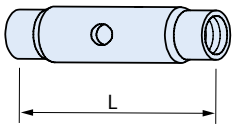

Artikelbezeichnung	Gewinde x Länge [mm]	Bestell-Nr. 0392.	Preis [EUR/100 St.]
Ausführung: A4 gemäß Tabelle, Seite 4			
SPH	M12 x 60 A4	000-00001	**1.445,65**
SPH	M12 x 75 A4	000-00002	**1.504,80**
SPH	M12 x 95 A4	000-00003	**1.564,10**
SPH	M12 x 115 A4	000-00004	**1.634,15**
SPH	M12 x 135 A4	000-00005	**1.693,35**
SPH	M16 x 60 A4	000-00006	**1.963,20**
SPH	M16 x 75 A4	000-00007	**2.103,75**
SPH	M16 x 95 A4	000-00008	**2.292,35**
SPH	M16 x 115 A4	000-00009	**2.481,00**
SPH	M16 x 135 A4	000-00010	**2.669,35**

OES Y01

Ösenmuffen

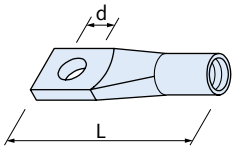

Artikelbezeichnung Gewinde	L [mm]	d [mm]	PE [St.]	Bestell-Nr. 0401.	Preis [EUR/100 St.]
Ausführung: GV gemäß Tabelle, Seite 4					
OES M6 GV	35	6	250	000-00001	**109,45**
OES M8 GV	53	8	300	000-00007	**123,70**
OES M10 GV	57	10	225	000-00003	**135,50**
OES M12 GV	55	12	200	000-00010	**142,00**
OES M16 GV	80	16	60	000-00005	**313,65**

RM Y01

Ringmuttern DIN 582



Artikelbezeichnung	Gewinde	PE [St.]	Bestell-Nr. 0402.	Preis [EUR/100 St.]
Ausführung: GV gemäß Tabelle, Seite 4				
RM	M8 GV DIN 582	100	050-00001	**280,30**
RM	M10 GV DIN 582	100	050-00002	**370,80**
RM	M12 GV DIN 582	50	050-00003	**480,15**
RM	M16 GV DIN 582	50	050-00004	**696,15**
RM	M20 GV DIN 582	20	050-00005	**914,70**

KUS G40

Klammer-Unterlegscheibe
für Profile 28, 41 und 50

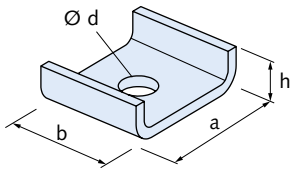

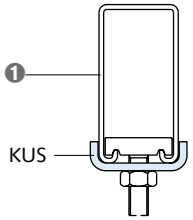

❶ Profil, z.B. HM 41/83

Artikelbezeichnung	a [mm]	b [mm]	h [mm]	d [mm]	t [mm]	Bestell-Nr. 0314.	Preis [EUR/100 St.]
Ausführung: FV gemäß Tabelle, Seite 4							
KUS 28 - M6 - FV	35	30	13	8	3	010-00009	**auf Anfrage**
KUS 28 - M8 - FV	35	30	13	10	3	010-00010	**auf Anfrage**
KUS 28 - M10 - FV	35	30	13	12	3	010-00011	**auf Anfrage**
KUS 41 - M8 - FV	50	50	15	10	3	010-00001	**auf Anfrage**
KUS 41 - M10 - FV	50	50	15	12	3	010-00002	**auf Anfrage**
KUS 41 - M12 - FV	50	50	15	14	3	010-00003	**auf Anfrage**
KUS FV - M12	50	50	15	13	4	000-00001	**283,15**
KUS 41 - M16 - FV	50	50	15	18	3	010-00004	**auf Anfrage**
KUS 50 - M10 - FV	60	50	17	12	4	010-00012	**auf Anfrage**
KUS 50 - M12 - FV	60	50	17	14	4	010-00013	**auf Anfrage**
KUS 50 - M16 - FV	60	50	17	18	4	010-00014	**auf Anfrage**
KUS 50 - M20 - FV	60	50	17	22	4	010-00015	**auf Anfrage**
Ausführung: A2 gemäß Tabelle, Seite 4							
KUS 41 - M8 - A2	50	50	15	10	3	010-00005	**auf Anfrage**
KUS 41 - M10 - A2	50	50	15	12	3	010-00006	**auf Anfrage**
KUS 41 - M12 - A2	50	50	15	14	3	010-00007	**auf Anfrage**
KUS 41 - M16 - A2	50	50	15	18	3	010-00008	**auf Anfrage**
Ausführung: A4 gemäß Tabelle, Seite 4							
KUS A4 - M12	50	40	15	13	4	000-00002	**656,50**

© 2021 · PL 1/2021 · www.halfen.de

ALLGEMEINES ZUBEHÖR

TK — H01

HALFEN Trägerklemme - universell

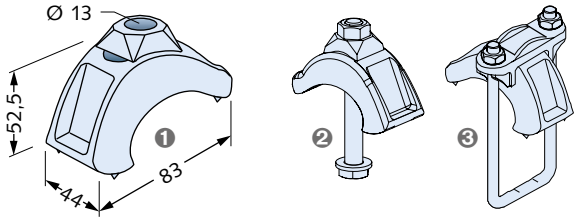

❶ HCS-TK für allgemeine Trägeranbindung
❷ HCS-TK-L für Powerclick Stützenfuss
❸ HCS-TK 63 für HZL 63/63 Powerclick Schiene

Artikelbezeichnung	PE [St.]	Bestell-Nr. 0308.	Preis [EUR/Stück]
Ausführung: FV gemäß Tabelle, Seite 4			
HCS-TK mit Kalottenplatte	20	030-00001	**7,75**
HCS-TK-L mit Schraube lang	20	030-00002	**8,90**
HCS-TK 63 mit Klemmbügel	10	030-00003	**16,60**

KLP-TK — H01

Schraubklemme - leicht

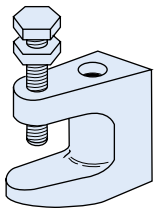

Artikelbezeichnung	Für Durchmesser	Bestell-Nr. 0325.	Preis [EUR/Stück]
Ausführung: FV gemäß Tabelle, Seite 4			
KLP-TK - 19/08 GV	M8	060-00004	**auf Anfrage**
KLP-TK - 21/10 GV	M10	060-00005	**auf Anfrage**
KLP-TK - 23/10 GV	M12	060-00006	**auf Anfrage**

KLP-S — G40

Klemmplatte, geschmiedet

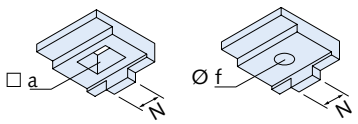

Artikelbezeichnung	Nasenbreite N [mm]	Ø f / □ a [mm]	Bestell-Nr. 0325.	Preis [EUR/100 St.]
Ausführung: FV gemäß Tabelle, Seite 4				
KLP - Nr. 10 - FV	16	Ø 18	010-00001	**691,55**
KLP - Nr. 26 - FV	ohne Nase	Ø 18	010-00002	**1.377,85**
KLP - Nr. 20 - FV	20	□ 22	010-00003	**966,65**

KLP-60 — G40

Klemmplatte (früher DIN 3568)

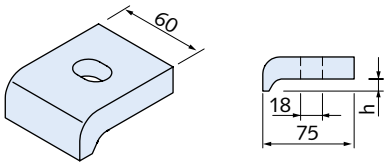

Artikelbezeichnung	Klemmhöhe h [mm]	Bestell-Nr. 0325.	Preis [EUR/100 St.]
Ausführung: FV gemäß Tabelle, Seite 4			
KLP - 60/10 - FV	10	020-00001	**1.034,70**
KLP - 60/12 - FV	12	020-00002	**1.070,10**
KLP - 60/14 - FV	14	020-00003	**1.089,05**
KLP - 60/16 - FV	16	020-00004	**1.116,35**
KLP - 60/18 - FV	18	020-00005	**1.149,05**
KLP - 60/20 - FV	20	020-00006	**1.203,60**

HJV — G40

Justierverbinder

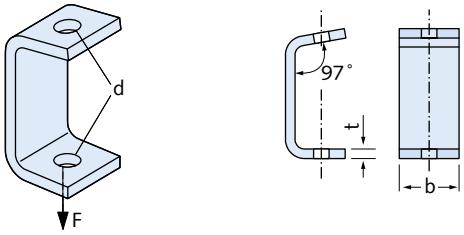

Artikelbezeichnung	F [kN]	t [mm]	b [mm]	d [mm]	Bestell-Nr. 0313.	Preis [EUR/100 St.]
Ausführung: FV gemäß Tabelle, Seite 4						
HJV - 1 - FV	1,5	6	40	13	000-00001	**1.219,85**
HJV - 2 - FV	3,3	8	50	17	000-00002	**1.356,05**
Ausführung: A4 gemäß Tabelle, Seite 4						
HJV - 1 - A4	1,5	6	40	13	000-00004	**2.542,00**
HJV - 2 - A4	3,3	8	50	17	000-00005	**3.135,20**

★ HALFEN-Hinweis: Allgemeine Erläuterungen siehe Übersichtsseite am Anfang des Kapitels

© 2021 · PL 1/2021 · www.halfen.de

ALLGEMEINES ZUBEHÖR

GWP 72/48 G40

HALFEN Gewindeplatte,
für Profile 72/48, 72/49

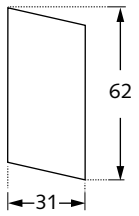

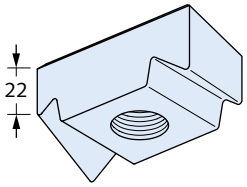

Artikelbezeichnung Gewinde		PE [St.]	Bestell-Nr. 0380.	Preis [EUR/100 St.]
Ausführung: GV gemäß Tabelle, Seite 4				
GWP 72/48	**M12 GV**	50	090-00001	**729,55**
GWP 72/48	**M16 GV**	50	090-00002	**729,55**
GWP 72/48	**M20 GV**	50	090-00003	**729,55**
Ausführung: A4 gemäß Tabelle, Seite 4				
GWP 72/48	**M12 A4**	50	090-00006	**4.614,30**
GWP 72/48	**M16 A4**	50	090-00007	**4.614,30**
GWP 72/48	**M20 A4**	50	090-00008	**4.614,30**

GWP 50/30 Y01

HALFEN Gewindeplatte,
für Profile 52/34, 54/33, 50/30, 49/30, 50/40

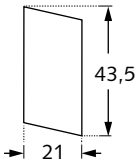

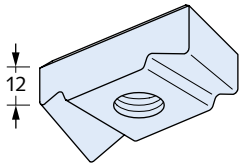

Artikelbezeichnung Gewinde		PE [St.]	Bestell-Nr. 0380.	Preis [EUR/100 St.]
Ausführung: GV gemäß Tabelle, Seite 4				
GWP 50/30	**M8 GV**	100	070-00001	**268,50**
GWP 50/30	**M10 GV**	100	070-00002	**268,50**
GWP 50/30	**M12 GV**	100	070-00003	**268,50**
GWP 50/30	**M16 GV**	100	070-00004	**313,65**
Ausführung: FV gemäß Tabelle, Seite 4				
GWP 50/30	**M12 FV**	100	078-00001	**auf Anfrage**
GWP 50/30	**M16 FV**	100	078-00002	**333,80**
Ausführung: A4 gemäß Tabelle, Seite 4				
GWP 50/30	**M8 A4**	100	070-00007	**1.671,10**
GWP 50/30	**M10 A4**	100	070-00008	**1.671,10**
GWP 50/30	**M12 A4**	100	070-00009	**1.671,10**
GWP 50/30	**M16 A4**	100	070-00010	**1.671,10**

GWP 40/22 Y01

HALFEN Gewindeplatte,
für Profile 40/22, 40/25

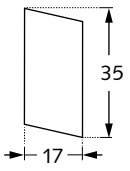

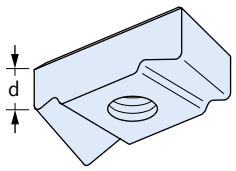

Artikelbezeichnung Gewinde		d [mm]	PE [St.]	Bestell-Nr. 0380.	Preis [EUR/100 St.]
Ausführung: GV gemäß Tabelle, Seite 4					
GWP 40/22	**M5 GV**	10	100	050-00001	**213,75**
GWP 40/22	**M6 GV**	10	100	050-00002	**213,75**
GWP 40/22	**M8 GV**	10	100	050-00003	**213,75**
GWP 40/22	**M10 GV**	10	100	050-00004	**213,75**
GWP 40/22	**M12 GV**	11,5	100	050-00005	**235,30**
Ausführung: A4 gemäß Tabelle, Seite 4					
GWP 40/22	**M8 A4**	10	100	050-00010	**1.615,70**
GWP 40/22	**M10 A4**	10	100	050-00011	**1.615,70**
GWP 40/22	**M12 A4**	11,5	100	050-00012	**1.656,50**

GWP 50/40 Y01

HALFEN Gewindeplatte,
für Profile 50/40, 486

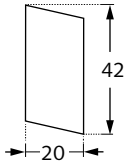

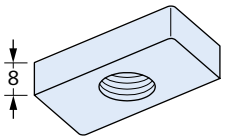

Artikelbezeichnung Gewinde		PE [St.]	Bestell-Nr. 0380.	Preis [EUR/100 St.]
Ausführung: GV gemäß Tabelle, Seite 4				
GWP 50/40	**M6 GV**	100	080-00001	**129,10**
GWP 50/40	**M8 GV**	100	080-00002	**129,10**
GWP 50/40	**M10 GV**	100	080-00003	**129,10**
GWP 50/40	**M12 GV**	100	080-00004	**129,10**
GWP 50/40	**M16 GV**	100	080-00005	**129,10**
Ausführung: A4 gemäß Tabelle, Seite 4				
GWP 50/40	**M8 A4**	100	080-00007	**913,30**
GWP 50/40	**M10 A4**	100	080-00008	**913,30**
GWP 50/40	**M12 A4**	100	080-00009	**961,30**
GWP 50/40	**M16 A4**	100	080-00010	**961,30**

© 2021 · PL 1/2021 · www.halfen.de

ALLGEMEINES ZUBEHÖR

GWP 41/41 G40

HALFEN Gewindeplatte,
für Profile 41/41 D, 41/62 D, 41/83 und Profile *) 41/22, 41/22 D
*) Nur M6 bis M10, bei M12 passt nur Typ 41/41 F (flache Form)

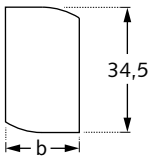

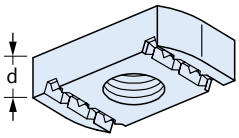

Artikelbezeichnung		d [mm]	b [mm]	Bestell-Nr.	Preis
Gewinde				0322.	[EUR/100 St.]
Ausführung: GV gemäß Tabelle, Seite 4					
GWP 41/41	**M6 GV**	6	20	010-00001	**89,95**
GWP 41/41	**M8 GV**	8	20	010-00003	**98,00**
GWP 41/41	**M10 GV**	9	20	010-00006	**98,00**
GWP 41/41	**M12 GV**	12	20	010-00009	**117,10**
GWP 41/41	**F M12 GV**	9	20	020-00002	**98,00**
GWP 41/41	**M16 GV**	12	30	010-00010	**356,80**
Ausführung: FV gemäß Tabelle, Seite 4					
GWP 41/41	**M8 FV**	8	20	010-00012	**175,60**
GWP 41/41	**M10 FV**	9	20	010-00005	**106,20**
GWP 41/41	**M12 FV**	12	20	010-00008	**auf Anfrage**
GWP 41/41	**F M12 FV**	9	20	020-00001	**auf Anfrage**
Ausführung: A4 gemäß Tabelle, Seite 4					
GWP 41/41	**M6 A4**	6	20	010-00002	**580,50**
GWP 41/41	**M8 A4**	8	20	010-00004	**580,50**
GWP 41/41	**M10 A4**	9	20	010-00007	**762,65**
GWP 41/41	**F M12 A4**	9	20	020-00003	**762,65**
GWP 41/41	**M16 A4**	12	30	010-00011	**2.207,45**

GWP 41/41 SH G40

HALFEN Gewindeplatte mit hoher Spiralfeder,
für Profil 41/41 D

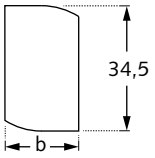

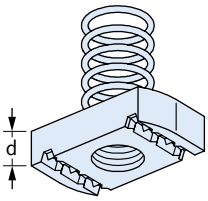

Artikelbezeichnung		d [mm]	b [mm]	Bestell-Nr.	Preis
Gewinde				0322.	[EUR/100 St.]
Ausführung: GV gemäß Tabelle, Seite 4					
GWP 41/41 SH	**M6 GV**	6	20	030-00001	**152,50**
GWP 41/41 SH	**M8 GV**	8	20	030-00002	**160,65**
GWP 41/41 SH	**M10 GV**	9	20	030-00003	**160,65**
GWP 41/41 SH	**M12 GV**	11	20	030-00004	**179,70**

GWP 41/41 SN G40

HALFEN Gewindeplatte mit niedriger Spiralfeder,
für Profil 41/22 D
Feder-Ø: 15 mm (Form A) oder 21 mm (Form B), Lieferung freibleibend

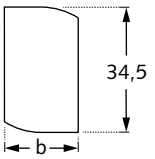

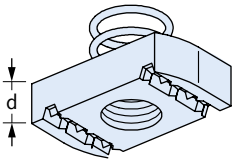

Artikelbezeichnung		d [mm]	b [mm]	Bestell-Nr.	Preis
Gewinde				0322.	[EUR/100 St.]
Ausführung: GV gemäß Tabelle, Seite 4					
GWP 41/41 SN	**M6 GV**	6	20	040-00001	**152,50**
GWP 41/41 SN	**M8 GV**	8	20	040-00002	**168,85**
GWP 41/41 SN	**M10 GV**	9	20	040-00003	**168,85**
GWP 41/41 SN	**M12 GV**	9	20	040-00004	**188,00**

GWP 41/22 Y01

HALFEN Gewindeplatte, gezahnt,
für Profile 41/22, 41/41

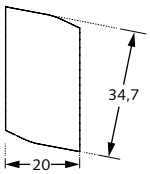

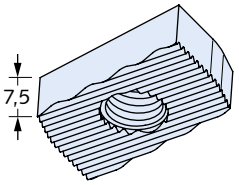

Artikelbezeichnung		PE [St.]	Bestell-Nr.	Preis
Gewinde			0380.	[EUR/100 St.]
Ausführung: GV gemäß Tabelle, Seite 4				
GWP 41/22	**M6 GV**	100	060-00001	**297,10**
GWP 41/22	**M8 GV**	100	060-00002	**297,10**
GWP 41/22	**M10 GV**	100	060-00003	**297,10**
GWP 41/22	**M12 GV**	100	060-00004	**337,45**
GWP 41/22	**M16 GV**	100	060-00005	**337,45**
Ausführung: A4 gemäß Tabelle, Seite 4				
GWP 41/22	**M8 A4**	100	060-00006	**1.833,75**
GWP 41/22	**M10 A4**	100	060-00007	**1.863,45**
GWP 41/22	**M12 A4**	100	060-00008	**1.896,80**
GWP 41/22	**M16 A4**	100	060-00009	**1.896,80**

★ HALFEN-Hinweis: Allgemeine Erläuterungen siehe Übersichtsseite am Anfang des Kapitels

© 2021 · PL 1/2021 · www.halfen.de

ALLGEMEINES ZUBEHÖR

GWP 38/17 Y01

HALFEN Gewindeplatte,
für Profile 38/17, 36/20, 35/50, 36/36

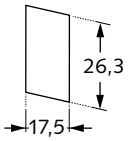

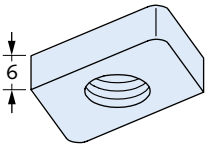

Artikelbezeichnung		PE [St.]	Bestell-Nr.	Preis
Gewinde			0380.	[EUR/100 St.]
Ausführung: GV gemäß Tabelle, Seite 4				
GWP 38/17	**M6 GV**	100	040-00001	**97,50**
GWP 38/17	**M8 GV**	100	040-00002	**97,50**
GWP 38/17	**M10 GV**	100	040-00003	**97,50**
GWP 38/17	**M12 GV**	100	040-00004	**97,50**
Ausführung: A4 gemäß Tabelle, Seite 4				
GWP 38/17	**M6 A4**	100	040-00009	**891,00**
GWP 38/17	**M8 A4**	100	040-00010	**891,00**
GWP 38/17	**M10 A4**	100	040-00011	**891,00**
GWP 38/17	**M12 A4**	100	040-00012	**891,00**

GWP 28/15 Y01

HALFEN Gewindeplatte,
für Profile 28/28, 28/15, 28/12, 26/26, 26/18

M 6, M 8:

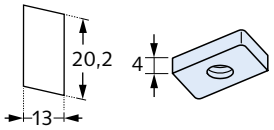

M 10:

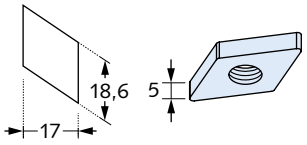

Artikelbezeichnung		PE [St.]	Bestell-Nr.	Preis
Gewinde			0380.	[EUR/100 St.]
Ausführung: GV gemäß Tabelle, Seite 4				
GWP 28/15	**M5 GV**	200	020-00002	**40,20**
GWP 28/15	**M6 GV**	200	020-00003	**45,25**
GWP 28/15	**M8 GV**	200	020-00004	**45,25**
GWP 28/15	**M10 GV**	200	020-00005	**102,20**
Ausführung: A4 gemäß Tabelle, Seite 4				
GWP 28/15	**M6 A4**	200	020-00006	**587,85**
GWP 28/15	**M8 A4**	200	020-00007	**587,85**
GWP 28/15	**M10 A4**	200	020-00008	**587,85**

GWP 20/12 Y01

HALFEN Gewindeplatte, für Profil 20/12

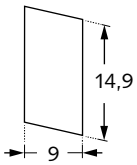

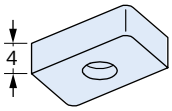

Artikelbezeichnung		PE [St.]	Bestell-Nr.	Preis
Gewinde			0380.	[EUR/100 St.]
Ausführung: GV gemäß Tabelle, Seite 4				
GWP 20/12	**M5 GV**	200	010-00002	**42,70**
GWP 20/12	**M6 GV**	200	010-00003	**42,70**
Ausführung: A4 gemäß Tabelle, Seite 4				
GWP 20/12	**M5 A4**	200	010-00004	**502,70**
GWP 20/12	**M6 A4**	200	010-00005	**502,70**

© 2021 · PL 1/2021 · www.halfen.de

ALLGEMEINES ZUBEHÖR

MU

Y01

Sechskantmuttern DIN 934 oder DIN EN ISO 4032

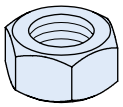

Artikelbezeichnung Gewinde		PE [St.]	Bestell-Nr. 0360.	Preis [EUR/100 St.]
Ausführung: GV gemäß Tabelle, Seite 4				
MU	**M6 GV**	1000	020-00001	**2,30**
MU	**M8 GV**	1000	030-00001	**4,85**
MU	**M10 GV**	500	040-00001	**11,90**
MU	**M12 GV**	500	050-00002	**19,00**
MU	**M16 GV**	200	070-00002	**31,00**
MU	**M20 GV**	100	080-00001	**64,25**
MU	**M24 GV**	50	090-00001	**125,85**
Ausführung: A2 gemäß Tabelle, Seite 4				
MU	**M8 A2**	1000	030-00002	**18,25**
MU	**M10 A2**	500	040-00002	**44,10**
MU	**M12 A2**	500	050-00003	**65,90**
MU	**M16 A2**	200	070-00003	**124,70**
Ausführung: A4 gemäß Tabelle, Seite 4				
MU	**M6 A4**	1000	020-00002	**11,00**
MU	**M8 A4**	1000	030-00003	**22,10**
MU	**M10 A4**	500	040-00003	**47,95**
MU	**M12 A4**	500	050-00004	**73,95**
MU	**M16 A4**	200	070-00004	**136,70**
MU	**M20 A4**	100	080-00003	**258,75**
MU	**M24 A4**	50	090-00002	**618,15**

HU DIN 439

Y01

Flachmutter (DIN, FR EN 24035, ISO 4035)
Typ FK04
Höhe = 0,5 x Ø

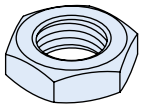

Artikelbezeichnung Gewinde		PE [St.]	Bestell-Nr. 0360.	Preis [EUR/100 St.]
Ausführung: GV gemäß Tabelle, Seite 4				
HU	**M12 GV DIN 439**	100	050-00010	**auf Anfrage**
HU	**M16 GV DIN 439**	25	070-00010	**auf Anfrage**
HU	**M20 GV DIN 439**	25	080-00008	**auf Anfrage**
HU	**M24 GV DIN 439**	25	090-00009	**auf Anfrage**
HU	**M27 GV DIN 439**	25	100-00008	**auf Anfrage**
HU	**M30 GV DIN 439**	25	110-00010	**auf Anfrage**

US DIN 440/9021

Y01

Unterlegscheiben DIN 440 / DIN 9021

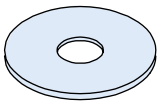

Artikelbezeichnung für Gewinde		PE [St.]	Bestell-Nr. 0370.	Preis [EUR/100 St.]
Ausführung: GV gemäß Tabelle, Seite 4				
US	**M6 GV DIN 440**	200	020-00001	**7,15**
US	**M8 GV DIN 9021**	100	030-00001	**7,15**
US	**M10 GV DIN 9021**	400	040-00001	**10,25**
US	**M12 GV DIN 440**	200	050-00001	**48,25**
US	**M12 GV DIN 9021**	500	050-00002	**26,10**
US	**M16 GV DIN 9021**	200	070-00001	**42,70**
US	**M20 GV DIN 440**	100	080-00001	**128,15**
Ausführung: A4 gemäß Tabelle, Seite 4				
US	**M8 A4 DIN 9021**	100	030-00002	**36,90**
US	**M10 A4 DIN 9021**	100	040-00002	**68,00**
US	**M12 A4 DIN 9021**	100	050-00003	**162,60**
US	**M16 A4 DIN 9021**	100	070-00002	**236,55**

US DIN 125

Y01

Unterlegscheiben DIN 125

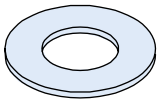

Artikelbezeichnung für Gewinde		PE [St.]	Bestell-Nr. 0370.	Preis [EUR/100 St.]
Ausführung: FV gemäß Tabelle, Seite 4				
US	**M10 FV**	1000	040-00006	**8,60**
US	**M12 FV**	500	050-00008	**11,90**
US	**M16 FV**	500	070-00007	**21,65**
Ausführung: GV gemäß Tabelle, Seite 4				
US	**M6 GV**	1000	020-00002	**2,30**
US	**M8 GV**	1000	030-00003	**4,85**
US	**M10 GV**	1000	040-00003	**7,15**
US	**M12 GV**	500	050-00004	**9,55**
US	**M16 GV**	500	070-00003	**16,70**
US	**M20 GV**	200	080-00002	**31,00**
US	**M24 GV**	200	090-00001	**42,70**
Ausführung: A2 gemäß Tabelle, Seite 4				
US	**M10 A2**	1000	040-00005	**18,25**
US	**M12 A2**	500	050-00006	**33,00**
US	**M16 A2**	500	070-00005	**62,30**
Ausführung: A4 gemäß Tabelle, Seite 4				
US	**M6 A4**	1000	020-00003	**11,00**
US	**M8 A4**	1000	030-00004	**18,55**
US	**M10 A4**	1000	040-00004	**29,50**
US	**M12 A4**	500	050-00005	**46,45**
US	**M16 A4**	500	070-00004	**88,85**
US	**M20 A4**	200	080-00003	**162,60**

★ HALFEN-Hinweis: Allgemeine Erläuterungen siehe Übersichtsseite am Anfang des Kapitels

© 2021 · PL 1/2021 · www.halfen.de

ALLGEMEINES ZUBEHÖR

FAEC Y01

Sicherungsscheibe

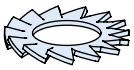

Artikelbezeichnung Gewinde	PE [St.]	Bestell-Nr. 0403.	Preis [EUR/Stück]
Ausführung: GV gemäß Tabelle, Seite 4			
FAEC M6 - GV DIN 6798 A	100	070-00005	**auf Anfrage**
FAEC M8 - GV DIN 6798 A	100	070-00006	**auf Anfrage**
FAEC M10 - GV DIN 6798 A	100	070-00007	**auf Anfrage**
FAEC M12 - GV DIN 6798 A	100	070-00008	**auf Anfrage**
FAEC M16 - GV DIN 6798 A	100	070-00009	**auf Anfrage**
Auch in Edelstahl erhältlich			

FED Y01

Federring

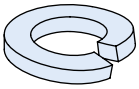

Artikelbezeichnung Gewinde	PE [St.]	Bestell-Nr. 0403.	Preis [EUR/Stück]
Ausführung: GV gemäß Tabelle, Seite 4			
FED M6 - GV DIN 127 B	100	060-00028	**auf Anfrage**
FED M8 - GV DIN 127 B	100	060-00045	**auf Anfrage**
FED M10 - GV DIN 127 B	100	060-00029	**auf Anfrage**
FED M12 - GV DIN 127 B	100	060-00010	**auf Anfrage**
FED M16 - GV DIN 127 B	250	060-00030	**auf Anfrage**
FED M20 - GV DIN 127 B	50	060-00031	**auf Anfrage**
Auch in Edelstahl erhältlich			

VUS Y01

Vierkant-Unterlegscheiben

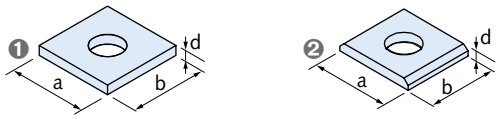

❶ Form A
❷ Form B

Artikelbezeichnung Bohrung passend zu Gewinde	Form	a x b x d [mm]	Bestell-Nr. 0371.	Preis [EUR/100 St.]
Ausführung: FV gemäß Tabelle, Seite 4				
VUS 40/25 M10 FV	A	40x40x5	000-00001	**171,15**
VUS 40/25 M12 FV	A	40x40x5	000-00002	**171,15**
VUS 40/25 M16 FV	A	40x40x5	000-00003	**171,15**
VUS 41/41 M6 FV	A	40x40x6	010-00004	**85,55**
VUS 41/41 M10 FV	A	40x40x6	010-00005	**85,55**
VUS 41/41 M12 FV	A	40x40x6	010-00006	**85,55**
VUS 49/30 M10 FV	B	37x37x5	000-00004	**225,75**
VUS 49/30 M12 FV	B	37x37x5	000-00005	**225,75**
VUS 49/30 M16 FV	B	37x37x5	000-00006	**225,75**
VUS 49/30 M20 FV	B	37x37x5	000-00007	**225,75**
VUS 52/34 M16 FV	A	50x50x6	000-00008	**239,95**
VUS 52/34 M20 FV	A	50x50x6	000-00009	**239,95**
VUS 72/49 M20 FV	B	54x54x6	000-00010	**294,75**
VUS 72/49 M24 FV	B	54x54x6	000-00011	**294,75**
Ausführung: A4 gemäß Tabelle, Seite 4				
VUS 40/25 M10 A4	A	40x40x5	000-00015	**403,15**
VUS 40/25 M12 A4	A	40x40x5	000-00016	**403,15**
VUS 40/25 M16 A4	A	40x40x5	000-00017	**403,15**
VUS 41/41 M6 A4	A	40x40x6	010-00001	**525,00**
VUS 41/41 M10 A4	A	40x40x6	010-00002	**525,00**
VUS 41/41 M12 A4	A	40x40x6	010-00003	**525,00**
VUS 49/30 M10 A4	B	37x37x5	000-00020	**499,05**
VUS 49/30 M12 A4	B	37x37x5	000-00021	**499,05**
VUS 49/30 M16 A4	B	37x37x5	000-00022	**499,05**
VUS 49/30 M20 A4	B	37x37x5	000-00023	**499,05**
VUS 52/34 M16 A4	A	50x50x6	000-00024	**606,40**
VUS 52/34 M20 A4	A	50x50x6	000-00025	**606,40**
VUS 72/49 M20 A4	B	54x54x6	000-00026	**721,05**
VUS 72/49 M24 A4	B	54x54x6	000-00027	**721,05**

© 2021 · PL 1/2021 · www.halfen.de

BEWEHRUNGSSYSTEME

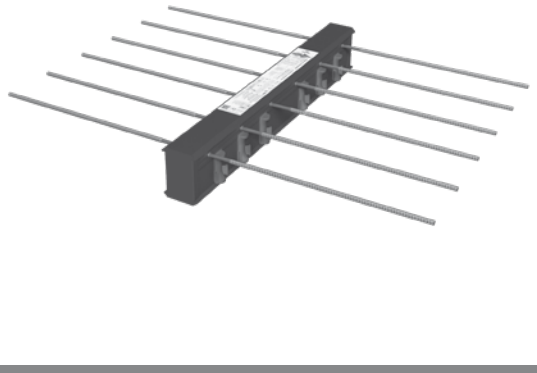

Balkonanschlüsse

Vorteile

- Europäische Technische Bewertung ETA-18/0189
- Alle HIT-Elemente erfüllen die Anforderungen der höchsten Brandschutzklasse REI 120
- Geeignet für Einsatz als Brandriegel bei Fassade mit WDVS aus EPS
- Symmetrische Kragplattenelemente für einen einfachen und verwechslungssicheren Einbau
- Sehr robuster HIT-Körper, abgestimmt auf Transport- und Einbaubedingungen
- Elementlängen 25 cm, 50 cm und 100 cm für zeitsparende Montage
- Innovativ für Eckbalkone und lange Auskragungen: Hochtragfähige MVXL Elemente mit intelligenter Bewehrungsführung in einer Ebene ermöglichen einfachen Einbau der bauseitigen Matten und Stabstähle

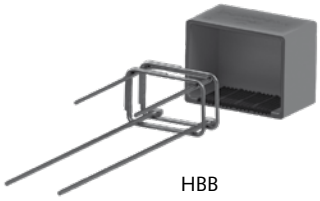

HBB

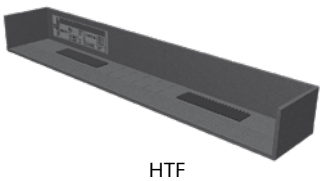

HTF

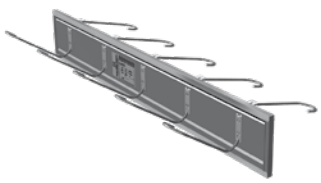

HTT

Schalldämmprodukte

Vorteile

HBB bi-Trapez-Box

- Trittschall-Dämmelement für den Einbau bei Ortbeton- oder Betonfertigteil-Podesten
- Hochwertiges bi-Trapezlager® mit allgemeiner bauaufsichtlicher Zulassung
- Höchste Flexibilität durch Boxen für drei Podeststärken (d = 16/18/20 cm)
- Planungssicherheit durch Typenprüfung für das eingebaute Tragelement
- Gute Schalldämmeigenschaften über eine große Bandbreite der Auflagerpressungen

HTF Trittschall-Dämmelement

- Trittschall-Dämmelement zum Auflegen eines Fertigteil-Treppenlaufes
- Allgemeine bauaufsichtliche Zulassung für die verwendeten bi-Trapezlager®
- Flexibel für alle Treppenbreiten - Elementbreiten von 100 cm und 120 cm erhältlich. Breite beliebig anpassbar durch Dämm- und Lagerstreifen

HTT Trittschall-Dämmelement

- Trittschall-Dämmelement zum Auflegen eines Fertigteil-Treppenlaufes in Podesten
- Planungssicherheit durch Typenprüfung
- Höchste Sicherheit durch Brandschutzeigenschaften bis zu einer Feuerwiderstandsklasse R120 (F120)
- Flexibilität für alle Anwendungen – in drei verschiedenen Laststufen erhältlich
- Für Treppenbreiten von 90 bis 200 cm verfügbar

© 2021 · PL 1/2021 · www.halfen.de

BEWEHRUNGSSYSTEME



Schraubanschlüsse

Vorteile

- Ein umfangreiches Zubehörprogramm, vorgefertigte Muffenstäbe und Schalungsbefestigungen sparen viel Zeit bei der Montage und garantieren die sichere Befestigung an der Schalung
- Farbig codierte Schutzkappen erleichtern die Zuordnung der Durchmesser
- Zum Verschrauben wird kein Spezialwerkzeug und kein Drehmomentschlüssel benötigt – eine einfache optische Kontrolle genügt
- Internationalität – zahlreiche landesspezifische Zulassungen, Prüfberichte und Gutachten bestätigen die Einhaltung der Bemessungskriterien internationaler Normen
- HALFEN Schraubanschlüsse garantieren Planungssicherheit und hohe Wirtschaftlichkeit

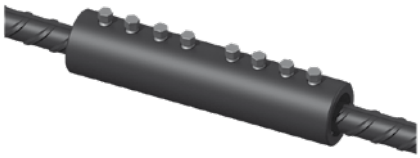

Bewehrungsanschlüsse

Vorteile

- Muffensystem für das einfache Verbinden von Bewehrungsstäben
- Keine Bearbeitung der Stabenden erforderlich
- Sichere Kontrolle der Montage durch Abscheren der Scherschrauben
- Effiziente und wirtschaftliche Montage durch Verwendung von einfach zu bedienenden Standardwerkzeugen sowie durch niedrige Abschermomente der Scherschrauben
- Das umfangreiche Sortiment an Standardmuffen, Reduziermuffen und Endankern bietet Planungssicherheit und Flexibilität für universelle Anwendungen
- Gut geeignet für Sanierung und Erweiterung



Bewehrungsanschlüsse

Vorteile

- 100%-Verankerung mit extrem kurzer Verankerungslänge durch innovativen Ankerkopf
- Reduktion aufwändiger Schlaufenbewehrung durch gerade Ankerstäbe
- Zeitsparender Einbau und erhöhte Anwendungssicherheit durch vereinfachte Bewehrungsführung
- Planungssicherheit durch bauaufsichtliche Zulassungen nach EC 2
- Komfortable Bemessung durch kostenlose Bemessungssoftware
- Kombinierbar mit HBS-05 Schraubanschluss – einfache Schalung von Wänden und Stützen. Die Konsolen können nachträglich durch Schraubverbindungen angeschlossen werden
- Verschrauben ohne Spezialwerkzeug; Sichtkontrolle genügt
- Ankerausrichtung horizontal und vertikal möglich, dies erlaubt eine optimale Ausnutzung der Platzverhältnisse

© 2021 · PL 1/2021 · www.halfen.de

BEWEHRUNGSSYSTEME

BETON

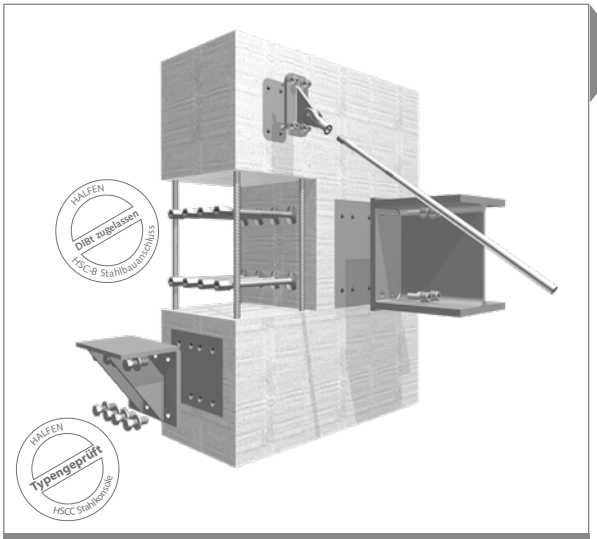

Stahlbauanschlüsse und Stahlkonsolen

Vorteile

HSC-B Stahlbauanschluss

- Vollwertiger Anschluss für Normal-, Querkräfte und Biegemomente
- Einfache und komfortable Bemessung
- Langlebig durch optionalen Korrosionsschutz
- Keine aufwendigen Schweißarbeiten auf der Baustelle
- Einfache und wirtschaftliche Montage durch Verschraubung

HSCC Stahlkonsolen

- Geringer Planungsaufwand
- Gutes Handling durch kompakte Abmessungen und geringes Gewicht
- Effiziente und schnelle Montage durch Verschraubung
- Sofort kraftschlüssige Verbindung
- Langlebig durch optionalen Korrosionsschutz
- Keine aufwendigen und zeitintensiven Schalungsarbeiten

FASSADEN



Rückbiegeanschlüsse

Vorteile

- Vielfältige Kombinationsmöglichkeiten von Bügeltypen und Profilbreiten – optimale Verbindung für jeden Anwendungsfall
- Erhältlich mit Betonstahl in den Durchmessern 8, 10 und 12 mm. Sonderausführungen sind auf Anfrage möglich
- Standardausführung sowohl für konstruktive Anschlüsse als auch für statisch relevante Anschlüsse – keine Verwechslungsgefahr auf der Baustelle oder im Fertigteilwerk
- Profil und Deckel aus verzinktem Stahlblech verhindern Korrosion – es verbleiben keine Kunststoffkomponenten im Beton
- Die spezielle Profilkantengeometrie verhindert unerwünschtes Eindringen von Frischbeton
- Einfaches Annageln oder Ankleben an der Schalung
- Formstabilität durch stabiles Stahlprofil und Stahldeckel
- Vorgestanzte Öffnung – einfaches und schnelles Entfernen der Abdeckung nach dem Ausschalen

INDUSTRIE

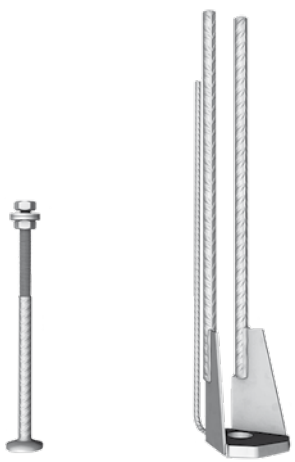

Stützenschuhe

Vorteile

- Das System besteht aus dem HCC Stützenschuh und dazu passendem HAB Ankerbolzen für den Verankerungsgrund
- Das Prinzip: Die Stützenschuhe werden in die Fertigteilstützen, die Ankerbolzen vor Ort mit einer Schablone in das Fundament einbetoniert und bei der Montage kraftschlüssig über Muttern miteinander verbunden. Stützensohle und verbliebene Aussparungen werden mit schwindarmem Vergussmörtel ausgefüllt
- Vorgefertigtes System mit Schraubanschluss – für eine schnelle Montage
- Einfach zu justieren und sofort kraftschlüssig – keine Montagestreben erforderlich
- Umfangreiches Zubehör für Einbau im Fertigteilwerk und Montage auf der Baustelle

© 2021 · PL 1/2021 · www.halfen.de

BEWEHRUNGSSYSTEME

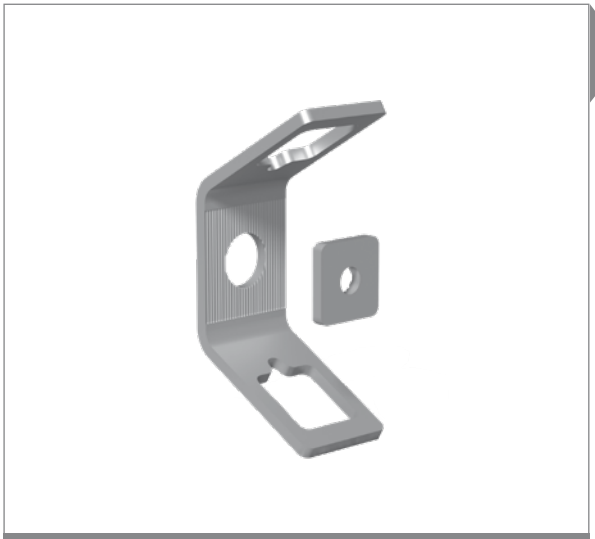

Fertigteilverbindungen

Vorteile

- Übertragung von Zug- und Querkräften
- Schraubverbindung ermöglicht einfache, sichere und schnelle Montage auf der Baustelle
- Ausgleichsmöglichkeiten für Montageungenauigkeiten und Ausrichtung der Fertigteile
- Keine temporären Abstützungen erforderlich
- Wetterunabhängige Montage
- Kurze Einbau- und Montagezeiten und somit geringere Kosten
- Kein spezielles Werkzeug erforderlich
- Dauerhafter Korrosionsschutz



Durchstanz- und Querkraftbewehrung

Vorteile

- Höhere Tragfähigkeit als konventionelle Bügelbewehrung
- HDB auch für den Einbau in Elementdecken
- Standardisiertes Lieferprogramm mit kurzen Lieferzeiten, Standardelemente sind ab Lager lieferbar
- Komfortable und benutzerfreundliche Software
- Einfache und schnelle Montage auch nach Einbau der oberen Bewehrung
- Reduzierung der Bauzeit

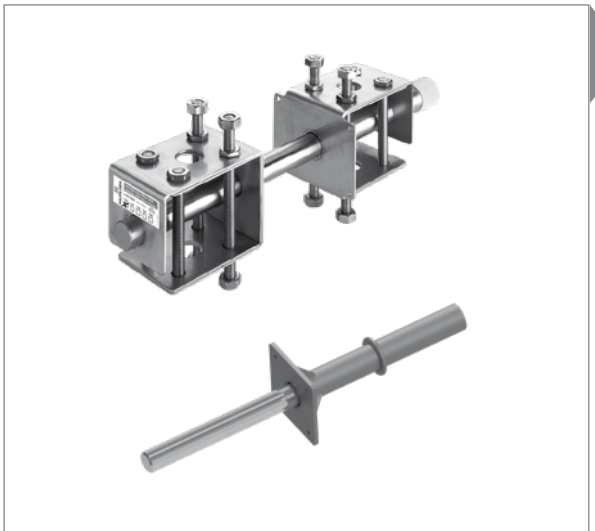

Querkraftdorne

Vorteile

- Einfache Geometrie der Fugenausbildung
- Zeitersparnis durch einfache Schalung und Einbau
- Kosteneinsparung und Raumgewinn bei abschnittsweiser Erstellung der Baukörper
- Hoher Schutz gegen Korrosion
- Umfangreiches Liefersortiment mit Korrosionsschutz- und Brandschutzlösungen
- HSD-CRET bauaufsichtlich zugelassen vom DIBt

© 2021 · PL 1/2021 · www.halfen.de

BEWEHRUNGSSYSTEME



Justierhilfen

Vorteile

- In zwei Varianten verfügbar: HBJ-W (für Wände) und HBJ-S (für Stützen)
- Einfache schadenfreie Höhenjustierung durch Schrauben
- Optimierte Kranbelegung: Der Kran ist nach dem Absetzen und Sichern durch Schrägstützen wieder frei für das nächste Betonelement
- Kein Spezialwerkzeug nötig
- Minimierter Kraftaufwand
- Besonders geeignet bei beengten Verhältnissen

© 2021 · PL 1/2021 · www.halfen.de

Allgemeine Hinweise und Erläuterungen

Bestellungen

Bestellbeispiel Schema A

Produktgruppe	Typ	Ø d_S [mm]	Außenmaß x [mm]	Außenmaß y [mm]	Biegerollen-Ø d_{Br}
HBS-05-	BG-	16/	400	1600	4ds
HBS-05-	ALG-	25/	800	2000	10ds

Bestellbeispiel Schema B

Typ	Länge L_B [mm]	Stab-Ø [mm] / Abstand e [cm]	Anzahl Stäbe je Box	Typ HBS-05 Muffenstäbe	Abmessungen der HBS-05 Muffenstäbe	Biegerollen-Ø d_{Br}
HBS-05-BOX-	1250	14/15	8/	BG	L=800 x=200	10ds

Bestellbeispiel Schema C

Produktgruppe	Ø d_A [mm]	Höhe der Anker h_A [mm]	Anzahl der Anker	Gesamtlänge L [mm]	Maßkette (L_{A1}+L_{A2}+...L_{An}) [mm]
HDB-	14/	235 -	2/	340	
HDB-	16/	205 -	5/	725	(100/100/150/150/150/75)

Technik

Weitere Details zu unseren Bewehrungssystemen finden Sie in unseren Katalogen und unter www.halfen.de.

- Produktinformation Technik HIT Iso-Element
- Produktinformation Technik ISI Schalldämmprodukte
- Produktinformation Technik HBS-05 Schraubanschluss
- Produktinformation Technik MBT Bewehrungsanschluss
- Produktinformation Technik HSC Stud Connector
- Produktinformation Technik HUC Universal Connection
- Produktinformation Technik HBT Rückbiegeanschluss
- Produktinformation Technik HCC Stützenschuh
- Produktinformation Technik HEK Fertigteilverbindung
- Produktinformation Technik HDB Durchstanz- und Querkraftbewehrung
- Produktinformation Technik HSD Schubdornsystem
- Produktinformation Technik HBJ Betojuster

Packungseinheiten Produktgruppe HIT-HP / -SP

Elementbreite 1,00 m	Elementbreite 0,50 m	Elementbreite 0,25 m
20 bei h = 16 cm	40 bei h = 16 cm	80 bei h = 16 cm
18 bei h = 18 cm	36 bei h = 18 cm	72 bei h = 18 cm
16 bei h = 20 cm	32 bei h = 20 cm	64 bei h = 20 cm

© 2021 · PL 1/2021 · www.halfen.de

BALKONANSCHLÜSSE

HIT-HP SDV B03

Wärmedämmender Anschluss für frei auskragende Stahlkonstruktionen an Decken aus Stahlbeton zur Aufnahme von positiven und negativen Biegemomenten und positiven Querkräften
Dämmstoffdicke: 80 mm
Bauaufsichtlich zugelassen: Z-15.7-336

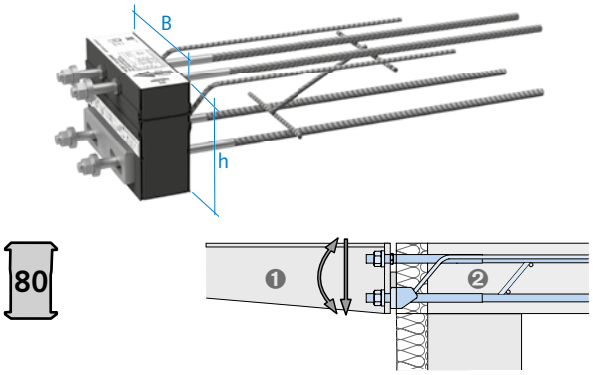

❶ Balkon
❷ Decke

Artikelbezeichnung	Elementbreite [m]	Anschluss Gewinde	Preis [EUR/Stück]
Ausführung: gemäß Katalog			
HIT-HP SDV 2M16-0208	0,25	M16	**224,30**
HIT-HP SDV 2M16-0210	0,25	M16	**232,75**
HIT-HP SDV 2M22-0208	0,25	M22	**326,65**
HIT-HP SDV 2M22-0210	0,25	M22	**366,10**
HIT-HP SDV 2M22-0212	0,25	M22	**379,55**
Unterschiedliche Höhen von h=18 cm bis h=28 cm			**ohne Aufpreis**
Stück pro PE: siehe Übersichtsseite 4			

HIT-SP SDV B03

Wärmedämmender Anschluss für frei auskragende Stahlkonstruktionen an Decken aus Stahlbeton zur Aufnahme von positiven und negativen Biegemomenten und positiven Querkräften
Dämmstoffdicke: 120 mm
Bauaufsichtlich zugelassen: Z-15.7-336

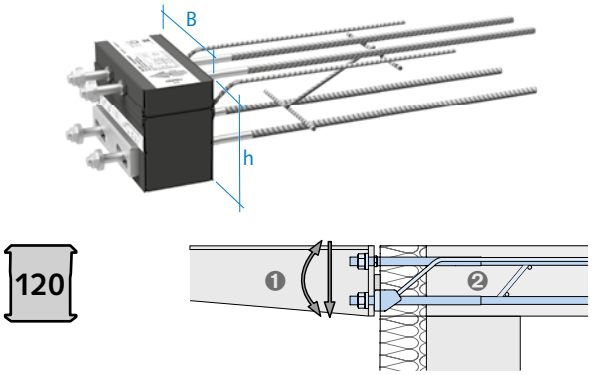

❶ Balkon
❷ Decke

Artikelbezeichnung	Elementbreite [m]	Anschluss Gewinde	Preis [EUR/Stück]
Ausführung: gemäß Katalog			
HIT-SP SDV 2M16-0208	0,25	M16	**273,65**
HIT-SP SDV 2M16-0210	0,25	M16	**289,20**
HIT-SP SDV 2M22-0208	0,25	M22	**367,65**
HIT-SP SDV 2M22-0210	0,25	M22	**445,65**
HIT-SP SDV 2M22-0212	0,25	M22	**458,10**
Unterschiedliche Höhen von h=18 cm bis h=28 cm			**ohne Aufpreis**
Stück pro PE: siehe Übersichtsseite 4			

HIT-HP SMV B03

Wärmedämmender Anschluss für frei auskragende Stahlkonstruktionen an Decken aus Stahlbeton zur Aufnahme von negativen Biegemomenten und positiven Querkräften
Dämmstoffdicke: 80 mm
Bauaufsichtlich zugelassen: Z-15.7-336

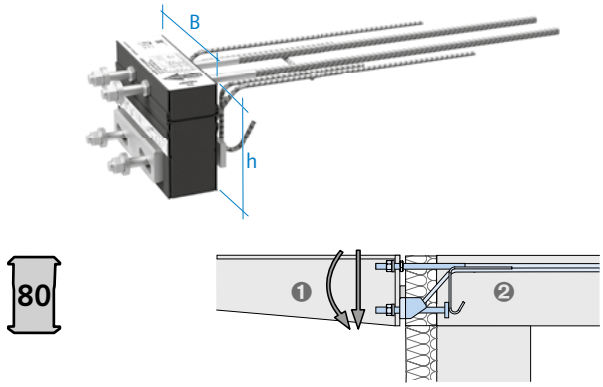

❶ Balkon
❷ Decke

Artikelbezeichnung	Elementbreite [m]	Anschluss Gewinde	Preis [EUR/Stück]
Ausführung: gemäß Katalog			
HIT-HP SMV 2M16-0208	0,25	M16	**240,55**
HIT-HP SMV 2M16-0210	0,25	M16	**252,95**
Unterschiedliche Höhen von h=18 cm bis h=28 cm			**ohne Aufpreis**
Stück pro PE: siehe Übersichtsseite 4			

HIT-SP SMV B03

Wärmedämmender Anschluss für frei auskragende Stahlkonstruktionen an Decken aus Stahlbeton zur Aufnahme von negativen Biegemomenten und positiven Querkräften
Dämmstoffdicke: 120 mm
Bauaufsichtlich zugelassen: Z-15.7-336

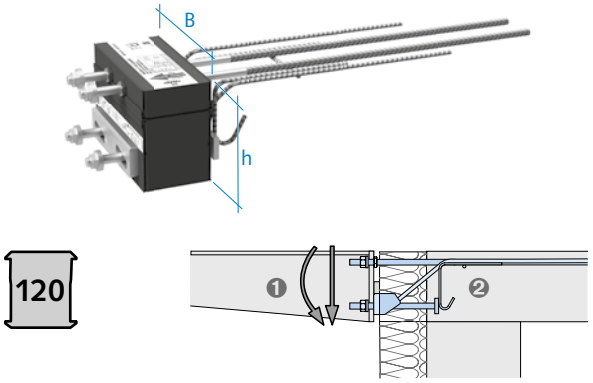

❶ Balkon
❷ Decke

Artikelbezeichnung	Elementbreite [m]	Anschluss Gewinde	Preis [EUR/Stück]
Ausführung: gemäß Katalog			
HIT-SP SMV 2M16-0208	0,25	M16	**293,20**
HIT-SP SMV 2M16-0210	0,25	M16	**305,75**
Unterschiedliche Höhen von h=18 cm bis h=28 cm			ohne Aufpreis
Stück pro PE: siehe Übersichtsseite 4			

★ HALFEN-Hinweis: Allgemeine Erläuterungen siehe Übersichtsseite am Anfang des Kapitels

© 2021 · PL 1/2021 · www.halfen.de

BALKONANSCHLÜSSE

HIT-HP SZV B03

Wärmedämmender Anschluss für gestützte Stahlkonstruktionen an Decken aus Stahlbeton zur Aufnahme von positiven Querkräften
Dämmstoffdicke: 80 mm
Bauaufsichtlich zugelassen: Z-15.7-336

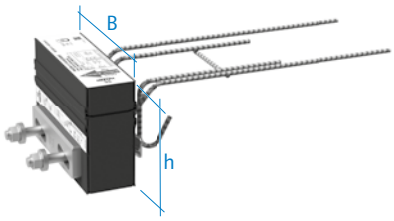

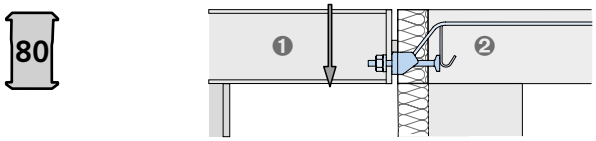

❶ Balkon
❷ Decke

Artikelbezeichnung	Elementbreite [m]	Anschluss Gewinde	Preis [EUR/Stück]
Ausführung: gemäß Katalog			
HIT-HP SZV 0208	0,25	M16	**158,65**
HIT-HP SZV 0210	0,25	M16	**169,20**
HIT-HP SZV 0212	0,25	M16	**184,85**

Unterschiedliche Höhen von h=18 cm bis h=28 cm **ohne Aufpreis**
Stück pro PE: siehe Übersichtsseite 4

HIT-SP SZV B03

Wärmedämmender Anschluss für gestützte Stahlkonstruktionen an Decken aus Stahlbeton zur Aufnahme von positiven Querkräften
Dämmstoffdicke: 120 mm
Bauaufsichtlich zugelassen: Z-15.7-336

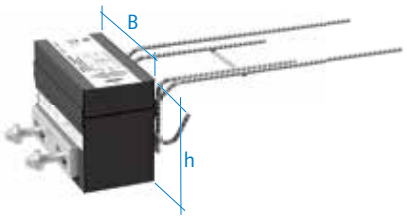

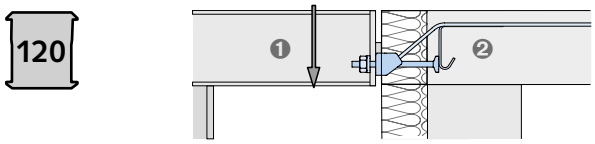

❶ Balkon
❷ Decke

Artikelbezeichnung	Elementbreite [m]	Anschluss Gewinde	Preis [EUR/Stück]
Ausführung: gemäß Katalog			
HIT-SP SZV 0208	0,25	M16	**192,60**
HIT-SP SZV 0210	0,25	M16	**200,15**
HIT-SP SZV 0212	0,25	M16	**230,90**

Unterschiedliche Höhen von h=18 cm bis h=28 cm **ohne Aufpreis**
Stück pro PE: siehe Übersichtsseite 4

© 2021 · PL 1/2021 · www.halfen.de

BALKONANSCHLÜSSE

HIT-HP MVX B02

Balkonanschluss für frei auskragende Balkone mit Momenten- und wechselseitiger Querkraftaufnahme
Dämmstoffdicke: 80 mm
Europäische Technische Bewertung ETA-18/0189

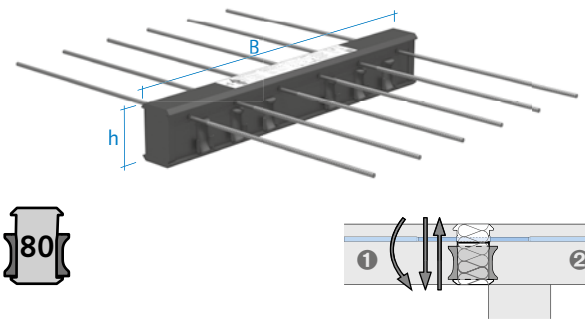

❶ Balkon
❷ Decke

Artikelbezeichnung	Elementbreite [m]	Preis [EUR/Stück]
Ausführung: gemäß Katalog		
HIT-HP MVX 0202	1,00	**125,65**
HIT-HP MVX 0302	1,00	**131,65**
HIT-HP MVX 0203	1,00	**130,00**
HIT-HP MVX 0403	1,00	**160,20**
HIT-HP MVX 0503	1,00	**177,30**
HIT-HP MVX 0603	1,00	**197,15**
HIT-HP MVX 0204	1,00	**140,75**
HIT-HP MVX 0304	1,00	**159,20**
HIT-HP MVX 0404	1,00	**180,80**
HIT-HP MVX 0504	1,00	**199,35**
HIT-HP MVX 0604	1,00	**221,20**
HIT-HP MVX 0704	1,00	**234,85**
HIT-HP MVX 0804	1,00	**254,00**
HIT-HP MVX 0904	1,00	**270,85**
HIT-HP MVX 0505	1,00	**216,20**
HIT-HP MVX 0605	1,00	**234,85**
HIT-HP MVX 0705	1,00	**252,85**
HIT-HP MVX 0805	1,00	**270,85**
HIT-HP MVX 0905	1,00	**288,85**
HIT-HP MVX 1005	1,00	**306,90**
HIT-HP MVX 0506	1,00	**234,85**
HIT-HP MVX 0606	1,00	**252,85**
HIT-HP MVX 0706	1,00	**270,85**
HIT-HP MVX 0806	1,00	**288,85**
HIT-HP MVX 0906	1,00	**306,90**
HIT-HP MVX 1006	1,00	**324,90**
HIT-HP MVX 1106	1,00	**342,90**
HIT-HP MVX 1206	1,00	**389,55**
HIT-HP MVX 0507	1,00	**252,85**
HIT-HP MVX 0607	1,00	**270,85**
HIT-HP MVX 0707	1,00	**288,85**
HIT-HP MVX 0807	1,00	**306,90**
HIT-HP MVX 0907	1,00	**324,90**
HIT-HP MVX 1007	1,00	**356,65**
HIT-HP MVX 1107	1,00	**390,70**
HIT-HP MVX 1207	1,00	**455,00**
HIT-HP MVX 1307	1,00	**476,10**
HIT-HP MVX 1407	1,00	**495,15**

Artikelbezeichnung	Elementbreite [m]	Preis [EUR/Stück]
Ausführung: gemäß Katalog		
HIT-HP MVX 0408	1,00	**244,05**
HIT-HP MVX 0508	1,00	**270,85**
HIT-HP MVX 0608	1,00	**288,85**
HIT-HP MVX 0708	1,00	**306,90**
HIT-HP MVX 0808	1,00	**320,65**
HIT-HP MVX 0908	1,00	**342,90**
HIT-HP MVX 1008	1,00	**360,90**
HIT-HP MVX 1108	1,00	**397,15**
HIT-HP MVX 1208	1,00	**481,50**
HIT-HP MVX 1308	1,00	**491,30**
HIT-HP MVX 1408	1,00	**502,80**
HIT-HP MVX 1109	1,00	**407,40**
HIT-HP MVX 1209	1,00	**488,00**
HIT-HP MVX 1309	1,00	**501,55**
HIT-HP MVX 1409	1,00	**511,60**
HIT-HP MVX 0810	1,00	**360,90**
HIT-HP MVX 1010	1,00	**402,20**
HIT-HP MVX 1110	1,00	**435,20**
HIT-HP MVX 1210	1,00	**493,90**
HIT-HP MVX 1310	1,00	**523,80**
HIT-HP MVX 1810	1,00	**556,85**
HIT-HP MVX 1011	1,00	**414,95**
HIT-HP MVX 1111	1,00	**441,45**
HIT-HP MVX 1211	1,00	**501,85**
HIT-HP MVX 1311	1,00	**530,15**
HIT-HP MVX 1811	1,00	**559,00**
HIT-HP MVX 1212	1,00	**535,90**
HIT-HP MVX 1312	1,00	**547,70**
HIT-HP MVX 1812	1,00	**577,00**
HIT-HP MVX 0101	0,50	**67,30**
HIT-HP MVX 0201	0,50	**82,60**
HIT-HP MVX 0102	0,50	**83,00**
HIT-HP MVX 0202	0,50	**101,45**
HIT-HP MVX 0302	0,50	**132,70**
HIT-HP MVX 0402	0,50	**149,45**
HIT-HP MVX 0303	0,50	**150,60**
HIT-HP MVX 0403	0,50	**171,50**
HIT-HP MVX 0503	0,50	**190,55**
HIT-HP MVX 0204	0,50	**139,30**
HIT-HP MVX 0304	0,50	**157,30**
HIT-HP MVX 0404	0,50	**175,35**
HIT-HP MVX 0504	0,50	**227,80**
HIT-HP MVX 0604	0,50	**288,95**
HIT-HP MVX 0704	0,50	**307,00**
HIT-HP MVX 0405	0,50	**193,35**
HIT-HP MVX 0505	0,50	**241,25**
HIT-HP MVX 0605	0,50	**289,80**
HIT-HP MVX 0705	0,50	**311,85**
HIT-HP MVX 0905	0,50	**320,95**
HIT-HP MVX 0101	0,25	**62,00**
HIT-HP MVX 0201	0,25	**74,75**
HIT-HP MVX 0102	0,25	**70,40**
HIT-HP MVX 0202	0,25	**88,70**
HIT-HP MVX 0302	0,25	**146,25**

Weitere Varianten auf Anfrage
Standard Brandschutzklasse REI 120 (F120) **ohne Aufpreis**
Unterschiedliche Betondeckungen und Höhen
von h=16 cm bis h=25 cm **ohne Aufpreis**
Höhen von h=26 cm bis h=35 cm mit Aufpreis auf Anfrage
Stück pro PE: siehe Übersichtsseite am Anfang des Kapitels

★ HALFEN-Hinweis: Allgemeine Erläuterungen siehe Übersichtsseite am Anfang des Kapitels

© 2021 · PL 1/2021 · www.halfen.de

BALKONANSCHLÜSSE

HIT-SP MVX B02

Balkonanschluss für frei auskragende Balkone mit Momenten- und wechselseitiger Querkraftaufnahme
Dämmstoffdicke: 120 mm
Europäische Technische Bewertung ETA-18/0189

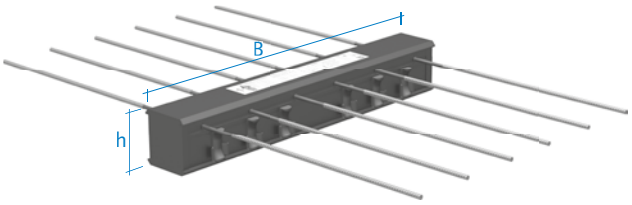



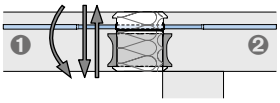

❶ Balkon
❷ Decke

Artikelbezeichnung	Elementbreite [m]	Preis [EUR/Stück]
Ausführung: gemäß Katalog		
HIT-SP MVX 0202	1,00	**161,05**
HIT-SP MVX 0302	1,00	**172,65**
HIT-SP MVX 0402	1,00	**181,15**
HIT-SP MVX 0303	1,00	**184,95**
HIT-SP MVX 0403	1,00	**196,55**
HIT-SP MVX 0503	1,00	**216,40**
HIT-SP MVX 0603	1,00	**235,05**
HIT-SP MVX 0204	1,00	**187,65**
HIT-SP MVX 0304	1,00	**200,15**
HIT-SP MVX 0404	1,00	**211,15**
HIT-SP MVX 0504	1,00	**219,30**
HIT-SP MVX 0604	1,00	**239,30**
HIT-SP MVX 0704	1,00	**262,80**
HIT-SP MVX 0804	1,00	**286,30**
HIT-SP MVX 0705	1,00	**323,85**
HIT-SP MVX 0805	1,00	**343,40**
HIT-SP MVX 0905	1,00	**356,35**
HIT-SP MVX 0606	1,00	**290,65**
HIT-SP MVX 0906	1,00	**371,15**
HIT-SP MVX 1006	1,00	**401,15**
HIT-SP MVX 1106	1,00	**415,95**
HIT-SP MVX 0907	1,00	**374,75**
HIT-SP MVX 1007	1,00	**409,15**
HIT-SP MVX 1107	1,00	**439,25**
HIT-SP MVX 1207	1,00	**466,80**
HIT-SP MVX 1208	1,00	**485,20**
HIT-SP MVX 1308	1,00	**527,00**
HIT-SP MVX 1408	1,00	**546,05**
HIT-SP MVX 1209	1,00	**505,60**
HIT-SP MVX 1309	1,00	**530,75**
HIT-SP MVX 1010	1,00	**456,65**
HIT-SP MVX 1110	1,00	**476,00**
HIT-SP MVX 1112	1,00	**522,70**

Artikelbezeichnung	Elementbreite [m]	Preis [EUR/Stück]
Ausführung: gemäß Katalog		
HIT-SP MVX 0101	0,50	**107,00**
HIT-SP MVX 0202	0,50	**130,40**
HIT-SP MVX 0302	0,50	**145,60**
HIT-SP MVX 0402	0,50	**171,80**
HIT-SP MVX 0303	0,50	**176,15**
HIT-SP MVX 0503	0,50	**237,95**
HIT-SP MVX 0604	0,50	**286,90**
HIT-SP MVX 0704	0,50	**314,45**
HIT-SP MVX 0101	0,25	**71,30**
HIT-SP MVX 0201	0,25	**89,95**
HIT-SP MVX 0302	0,25	**152,25**
Weitere Varianten auf Anfrage		
Standard Brandschutzklasse REI 120 (F120)		**ohne Aufpreis**
Unterschiedliche Betondeckungen und Höhen von h=16 cm bis h=25 cm		**ohne Aufpreis**
Höhen von h=26 cm bis h=35 cm mit Aufpreis auf Anfrage		
Stück pro PE: siehe Übersichtsseite am Anfang des Kapitels		

© 2021 · PL 1/2021 · www.halfen.de

BALKONANSCHLÜSSE

HIT-HP MVX-ES B02

Balkonanschluss für frei auskragende Balkone mit Momenten- und wechselseitiger Querkraftaufnahme
2-teilige Ausführung für Elementbalkone
Dämmstoffdicke: 80 mm
Europäische Technische Bewertung ETA-18/0189

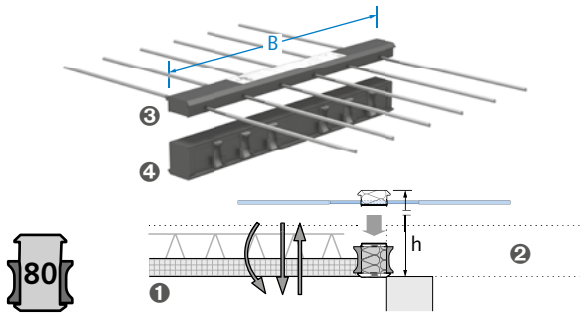

1 Balkon
2 Decke
3 TB-Box
4 CSB-Box

Artikelbezeichnung	Elementbreite [m]	Preis [EUR/Stück]
Ausführung: gemäß Katalog		
HIT-HP MVX 0202-ES	1,00	**125,65**
HIT-HP MVX 0302-ES	1,00	**131,65**
HIT-HP MVX 0203-ES	1,00	**130,00**
HIT-HP MVX 0403-ES	1,00	**160,20**
HIT-HP MVX 0503-ES	1,00	**177,30**
HIT-HP MVX 0603-ES	1,00	**197,15**
HIT-HP MVX 0204-ES	1,00	**140,75**
HIT-HP MVX 0304-ES	1,00	**159,20**
HIT-HP MVX 0404-ES	1,00	**180,80**
HIT-HP MVX 0504-ES	1,00	**199,35**
HIT-HP MVX 0604-ES	1,00	**221,20**
HIT-HP MVX 0704-ES	1,00	**234,85**
HIT-HP MVX 0804-ES	1,00	**254,00**
HIT-HP MVX 0904-ES	1,00	**270,85**
HIT-HP MVX 0505-ES	1,00	**216,20**
HIT-HP MVX 0605-ES	1,00	**234,85**
HIT-HP MVX 0705-ES	1,00	**252,85**
HIT-HP MVX 0805-ES	1,00	**270,85**
HIT-HP MVX 0905-ES	1,00	**288,85**
HIT-HP MVX 1005-ES	1,00	**306,90**
HIT-HP MVX 0506-ES	1,00	**234,85**
HIT-HP MVX 0606-ES	1,00	**252,85**
HIT-HP MVX 0706-ES	1,00	**270,85**
HIT-HP MVX 0806-ES	1,00	**288,85**
HIT-HP MVX 0906-ES	1,00	**306,90**
HIT-HP MVX 1006-ES	1,00	**324,90**
HIT-HP MVX 1106-ES	1,00	**342,90**
HIT-HP MVX 1206-ES	1,00	**389,55**
HIT-HP MVX 0507-ES	1,00	**252,85**
HIT-HP MVX 0607-ES	1,00	**270,85**
HIT-HP MVX 0707-ES	1,00	**288,85**
HIT-HP MVX 0807-ES	1,00	**306,90**
HIT-HP MVX 0907-ES	1,00	**324,90**
HIT-HP MVX 1007-ES	1,00	**356,65**
HIT-HP MVX 1107-ES	1,00	**390,70**
HIT-HP MVX 1207-ES	1,00	**455,00**
HIT-HP MVX 1307-ES	1,00	**476,10**
HIT-HP MVX 1407-ES	1,00	**495,15**

Artikelbezeichnung	Elementbreite [m]	Preis [EUR/Stück]
Ausführung: gemäß Katalog		
HIT-HP MVX 0408-ES	1,00	**244,05**
HIT-HP MVX 0508-ES	1,00	**270,85**
HIT-HP MVX 0608-ES	1,00	**288,85**
HIT-HP MVX 0708-ES	1,00	**306,90**
HIT-HP MVX 0808-ES	1,00	**320,65**
HIT-HP MVX 0908-ES	1,00	**342,90**
HIT-HP MVX 1008-ES	1,00	**360,90**
HIT-HP MVX 1108-ES	1,00	**397,15**
HIT-HP MVX 1208-ES	1,00	**481,50**
HIT-HP MVX 1308-ES	1,00	**491,30**
HIT-HP MVX 1408-ES	1,00	**502,80**
HIT-HP MVX 1109-ES	1,00	**407,40**
HIT-HP MVX 1209-ES	1,00	**488,00**
HIT-HP MVX 1309-ES	1,00	**501,55**
HIT-HP MVX 1409-ES	1,00	**511,60**
HIT-HP MVX 0810-ES	1,00	**360,90**
HIT-HP MVX 1010-ES	1,00	**402,20**
HIT-HP MVX 1110-ES	1,00	**435,20**
HIT-HP MVX 1210-ES	1,00	**493,90**
HIT-HP MVX 1310-ES	1,00	**523,80**
HIT-HP MVX 1810-ES	1,00	**556,85**
HIT-HP MVX 1011-ES	1,00	**414,95**
HIT-HP MVX 1111-ES	1,00	**441,45**
HIT-HP MVX 1211-ES	1,00	**501,85**
HIT-HP MVX 1311-ES	1,00	**530,15**
HIT-HP MVX 1811-ES	1,00	**559,00**
HIT-HP MVX 1212-ES	1,00	**535,90**
HIT-HP MVX 1312-ES	1,00	**547,70**
HIT-HP MVX 1812-ES	1,00	**577,00**
HIT-HP MVX 0101-ES	0,50	**67,30**
HIT-HP MVX 0201-ES	0,50	**82,60**
HIT-HP MVX 0102-ES	0,50	**83,00**
HIT-HP MVX 0202-ES	0,50	**101,45**
HIT-HP MVX 0302-ES	0,50	**132,70**
HIT-HP MVX 0402-ES	0,50	**149,45**
HIT-HP MVX 0303-ES	0,50	**150,60**
HIT-HP MVX 0403-ES	0,50	**171,50**
HIT-HP MVX 0503-ES	0,50	**190,55**
HIT-HP MVX 0204-ES	0,50	**139,30**
HIT-HP MVX 0304-ES	0,50	**157,30**
HIT-HP MVX 0404-ES	0,50	**175,35**
HIT-HP MVX 0504-ES	0,50	**227,80**
HIT-HP MVX 0604-ES	0,50	**288,95**
HIT-HP MVX 0704-ES	0,50	**307,00**
HIT-HP MVX 0405-ES	0,50	**193,35**
HIT-HP MVX 0505-ES	0,50	**241,25**
HIT-HP MVX 0605-ES	0,50	**289,80**
HIT-HP MVX 0705-ES	0,50	**311,85**
HIT-HP MVX 0905-ES	0,50	**320,95**
HIT-HP MVX 0101-ES	0,25	**62,00**
HIT-HP MVX 0201-ES	0,25	**74,75**
HIT-HP MVX 0102-ES	0,25	**70,40**
HIT-HP MVX 0202-ES	0,25	**88,70**
HIT-HP MVX 0302-ES	0,25	**146,25**

Weitere Varianten auf Anfrage
Standard Brandschutzklasse REI 120 (F120) **ohne Aufpreis**
Unterschiedliche Betondeckungen und Höhen
von h=16 cm bis h=25 cm **ohne Aufpreis**
Höhen von h=26 cm bis h=35 cm mit Aufpreis auf Anfrage
Stück pro PE: siehe Übersichtsseite am Anfang des Kapitels

★ HALFEN-Hinweis: Allgemeine Erläuterungen siehe Übersichtsseite am Anfang des Kapitels

© 2021 · PL 1/2021 · www.halfen.de

BALKONANSCHLÜSSE

HIT-SP MVX-ES B02

Balkonanschluss für frei auskragende Balkone mit Momenten- und wechselseitiger Querkraftaufnahme
2-teilige Ausführung für Elementbalkone
Dämmstoffdicke: 120 mm
Europäische Technische Bewertung ETA-18/0189

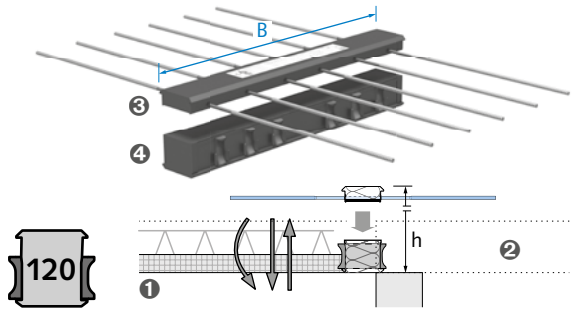

1 Balkon
2 Decke
3 TB-Box
4 CSB-Box

Artikelbezeichnung	Elementbreite [m]	Preis [EUR/Stück]
Ausführung: gemäß Katalog		
HIT-SP MVX 0202-ES	1,00	**161,05**
HIT-SP MVX 0302-ES	1,00	**172,65**
HIT-SP MVX 0402-ES	1,00	**181,15**
HIT-SP MVX 0303-ES	1,00	**184,95**
HIT-SP MVX 0403-ES	1,00	**196,55**
HIT-SP MVX 0503-ES	1,00	**216,40**
HIT-SP MVX 0603-ES	1,00	**235,05**
HIT-SP MVX 0204-ES	1,00	**187,65**
HIT-SP MVX 0304-ES	1,00	**200,15**
HIT-SP MVX 0404-ES	1,00	**211,15**
HIT-SP MVX 0504-ES	1,00	**219,30**
HIT-SP MVX 0604-ES	1,00	**239,30**
HIT-SP MVX 0704-ES	1,00	**262,80**
HIT-SP MVX 0804-ES	1,00	**286,30**
HIT-SP MVX 0705-ES	1,00	**323,85**
HIT-SP MVX 0805-ES	1,00	**343,40**
HIT-SP MVX 0905-ES	1,00	**356,35**
HIT-SP MVX 0606-ES	1,00	**290,65**
HIT-SP MVX 0906-ES	1,00	**371,15**
HIT-SP MVX 1006-ES	1,00	**401,15**
HIT-SP MVX 1106-ES	1,00	**415,95**
HIT-SP MVX 0907-ES	1,00	**374,75**
HIT-SP MVX 1007-ES	1,00	**409,15**
HIT-SP MVX 1107-ES	1,00	**439,25**
HIT-SP MVX 1207-ES	1,00	**466,80**
HIT-SP MVX 1208-ES	1,00	**485,20**
HIT-SP MVX 1308-ES	1,00	**527,00**
HIT-SP MVX 1408-ES	1,00	**546,05**
HIT-SP MVX 1209-ES	1,00	**505,60**
HIT-SP MVX 1309-ES	1,00	**530,75**
HIT-SP MVX 1010-ES	1,00	**456,65**
HIT-SP MVX 1110-ES	1,00	**476,00**
HIT-SP MVX 1112-ES	1,00	**522,70**

Artikelbezeichnung	Elementbreite [m]	Preis [EUR/Stück]
Ausführung: gemäß Katalog		
HIT-SP MVX 0101-ES	0,50	**107,00**
HIT-SP MVX 0202-ES	0,50	**130,40**
HIT-SP MVX 0302-ES	0,50	**145,60**
HIT-SP MVX 0402-ES	0,50	**171,80**
HIT-SP MVX 0303-ES	0,50	**176,15**
HIT-SP MVX 0503-ES	0,50	**237,95**
HIT-SP MVX 0604-ES	0,50	**286,90**
HIT-SP MVX 0704-ES	0,50	**314,45**
HIT-SP MVX 0101-ES	0,25	**71,30**
HIT-SP MVX 0201-ES	0,25	**89,95**
HIT-SP MVX 0302-ES	0,25	**152,25**
Weitere Varianten auf Anfrage		
Standard Brandschutzklasse REI 120 (F120)		**ohne Aufpreis**
Unterschiedliche Betondeckungen und Höhen von h=16 cm bis h=25 cm		**ohne Aufpreis**
Höhen von h=26 cm bis h=35 cm mit Aufpreis auf Anfrage		
Stück pro PE: siehe Übersichtsseite am Anfang des Kapitels		

© 2021 · PL 1/2021 · www.halfen.de

BALKONANSCHLÜSSE

HIT-HP MVXL B02

Balkonanschluss für frei auskragende Balkone mit Momenten- und hoher wechselseitiger Querkraftaufnahme
Dämmstoffdicke: 80 mm
Europäische Technische Bewertung ETA-18/0189

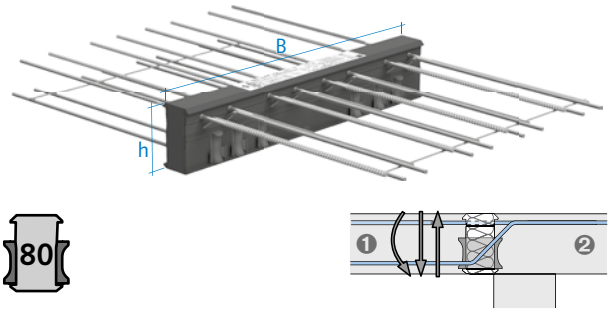

❶ Balkon
❷ Decke

Artikelbezeichnung	Elementbreite [m]	Preis [EUR/Stück]
Ausführung: gemäß Katalog		
HIT-HP MVXL 1208-...-0610	1,00	**727,50**
HIT-HP MVXL 1208-...-0810	1,00	**755,65**
HIT-HP MVXL 1408-...-0610	1,00	**764,45**
HIT-HP MVXL 1408-...-0810	1,00	**792,60**
HIT-HP MVXL 1809-...-0410	1,00	**834,40**
HIT-HP MVXL 1809-...-0612	1,00	**915,05**
HIT-HP MVXL 0604-...-0310	0,50	**375,20**
HIT-HP MVXL 0604-...-0410	0,50	**389,25**
HIT-HP MVXL 0704-...-0310	0,50	**393,60**
HIT-HP MVXL 0704-...-0410	0,50	**407,70**

Weitere Varianten auf Anfrage
Standard Brandschutzklasse REI 120 (F120) **ohne Aufpreis**
Unterschiedliche Betondeckungen und Höhen von h=16 cm bis h=25 cm **ohne Aufpreis**
Höhen von h=26 cm bis h=35 cm mit Aufpreis auf Anfrage
Stück pro PE: siehe Übersichtsseite am Anfang des Kapitels

HIT-SP MVXL B02

Balkonanschluss für frei auskragende Balkone mit Momenten- und hoher wechselseitiger Querkraftaufnahme
Dämmstoffdicke: 120 mm
Europäische Technische Bewertung ETA-18/0189

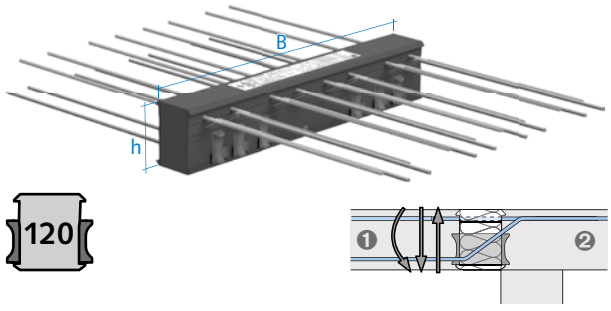

❶ Balkon
❷ Decke

Artikelbezeichnung	Elementbreite [m]	Preis [EUR/Stück]
Ausführung: gemäß Katalog		
HIT-SP MVXL 1006-...-1010	1,00	**745,80**
HIT-SP MVXL 1006-...-1012	1,00	**836,90**
HIT-SP MVXL 1208-...-1010	1,00	**840,00**
HIT-SP MVXL 1208-...-1012	1,00	**931,10**
HIT-SP MVXL 0503-...-0510	0,50	**384,80**
HIT-SP MVXL 0503-...-0512	0,50	**430,35**
HIT-SP MVXL 0604-...-0510	0,50	**431,90**
HIT-SP MVXL 0604-...-0512	0,50	**477,45**

Weitere Varianten auf Anfrage
Standard Brandschutzklasse REI 120 (F120) **ohne Aufpreis**
Unterschiedliche Betondeckungen und Höhen von h=16 cm bis h=25 cm **ohne Aufpreis**
Höhen von h=26 cm bis h=35 cm mit Aufpreis auf Anfrage
Stück pro PE: siehe Übersichtsseite am Anfang des Kapitels

★ HALFEN-Hinweis: Allgemeine Erläuterungen siehe Übersichtsseite am Anfang des Kapitels

© 2021 · PL 1/2021 · www.halfen.de

BALKONANSCHLÜSSE

HIT-HP MVX-OD B02

Balkonanschluss für frei auskragende Balkone mit Momenten- und wechselseitiger Querkraftaufnahme für Höhenversatz und Wandanschluss
- Balkonplatte unten
Dämmstoffdicke: 80 mm
Europäische Technische Bewertung ETA-18/0189

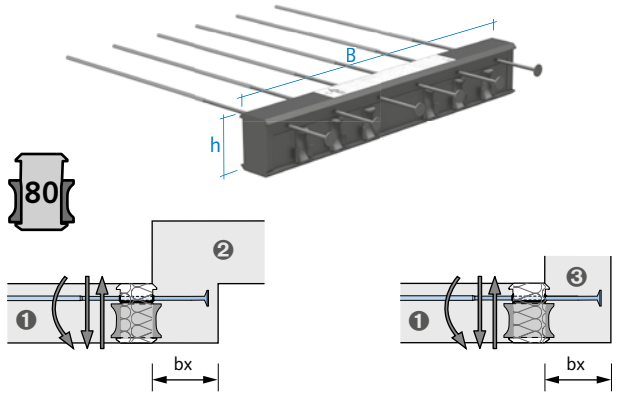

❶ Balkon
❷ Decke
❸ Wand

Artikelbezeichnung	Elementbreite [m]	Preis [EUR/Stück]
Ausführung: gemäß Katalog		
HIT-HP MVX 0403-OD	1,00	**231,65**
HIT-HP MVX 0404-OD	1,00	**234,85**
HIT-HP MVX 0504-OD	1,00	**284,20**
HIT-HP MVX 0604-OD	1,00	**309,45**
HIT-HP MVX 0804-OD	1,00	**359,95**
HIT-HP MVX 0405-OD	1,00	**275,85**
HIT-HP MVX 0505-OD	1,00	**301,10**
HIT-HP MVX 0705-OD	1,00	**351,60**
HIT-HP MVX 0805-OD	1,00	**367,55**
HIT-HP MVX 0905-OD	1,00	**402,10**
HIT-HP MVX 0606-OD	1,00	**343,20**
HIT-HP MVX 0706-OD	1,00	**366,50**
HIT-HP MVX 0806-OD	1,00	**371,35**
HIT-HP MVX 0906-OD	1,00	**418,95**
HIT-HP MVX 1006-OD	1,00	**444,20**
HIT-HP MVX 1106-OD	1,00	**469,50**
HIT-HP MVX 0807-OD	1,00	**410,60**
HIT-HP MVX 1007-OD	1,00	**455,20**
HIT-HP MVX 1008-OD	1,00	**478,05**
HIT-HP MVX 1009-OD	1,00	**494,95**
HIT-HP MVX 1210-OD	1,00	**562,30**
HIT-HP MVX 0202-OD	0,50	**186,80**
HIT-HP MVX 0402-OD	0,50	**226,65**
HIT-HP MVX 0403-OD	0,50	**233,10**
HIT-HP MVX 0503-OD	0,50	**269,80**
HIT-HP MVX 0603-OD	0,50	**296,65**
HIT-HP MVX 0605-OD	0,50	**317,35**
HIT-HP MVX 0202-OD	0,25	**117,15**

Weitere Varianten auf Anfrage
Standard Brandschutzklasse REI 120 (F120) **ohne Aufpreis**
Unterschiedliche Betondeckungen und Höhen
von h=16 cm bis h=25 cm **ohne Aufpreis**
Höhen von h=26 cm bis h=35 cm mit Aufpreis auf Anfrage
HP: 175 mm < bx < 330 mm
Stück pro PE: siehe Übersichtsseite am Anfang des Kapitels

HIT-SP MVX-OD B02

Balkonanschluss für frei auskragende Balkone mit Momenten- und wechselseitiger Querkraftaufnahme für Höhenversatz und Wandanschluss
- Balkonplatte unten
Dämmstoffdicke: 120 mm
Europäische Technische Bewertung ETA-18/0189

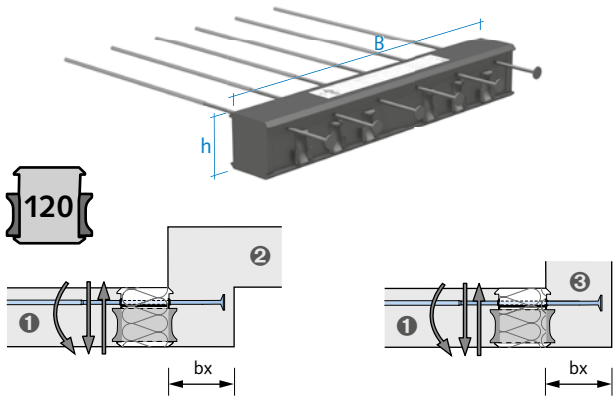

❶ Balkon
❷ Decke
❸ Wand

Artikelbezeichnung	Elementbreite [m]	Preis [EUR/Stück]
Ausführung: gemäß Katalog		
HIT-SP MVX 0403-OD	1,00	**252,15**
HIT-SP MVX 0404-OD	1,00	**254,20**
HIT-SP MVX 0504-OD	1,00	**297,45**
HIT-SP MVX 0804-OD	1,00	**396,70**
HIT-SP MVX 0505-OD	1,00	**334,30**
HIT-SP MVX 0605-OD	1,00	**362,05**
HIT-SP MVX 0705-OD	1,00	**389,70**
HIT-SP MVX 0805-OD	1,00	**417,40**
HIT-SP MVX 0905-OD	1,00	**445,15**
HIT-SP MVX 0606-OD	1,00	**382,65**
HIT-SP MVX 0806-OD	1,00	**438,10**
HIT-SP MVX 0906-OD	1,00	**465,75**
HIT-SP MVX 1006-OD	1,00	**493,50**
HIT-SP MVX 1106-OD	1,00	**521,10**
HIT-SP MVX 0807-OD	1,00	**458,70**
HIT-SP MVX 0907-OD	1,00	**470,80**
HIT-SP MVX 1007-OD	1,00	**514,10**
HIT-SP MVX 1009-OD	1,00	**549,70**
HIT-SP MVX 1209-OD	1,00	**577,55**
HIT-SP MVX 1210-OD	1,00	**631,45**
HIT-SP MVX 0202-OD	0,50	**198,00**
HIT-SP MVX 0402-OD	0,50	**252,15**
HIT-SP MVX 0403-OD	0,50	**272,60**
HIT-SP MVX 0503-OD	0,50	**300,15**
HIT-SP MVX 0605-OD	0,50	**368,55**
HIT-SP MVX 0101-OD	0,25	**80,75**

Weitere Varianten auf Anfrage
Standard Brandschutzklasse REI 120 (F120) **ohne Aufpreis**
Unterschiedliche Betondeckungen und Höhen
von h=16 cm bis h=25 cm **ohne Aufpreis**
Höhen von h=26 cm bis h=35 cm mit Aufpreis auf Anfrage
SP: 175 mm < bx < 290 mm
Stück pro PE: siehe Übersichtsseite am Anfang des Kapitels

© 2021 · PL 1/2021 · www.halfen.de

BALKONANSCHLÜSSE

HIT-HP MVX-OU B02

Balkonanschluss für frei auskragende Balkone mit Momenten- und wechselseitiger Querkraftaufnahme für Höhenversatz und Wandanschluss
- Balkonplatte oben
Dämmstoffdicke: 80 mm
Europäische Technische Bewertung ETA-18/0189

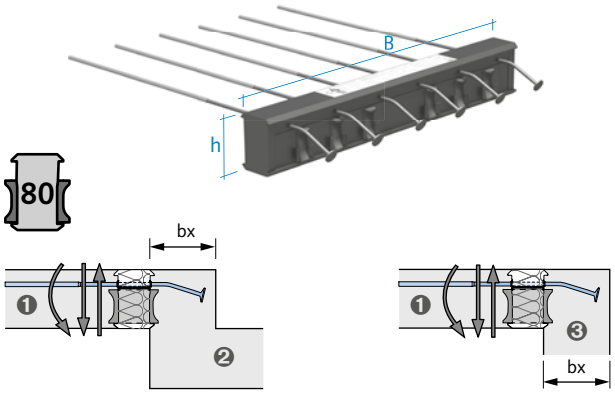

1 Balkon
2 Decke
3 Wand

Artikelbezeichnung	Elementbreite [m]	Preis [EUR/Stück]
Ausführung: gemäß Katalog		
HIT-HP MVX 0403-OU	1,00	**231,65**
HIT-HP MVX 0404-OU	1,00	**234,85**
HIT-HP MVX 0504-OU	1,00	**284,20**
HIT-HP MVX 0604-OU	1,00	**309,45**
HIT-HP MVX 0804-OU	1,00	**359,95**
HIT-HP MVX 0405-OU	1,00	**275,85**
HIT-HP MVX 0505-OU	1,00	**301,10**
HIT-HP MVX 0705-OU	1,00	**351,60**
HIT-HP MVX 0805-OU	1,00	**367,55**
HIT-HP MVX 0905-OU	1,00	**402,10**
HIT-HP MVX 0606-OU	1,00	**343,20**
HIT-HP MVX 0706-OU	1,00	**366,50**
HIT-HP MVX 0806-OU	1,00	**371,35**
HIT-HP MVX 0906-OU	1,00	**418,95**
HIT-HP MVX 1006-OU	1,00	**444,20**
HIT-HP MVX 1106-OU	1,00	**469,50**
HIT-HP MVX 0807-OU	1,00	**410,60**
HIT-HP MVX 1007-OU	1,00	**455,20**
HIT-HP MVX 1008-OU	1,00	**478,05**
HIT-HP MVX 1009-OU	1,00	**494,95**
HIT-HP MVX 1210-OU	1,00	**562,30**
HIT-HP MVX 0202-OU	0,50	**186,80**
HIT-HP MVX 0402-OU	0,50	**226,65**
HIT-HP MVX 0403-OU	0,50	**233,10**
HIT-HP MVX 0503-OU	0,50	**269,80**
HIT-HP MVX 0603-OU	0,50	**296,65**
HIT-HP MVX 0605-OU	0,50	**317,35**
HIT-HP MVX 0202-OU	0,25	**117,15**

Weitere Varianten auf Anfrage
Standard Brandschutzklasse REI 120 (F120) **ohne Aufpreis**
Unterschiedliche Betondeckungen und Höhen
von h=16 cm bis h=25 cm **ohne Aufpreis**
Höhen von h=26 cm bis h=35 cm mit Aufpreis auf Anfrage
HP: 175 mm < bx < 330 mm
Stück pro PE: siehe Übersichtsseite am Anfang des Kapitels

HIT-SP MVX-OU B02

Balkonanschluss für frei auskragende Balkone mit Momenten- und wechselseitiger Querkraftaufnahme für Höhenversatz und Wandanschluss
- Balkonplatte oben
Dämmstoffdicke: 120 mm
Europäische Technische Bewertung ETA-18/0189

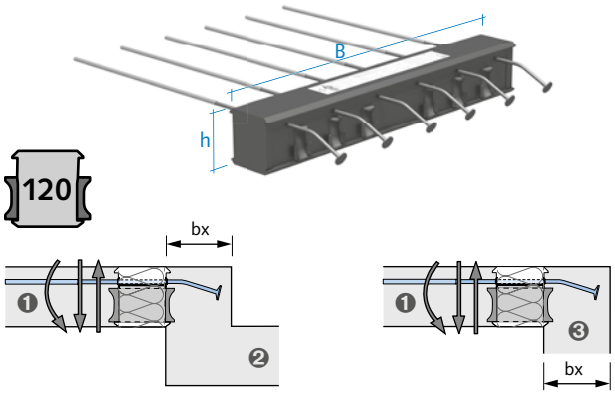

1 Balkon
2 Decke
3 Wand

Artikelbezeichnung	Elementbreite [m]	Preis [EUR/Stück]
Ausführung: gemäß Katalog		
HIT-SP MVX 0403-OU	1,00	**252,15**
HIT-SP MVX 0404-OU	1,00	**254,20**
HIT-SP MVX 0504-OU	1,00	**297,45**
HIT-SP MVX 0804-OU	1,00	**396,70**
HIT-SP MVX 0505-OU	1,00	**334,30**
HIT-SP MVX 0605-OU	1,00	**362,05**
HIT-SP MVX 0705-OU	1,00	**389,70**
HIT-SP MVX 0805-OU	1,00	**417,40**
HIT-SP MVX 0905-OU	1,00	**445,15**
HIT-SP MVX 0606-OU	1,00	**382,65**
HIT-SP MVX 0806-OU	1,00	**438,10**
HIT-SP MVX 0906-OU	1,00	**465,75**
HIT-SP MVX 1006-OU	1,00	**493,50**
HIT-SP MVX 1106-OU	1,00	**521,10**
HIT-SP MVX 0807-OU	1,00	**458,70**
HIT-SP MVX 0907-OU	1,00	**470,80**
HIT-SP MVX 1007-OU	1,00	**514,10**
HIT-SP MVX 1009-OU	1,00	**549,70**
HIT-SP MVX 1209-OU	1,00	**577,55**
HIT-SP MVX 1210-OU	1,00	**631,45**
HIT-SP MVX 0202-OU	0,50	**198,00**
HIT-SP MVX 0402-OU	0,50	**252,15**
HIT-SP MVX 0403-OU	0,50	**272,60**
HIT-SP MVX 0503-OU	0,50	**300,15**
HIT-SP MVX 0605-OU	0,50	**368,55**
HIT-SP MVX 0101-OU	0,25	**80,75**

Weitere Varianten auf Anfrage
Standard Brandschutzklasse REI 120 (F120) **ohne Aufpreis**
Unterschiedliche Betondeckungen und Höhen
von h=16 cm bis h=25 cm **ohne Aufpreis**
Höhen von h=26 cm bis h=35 cm mit Aufpreis auf Anfrage
SP: 175 mm < bx < 290 mm
Stück pro PE: siehe Übersichtsseite am Anfang des Kapitels

★ HALFEN-Hinweis: Allgemeine Erläuterungen siehe Übersichtsseite am Anfang des Kapitels

© 2021 · PL 1/2021 · www.halfen.de

BALKONANSCHLÜSSE

HIT-HP MVX-OD-ES B02

Balkonanschluss für frei auskragende Balkone mit Momenten- und wechselseitiger Querkraftaufnahme für Höhenversatz und Wandanschluss
- Balkonplatte unten
Dämmstoffdicke: 80 mm
Europäische Technische Bewertung ETA-18/0189

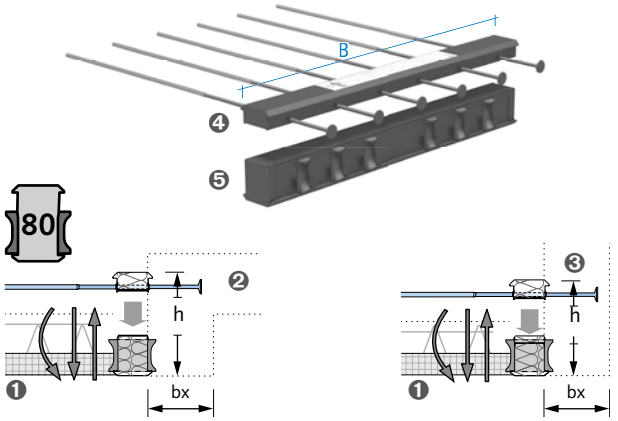

1 Balkon
2 Decke
3 Wand
4 TB-Box
5 CSB-Box

Artikelbezeichnung	Elementbreite [m]	Preis [EUR/Stück]
Ausführung: gemäß Katalog		
HIT-HP MVX 0403-OD-ES	1,00	**231,65**
HIT-HP MVX 0404-OD-ES	1,00	**234,85**
HIT-HP MVX 0504-OD-ES	1,00	**284,20**
HIT-HP MVX 0604-OD-ES	1,00	**309,45**
HIT-HP MVX 0804-OD-ES	1,00	**359,95**
HIT-HP MVX 0405-OD-ES	1,00	**275,85**
HIT-HP MVX 0505-OD-ES	1,00	**301,10**
HIT-HP MVX 0705-OD-ES	1,00	**351,60**
HIT-HP MVX 0805-OD-ES	1,00	**367,55**
HIT-HP MVX 0905-OD-ES	1,00	**402,10**
HIT-HP MVX 0606-OD-ES	1,00	**343,20**
HIT-HP MVX 0706-OD-ES	1,00	**366,50**
HIT-HP MVX 0806-OD-ES	1,00	**371,35**
HIT-HP MVX 0906-OD-ES	1,00	**418,95**
HIT-HP MVX 1006-OD-ES	1,00	**444,20**
HIT-HP MVX 1106-OD-ES	1,00	**469,50**
HIT-HP MVX 0807-OD-ES	1,00	**410,60**
HIT-HP MVX 1007-OD-ES	1,00	**455,20**
HIT-HP MVX 1008-OD-ES	1,00	**478,05**
HIT-HP MVX 1009-OD-ES	1,00	**494,95**
HIT-HP MVX 1210-OD-ES	1,00	**562,30**
HIT-HP MVX 0202-OD-ES	0,50	**186,80**
HIT-HP MVX 0402-OD-ES	0,50	**226,65**
HIT-HP MVX 0403-OD-ES	0,50	**233,10**
HIT-HP MVX 0503-OD-ES	0,50	**269,80**
HIT-HP MVX 0603-OD-ES	0,50	**296,65**
HIT-HP MVX 0605-OD-ES	0,50	**317,35**
HIT-HP MVX 0202-OD-ES	0,25	**117,15**

Weitere Varianten auf Anfrage
Standard Brandschutzklasse REI 120 (F120) **ohne Aufpreis**
Unterschiedliche Betondeckungen und Höhen
von h=16 cm bis h=25 cm **ohne Aufpreis**
Höhen von h=26 cm bis h=35 cm mit Aufpreis auf Anfrage
HP: 175 mm < bx < 330 mm
Stück pro PE: siehe Übersichtsseite am Anfang des Kapitels

HIT-SP MVX-OD-ES B02

Balkonanschluss für frei auskragende Balkone mit Momenten- und wechselseitiger Querkraftaufnahme für Höhenversatz und Wandanschluss
- Balkonplatte unten
Dämmstoffdicke: 120 mm
Europäische Technische Bewertung ETA-18/0189

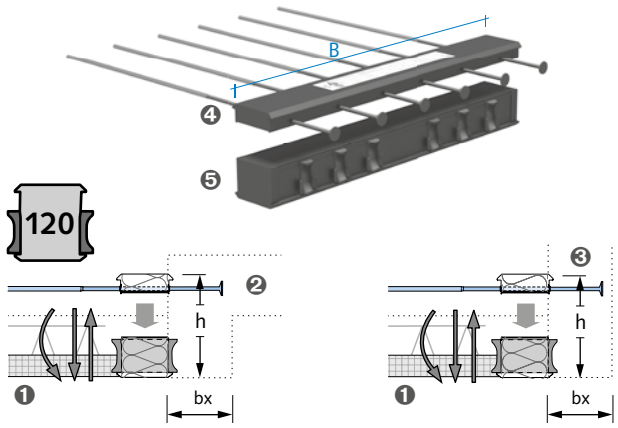

1 Balkon
2 Decke
3 Wand
4 TB-Box
5 CSB-Box

Artikelbezeichnung	Elementbreite [m]	Preis [EUR/Stück]
Ausführung: gemäß Katalog		
HIT-SP MVX 0403-OD-ES	1,00	**252,15**
HIT-SP MVX 0404-OD-ES	1,00	**254,20**
HIT-SP MVX 0504-OD-ES	1,00	**297,45**
HIT-SP MVX 0804-OD-ES	1,00	**396,70**
HIT-SP MVX 0505-OD-ES	1,00	**334,30**
HIT-SP MVX 0605-OD-ES	1,00	**362,05**
HIT-SP MVX 0705-OD-ES	1,00	**389,70**
HIT-SP MVX 0805-OD-ES	1,00	**417,40**
HIT-SP MVX 0905-OD-ES	1,00	**445,15**
HIT-SP MVX 0606-OD-ES	1,00	**382,65**
HIT-SP MVX 0806-OD-ES	1,00	**438,10**
HIT-SP MVX 0906-OD-ES	1,00	**465,75**
HIT-SP MVX 1006-OD-ES	1,00	**493,50**
HIT-SP MVX 1106-OD-ES	1,00	**521,10**
HIT-SP MVX 0807-OD-ES	1,00	**458,70**
HIT-SP MVX 0907-OD-ES	1,00	**470,80**
HIT-SP MVX 1007-OD-ES	1,00	**514,10**
HIT-SP MVX 1009-OD-ES	1,00	**549,70**
HIT-SP MVX 1209-OD-ES	1,00	**577,55**
HIT-SP MVX 1210-OD-ES	1,00	**631,45**
HIT-SP MVX 0202-OD-ES	0,50	**198,00**
HIT-SP MVX 0402-OD-ES	0,50	**252,15**
HIT-SP MVX 0403-OD-ES	0,50	**272,60**
HIT-SP MVX 0503-OD-ES	0,50	**300,15**
HIT-SP MVX 0605-OD-ES	0,50	**368,55**
HIT-SP MVX 0101-OD-ES	0,25	**80,75**

Weitere Varianten auf Anfrage
Standard Brandschutzklasse REI 120 (F120) **ohne Aufpreis**
Unterschiedliche Betondeckungen und Höhen
von h=16 cm bis h=25 cm **ohne Aufpreis**
Höhen von h=26 cm bis h=35 cm mit Aufpreis auf Anfrage
SP: 175 mm < bx < 290 mm
Stück pro PE: siehe Übersichtsseite am Anfang des Kapitels

© 2021 · PL 1/2021 · www.halfen.de

BALKONANSCHLÜSSE

HIT-HP MVX-OU-ES B02

Balkonanschluss für frei auskragende Balkone mit Momenten- und wechselseitiger Querkraftaufnahme für Höhenversatz und Wandanschluss
- Balkonplatte oben
Dämmstoffdicke: 80 mm
Europäische Technische Bewertung ETA-18/0189

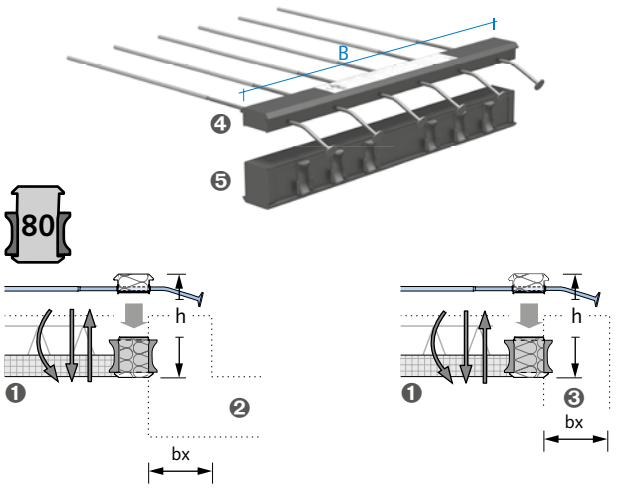

❶ Balkon
❷ Decke
❸ Wand
❹ TB-Box
❺ CSB-Box

Artikelbezeichnung	Elementbreite [m]	Preis [EUR/Stück]
Ausführung: gemäß Katalog		
HIT-HP MVX 0403-OU-ES	1,00	**231,65**
HIT-HP MVX 0404-OU-ES	1,00	**234,85**
HIT-HP MVX 0504-OU-ES	1,00	**284,20**
HIT-HP MVX 0604-OU-ES	1,00	**309,45**
HIT-HP MVX 0804-OU-ES	1,00	**359,95**
HIT-HP MVX 0405-OU-ES	1,00	**275,85**
HIT-HP MVX 0505-OU-ES	1,00	**301,10**
HIT-HP MVX 0705-OU-ES	1,00	**351,60**
HIT-HP MVX 0805-OU-ES	1,00	**367,55**
HIT-HP MVX 0905-OU-ES	1,00	**402,10**
HIT-HP MVX 0606-OU-ES	1,00	**343,20**
HIT-HP MVX 0706-OU-ES	1,00	**366,50**
HIT-HP MVX 0806-OU-ES	1,00	**371,35**
HIT-HP MVX 0906-OU-ES	1,00	**418,95**
HIT-HP MVX 1006-OU-ES	1,00	**444,20**
HIT-HP MVX 1106-OU-ES	1,00	**469,50**
HIT-HP MVX 0807-OU-ES	1,00	**410,60**
HIT-HP MVX 1007-OU-ES	1,00	**455,20**
HIT-HP MVX 1008-OU-ES	1,00	**478,05**
HIT-HP MVX 1009-OU-ES	1,00	**494,95**
HIT-HP MVX 1210-OU-ES	1,00	**562,30**
HIT-HP MVX 0202-OU-ES	0,50	**186,80**
HIT-HP MVX 0402-OU-ES	0,50	**226,65**
HIT-HP MVX 0403-OU-ES	0,50	**233,10**
HIT-HP MVX 0503-OU-ES	0,50	**269,80**
HIT-HP MVX 0603-OU-ES	0,50	**296,65**
HIT-HP MVX 0605-OU-ES	0,50	**317,35**
HIT-HP MVX 0202-OU-ES	0,25	**117,15**

Weitere Varianten auf Anfrage
Standard Brandschutzklasse REI 120 (F120) **ohne Aufpreis**
Unterschiedliche Betondeckungen und Höhen
von h=16 cm bis h=25 cm **ohne Aufpreis**
Höhen von h=26 cm bis h=35 cm mit Aufpreis auf Anfrage
HP: 175 mm < bx < 330 mm
Stück pro PE: siehe Übersichtsseite am Anfang des Kapitels

HIT-SP MVX-OU-ES B02

Balkonanschluss für frei auskragende Balkone mit Momenten- und wechselseitiger Querkraftaufnahme für Höhenversatz und Wandanschluss
- Balkonplatte oben
Dämmstoffdicke: 120 mm
Europäische Technische Bewertung ETA-18/0189

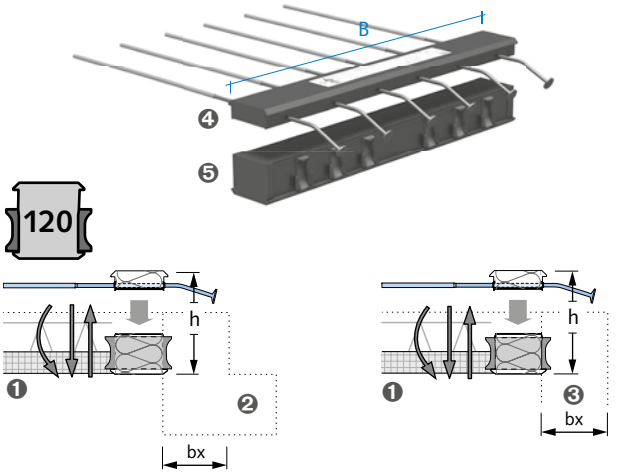

❶ Balkon
❷ Decke
❸ Wand
❹ TB-Box
❺ CSB-Box

Artikelbezeichnung	Elementbreite [m]	Preis [EUR/Stück]
Ausführung: gemäß Katalog		
HIT-SP MVX 0403-OU-ES	1,00	**252,15**
HIT-SP MVX 0404-OU-ES	1,00	**254,20**
HIT-SP MVX 0504-OU-ES	1,00	**297,45**
HIT-SP MVX 0804-OU-ES	1,00	**396,70**
HIT-SP MVX 0505-OU-ES	1,00	**334,30**
HIT-SP MVX 0605-OU-ES	1,00	**362,05**
HIT-SP MVX 0705-OU-ES	1,00	**389,70**
HIT-SP MVX 0805-OU-ES	1,00	**417,40**
HIT-SP MVX 0905-OU-ES	1,00	**445,15**
HIT-SP MVX 0606-OU-ES	1,00	**382,65**
HIT-SP MVX 0806-OU-ES	1,00	**438,10**
HIT-SP MVX 0906-OU-ES	1,00	**465,75**
HIT-SP MVX 1006-OU-ES	1,00	**493,50**
HIT-SP MVX 1106-OU-ES	1,00	**521,10**
HIT-SP MVX 0807-OU-ES	1,00	**458,70**
HIT-SP MVX 0907-OU-ES	1,00	**470,80**
HIT-SP MVX 1007-OU-ES	1,00	**514,10**
HIT-SP MVX 1009-OU-ES	1,00	**549,70**
HIT-SP MVX 1209-OU-ES	1,00	**577,55**
HIT-SP MVX 1210-OU-ES	1,00	**631,45**
HIT-SP MVX 0202-OU-ES	0,50	**198,00**
HIT-SP MVX 0402-OU-ES	0,50	**252,15**
HIT-SP MVX 0403-OU-ES	0,50	**272,60**
HIT-SP MVX 0503-OU-ES	0,50	**300,15**
HIT-SP MVX 0605-OU-ES	0,50	**368,55**
HIT-SP MVX 0101-OU-ES	0,25	**80,75**

Weitere Varianten auf Anfrage
Standard Brandschutzklasse REI 120 (F120) **ohne Aufpreis**
Unterschiedliche Betondeckungen und Höhen
von h=16 cm bis h=25 cm **ohne Aufpreis**
Höhen von h=26 cm bis h=35 cm mit Aufpreis auf Anfrage
SP: 175 mm < bx < 290 mm
Stück pro PE: siehe Übersichtsseite am Anfang des Kapitels

★ HALFEN-Hinweis: Allgemeine Erläuterungen siehe Übersichtsseite am Anfang des Kapitels

© 2021 · PL 1/2021 · www.halfen.de

BALKONANSCHLÜSSE

HIT-HP MVX-COR, Breite 0,50 m B02

Typengeprüfter Balkonanschluss für frei auskragende Balkone über Außenecken, mit Momenten- und wechselseitiger Querkraftaufnahme
bestehend aus drei Teilelementen
Dämmstoffdicke: 80 mm
Europäische Technische Bewertung ETA-18/0189

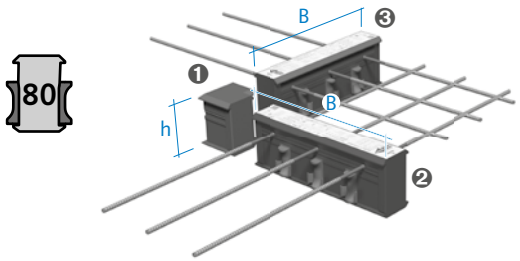

❶ HIT-HP FK-COR - Eckfüllkörper
❷ Standard HIT-HP MVX - c_v = 30/35 mm
❸ Standard HIT-HP MVX - c_v = 50 mm

Artikelbezeichnung	Elementbreite [m]	Preis [EUR/Stück]
Ausführung: gemäß Katalog		
HIT-HP MVX - c_v = 30/35 mm	1,00 / 0,50	**auf Anfrage**
HIT-HP MVX - c_v = 50 mm	1,00 / 0,50	**auf Anfrage**
HIT-HP MVX FK-COR	0,13 x 0,13	**auf Anfrage**

Weitere Varianten auf Anfrage
Standard Brandschutzklasse REI 120 (F120) **ohne Aufpreis**
Unterschiedliche Betondeckungen und Höhen
von h=18 cm bis h=25 cm **ohne Aufpreis**
Höhen von h=26 cm bis h=35 cm mit Aufpreis auf Anfrage
Stück pro PE: siehe Übersichtsseite am Anfang des Kapitels

HIT-SP MVX-COR, Breite 0,50 m B02

Typengeprüfter Balkonanschluss für frei auskragende Balkone über Außenecken, mit Momenten- und wechselseitiger Querkraftaufnahme
bestehend aus drei Teilelementen
Dämmstoffdicke: 120 mm
Europäische Technische Bewertung ETA-18/0189

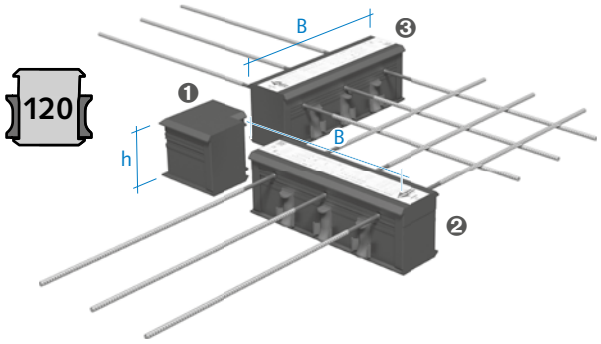

❶ HIT-SP FK-COR - Eckfüllkörper
❷ Standard HIT-SP MVX - c_v = 30/35 mm
❸ Standard HIT-SP MVX - c_v = 50 mm

Artikelbezeichnung	Elementbreite [m]	Preis [EUR/Stück]
Ausführung: gemäß Katalog		
HIT-SP MVX - c_v = 30/35 mm	1,00 / 0,50	**auf Anfrage**
HIT-SP MVX - c_v = 50 mm	1,00 / 0,50	**auf Anfrage**
HIT-SP MVX FK-COR	0,13 x 0,13	**auf Anfrage**

Weitere Varianten auf Anfrage
Standard Brandschutzklasse REI 120 (F120) **ohne Aufpreis**
Unterschiedliche Betondeckungen und Höhen
von h=18 cm bis h=25 cm **ohne Aufpreis**
Höhen von h=26 cm bis h=35 cm mit Aufpreis auf Anfrage
Stück pro PE: siehe Übersichtsseite am Anfang des Kapitels

★ HALFEN-Hinweis: Allgemeine Erläuterungen siehe Übersichtsseite am Anfang des Kapitels

© 2021 · PL 1/2021 · www.halfen.de

BALKONANSCHLÜSSE

HIT-HP ZVX B02

Gelenkiger Anschluss für gestützte Balkone und Loggiaplatten mit Querkraftaufnahme
Dämmstoffdicke: 80 mm
Europäische Technische Bewertung ETA-18/0189

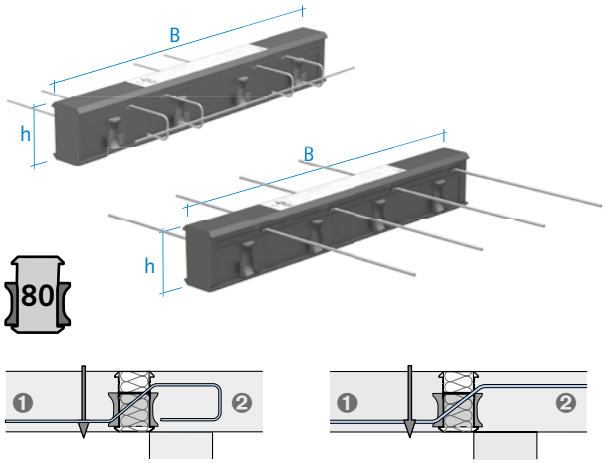

❶ Balkon
❷ Decke

Artikelbezeichnung	Elementbreite [m]	Preis [EUR/Stück]
Ausführung: gemäß Katalog		
HIT-HP ZVX 0202-...-06	1,00	**114,55**
HIT-HP ZVX 0302-...-06	1,00	**117,80**
HIT-HP ZVX 0402-...-06	1,00	**127,70**
HIT-HP ZVX 0502-...-06	1,00	**130,30**
HIT-HP ZVX 0602-...-06	1,00	**136,60**
HIT-HP ZVX 0702-...-06	1,00	**142,95**
HIT-HP ZVX 0802-...-06	1,00	**149,15**
HIT-HP ZVX 0203-...-06	1,00	**132,40**
HIT-HP ZVX 0303-...-06	1,00	**137,65**
HIT-HP ZVX 0403-...-06	1,00	**140,05**
HIT-HP ZVX 0503-...-06	1,00	**146,25**
HIT-HP ZVX 0603-...-06	1,00	**152,55**
HIT-HP ZVX 0703-...-06	1,00	**158,85**
HIT-HP ZVX 0404-...-06	1,00	**155,85**
HIT-HP ZVX 0604-...-06	1,00	**168,50**
HIT-HP ZVX 0804-...-06	1,00	**181,00**
HIT-HP ZVX 0202-...-08	1,00	**128,35**
HIT-HP ZVX 0402-...-08	1,00	**157,85**
HIT-HP ZVX 0502-...-08	1,00	**172,55**
HIT-HP ZVX 0602-...-08	1,00	**187,25**
HIT-HP ZVX 0403-...-08	1,00	**173,80**
HIT-HP ZVX 0503-...-08	1,00	**188,45**
HIT-HP ZVX 0804-...-08	1,00	**248,50**
HIT-HP ZVX 0402-...-10	1,00	**175,65**
HIT-HP ZVX 0403-...-10	1,00	**191,50**
HIT-HP ZVX 0503-...-10	1,00	**210,75**
HIT-HP ZVX 0404-...-10	1,00	**207,40**
HIT-HP ZVX 0604-...-10	1,00	**245,70**
HIT-HP ZVX 0804-...-10	1,00	**284,10**
HIT-HP ZVX 0806-...-10	1,00	**315,90**
HIT-HP ZVX 0503-...-12	1,00	**231,30**
HIT-HP ZVX 0404-...-12	1,00	**221,60**
HIT-HP ZVX 0604-...-12	1,00	**264,15**
HIT-HP ZVX 0406-...-12	1,00	**247,90**
HIT-HP ZVX 0606-...-12	1,00	**290,50**
HIT-HP ZVX 0806-...-12	1,00	**333,25**

Artikelbezeichnung	Elementbreite [m]	Preis [EUR/Stück]
Ausführung: gemäß Katalog		
HIT-HP ZVX 0101-...-06	0,50	**84,35**
HIT-HP ZVX 0201-...-06	0,50	**115,40**
HIT-HP ZVX 0301-...-06	0,50	**124,60**
HIT-HP ZVX 0401-...-06	0,50	**138,15**
HIT-HP ZVX 0202-...-06	0,50	**123,25**
HIT-HP ZVX 0302-...-06	0,50	**130,40**
HIT-HP ZVX 0402-...-06	0,50	**143,55**
HIT-HP ZVX 0101-...-08	0,50	**92,95**
HIT-HP ZVX 0201-...-08	0,50	**116,15**
HIT-HP ZVX 0301-...-08	0,50	**132,15**
HIT-HP ZVX 0202-...-08	0,50	**132,70**
HIT-HP ZVX 0302-...-08	0,50	**139,75**
HIT-HP ZVX 0402-...-08	0,50	**154,10**
HIT-HP ZVX 0201-...-10	0,50	**116,85**
HIT-HP ZVX 0202-...-10	0,50	**132,40**
HIT-HP ZVX 0302-...-10	0,50	**150,30**
HIT-HP ZVX 0402-...-10	0,50	**168,60**
HIT-HP ZVX 0303-...-10	0,50	**169,00**
HIT-HP ZVX 0202-...-12	0,50	**138,30**
HIT-HP ZVX 0302-...-12	0,50	**159,60**
HIT-HP ZVX 0203-...-12	0,50	**150,30**
HIT-HP ZVX 0303-...-12	0,50	**175,25**
HIT-HP ZVX 0403-...-12	0,50	**196,85**
HIT-HP ZVX 0202-...-08	0,33	**108,25**
HIT-HP ZVX 0302-...-08	0,33	**122,95**
HIT-HP ZVX 0202-...-10	0,33	**117,15**
HIT-HP ZVX 0302-...-10	0,33	**136,30**
HIT-HP ZVX 0202-...-12	0,33	**121,50**
HIT-HP ZVX 0302-...-12	0,33	**142,85**
HIT-HP ZVX 0101-...-06	0,25	**55,80**
HIT-HP ZVX 0201-...-06	0,25	**62,00**
HIT-HP ZVX 0101-...-08	0,25	**64,15**
HIT-HP ZVX 0201-...-08	0,25	**78,85**
HIT-HP ZVX 0201-...-10	0,25	**95,30**

Weitere Varianten auf Anfrage
Standard Brandschutzklasse REI 120 (F120) **ohne Aufpreis**
Unterschiedliche Höhen von h=16 cm bis h=25 cm **ohne Aufpreis**
Höhen von h=26 cm bis h=35 cm mit Aufpreis auf Anfrage
Stück pro PE: siehe Übersichtsseite am Anfang des Kapitels

★ HALFEN-Hinweis: Allgemeine Erläuterungen siehe Übersichtsseite am Anfang des Kapitels

© 2021 · PL 1/2021 · www.halfen.de

BALKONANSCHLÜSSE

HIT-SP ZVX B02

Gelenkiger Anschluss für gestützte Balkone und Loggiaplatten mit Querkraftaufnahme
Dämmstoffdicke: 120 mm
Europäische Technische Bewertung ETA-18/0189

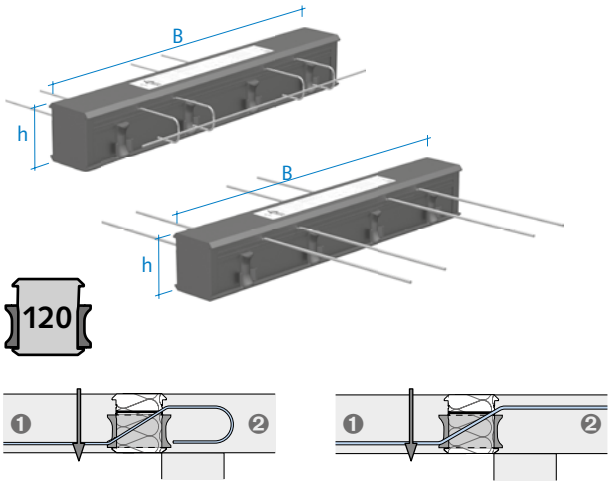

❶ Balkon
❷ Decke

Artikelbezeichnung	Elementbreite [m]	Preis [EUR/Stück]
Ausführung: gemäß Katalog		
HIT-SP ZVX 0202-...-06	1,00	**129,70**
HIT-SP ZVX 0302-...-06	1,00	**134,15**
HIT-SP ZVX 0402-...-06	1,00	**138,15**
HIT-SP ZVX 0502-...-06	1,00	**148,00**
HIT-SP ZVX 0602-...-06	1,00	**157,85**
HIT-SP ZVX 0702-...-06	1,00	**167,65**
HIT-SP ZVX 0203-...-06	1,00	**139,00**
HIT-SP ZVX 0303-...-06	1,00	**144,30**
HIT-SP ZVX 0403-...-06	1,00	**154,10**
HIT-SP ZVX 0503-...-06	1,00	**163,95**
HIT-SP ZVX 0603-...-06	1,00	**173,80**
HIT-SP ZVX 0703-...-06	1,00	**181,55**
HIT-SP ZVX 0803-...-06	1,00	**193,45**
HIT-SP ZVX 0402-...-08	1,00	**154,55**
HIT-SP ZVX 0602-...-08	1,00	**185,35**
HIT-SP ZVX 0403-...-08	1,00	**172,45**
HIT-SP ZVX 0503-...-08	1,00	**186,80**
HIT-SP ZVX 0604-...-08	1,00	**217,05**
HIT-SP ZVX 0804-...-08	1,00	**245,90**
HIT-SP ZVX 0402-...-10	1,00	**191,70**
HIT-SP ZVX 0403-...-10	1,00	**198,00**
HIT-SP ZVX 0503-...-10	1,00	**215,05**
HIT-SP ZVX 0404-...-10	1,00	**214,35**
HIT-SP ZVX 0604-...-10	1,00	**246,55**
HIT-SP ZVX 0804-...-10	1,00	**285,25**
HIT-SP ZVX 0806-...-10	1,00	**316,90**
HIT-SP ZVX 0604-...-12	1,00	**255,95**
HIT-SP ZVX 0406-...-12	1,00	**245,90**
HIT-SP ZVX 0606-...-12	1,00	**287,75**
HIT-SP ZVX 0806-...-12	1,00	**329,45**

Artikelbezeichnung	Elementbreite [m]	Preis [EUR/Stück]
Ausführung: gemäß Katalog		
HIT-SP ZVX 0201-...-06	0,50	**113,45**
HIT-SP ZVX 0301-...-06	0,50	**126,90**
HIT-SP ZVX 0201-...-08	0,50	**120,70**
HIT-SP ZVX 0301-...-08	0,50	**133,00**
HIT-SP ZVX 0302-...-08	0,50	**134,35**
HIT-SP ZVX 0402-...-08	0,50	**156,30**
HIT-SP ZVX 0201-...-10	0,50	**124,00**
HIT-SP ZVX 0202-...-10	0,50	**130,80**
HIT-SP ZVX 0302-...-10	0,50	**150,20**
HIT-SP ZVX 0402-...-10	0,50	**169,45**
HIT-SP ZVX 0403-...-10	0,50	**179,05**
HIT-SP ZVX 0203-...-12	0,50	**149,75**
HIT-SP ZVX 0303-...-12	0,50	**170,65**
HIT-SP ZVX 0403-...-12	0,50	**191,60**
HIT-SP ZVX 0202-...-08	0,33	**114,25**
HIT-SP ZVX 0302-...-08	0,33	**128,65**
HIT-SP ZVX 0202-...-10	0,33	**124,10**
HIT-SP ZVX 0302-...-10	0,33	**143,45**
HIT-SP ZVX 0302-...-12	0,33	**148,10**
HIT-SP ZVX 0201-...-08	0,25	**91,70**
HIT-SP ZVX 0201-...-10	0,25	**101,55**

Weitere Varianten auf Anfrage
Standard Brandschutzklasse REI 120 (F120) **ohne Aufpreis**
Unterschiedliche Höhen von h=16 cm bis h=25 cm **ohne Aufpreis**
Höhen von h=26 cm bis h=35 cm mit Aufpreis auf Anfrage
Stück pro PE: siehe Übersichtsseite am Anfang des Kapitels

© 2021 · PL 1/2021 · www.halfen.de

BALKONANSCHLÜSSE

HIT-HP ZVX, ohne CSB-Lager B02

Zwängungsfreier, gelenkiger Anschluss für gestützte Balkone und Loggiaplatten mit Querkraftaufnahme
Dämmstoffdicke: 80 mm
Europäische Technische Bewertung ETA-18/0189

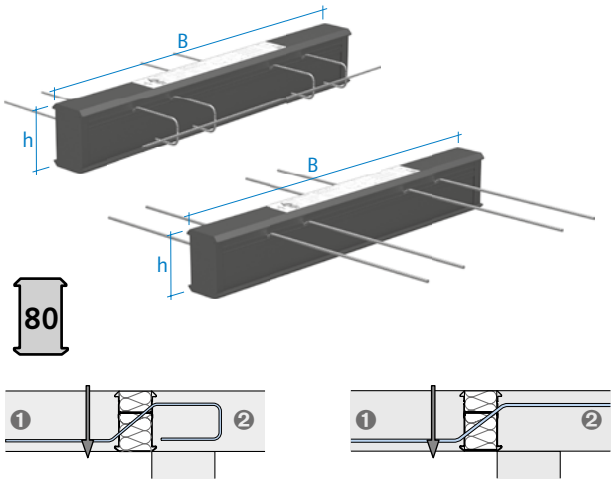

1 Balkon
2 Decke

Artikelbezeichnung	Elementbreite [m]	Preis [EUR/Stück]
Ausführung: gemäß Katalog		
HIT-HP ZVX 0400-...-06	1,00	**78,65**
HIT-HP ZVX 0500-...-06	1,00	**98,55**
HIT-HP ZVX 0600-...-06	1,00	**102,65**
HIT-HP ZVX 0700-...-06	1,00	**111,05**
HIT-HP ZVX 0800-...-06	1,00	**129,80**
HIT-HP ZVX 0900-...-06	1,00	**132,90**
HIT-HP ZVX 1000-...-06	1,00	**135,05**
HIT-HP ZVX 1100-...-06	1,00	**136,20**
HIT-HP ZVX 1200-...-06	1,00	**142,50**
HIT-HP ZVX 0600-...-08	1,00	**137,75**
HIT-HP ZVX 0700-...-08	1,00	**164,15**
HIT-HP ZVX 0800-...-08	1,00	**168,00**
HIT-HP ZVX 0900-...-08	1,00	**199,55**
HIT-HP ZVX 1000-...-08	1,00	**203,15**
HIT-HP ZVX 1200-...-08	1,00	**226,85**
HIT-HP ZVX 0600-...-10	1,00	**164,75**
HIT-HP ZVX 0700-...-10	1,00	**201,30**
HIT-HP ZVX 0800-...-10	1,00	**215,40**
HIT-HP ZVX 1000-...-10	1,00	**263,95**
HIT-HP ZVX 1200-...-10	1,00	**315,45**
HIT-HP ZVX 0600-...-12	1,00	**178,00**
HIT-HP ZVX 0700-...-12	1,00	**216,40**
HIT-HP ZVX 0800-...-12	1,00	**220,95**
HIT-HP ZVX 1000-...-12	1,00	**275,85**
HIT-HP ZVX 1200-...-12	1,00	**323,15**

Artikelbezeichnung	Elementbreite [m]	Preis [EUR/Stück]
Ausführung: gemäß Katalog		
HIT-HP ZVX 0200-...-06	0,50	**53,50**
HIT-HP ZVX 0300-...-06	0,50	**57,25**
HIT-HP ZVX 0400-...-06	0,50	**71,40**
HIT-HP ZVX 0500-...-06	0,50	**74,95**
HIT-HP ZVX 0600-...-06	0,50	**81,35**
HIT-HP ZVX 0300-...-08	0,50	**74,85**
HIT-HP ZVX 0400-...-08	0,50	**79,80**
HIT-HP ZVX 0500-...-08	0,50	**137,35**
HIT-HP ZVX 0600-...-08	0,50	**118,20**
HIT-HP ZVX 0200-...-10	0,50	**82,10**
HIT-HP ZVX 0300-...-10	0,50	**101,65**
HIT-HP ZVX 0400-...-10	0,50	**116,25**
HIT-HP ZVX 0600-...-10	0,50	**159,20**
HIT-HP ZVX 0300-...-12	0,50	**106,20**
HIT-HP ZVX 0400-...-12	0,50	**116,85**
HIT-HP ZVX 0500-...-12	0,50	**169,10**
HIT-HP ZVX 0600-...-12	0,50	**170,65**
HIT-HP ZVX 0300-...-08	0,33	**91,20**
HIT-HP ZVX 0400-...-08	0,33	**105,90**
HIT-HP ZVX 0500-...-08	0,33	**120,60**
HIT-HP ZVX 0300-...-10	0,33	**104,45**
HIT-HP ZVX 0400-...-10	0,33	**123,70**
HIT-HP ZVX 0500-...-10	0,33	**142,85**
HIT-HP ZVX 0300-...-12	0,33	**110,95**
HIT-HP ZVX 0400-...-12	0,33	**132,25**
HIT-HP ZVX 0100-...-06	0,25	**34,80**
HIT-HP ZVX 0200-...-06	0,25	**40,05**
HIT-HP ZVX 0300-...-06	0,25	**53,70**
HIT-HP ZVX 0200-...-08	0,25	**57,25**
HIT-HP ZVX 0300-...-08	0,25	**62,00**
HIT-HP ZVX 0200-...-10	0,25	**62,70**
HIT-HP ZVX 0300-...-10	0,25	**85,10**

Weitere Varianten auf Anfrage
Standard Brandschutzklasse REI 120 (F120) **ohne Aufpreis**
Unterschiedliche Höhen von h=16 cm bis h=25 cm **ohne Aufpreis**
Höhen von h=26 cm bis h=35 cm mit Aufpreis auf Anfrage
Stück pro PE: siehe Übersichtsseite am Anfang des Kapitels

★ HALFEN-Hinweis: Allgemeine Erläuterungen siehe Übersichtsseite am Anfang des Kapitels

© 2021 · PL 1/2021 · www.halfen.de

BALKONANSCHLÜSSE

HIT-SP ZVX, ohne CSB-Lager B02

Zwängungsfreier, gelenkiger Anschluss für gestützte Balkone und Loggiaplatten mit Querkraftaufnahme
Dämmstoffdicke: 120 mm
Europäische Technische Bewertung ETA-18/0189

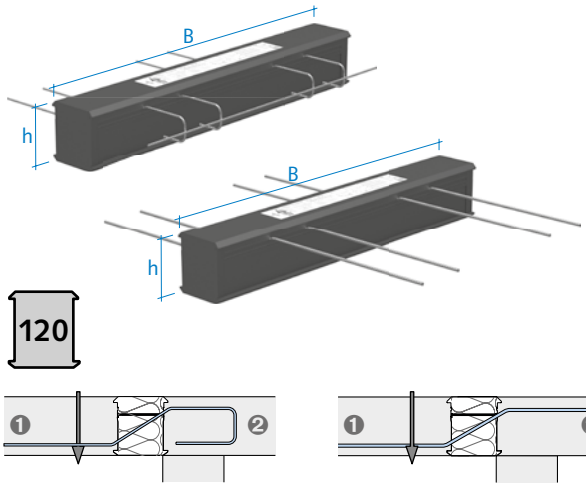

❶ Balkon
❷ Decke

Artikelbezeichnung	Elementbreite [m]	Preis [EUR/Stück]
Ausführung: gemäß Katalog		
HIT-SP ZVX 0400-...-06	1,00	**102,55**
HIT-SP ZVX 0500-...-06	1,00	**112,80**
HIT-SP ZVX 0600-...-06	1,00	**119,45**
HIT-SP ZVX 0700-...-06	1,00	**136,00**
HIT-SP ZVX 0800-...-06	1,00	**145,85**
HIT-SP ZVX 0900-...-06	1,00	**155,65**
HIT-SP ZVX 1000-...-06	1,00	**162,90**
HIT-SP ZVX 1100-...-06	1,00	**172,00**
HIT-SP ZVX 1200-...-06	1,00	**180,90**
HIT-SP ZVX 0400-...-08	1,00	**121,30**
HIT-SP ZVX 0600-...-08	1,00	**151,00**
HIT-SP ZVX 0700-...-08	1,00	**168,00**
HIT-SP ZVX 0800-...-08	1,00	**175,85**
HIT-SP ZVX 0900-...-08	1,00	**196,85**
HIT-SP ZVX 1100-...-08	1,00	**222,65**
HIT-SP ZVX 1200-...-08	1,00	**240,10**
HIT-SP ZVX 0600-...-10	1,00	**181,25**
HIT-SP ZVX 0700-...-10	1,00	**202,45**
HIT-SP ZVX 0800-...-10	1,00	**221,80**
HIT-SP ZVX 1000-...-10	1,00	**276,95**
HIT-SP ZVX 1200-...-10	1,00	**331,00**
HIT-SP ZVX 0400-...-12	1,00	**148,00**
HIT-SP ZVX 0800-...-12	1,00	**234,30**
HIT-SP ZVX 1000-...-12	1,00	**303,15**
HIT-SP ZVX 1200-...-12	1,00	**362,35**

Artikelbezeichnung	Elementbreite [m]	Preis [EUR/Stück]
Ausführung: gemäß Katalog		
HIT-SP ZVX 0200-...-06	0,50	**76,05**
HIT-SP ZVX 0300-...-06	0,50	**86,20**
HIT-SP ZVX 0400-...-06	0,50	**96,45**
HIT-SP ZVX 0500-...-06	0,50	**106,40**
HIT-SP ZVX 0600-...-06	0,50	**116,55**
HIT-SP ZVX 0200-...-08	0,50	**85,60**
HIT-SP ZVX 0300-...-08	0,50	**100,40**
HIT-SP ZVX 0400-...-08	0,50	**106,10**
HIT-SP ZVX 0300-...-10	0,50	**115,50**
HIT-SP ZVX 0400-...-10	0,50	**121,30**
HIT-SP ZVX 0500-...-10	0,50	**155,15**
HIT-SP ZVX 0600-...-10	0,50	**175,10**
HIT-SP ZVX 0400-...-12	0,50	**132,40**
HIT-SP ZVX 0500-...-12	0,50	**164,90**
HIT-SP ZVX 0600-...-12	0,50	**185,80**
HIT-SP ZVX 0300-...-08	0,33	**97,00**
HIT-SP ZVX 0400-...-08	0,33	**111,35**
HIT-SP ZVX 0300-...-10	0,33	**115,10**
HIT-SP ZVX 0400-...-10	0,33	**134,25**
HIT-SP ZVX 0500-...-10	0,33	**150,40**
HIT-SP ZVX 0300-...-12	0,33	**117,25**
HIT-SP ZVX 0400-...-12	0,33	**137,25**
HIT-SP ZVX 0100-...-06	0,25	**54,15**
HIT-SP ZVX 0200-...-06	0,25	**64,05**
HIT-SP ZVX 0300-...-06	0,25	**74,50**
HIT-SP ZVX 0100-...-08	0,25	**58,35**
HIT-SP ZVX 0200-...-08	0,25	**73,15**
HIT-SP ZVX 0300-...-08	0,25	**87,85**
HIT-SP ZVX 0200-...-10	0,25	**83,20**
HIT-SP ZVX 0300-...-10	0,25	**103,20**

Weitere Varianten auf Anfrage
Standard Brandschutzklasse REI 120 (F120) **ohne Aufpreis**
Unterschiedliche Höhen von h=16 cm bis h=25 cm **ohne Aufpreis**
Höhen von h=26 cm bis h=35 cm mit Aufpreis auf Anfrage
Stück pro PE: siehe Übersichtsseite am Anfang des Kapitels

© 2021 · PL 1/2021 · www.halfen.de

BALKONANSCHLÜSSE

HIT-HP ZDX B02

Gelenkiger Anschluss für Balkonplatten auf Stützen, durchgehender Anschluss mit positiver und negativer Querkraftaufnahme
Dämmstoffdicke: 80 mm
Europäische Technische Bewertung ETA-18/0189

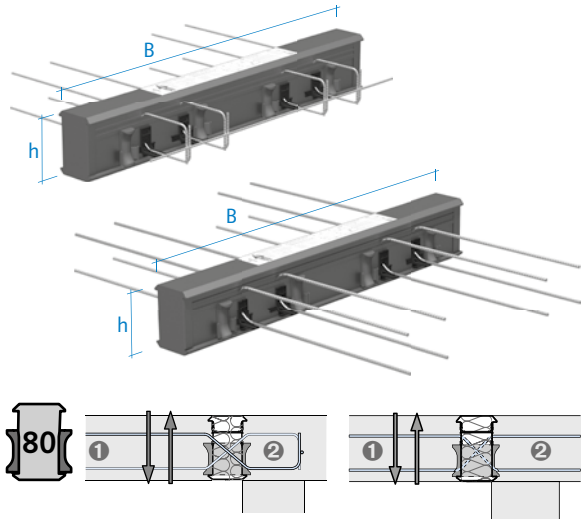

❶ Balkon
❷ Decke

Artikelbezeichnung	Elementbreite [m]	Preis [EUR/Stück]
Ausführung: gemäß Katalog		
HIT-HP ZDX 0202-...-06	1,00	**123,15**
HIT-HP ZDX 0302-...-06	1,00	**133,20**
HIT-HP ZDX 0402-...-06	1,00	**143,25**
HIT-HP ZDX 0502-...-06	1,00	**153,30**
HIT-HP ZDX 0602-...-06	1,00	**163,30**
HIT-HP ZDX 0702-...-06	1,00	**173,35**
HIT-HP ZDX 0403-...-06	1,00	**154,55**
HIT-HP ZDX 0503-...-06	1,00	**164,55**
HIT-HP ZDX 0603-...-06	1,00	**174,60**
HIT-HP ZDX 0703-...-06	1,00	**184,65**
HIT-HP ZDX 0202-...-08	1,00	**149,25**
HIT-HP ZDX 0402-...-08	1,00	**195,30**
HIT-HP ZDX 0502-...-08	1,00	**218,30**
HIT-HP ZDX 0602-...-08	1,00	**241,35**
HIT-HP ZDX 0804-...-08	1,00	**310,10**
HIT-HP ZDX 0402-...-10	1,00	**265,60**
HIT-HP ZDX 0403-...-10	1,00	**276,85**
HIT-HP ZDX 0404-...-10	1,00	**288,15**
HIT-HP ZDX 0604-...-10	1,00	**369,40**
HIT-HP ZDX 0804-...-10	1,00	**450,55**
HIT-HP ZDX 0503-...-12	1,00	**372,20**
HIT-HP ZDX 0604-...-12	1,00	**435,00**
HIT-HP ZDX 0804-...-12	1,00	**538,20**
HIT-HP ZDX 0606-...-12	1,00	**472,80**
HIT-HP ZDX 0806-...-12	1,00	**560,75**

Artikelbezeichnung	Elementbreite [m]	Preis [EUR/Stück]
Ausführung: gemäß Katalog		
HIT-HP ZDX 0201-...-06	0,50	**103,00**
HIT-HP ZDX 0301-...-06	0,50	**113,85**
HIT-HP ZDX 0101-...-08	0,50	**106,80**
HIT-HP ZDX 0201-...-08	0,50	**129,90**
HIT-HP ZDX 0301-...-08	0,50	**152,85**
HIT-HP ZDX 0402-...-08	0,50	**187,25**
HIT-HP ZDX 0201-...-10	0,50	**165,00**
HIT-HP ZDX 0202-...-10	0,50	**174,90**
HIT-HP ZDX 0302-...-10	0,50	**215,30**
HIT-HP ZDX 0402-...-10	0,50	**257,50**
HIT-HP ZDX 0302-...-12	0,50	**249,75**
HIT-HP ZDX 0402-...-12	0,50	**301,30**
HIT-HP ZDX 0403-...-12	0,50	**310,20**
HIT-HP ZDX 0202-...-08	0,33	**108,05**
HIT-HP ZDX 0302-...-08	0,33	**135,40**
HIT-HP ZDX 0202-...-10	0,33	**142,95**
HIT-HP ZDX 0302-...-10	0,33	**184,65**
HIT-HP ZDX 0202-...-12	0,33	**166,00**
HIT-HP ZDX 0302-...-12	0,33	**225,85**
HIT-HP ZDX 0201-...-08	0,25	**88,90**
HIT-HP ZDX 0201-...-10	0,25	**124,70**

Weitere Varianten auf Anfrage
Standard Brandschutzklasse REI 120 (F120) **ohne Aufpreis**
Unterschiedliche Betondeckungen und Höhen von h=16 cm bis h=25 cm **ohne Aufpreis**
Höhen von h=26 cm bis h=35 cm mit Aufpreis auf Anfrage
Stück pro PE: siehe Übersichtsseite am Anfang des Kapitels

★ HALFEN-Hinweis: Allgemeine Erläuterungen siehe Übersichtsseite am Anfang des Kapitels

© 2021 · PL 1/2021 · www.halfen.de

BALKONANSCHLÜSSE

HIT-SP ZDX B02

Gelenkiger Anschluss für Balkonplatten auf Stützen, durchgehender Anschluss mit positiver und negativer Querkraftaufnahme
Dämmstoffdicke: 120 mm
Europäische Technische Bewertung ETA-18/0189

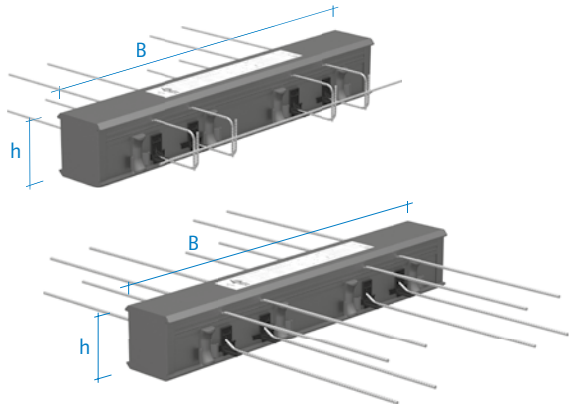

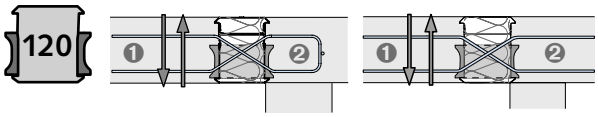

❶ Balkon
❷ Decke

Artikelbezeichnung	Elementbreite [m]	Preis [EUR/Stück]
Ausführung: gemäß Katalog		
HIT-SP ZDX 0202-...-06	1,00	**131,35**
HIT-SP ZDX 0302-...-06	1,00	**143,15**
HIT-SP ZDX 0402-...-06	1,00	**154,85**
HIT-SP ZDX 0502-...-06	1,00	**166,65**
HIT-SP ZDX 0702-...-06	1,00	**190,15**
HIT-SP ZDX 0503-...-06	1,00	**178,95**
HIT-SP ZDX 0603-...-06	1,00	**190,65**
HIT-SP ZDX 0803-...-06	1,00	**214,15**
HIT-SP ZDX 0502-...-08	1,00	**229,25**
HIT-SP ZDX 0602-...-08	1,00	**253,60**
HIT-SP ZDX 0503-...-08	1,00	**241,55**
HIT-SP ZDX 0604-...-08	1,00	**278,20**
HIT-SP ZDX 0804-...-08	1,00	**326,75**
HIT-SP ZDX 0402-...-10	1,00	**277,05**
HIT-SP ZDX 0403-...-10	1,00	**289,40**
HIT-SP ZDX 0604-...-10	1,00	**384,60**
HIT-SP ZDX 0804-...-10	1,00	**469,25**
HIT-SP ZDX 0806-...-10	1,00	**497,65**
HIT-SP ZDX 0804-...-12	1,00	**600,40**
HIT-SP ZDX 0406-...-12	1,00	**391,15**
HIT-SP ZDX 0606-...-12	1,00	**504,75**
HIT-SP ZDX 0806-...-12	1,00	**609,50**
HIT-SP ZDX 0201-...-06	0,50	**111,45**
HIT-SP ZDX 0301-...-08	0,50	**161,15**
HIT-SP ZDX 0302-...-08	0,50	**172,75**
HIT-SP ZDX 0402-...-08	0,50	**196,65**
HIT-SP ZDX 0201-...-10	0,50	**171,80**
HIT-SP ZDX 0302-...-10	0,50	**228,00**
HIT-SP ZDX 0402-...-10	0,50	**270,55**
HIT-SP ZDX 0403-...-10	0,50	**281,10**
HIT-SP ZDX 0402-...-12	0,50	**333,50**
HIT-SP ZDX 0203-...-12	0,50	**228,95**
HIT-SP ZDX 0303-...-12	0,50	**288,45**
HIT-SP ZDX 0403-...-12	0,50	**348,05**

Artikelbezeichnung	Elementbreite [m]	Preis [EUR/Stück]
Ausführung: gemäß Katalog		
HIT-SP ZDX 0202-...-08	0,33	**113,95**
HIT-SP ZDX 0302-...-08	0,33	**139,10**
HIT-SP ZDX 0202-...-10	0,33	**147,60**
HIT-SP ZDX 0302-...-10	0,33	**189,30**
HIT-SP ZDX 0202-...-12	0,33	**183,20**
HIT-SP ZDX 0302-...-12	0,33	**229,15**
HIT-SP ZDX 0201-...-08	0,25	**93,15**
HIT-SP ZDX 0201-...-10	0,25	**131,05**
Weitere Varianten auf Anfrage		
Standard Brandschutzklasse REI 120 (F120)		**ohne Aufpreis**
Unterschiedliche Betondeckungen und Höhen von h=16 cm bis h=25 cm		**ohne Aufpreis**
Höhen von h=26 cm bis h=35 cm mit Aufpreis auf Anfrage		
Stück pro PE: siehe Übersichtsseite am Anfang des Kapitels		

★ HALFEN-Hinweis: Allgemeine Erläuterungen siehe Übersichtsseite am Anfang des Kapitels

© 2021 · PL 1/2021 · www.halfen.de

BALKONANSCHLÜSSE

HIT-HP ZDX, ohne CSB-Lager B02

Zwängungsfreier, gelenkiger Anschluss für gestützte Balkone und Loggiaplatten mit positiver und negativer Querkraftaufnahme
Dämmstoffdicke: 80 mm
Europäische Technische Bewertung ETA-18/0189

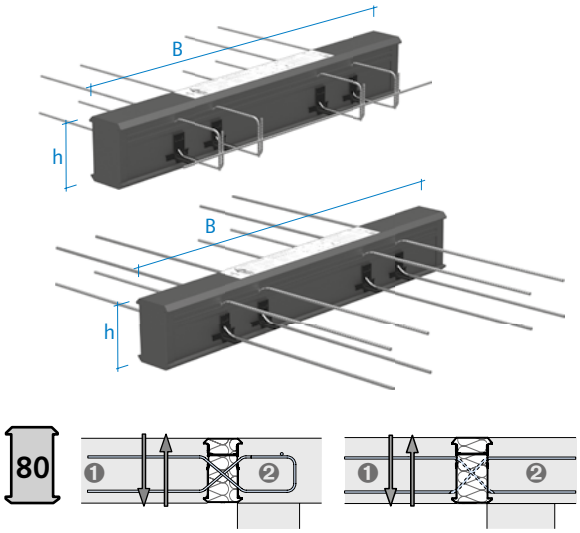

❶ Balkon
❷ Decke

Artikelbezeichnung	Elementbreite [m]	Preis [EUR/Stück]
Ausführung: gemäß Katalog		
HIT-HP ZDX 0400-...-06	1,00	**120,70**
HIT-HP ZDX 0500-...-06	1,00	**130,70**
HIT-HP ZDX 0600-...-06	1,00	**141,70**
HIT-HP ZDX 0700-...-06	1,00	**150,80**
HIT-HP ZDX 0800-...-06	1,00	**166,30**
HIT-HP ZDX 0900-...-06	1,00	**170,90**
HIT-HP ZDX 1000-...-06	1,00	**180,90**
HIT-HP ZDX 1100-...-06	1,00	**190,95**
HIT-HP ZDX 0700-...-08	1,00	**241,80**
HIT-HP ZDX 0900-...-08	1,00	**287,95**
HIT-HP ZDX 1000-...-08	1,00	**310,90**
HIT-HP ZDX 1200-...-08	1,00	**357,10**
HIT-HP ZDX 0600-...-10	1,00	**324,15**
HIT-HP ZDX 0700-...-10	1,00	**364,85**
HIT-HP ZDX 1000-...-10	1,00	**486,65**
HIT-HP ZDX 1200-...-10	1,00	**567,80**
HIT-HP ZDX 0600-...-12	1,00	**389,90**
HIT-HP ZDX 0700-...-12	1,00	**441,45**
HIT-HP ZDX 0800-...-12	1,00	**492,95**
HIT-HP ZDX 1200-...-12	1,00	**699,25**
HIT-HP ZDX 0200-...-06	0,50	**92,55**
HIT-HP ZDX 0300-...-06	0,50	**102,55**
HIT-HP ZDX 0400-...-06	0,50	**112,60**
HIT-HP ZDX 0500-...-06	0,50	**122,65**
HIT-HP ZDX 0500-...-08	0,50	**187,65**
HIT-HP ZDX 0600-...-08	0,50	**210,75**
HIT-HP ZDX 0300-...-10	0,50	**194,25**
HIT-HP ZDX 0500-...-10	0,50	**275,50**
HIT-HP ZDX 0600-...-10	0,50	**316,10**
HIT-HP ZDX 0300-...-12	0,50	**227,20**
HIT-HP ZDX 0400-...-12	0,50	**278,75**
HIT-HP ZDX 0600-...-12	0,50	**381,80**

Artikelbezeichnung	Elementbreite [m]	Preis [EUR/Stück]
Ausführung: gemäß Katalog		
HIT-HP ZDX 0300-...-08	0,33	**109,40**
HIT-HP ZDX 0400-...-08	0,33	**132,50**
HIT-HP ZDX 0500-...-08	0,33	**155,45**
HIT-HP ZDX 0300-...-10	0,33	**162,10**
HIT-HP ZDX 0400-...-10	0,33	**202,65**
HIT-HP ZDX 0500-...-10	0,33	**243,35**
HIT-HP ZDX 0200-...-12	0,33	**143,35**
HIT-HP ZDX 0300-...-12	0,33	**195,00**
HIT-HP ZDX 0400-...-12	0,33	**246,55**
HIT-HP ZDX 0100-...-06	0,25	**42,25**
HIT-HP ZDX 0200-...-06	0,25	**52,25**
HIT-HP ZDX 0300-...-08	0,25	**101,35**
HIT-HP ZDX 0300-...-10	0,25	**154,00**

Weitere Varianten auf Anfrage
Standard Brandschutzklasse REI 120 (F120) **ohne Aufpreis**
Unterschiedliche Betondeckungen und Höhen von h=16 cm bis h=25 cm **ohne Aufpreis**
Höhen von h=26 cm bis h=35 cm mit Aufpreis auf Anfrage
Stück pro PE: siehe Übersichtsseite am Anfang des Kapitels

★ HALFEN-Hinweis: Allgemeine Erläuterungen siehe Übersichtsseite am Anfang des Kapitels

© 2021 · PL 1/2021 · www.halfen.de

BALKONANSCHLÜSSE

HIT-SP ZDX, ohne CSB-Lager B02

Zwängungsfreier, gelenkiger Anschluss für gestützte Balkone und Loggiaplatten mit positiver und negativer Querkraftaufnahme
Dämmstoffdicke: 120 mm
Europäische Technische Bewertung ETA-18/0189

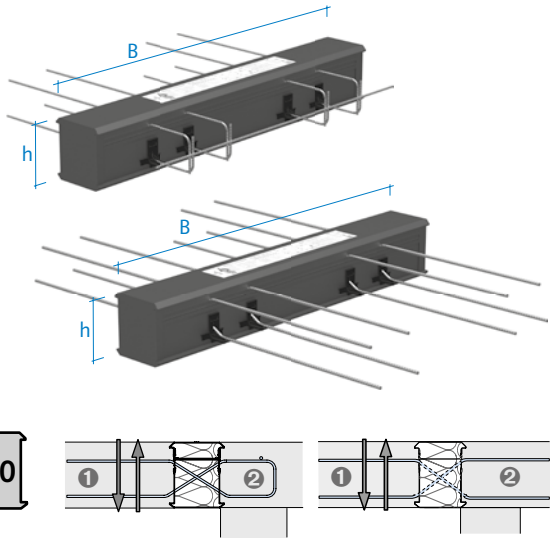

❶ Balkon
❷ Decke

Artikelbezeichnung	Elementbreite [m]	Preis [EUR/Stück]
Ausführung: gemäß Katalog		
HIT-SP ZDX 0400-...-06	1,00	**131,45**
HIT-SP ZDX 0500-...-06	1,00	**142,00**
HIT-SP ZDX 0600-...-06	1,00	**152,55**
HIT-SP ZDX 0700-...-06	1,00	**165,50**
HIT-SP ZDX 0800-...-06	1,00	**175,85**
HIT-SP ZDX 0900-...-06	1,00	**188,90**
HIT-SP ZDX 1100-...-06	1,00	**212,40**
HIT-SP ZDX 1200-...-06	1,00	**224,20**
HIT-SP ZDX 0400-...-08	1,00	**180,40**
HIT-SP ZDX 0600-...-08	1,00	**226,85**
HIT-SP ZDX 0800-...-08	1,00	**279,45**
HIT-SP ZDX 0900-...-08	1,00	**301,80**
HIT-SP ZDX 1100-...-08	1,00	**350,35**
HIT-SP ZDX 0600-...-10	1,00	**337,10**
HIT-SP ZDX 0700-...-10	1,00	**379,35**
HIT-SP ZDX 0800-...-10	1,00	**421,65**
HIT-SP ZDX 1000-...-10	1,00	**506,20**
HIT-SP ZDX 1200-...-10	1,00	**590,90**
HIT-SP ZDX 0600-...-12	1,00	**434,20**
HIT-SP ZDX 0800-...-12	1,00	**551,25**
HIT-SP ZDX 1000-...-12	1,00	**668,20**
HIT-SP ZDX 1200-...-12	1,00	**785,15**

Artikelbezeichnung	Elementbreite [m]	Preis [EUR/Stück]
Ausführung: gemäß Katalog		
HIT-SP ZDX 0300-...-06	0,50	**110,10**
HIT-SP ZDX 0400-...-06	0,50	**121,90**
HIT-SP ZDX 0600-...-06	0,50	**145,40**
HIT-SP ZDX 0200-...-08	0,50	**123,50**
HIT-SP ZDX 0300-...-08	0,50	**147,80**
HIT-SP ZDX 0400-...-08	0,50	**172,00**
HIT-SP ZDX 0300-...-10	0,50	**201,85**
HIT-SP ZDX 0400-...-10	0,50	**244,15**
HIT-SP ZDX 0500-...-10	0,50	**286,40**
HIT-SP ZDX 0600-...-10	0,50	**328,70**
HIT-SP ZDX 0300-...-12	0,50	**250,35**
HIT-SP ZDX 0400-...-12	0,50	**308,85**
HIT-SP ZDX 0500-...-12	0,50	**367,45**
HIT-SP ZDX 0600-...-12	0,50	**425,90**
HIT-SP ZDX 0300-...-08	0,33	**114,45**
HIT-SP ZDX 0400-...-08	0,33	**138,80**
HIT-SP ZDX 0500-...-08	0,33	**163,00**
HIT-SP ZDX 0300-...-10	0,33	**168,50**
HIT-SP ZDX 0400-...-10	0,33	**210,85**
HIT-SP ZDX 0500-...-10	0,33	**253,15**
HIT-SP ZDX 0200-...-12	0,33	**158,55**
HIT-SP ZDX 0300-...-12	0,33	**217,15**
HIT-SP ZDX 0400-...-12	0,33	**275,60**
HIT-SP ZDX 0200-...-06	0,25	**56,80**
HIT-SP ZDX 0300-...-06	0,25	**68,50**
HIT-SP ZDX 0100-...-08	0,25	**57,55**
HIT-SP ZDX 0200-...-08	0,25	**81,85**
HIT-SP ZDX 0200-...-10	0,25	**117,90**
HIT-SP ZDX 0300-...-10	0,25	**160,20**

Weitere Varianten auf Anfrage
Standard Brandschutzklasse REI 120 (F120) **ohne Aufpreis**
Unterschiedliche Betondeckungen und Höhen von h=16 cm bis h=25 cm **ohne Aufpreis**
Höhen von h=26 cm bis h=35 cm mit Aufpreis auf Anfrage
Stück pro PE: siehe Übersichtsseite am Anfang des Kapitels

© 2021 · PL 1/2021 · www.halfen.de

BALKONANSCHLÜSSE

HIT-HP DD B02

Balkonanschluss für durchlaufende Deckenfelder mit positiver und negativer Momenten- und Querkraftaufnahme
Dämmstoffdicke: 80 mm
Europäische Technische Bewertung ETA-18/0189

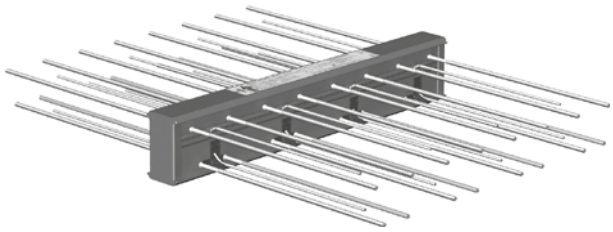



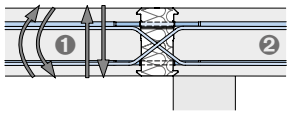

❶ Balkon
❷ Decke

Artikelbezeichnung	Elementbreite [m]	Preis [EUR/Stück]
Ausführung: gemäß Katalog		
HIT-HP DD-0506-...-06	1,00	**316,60**
HIT-HP DD-0706-...-06	1,00	**374,55**
HIT-HP DD-1006-...-06	1,00	**461,40**
HIT-HP DD-0507-...-06	1,00	**324,45**
HIT-HP DD-0707-...-06	1,00	**395,25**
HIT-HP DD-1007-...-06	1,00	**482,20**
HIT-HP DD-1207-...-06	1,00	**540,05**
HIT-HP DD-1407-...-06	1,00	**597,90**
HIT-HP DD-0506-...-08	1,00	**358,20**
HIT-HP DD-0706-...-08	1,00	**416,05**
HIT-HP DD-1006-...-08	1,00	**502,90**
HIT-HP DD-1206-...-08	1,00	**539,75**
HIT-HP DD-0507-...-08	1,00	**380,90**
HIT-HP DD-0707-...-08	1,00	**443,80**
HIT-HP DD-1007-...-08	1,00	**530,65**
HIT-HP DD-1207-...-08	1,00	**584,05**
HIT-HP DD-1407-...-08	1,00	**646,45**
HIT-HP DD-0406-...-10	1,00	**373,55**
HIT-HP DD-0606-...-10	1,00	**428,90**
HIT-HP DD-0706-...-10	1,00	**459,55**
HIT-HP DD-1206-...-10	1,00	**613,25**
HIT-HP DD-0507-...-10	1,00	**438,10**
HIT-HP DD-0707-...-10	1,00	**480,55**
HIT-HP DD-1007-...-10	1,00	**567,40**
HIT-HP DD-1207-...-10	1,00	**639,65**
HIT-HP DD-1407-...-10	1,00	**683,20**
HIT-HP DD-0406-...-12	1,00	**442,90**
HIT-HP DD-0606-...-12	1,00	**518,65**
HIT-HP DD-0507-...-12	1,00	**539,35**
HIT-HP DD-0707-...-12	1,00	**597,20**
HIT-HP DD-1007-...-12	1,00	**684,05**
HIT-HP DD-1207-...-12	1,00	**742,00**
HIT-HP DD-1407-...-12	1,00	**799,85**

Artikelbezeichnung	Elementbreite [m]	Preis [EUR/Stück]
Ausführung: gemäß Katalog		
HIT-HP DD-0503-...-06	0,50	**249,55**
HIT-HP DD-0503-...-08	0,50	**270,35**
HIT-HP DD-0603-...-08	0,50	**299,30**
HIT-HP DD-0203-...-10	0,50	**199,25**
HIT-HP DD-0303-...-10	0,50	**228,20**
HIT-HP DD-0603-...-10	0,50	**315,05**
HIT-HP DD-0203-...-12	0,50	**249,25**
HIT-HP DD-0303-...-12	0,50	**278,20**

Weitere Varianten auf Anfrage
Standard Brandschutzklasse REI 120 (F120) **ohne Aufpreis**
Unterschiedliche Betondeckungen und Höhen
von h=16 cm bis h=25 cm **ohne Aufpreis**
Höhen von h=26 cm bis h= 35 cm mit Aufpreis auf Anfrage
Elementlängen 25 cm auf Anfrage
Stück pro PE: siehe Übersichtsseite am Anfang des Kapitels

★ HALFEN-Hinweis: Allgemeine Erläuterungen siehe Übersichtsseite am Anfang des Kapitels

© 2021 · PL 1/2021 · www.halfen.de

BALKONANSCHLÜSSE

HIT-SP DD B02

Balkonanschluss für durchlaufende Deckenfelder mit positiver und negativer Momenten- und Querkraftaufnahme
Dämmstoffdicke: 120 mm
Europäische Technische Bewertung ETA-18/0189

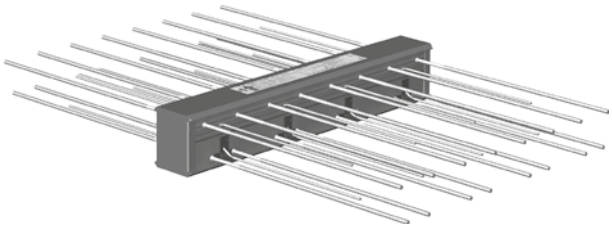



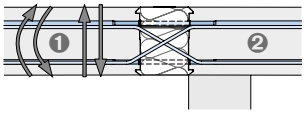

❶ Balkon
❷ Decke

Artikelbezeichnung	Elementbreite [m]	Preis [EUR/Stück]
Ausführung: gemäß Katalog		
HIT-SP DD-1006-...-06	1,00	**514,00**
HIT-SP DD-0507-...-06	1,00	**380,15**
HIT-SP DD-0707-...-06	1,00	**438,85**
HIT-SP DD-1007-...-06	1,00	**558,90**
HIT-SP DD-1207-...-06	1,00	**613,25**
HIT-SP DD-1407-...-06	1,00	**659,70**
HIT-SP DD-0404-...-08	1,00	**327,60**
HIT-SP DD-0604-...-08	1,00	**399,80**
HIT-SP DD-1206-...-08	1,00	**626,50**
HIT-SP DD-0507-...-08	1,00	**412,35**
HIT-SP DD-0707-...-08	1,00	**544,50**
HIT-SP DD-1007-...-08	1,00	**631,85**
HIT-SP DD-1207-...-08	1,00	**656,30**
HIT-SP DD-1407-...-08	1,00	**718,40**
HIT-SP DD-0604-...-10	1,00	**461,20**
HIT-SP DD-0406-...-10	1,00	**439,15**
HIT-SP DD-0506-...-10	1,00	**483,35**
HIT-SP DD-0606-...-10	1,00	**514,50**
HIT-SP DD-0806-...-10	1,00	**598,35**
HIT-SP DD-1006-...-10	1,00	**667,45**
HIT-SP DD-1206-...-10	1,00	**716,75**
HIT-SP DD-0507-...-10	1,00	**525,70**
HIT-SP DD-0707-...-10	1,00	**566,55**
HIT-SP DD-1007-...-10	1,00	**681,05**
HIT-SP DD-1207-...-10	1,00	**730,20**
HIT-SP DD-1407-...-10	1,00	**786,80**
HIT-SP DD-0507-...-12	1,00	**595,25**
HIT-SP DD-0707-...-12	1,00	**657,45**
HIT-SP DD-1007-...-12	1,00	**750,60**
HIT-SP DD-1207-...-12	1,00	**812,80**
HIT-SP DD-1407-...-12	1,00	**874,90**

Artikelbezeichnung	Elementbreite B [m]	Preis [EUR/Stück]
Ausführung: gemäß Katalog		
HIT-SP DD-503-...-06	0,50	**286,80**
HIT-SP DD-202-...-08	0,50	**188,90**
HIT-SP DD-603-...-08	0,50	**343,00**
HIT-SP DD-302-...-10	0,50	**244,80**
HIT-SP DD-203-...-10	0,50	**255,95**
HIT-SP DD-303-...-10	0,50	**287,00**
HIT-SP DD-403-...-10	0,50	**318,15**
HIT-SP DD-503-...-10	0,50	**349,20**
HIT-SP DD-603-...-10	0,50	**380,25**

Weitere Varianten auf Anfrage
Standard Brandschutzklasse REI 120 (F120) **ohne Aufpreis**
Unterschiedliche Betondeckungen und Höhen von h=16 cm bis h=25 cm **ohne Aufpreis**
Höhen von h=26 cm bis h= 35 cm mit Aufpreis auf Anfrage
Elementlängen 25 cm auf Anfrage
Stück pro PE: siehe Übersichtsseite am Anfang des Kapitels

© 2021 · PL 1/2021 · www.halfen.de

BALKONANSCHLÜSSE

HIT-HP DVL B02

Balkonanschluss für durchlaufende Deckenfelder mit hoher wechselseitiger Momentenaufnahme
Dämmstoffdicke: 80 mm
Europäische Technische Bewertung ETA-18/0189

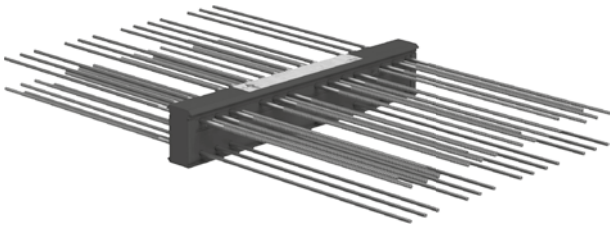



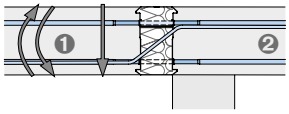

❶ Balkon
❷ Decke

Artikelbezeichnung	Elementbreite [m]	Preis [EUR/Stück]
Ausführung: gemäß Katalog		
HIT-HP DVL-….-…-08	1,00	**auf Anfrage**
HIT-HP DVL-….-…-12	1,00	**auf Anfrage**

Weitere Varianten auf Anfrage
Standard Brandschutzklasse REI 120 (F120) **ohne Aufpreis**
Unterschiedliche Betondeckungen und Höhen
von h=16 cm bis h=25 cm **ohne Aufpreis**
Höhen von h=26 cm bis h= 35 cm mit Aufpreis auf Anfrage
Elementlängen 50 cm oder 25 cm auf Anfrage
Stück pro PE: siehe Übersichtsseite am Anfang des Kapitels

HIT-HP DDL B02

Balkonanschluss für durchlaufende Deckenfelder mit hoher wechselseitiger Momenten- und Querkraftaufnahme
Dämmstoffdicke: 80 mm
Europäische Technische Bewertung ETA-18/0189

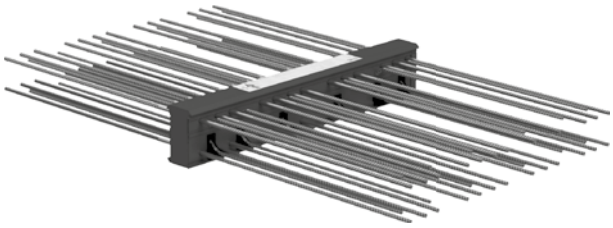



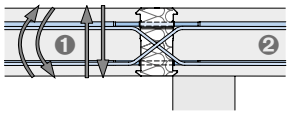

❶ Balkon
❷ Decke

Artikelbezeichnung	Elementbreite [m]	Preis [EUR/Stück]
Ausführung: gemäß Katalog		
HIT-HP DDL-….-…-08	1,00	**auf Anfrage**
HIT-HP DDL-….-…-12	1,00	**auf Anfrage**

Weitere Varianten auf Anfrage
Standard Brandschutzklasse REI 120 (F120) **ohne Aufpreis**
Unterschiedliche Betondeckungen und Höhen
von h=16 cm bis h=25 cm **ohne Aufpreis**
Höhen von h=26 cm bis h= 35 cm mit Aufpreis auf Anfrage
Elementlängen 50 cm oder 25 cm auf Anfrage
Stück pro PE: siehe Übersichtsseite am Anfang des Kapitels

★ HALFEN-Hinweis: Allgemeine Erläuterungen siehe Übersichtsseite am Anfang des Kapitels

© 2021 · PL 1/2021 · www.halfen.de

BALKONANSCHLÜSSE

HIT-HP AT B02

Anschluss von Attika-Elementen
Dämmstoffdicke: 80 mm
Europäische Technische Bewertung ETA-18/0189



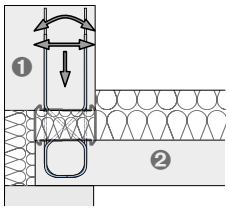

80

❶ Balkon
❷ Decke

Artikelbezeichnung	Elementbreite [m]	Preis [EUR/Stück]
Ausführung: gemäß Katalog		
HIT-HP AT1-0201-hh-025	0,25	**103,20**
HIT-HP AT1-0202-hh-025	0,25	**104,10**
HIT-HP AT2-0301-hh-025	0,25	**110,35**
HIT-HP AT2-0302-hh-025	0,25	**112,20**

Weitere Varianten auf Anfrage
Standard Brandschutzklasse REI 120 (F120) **ohne Aufpreis**
Unterschiedliche Höhen von h=16 cm bis h=25 cm **ohne Aufpreis**
Höhen von h=26 cm bis h=35 cm mit Aufpreis auf Anfrage
Optional mit Bügeln lieferbar - mit Aufpreis auf Anfrage
Stück pro PE: siehe Übersichtsseite am Anfang des Kapitels

HIT-SP AT B02

Anschluss von Attika-Elementen
Dämmstoffdicke: 120 mm
Europäische Technische Bewertung ETA-18/0189



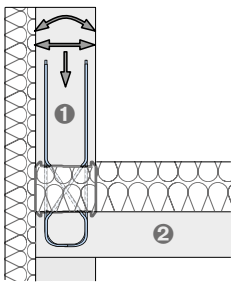

120

❶ Balkon
❷ Decke

Artikelbezeichnung	Elementbreite [m]	Preis [EUR/Stück]
Ausführung: gemäß Katalog		
HIT-SP AT1-0201-hh-025	0,25	**104,75**
HIT-SP AT1-0202-hh-025	0,25	**105,90**
HIT-SP AT2-0301-hh-025	0,25	**112,10**
HIT-SP AT2-0302-hh-025	0,25	**113,75**

Weitere Varianten auf Anfrage
Standard Brandschutzklasse REI 120 (F120) **ohne Aufpreis**
Unterschiedliche Höhen von h=16 cm bis h=25 cm **ohne Aufpreis**
Höhen von h=26 cm bis h=35 cm mit Aufpreis auf Anfrage
Optional mit Bügeln lieferbar - mit Aufpreis auf Anfrage
Stück pro PE: siehe Übersichtsseite am Anfang des Kapitels

HIT-HP FT B02

Anschluss von Brüstungs-Elementen
Dämmstoffdicke: 80 mm
Europäische Technische Bewertung ETA-18/0189

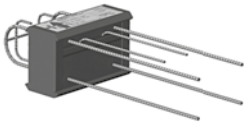

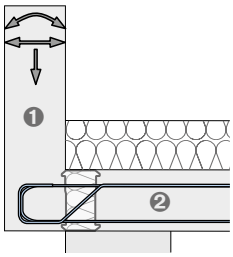

80

❶ Brüstung
❷ Decke

Artikelbezeichnung	Elementbreite [m]	Preis [EUR/Stück]
Ausführung: gemäß Katalog		
HIT-HP FT1-0202-hh-025	0,25	**109,40**
HIT-HP FT1-0203-hh-025	0,25	**110,45**
HIT-HP FT2-0202-hh-025	0,25	**113,00**
HIT-HP FT2-0203-hh-025	0,25	**114,80**

Weitere Varianten auf Anfrage
Standard Brandschutzklasse REI 120 (F120) **ohne Aufpreis**
Unterschiedliche Höhen von h=16 cm bis h=25 cm **ohne Aufpreis**
Höhen von h=26 cm bis h=35 cm mit Aufpreis auf Anfrage
Optional mit Bügeln lieferbar - mit Aufpreis auf Anfrage
Stück pro PE: siehe Übersichtsseite am Anfang des Kapitels

HIT-SP FT B02

Anschluss von Brüstungs-Elementen
Dämmstoffdicke: 120 mm
Europäische Technische Bewertung ETA-18/0189

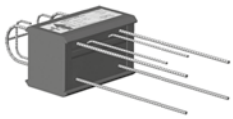

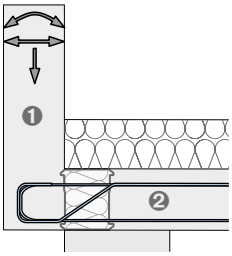

120

❶ Brüstung
❷ Decke

Artikelbezeichnung	Elementbreite [m]	Preis [EUR/Stück]
Ausführung: gemäß Katalog		
HIT-SP FT1-0202-hh-025	0,25	**111,15**
HIT-SP FT1-0203-hh-025	0,25	**112,20**
HIT-SP FT2-0202-hh-025	0,25	**114,80**
HIT-SP FT2-0203-hh-025	0,25	**116,45**

Weitere Varianten auf Anfrage
Standard Brandschutzklasse REI 120 (F120) **ohne Aufpreis**
Unterschiedliche Höhen von h=16 cm bis h=25 cm **ohne Aufpreis**
Höhen von h=26 cm bis h=35 cm mit Aufpreis auf Anfrage
Optional mit Bügeln lieferbar - mit Aufpreis auf Anfrage
Stück pro PE: siehe Übersichtsseite am Anfang des Kapitels

© 2021 · PL 1/2021 · www.halfen.de

BALKONANSCHLÜSSE

HIT-HP OTX B02

Anschluss von Deckenkonsolen als Auflagerung von Verblendschalen
Dämmstoffdicke: 80 mm
Europäische Technische Bewertung ETA-18/0189

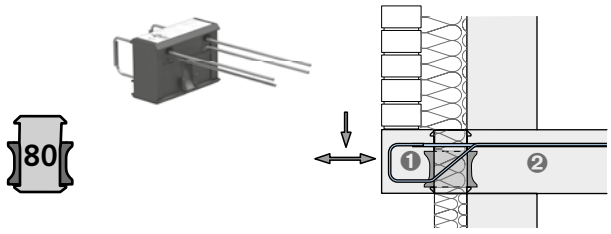

❶ Konsole
❷ Decke

Artikelbezeichnung	Elementbreite [m]	Preis [EUR/Stück]
Ausführung: gemäß Katalog		
HIT-HP OTX1-0202-hh-025-06	0,25	**117,60**
HIT-HP OTX1-0202-hh-025-08	0,25	**121,60**
HIT-HP OTX2-0202-hh-025-06	0,25	**125,75**
HIT-HP OTX2-0202-hh-025-08	0,25	**131,15**

Weitere Varianten auf Anfrage
Standard Brandschutzklasse REI 120 (F120) **ohne Aufpreis**
Unterschiedliche Höhen von h=16 cm bis h=25 cm **ohne Aufpreis**
Höhen von h=26 cm bis h=35 cm mit Aufpreis auf Anfrage
Stück pro PE: siehe Übersichtsseite am Anfang des Kapitels

HIT-SP OTX B02

Anschluss von Deckenkonsolen als Auflagerung von Verblendschalen
Dämmstoffdicke: 120 mm
Europäische Technische Bewertung ETA-18/0189

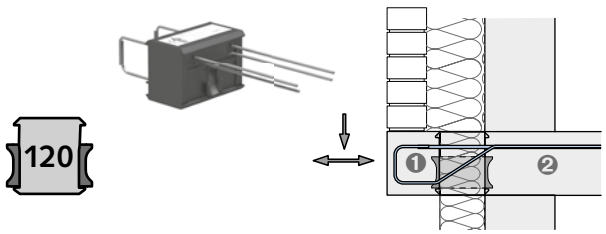

❶ Konsole
❷ Decke

Artikelbezeichnung	Elementbreite [m]	Preis [EUR/Stück]
Ausführung: gemäß Katalog		
HIT-SP OTX1-0202-hh-025-06	0,25	**119,35**
HIT-SP OTX1-0202-hh-025-08	0,25	**123,35**
HIT-SP OTX2-0202-hh-025-06	0,25	**127,30**
HIT-SP OTX2-0202-hh-025-08	0,25	**132,90**

Weitere Varianten auf Anfrage
Standard Brandschutzklasse REI 120 (F120) **ohne Aufpreis**
Unterschiedliche Höhen von h=16 cm bis h=25 cm **ohne Aufpreis**
Höhen von h=26 cm bis h=35 cm mit Aufpreis auf Anfrage
Stück pro PE: siehe Übersichtsseite am Anfang des Kapitels

★ HALFEN-Hinweis: Allgemeine Erläuterungen siehe Übersichtsseite am Anfang des Kapitels

© 2021 · PL 1/2021 · www.halfen.de

BALKONANSCHLÜSSE

HIT-HP HT B02

Übertragung von planmäßigen Horizontalkräften parallel und/oder senkrecht zur Dämmebene
Dämmstoffdicke: 80 mm

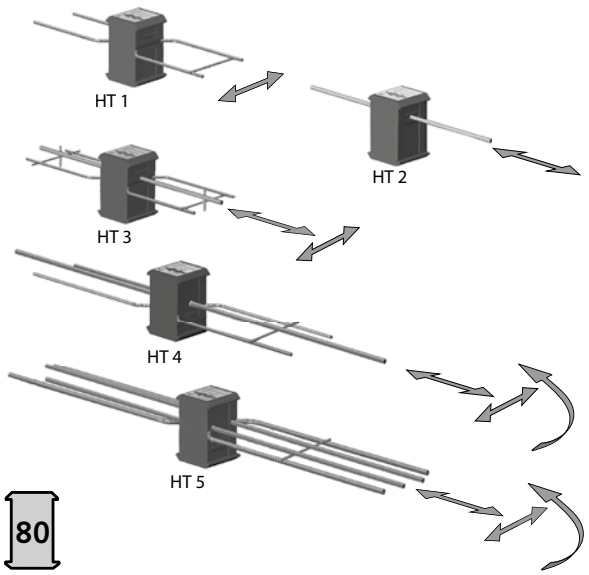

Artikelbezeichnung	Elementbreite [m]	Preis [EUR/Stück]
Ausführung: gemäß Katalog		
HIT-HP HT1-hh-010	0,10	**32,00**
HIT-HP HT2-hh-010	0,10	**26,90**
HIT-HP HT3-hh-010	0,10	**41,90**
HIT-HP HT4-hh-010	0,10	**58,25**
HIT-HP HT5-hh-010	0,10	**76,80**

Weitere Varianten auf Anfrage
Standard Brandschutzklasse REI 120 (F120) **ohne Aufpreis**
Unterschiedliche Höhen von h=16 cm bis h=25 cm **ohne Aufpreis**
Höhen von h=26 cm bis h=35 cm mit Aufpreis auf Anfrage
Stück pro PE: siehe Übersichtsseite am Anfang des Kapitels

HIT-SP HT B02

Übertragung von planmäßigen Horizontalkräften parallel und/oder senkrecht zur Dämmebene
Dämmstoffdicke: 120 mm

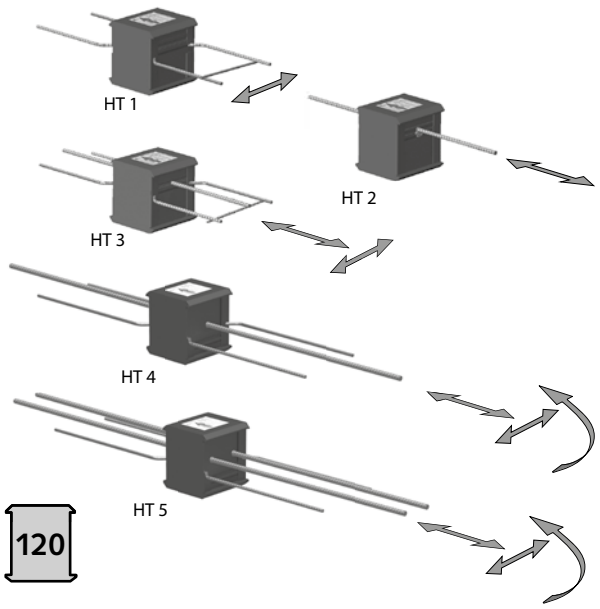

Artikelbezeichnung	Elementbreite [m]	Preis [EUR/Stück]
Ausführung: gemäß Katalog		
HIT-SP HT1-hh-015	0,15	**36,35**
HIT-SP HT2-hh-015	0,15	**30,65**
HIT-SP HT3-hh-015	0,15	**45,65**
HIT-SP HT4-hh-015	0,15	**64,05**
HIT-SP HT5-hh-015	0,15	**86,20**

Weitere Varianten auf Anfrage
Standard Brandschutzklasse REI 120 (F120) **ohne Aufpreis**
Unterschiedliche Höhen von h=16 cm bis h=25 cm **ohne Aufpreis**
Höhen von h=26 cm bis h=35 cm mit Aufpreis auf Anfrage
Stück pro PE: siehe Übersichtsseite am Anfang des Kapitels

© 2021 · PL 1/2021 · www.halfen.de

BALKONANSCHLÜSSE

HIT-HP ST B02

Wärmedämmender Anschluss für Kragbalken zur Aufnahme von negativen Biegemomenten und positiven Querkräften
Dämmstoffdicke: 80 mm

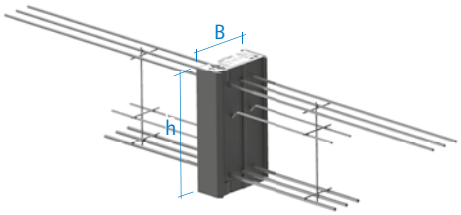

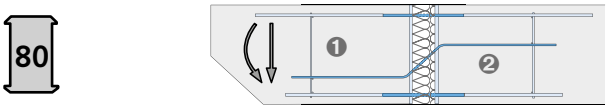

❶ Balken außen
❷ Innen

Artikelbezeichnung	Elementhöhe / Elementbreite h / B [cm]	Preis [EUR/Stück]
Ausführung: gemäß Katalog		
HIT-HP ST1	40/22	**262,80**
HIT-HP ST2	40/22	**307,10**
HIT-HP ST3	40/22	**387,00**
HIT-HP ST4	40/22	**511,10**
Weitere Varianten auf Anfrage		
Standard Brandschutzklasse REI 120 (F120)		**ohne Aufpreis**
Unterschiedliche Höhen und Breiten		**auf Anfrage**
Stück pro PE: siehe Übersichtsseite am Anfang des Kapitels		

HIT-SP ST B02

Wärmedämmender Anschluss für Kragbalken zur Aufnahme von negativen Biegemomenten und positiven Querkräften
Dämmstoffdicke: 120 mm

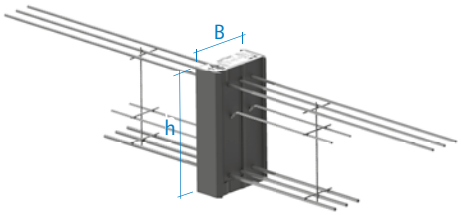

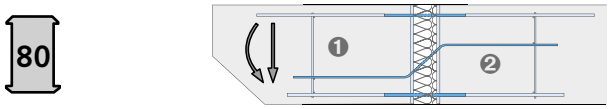

❶ Balken außen
❷ Innen

Artikelbezeichnung	Elementhöhe / Elementbreite h / B [cm]	Preis [EUR/Stück]
Ausführung: gemäß Katalog		
HIT-SP ST1	40/22	**288,75**
HIT-SP ST2	40/22	**337,80**
HIT-SP ST3	40/22	**425,50**
HIT-SP ST4	40/22	**563,15**
Weitere Varianten auf Anfrage		
Standard Brandschutzklasse REI 120 (F120)		**ohne Aufpreis**
Unterschiedliche Höhen und Breiten		**auf Anfrage**
Stück pro PE: siehe Übersichtsseite am Anfang des Kapitels		

★ HALFEN-Hinweis: Allgemeine Erläuterungen siehe Übersichtsseite am Anfang des Kapitels

© 2021 · PL 1/2021 · www.halfen.de

BALKONANSCHLÜSSE

HIT-HP WT B02

Wärmedämmender Anschluss für Wandelemente zur Aufnahme von negativen Biegemomenten sowie positiven und horizontalen Querkräften
Dämmstoffdicke: 80 mm

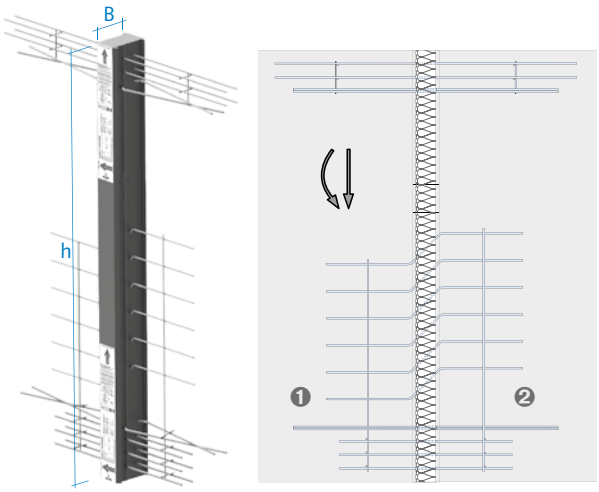

80

❶ Wandscheibe außen
❷ Wandscheibe innen

Artikelbezeichnung	Elementhöhe / Elementbreite h / B [cm]	Preis [EUR/Stück]
Ausführung: gemäß Katalog		
HIT-HP WT1	125-350 / 15-25	**387,00**
HIT-HP WT2	125-350 / 15-25	**485,10**
HIT-HP WT3	125-350 / 15-25	**558,30**
HIT-HP WT4	125-350 / 15-25	**640,15**
HIT-HP WT5	100-350 / 15-25	**auf Anfrage**
HIT-HP WT6	100-350 / 15-25	**auf Anfrage**
HIT-HP WT7	100-350 / 15-25	**auf Anfrage**
Weitere Varianten auf Anfrage		
Standard Brandschutzklasse REI 120 (F120)		**ohne Aufpreis**
Unterschiedliche Höhen von 150 cm bis 350 cm		**ohne Aufpreis**
Stück pro PE: siehe Übersichtsseite am Anfang des Kapitels		

HIT-SP WT B02

Wärmedämmender Anschluss für Wandelemente zur Aufnahme von negativen Biegemomenten sowie positiven und horizontalen Querkräften
Dämmstoffdicke: 120 mm

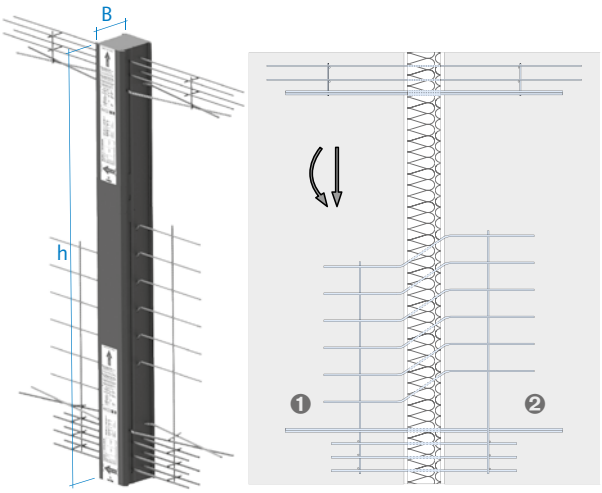

120

❶ Wandscheibe außen
❷ Wandscheibe innen

Artikelbezeichnung	Elementhöhe / Elementbreite h / B [cm]	Preis [EUR/Stück]
Ausführung: gemäß Katalog		
HIT-SP WT1	125-350 / 15-25	**425,40**
HIT-SP WT2	125-350 / 15-25	**533,25**
HIT-SP WT3	125-350 / 15-25	**614,05**
HIT-SP WT4	125-350 / 15-25	**703,60**
HIT-SP WT5	100-350 / 15-25	**auf Anfrage**
HIT-SP WT6	100-350 / 15-25	**auf Anfrage**
HIT-SP WT7	100-350 / 15-25	**auf Anfrage**
Weitere Varianten auf Anfrage		
Standard Brandschutzklasse REI 120 (F120)		**ohne Aufpreis**
Unterschiedliche Höhen von 150 cm bis 350 cm		**ohne Aufpreis**
Stück pro PE: siehe Übersichtsseite am Anfang des Kapitels		

© 2021 · PL 1/2021 · www.halfen.de

BALKONANSCHLÜSSE

HIT-HP FK Füllkörper B02

Wärmedämmelement mit Brandschutzfunktion als Füllelement ohne Kraftübertragung
Dämmstoffdicke: 80 mm

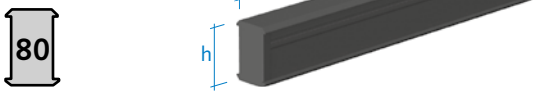

Artikelbezeichnung	Elementbreite B [m]	Preis [EUR/Stück]
Ausführung: gemäß Katalog		
HIT-HP FK-16-100	1,00	**71,05**
HIT-HP FK-17-100	1,00	**71,05**
HIT-HP FK-18-100	1,00	**71,05**
HIT-HP FK-19-100	1,00	**71,05**
HIT-HP FK-20-100	1,00	**71,05**
HIT-HP FK-21-100	1,00	**71,05**
HIT-HP FK-22-100	1,00	**71,05**
HIT-HP FK-23-100	1,00	**71,05**
HIT-HP FK-24-100	1,00	**71,05**
HIT-HP FK-25-100	1,00	**71,05**
HIT-HP FK-26-100	1,00	**auf Anfrage**
HIT-HP FK-27-100	1,00	**auf Anfrage**
HIT-HP FK-28-100	1,00	**auf Anfrage**
HIT-HP FK-29-100	1,00	**auf Anfrage**
HIT-HP FK-30-100	1,00	**auf Anfrage**
Weitere Varianten auf Anfrage Standard Brandschutzklasse REI 120 (F120) Elemente mit Länge 0,10 m bis 1,00 m möglich auf Anfrage Stück pro PE: siehe Übersichtsseite am Anfang des Kapitels		**ohne Aufpreis**

HIT-SP FK Füllkörper B02

Wärmedämmelement mit Brandschutzfunktion als Füllelement ohne Kraftübertragung
Dämmstoffdicke: 120 mm

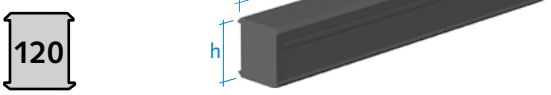

Artikelbezeichnung	Elementbreite B [m]	Preis [EUR/Stück]
Ausführung: gemäß Katalog		
HIT-SP FK-16-100	1,00	**91,05**
HIT-SP FK-17-100	1,00	**91,05**
HIT-SP FK-18-100	1,00	**91,05**
HIT-SP FK-19-100	1,00	**91,05**
HIT-SP FK-20-100	1,00	**91,05**
HIT-SP FK-21-100	1,00	**91,05**
HIT-SP FK-22-100	1,00	**91,05**
HIT-SP FK-23-100	1,00	**91,05**
HIT-SP FK-24-100	1,00	**91,05**
HIT-SP FK-25-100	1,00	**91,05**
HIT-SP FK-26-100	1,00	**auf Anfrage**
HIT-SP FK-27-100	1,00	**auf Anfrage**
HIT-SP FK-28-100	1,00	**auf Anfrage**
HIT-SP FK-29-100	1,00	**auf Anfrage**
HIT-SP FK-30-100	1,00	**auf Anfrage**
Weitere Varianten auf Anfrage Standard Brandschutzklasse REI 120 (F120) Elemente mit Länge 0,10 m bis 1,00 m möglich auf Anfrage Stück pro PE: siehe Übersichtsseite am Anfang des Kapitels		**ohne Aufpreis**

★ HALFEN-Hinweis: Allgemeine Erläuterungen siehe Übersichtsseite am Anfang des Kapitels

© 2021 · PL 1/2021 · www.halfen.de

BALKONANSCHLÜSSE

Randkappen für HIT-HP B02

Randkappen zum stirnseitigen Einschieben in die HIT-Komponenten zur Abdichtung
Für TB-Boxen, Distanz-Boxen und CSB-Boxen

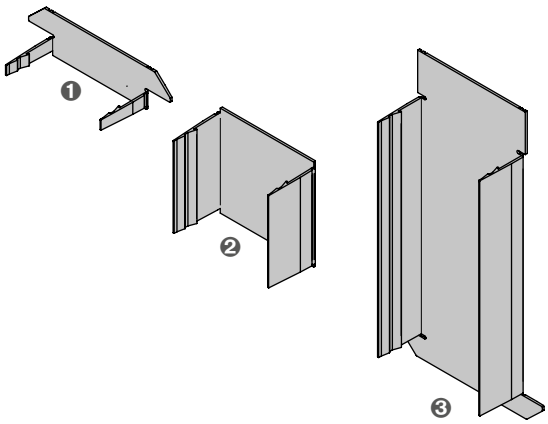

❶ für TB-Box
❷ für DB-Box
❸ für CSB-Box

Artikelbezeichnung	Nennmaß Höhe h [cm]	Stück pro PE	Bestell-Nr. 0565.	Preis [EUR/Stück]
Ausführung: PVC				
HIT EC-TB-HP-80-30	3	1	140-00003	**0,95**
HIT EC-TB-HP-80-50	5	1	140-00001	**0,70**
HIT EC-TB-HP-80-70	7	1	140-00002	**0,85**
HIT EC-DB-HP-80-20	2	1	200-00001	**0,50**
HIT EC-DB-HP-80-30	3	1	200-00002	**0,60**
HIT EC-DB-HP-80-40	4	1	200-00003	**0,70**
HIT EC-DB-HP-80-50	5	1	200-00004	**0,85**
HIT EC-DB-HP-80-60	6	1	200-00005	**0,95**
HIT EC-DB-HP-80-70	7	1	200-00006	**1,05**
HIT EC-DB-HP-80-80	8	1	200-00007	**1,15**
HIT EC-DB-HP-80-90	9	1	200-00008	**1,25**
HIT EC-DB-HP-80-100	10	1	200-00009	**1,35**
HIT EC-DB-HP-80-110	11	1	200-00010	**1,45**
HIT EC-CSB-HP-80-160	11	1	130-00001	**1,55**
HIT EC-CSB-HP-80-170	12	1	130-00002	**1,75**

Randkappen für HIT-SP B02

Randkappen zum stirnseitigen Einschieben in die HIT-Komponenten zur Abdichtung
Für TB-Boxen, Distanz-Boxen und CSB-Boxen

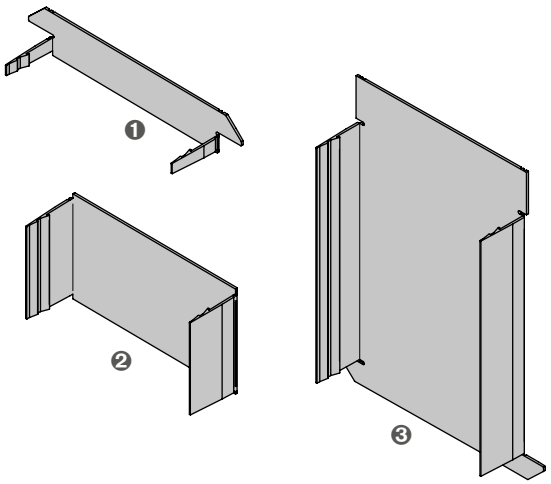

❶ für TB-Box
❷ für DB-Box
❸ für CSB-Box

Artikelbezeichnung	Nennmaß Höhe h [cm]	Stück pro PE	Bestell-Nr. 0565.	Preis [EUR/Stück]
Ausführung: PVC				
HIT EC-TB-SP-120-30	3	1	140-10003	**1,05**
HIT EC-TB-SP-120-50	5	1	140-10001	**0,85**
HIT EC-TB-SP-120-70	7	1	140-10002	**0,95**
HIT EC-TB-SP-120-20	2	1	200-10001	**0,60**
HIT EC-DB-SP-120-30	3	1	200-10002	**0,85**
HIT EC-DB-SP-120-40	4	1	200-10003	**0,95**
HIT EC-DB-SP-120-50	5	1	200-10004	**1,05**
HIT EC-DB-SP-120-60	6	1	200-10005	**1,15**
HIT EC-DB-SP-120-70	7	1	200-10006	**1,25**
HIT EC-DB-SP-120-120	8	1	200-10007	**1,35**
HIT EC-DB-SP-120-90	9	1	200-10008	**1,45**
HIT EC-DB-SP-120-100	10	1	200-10009	**1,55**
HIT EC-DB-SP-120-110	11	1	200-10010	**1,65**
HIT EC-CSB-SP-120-160	11	1	130-10001	**1,95**
HIT EC-CSB-SP-120-170	12	1	130-10002	**2,05**

© 2021 · PL 1/2021 · www.halfen.de

SCHALLDÄMMPRODUKTE

HBB für Fertigteil-Podeste B40

HBB bi-Trapez-Box
Trittschall-Dämmelement für den Einbau bei Betonfertigteil-Podesten

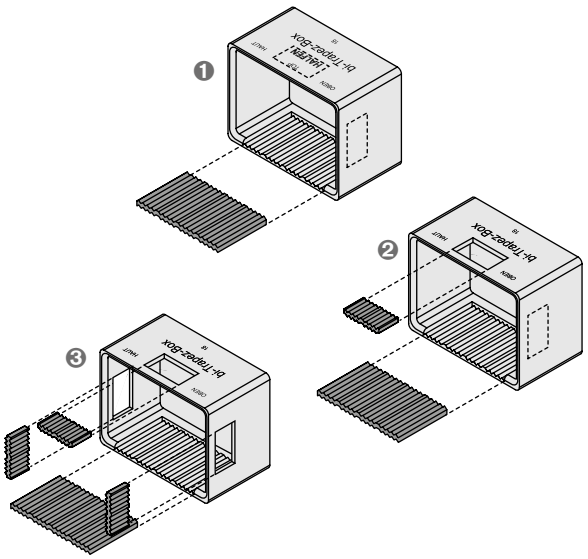

❶ HBB-F inkl. bi-Trapezlager®
❷ HBB-FQ inkl. 2x bi-Trapezlager® bei zusätzlichen abhebenden Lasten
❸ HBB-FQS inkl. 4x bi-Trapezlager® bei zusätzlichen abhebenden und seitlichen Lasten

Artikelbezeichnung Podestdicke [cm] -Typ		Innenmaße HxBxT [mm]	Bestell-Nr. 0970.	Preis [EUR/Stück]
Ausführung: gemäß Katalog				
HBB	**16 - F**	160x250x140	010-00001	**78,95**
HBB	**18 - F**	180x250x140	010-00002	**88,70**
HBB	**20 - F**	200x250x140	010-00003	**98,55**
Ausführung: gemäß Katalog				
HBB	**16 - FQ**	160x250x140	010-00004	**95,95**
HBB	**18 - FQ**	180x250x140	010-00005	**98,75**
HBB	**20 - FQ**	200x250x140	010-00006	**101,20**
Ausführung: gemäß Katalog				
HBB	**16 - FQS**	160x250x140	010-00007	**109,00**
HBB	**18 - FQS**	180x250x140	010-00008	**112,40**
HBB	**20 - FQS**	200x250x140	010-00009	**114,35**

HBB für Ortbeton-Podeste B40

HBB bi-Trapez-Box
Trittschall-Dämmelement für den Einbau bei Ortbeton-Podesten

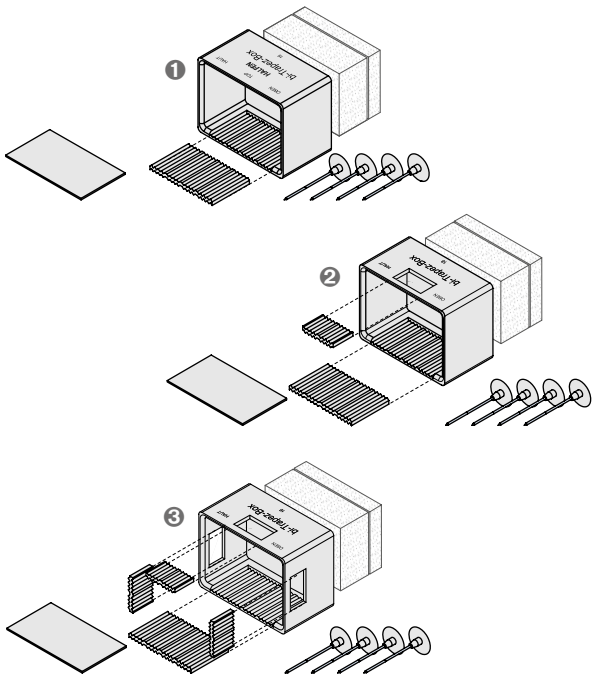

❶ HBB-O inkl. bi-Trapezlager®
❷ HBB-OQ inkl. 2x bi-Trapezlager® bei zusätzlichen abhebenden Lasten
❸ HBB-OQS inkl. 4x bi-Trapezlager® bei zusätzlichen abhebenden und seitlichen Lasten

Artikelbezeichnung Podestdicke [cm] -Typ		Außenmaße HxBxT [mm]	Bestell-Nr. 0970.	Preis [EUR/Stück]
Ausführung: gemäß Katalog				
HBB	**16 - O**	187x274x155	020-00001	**91,60**
HBB	**18 - O**	207x274x155	020-00002	**96,65**
HBB	**20 - O**	227x274x155	020-00003	**101,75**
Ausführung: gemäß Katalog				
HBB	**16 - OQ**	187x274x155	020-00004	**96,15**
HBB	**18 - OQ**	207x274x155	020-00005	**99,90**
HBB	**20 - OQ**	227x274x155	020-00006	**104,85**
Ausführung: gemäß Katalog				
HBB	**16 - OQS**	187x274x155	020-00007	**108,90**
HBB	**18 - OQS**	207x274x155	020-00008	**113,75**
HBB	**20 - OQS**	227x274x155	020-00009	**123,60**

Alle Ausführungen mit Pappstreifen, 2 Polystyrol-Hartschaumkörpern und 4 Spezialnägeln

★ HALFEN-Hinweis: Allgemeine Erläuterungen siehe Übersichtsseite am Anfang des Kapitels

© 2021 · PL 1/2021 · www.halfen.de

HBB-SET für Podeste B40

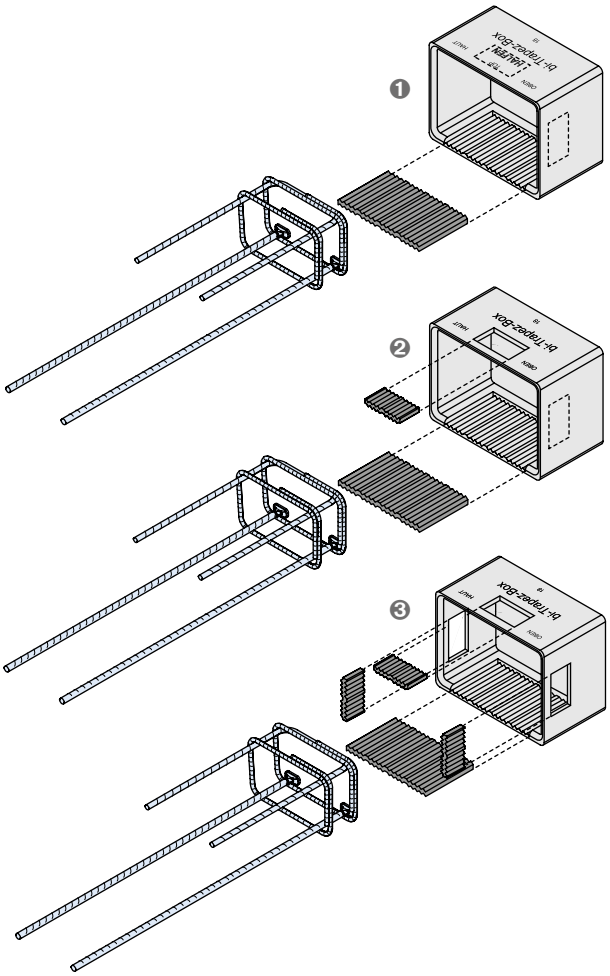

❶ HBB-SET beinhaltet einen HBB-Bewehrungskorb-Q-Unit und einen HBB-F inkl. bi-Trapezlager®
❷ HBB-SET-Q beinhaltet einen HBB-Bewehrungskorb-Q-Unit und einen HBB-FQ inkl. 2x bi-Trapezlager® bei zusätzlichen abhebenden Lasten
❸ HBB-SET-QS beinhaltet einen HBB-Bewehrungskorb-Q-Unit und einen HBB-FQS inkl. 4x bi-Trapezlager® bei zusätzlichen abhebenden und seitlichen Lasten

Artikelbezeichnung Podestdicke [cm] -Typ	für Podestdicke [mm]	Bestell-Nr. 0970.	Preis [EUR/Stück]
Ausführung: gemäß Katalog			
HBB 16 - SET	≥ 160	060-00001	**157,65**
HBB 18 - SET	≥ 180	060-00002	**167,35**
HBB 20 - SET	≥ 200	060-00003	**177,20**
Ausführung: gemäß Katalog			
HBB 16 - SET-Q	≥ 160	060-00004	**174,60**
HBB 18 - SET-Q	≥ 180	060-00005	**177,30**
HBB 20 - SET-Q	≥ 200	060-00006	**179,90**
Ausführung: gemäß Katalog			
HBB - 16 - SET-QS	≥ 160	060-00007	**187,65**
HBB - 18 - SET-QS	≥ 180	060-00008	**191,05**
HBB - 20 - SET-QS	≥ 200	060-00009	**192,90**

HBB Bewehrungskorb-Q-Unit B40

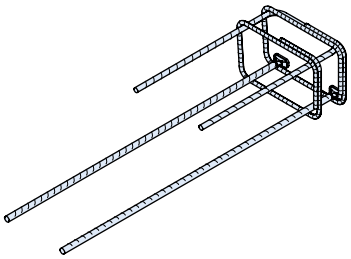

Artikelbezeichnung Podestdicke [cm] -Typ	für Podestdicke [mm]	Bestell-Nr. 0970.	Preis [EUR/Stück]
Ausführung: gemäß Katalog			
HBB - Bewehrungskorb - 16-Q - Unit	≥ 160	050-00101	**78,65**
HBB - Bewehrungskorb - 18-Q - Unit	≥ 180	050-00102	**78,65**
HBB - Bewehrungskorb - 20-Q - Unit	≥ 200	050-00103	**78,65**

© 2021 · PL 1/2021 · www.halfen.de

SCHALLDÄMMPRODUKTE

HTT Trittschall-Dämmelement B40

Für den Anschluss einer Ortbeton- oder Fertigteiltreppe an ein Ortbeton-Podest
Laststufe 4

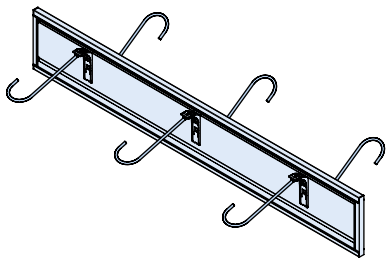

Artikelbezeichnung	Laststufe	Podestdicke [cm]	Länge [cm]	Bestell-Nr. 0971.	Preis [EUR/Stück]
Ausführung: gemäß Katalog					
HTT	**-4**	**-16**	**-100**	010-00001	**102,45**
HTT	**-4**	**-17**	**-100**	010-00002	**102,45**
HTT	**-4**	**-18**	**-100**	010-00003	**107,75**
HTT	**-4**	**-19**	**-100**	010-00004	**107,75**
HTT	**-4**	**-20**	**-100**	010-00005	**112,80**
HTT	**-4**	**-21**	**-100**	010-00006	**112,80**
HTT	**-4**	**-22**	**-100**	010-00007	**112,80**
HTT	**-4**	**-23**	**-100**	010-00008	**121,00**
HTT	**-4**	**-24**	**-100**	010-00009	**121,00**
HTT	**-4**	**-25**	**-100**	010-00010	**121,00**
HTT	**-4**	**-16**	**-120**	010-00101	**108,05**
HTT	**-4**	**-17**	**-120**	010-00102	**108,05**
HTT	**-4**	**-18**	**-120**	010-00103	**113,35**
HTT	**-4**	**-19**	**-120**	010-00104	**113,35**
HTT	**-4**	**-20**	**-120**	010-00105	**118,40**
HTT	**-4**	**-21**	**-120**	010-00106	**118,40**
HTT	**-4**	**-22**	**-120**	010-00107	**118,40**
HTT	**-4**	**-23**	**-120**	010-00108	**126,60**
HTT	**-4**	**-24**	**-120**	010-00109	**126,60**
HTT	**-4**	**-25**	**-120**	010-00110	**126,60**
HTT	**-4 -Sonderlänge**			019-00001	①

① von unseren Standardlängen abweichende Sonderlängen (90 - 200 cm) berechnen wir mit einem Zuschlag von 2,00 Euro je angefangene 10 cm.

HTT Trittschall-Dämmelement B40

Für den Anschluss einer Ortbeton- oder Fertigteiltreppe an ein Ortbeton-Podest
Laststufe 6

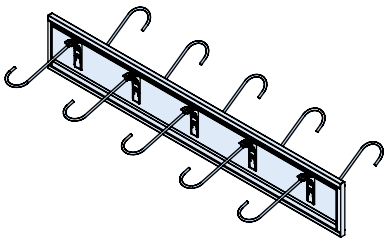

Artikelbezeichnung	Laststufe	Podestdicke [cm]	Länge [cm]	Bestell-Nr. 0971.	Preis [EUR/Stück]
Ausführung: gemäß Katalog					
HTT	**-6**	**-16**	**-100**	020-00001	**113,75**
HTT	**-6**	**-17**	**-100**	020-00002	**113,75**
HTT	**-6**	**-18**	**-100**	020-00003	**124,00**
HTT	**-6**	**-19**	**-100**	020-00004	**124,00**
HTT	**-6**	**-20**	**-100**	020-00005	**134,65**
HTT	**-6**	**-21**	**-100**	020-00006	**134,65**
HTT	**-6**	**-22**	**-100**	020-00007	**134,65**
HTT	**-6**	**-23**	**-100**	020-00008	**142,50**
HTT	**-6**	**-24**	**-100**	020-00009	**142,50**
HTT	**-6**	**-25**	**-100**	020-00010	**142,50**
HTT	**-6**	**-16**	**-120**	020-00101	**119,45**
HTT	**-6**	**-17**	**-120**	020-00102	**119,45**
HTT	**-6**	**-18**	**-120**	020-00103	**129,70**
HTT	**-6**	**-19**	**-120**	020-00104	**129,70**
HTT	**-6**	**-20**	**-120**	020-00105	**140,25**
HTT	**-6**	**-21**	**-120**	020-00106	**140,25**
HTT	**-6**	**-22**	**-120**	020-00107	**140,25**
HTT	**-6**	**-23**	**-120**	020-00108	**148,20**
HTT	**-6**	**-24**	**-120**	020-00109	**148,20**
HTT	**-6**	**-25**	**-120**	020-00110	**148,20**
HTT	**-6 -Sonderlänge**			029-00001	①

① von unseren Standardlängen abweichende Sonderlängen (90 - 200 cm) berechnen wir mit einem Zuschlag von 2,00 Euro je angefangene 10 cm.

★ HALFEN-Hinweis: Allgemeine Erläuterungen siehe Übersichtsseite am Anfang des Kapitels

© 2021 · PL 1/2021 · www.halfen.de

HTT Trittschall-Dämmelement B40

Für den Anschluss einer Ortbeton- oder Fertigteiltreppe an ein Ortbeton-Podest
Laststufe 8

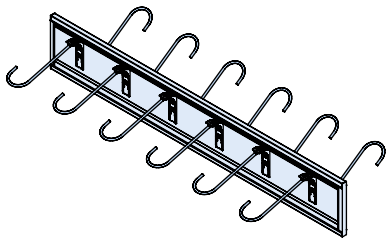

Artikelbezeichnung Laststufe	Podestdicke [cm]	Länge [cm]	Bestell-Nr. 0971.	Preis [EUR/Stück]
Ausführung: gemäß Katalog				
HTT -8	**-16**	**-100**	030-00001	**127,70**
HTT -8	**-17**	**-100**	030-00002	**127,70**
HTT -8	**-18**	**-100**	030-00003	**140,25**
HTT -8	**-19**	**-100**	030-00004	**140,25**
HTT -8	**-20**	**-100**	030-00005	**151,65**
HTT -8	**-21**	**-100**	030-00006	**151,65**
HTT -8	**-22**	**-100**	030-00007	**151,65**
HTT -8	**-23**	**-100**	030-00008	**159,80**
HTT -8	**-24**	**-100**	030-00009	**159,80**
HTT -8	**-25**	**-100**	030-00010	**159,80**
HTT -8	**-16**	**-120**	030-00101	**133,40**
HTT -8	**-17**	**-120**	030-00102	**133,40**
HTT -8	**-18**	**-120**	030-00103	**145,95**
HTT -8	**-19**	**-120**	030-00104	**145,95**
HTT -8	**-20**	**-120**	030-00105	**157,40**
HTT -8	**-21**	**-120**	030-00106	**157,40**
HTT -8	**-22**	**-120**	030-00107	**157,40**
HTT -8	**-23**	**-120**	030-00108	**165,50**
HTT -8	**-24**	**-120**	030-00109	**165,50**
HTT -8	**-25**	**-120**	030-00110	**165,50**
HTT -8 -Sonderlänge			039-00001	①

① von unseren Standardlängen abweichende Sonderlängen (90 - 200 cm) berechnen wir mit einem Zuschlag von 2,00 Euro je angefangene 10 cm.

© 2021 · PL 1/2021 · www.halfen.de

SCHALLDÄMMPRODUKTE

HTF Trittschall-Dämmelement B40

Zum Auflegen eines Fertigteil-Treppenlaufes auf eine Konsole in Podesten

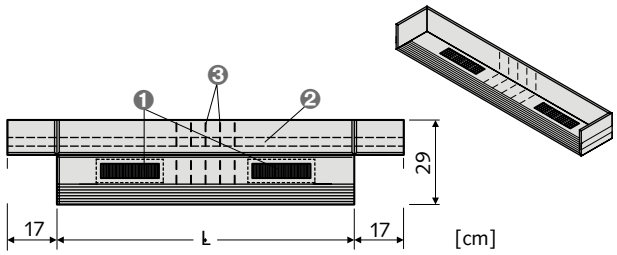

❶ bi-Trapezlager®
❷ Rückseitiger Klebestreifen
❸ Perforation

Artikelbezeichnung Länge L [cm]	PE [St.]	Bestell-Nr. 0972.	Preis [EUR/Stück]
Ausführung: gemäß Katalog			
HTF -100	20	010-00001	**34,90**
HTF -120	20	010-00002	**42,95**

HTF Dämmstreifen B40

Als Verlängerung für HTF-100 und HTF-120
Zum Auflegen eines Fertigteil-Treppenlaufes auf eine Konsole in Podesten

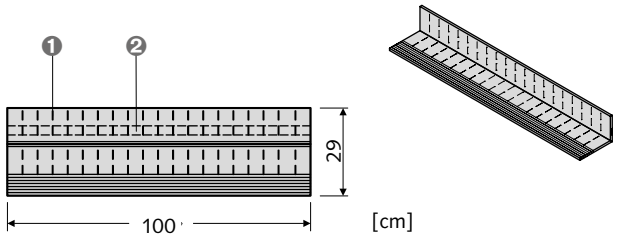

❶ Perforation
❷ Rückseitiger Klebestreifen

Artikelbezeichnung Länge [cm]	PE [St.]	Bestell-Nr. 0972.	Preis [EUR/Stück]
Ausführung: gemäß Katalog			
HTF Dämmstreifen -100	20	020-00001	**29,00**

HTF Lagerstreifen B40

Als Verlängerung für HTF-100 und HTF-120
Zum Auflegen eines Fertigteil-Treppenlaufes auf eine Konsole in Podesten

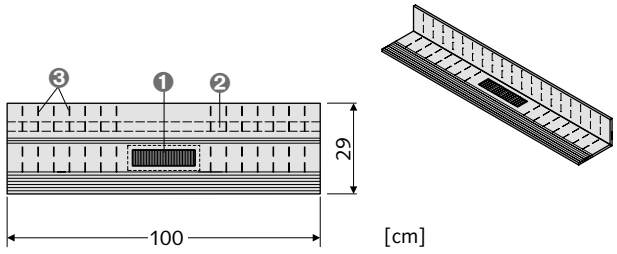

❶ bi-Trapezlager®
❷ Rückseitiger Klebestreifen
❸ Perforation

Artikelbezeichnung Länge [cm]	PE [St.]	Bestell-Nr. 0972.	Preis [EUR/Stück]
Ausführung: gemäß Katalog			
HTF Lagerstreifen -100	20	020-00002	**32,10**

HTF-B Trittschall-Dämmelement B40

Zum Auflegen eines Fertigteil-Treppenlaufes im untersten Geschoss auf die Bodenplatte

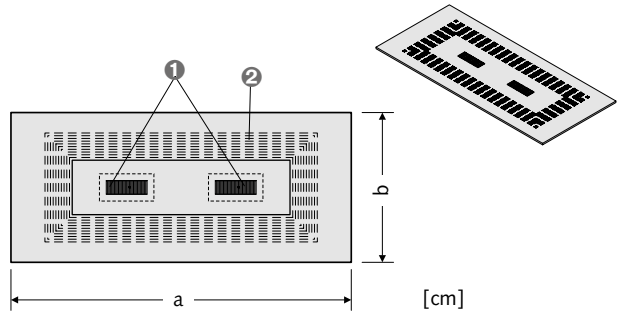

❶ bi-Trapezlager®
❷ Perforation

Artikelbezeichnung Maße a x b [cm]	PE [St.]	Bestell-Nr. 0973.	Preis [EUR/Stück]
Ausführung: gemäß Katalog			
HTF-B- 125 x 55	5	010-00001	**73,30**
HTF-B- 125 x 80	5	010-00002	**78,55**
HTF-B- 145 x 55	5	010-00003	**78,55**
HTF-B- 145 x 80	5	010-00004	**81,25**

HTPL Fugenplatte Trittschall-Dämmelement B40

Fugenplatte für die seitliche Trennung zwischen Treppenlauf und Treppenhauswand

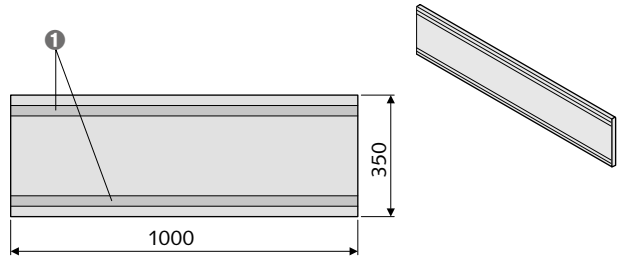

❶ Klebestreifen doppelseitig

Artikelbezeichnung Länge [cm]	Breite [cm]	d [mm]	PE [St.]	Bestell-Nr. 0974.	Preis [EUR/Stück]
Ausführung: gemäß Katalog					
HTPL -100	35	10	45	010-00001	**18,20**
Material: d=10 mm mit Brandschutzanforderung B2					

HALFEN Klebeband B40

Zum Abkleben von Stößen zwischen Fugenplatten

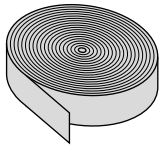

Artikelbezeichnung Breite [mm]	PE [St.]	Bestell-Nr. 9602.	Preis [EUR/Stück]
Ausführung: gemäß Katalog			
HALFEN Klebeband 50	1 ①	040-00054	**7,30**
① 1 PE = 66 Laufmeter			

★ HALFEN-Hinweis: Allgemeine Erläuterungen siehe Übersichtsseite am Anfang des Kapitels

© 2021 · PL 1/2021 · www.halfen.de

HBS-05-S B10

Muffenstab mit Schraubmuffe, inkl. Gewindeverschlussschraube
Bauaufsichtlich zugelassen Z-1.5-189

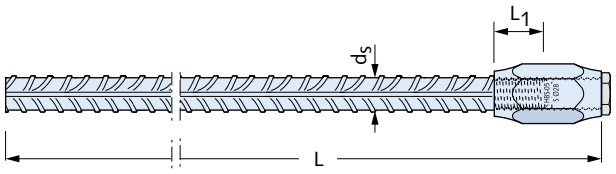

Artikelbezeichnung	Maße [mm] d_s/L	Abmessung Gewinde	Einschraubtiefe L_1 [mm]	Bestell-Nr. 0053.	Preis [EUR/Stück]
Ausführung: gemäß Katalog					
HBS-05-S	12/ 400	M12	16,5	020-00001	**8,50**
HBS-05-S	12/ 610	M12	16,5	020-00002	**8,90**
HBS-05-S	12/ 860	M12	16,5	020-00003	**9,25**
HBS-05-S	12/ 1180	M12	16,5	020-00004	**10,25**
HBS-05-S	14/ 990	M14	19,5	020-00007	**12,15**
HBS-05-S	14/ 1370	M14	19,5	020-00008	**12,85**
HBS-05-S	16/ 400	M16	22,5	020-00009	**11,40**
HBS-05-S	16/ 1110	M16	22,5	020-00010	**13,30**
HBS-05-S	16/ 1570	M16	22,5	020-00011	**15,35**
HBS-05-S	20/ 400	M20	28,5	020-00012	**14,10**
HBS-05-S	20/ 1380	M20	28,5	020-00013	**20,45**
HBS-05-S	25/ 400	M25 x 2,5 ①	36	020-00015	**18,30**
HBS-05-S	25/ 1730	M25 x 2,5 ①	36	020-00016	**31,75**
HBS-05-S	28/ 400	M28 x 2,5 ①	40,5	020-00018	**23,65**
HBS-05-S	28/ 1930	M28 x 2,5 ①	40,5	020-00019	**40,05**
HBS-05-S	32/ ②	M32 x 3 ①	45,5		**auf Anfrage**

Andere Längen auf Anfrage
① Beachten: Sondergewinde
Anschluss mit metrischen ISO-Regelgewinde → Seite 120, 121
② Gewünschte Länge bitte bei Bestellung angeben.

HBS-05-SG B10

Gebogene Muffenstäbe mit Schraubmuffe, inkl. Gewindeverschlussschraube
Bauaufsichtlich zugelassen Z-1.5-189

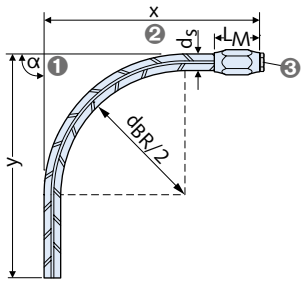

❶ Biegewinkel
❷ Außenmaß
❸ Gewindeverschlussschraube

Artikelbezeichnung	Maße [mm] d_s/x, y, d_{BR}	Bestell-Nr. 0053.	Preis [EUR/Stück]
Ausführung: gemäß Katalog			
HBS-05-SG- 12 bis 32/	①	220-	**auf Anfrage**

Erforderliche Maßangaben bei Bestellung: x, y, α, d_{BR}
Min. x und Min. y beachten → Produktinformation Technik HBS-05
① Wenn bei Bestellung nicht angegeben, liefern wir in α = 90°;
d_{BR} = 4 (7) d_s wenn x > y ; d_{BR} = 10 d_s wenn x < y
★ HALFEN-Hinweis: Bestellbeispiel siehe Übersichtsseite am Anfang des Kapitels

© 2021 · PL 1/2021 · www.halfen.de

SCHRAUBANSCHLÜSSE

HBS-05-B B10

Muffenstab mit Nagelflansch, inkl. Gewindeverschlussstopfen
Bauaufsichtlich zugelassen Z-1.5-189

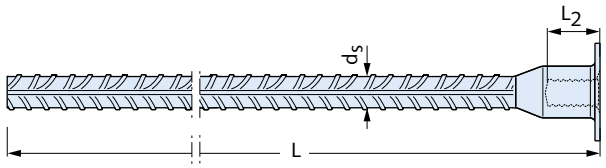

Artikelbezeichnung	Maße [mm] d_s/L	Abmessung Gewinde	Einschraubtiefe L_2 [mm]	Bestell-Nr. 0053.	Preis [EUR/Stück]
Ausführung: gemäß Katalog					
HBS-05-B	12/ 400	M12	18	010-00001	**10,00**
HBS-05-B	12/ 610	M12	18	010-00002	**10,15**
HBS-05-B	12/ 860	M12	18	010-00003	**11,00**
HBS-05-B	12/ 1300	M12	18	010-00005	**14,40**
HBS-05-B	14/ 400	M14	21	010-00006	**12,00**
HBS-05-B	14/ 1370	M14	21	010-00009	**16,15**
HBS-05-B	16/ 400	M16	25,5	010-00010	**12,45**
HBS-05-B	16/ 1110	M16	25,5	010-00011	**15,10**
HBS-05-B	16/ 1570	M16	25,5	010-00012	**16,95**
HBS-05-B	20/ 400	M20	30	010-00013	**14,30**
HBS-05-B	20/ 1380	M20	30	010-00014	**21,35**
HBS-05-B	25/ 400	M25 x 2,5 ①	39	010-00016	**19,40**
HBS-05-B	25/ 1730	M25 x 2,5 ①	39	010-00017	**33,40**
HBS-05-B	28/ 400	M28 x 2,5 ①	44	010-00019	**24,80**
HBS-05-B	28/ 1930	M28 x 2,5 ①	44	010-00020	**42,40**

Andere Längen auf Anfrage
① Beachten: Sondergewinde
Anschluss mit metrischen ISO-Regelgewinde → siehe Seite 120, 121

HBS-05-BG B10

Gebogene Muffenstäbe mit Nagelflansch, inkl. Gewindeverschlussstopfen
Bauaufsichtlich zugelassen Z-1.5-189

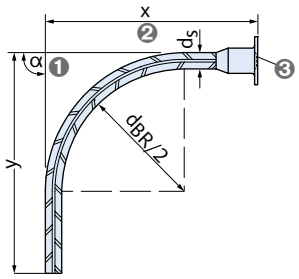

❶ Biegewinkel
❷ Außenmaß
❸ Gewindeverschlussstopfen

Artikelbezeichnung	Maße [mm] d_s/x, y, d_{BR}	Bestell-Nr. 0053.	Preis [EUR/Stück]
Ausführung: gemäß Katalog			
HBS-05-BG- 12 bis 28/	①	120-	**auf Anfrage**

Erforderliche Maßangaben bei Bestellung: x, y, α, d_{BR}
Min. x und min. y beachten → Produktinformation Technik HBS-05
① Wenn bei Bestellung nicht angegeben, liefern wir in α = 90°;
d_{BR} = 4 (7) d_s wenn x > y; d_{BR} = 10 d_s wenn x < y
★ HALFEN-Hinweis: Bestellbeispiel siehe Übersichtsseite am Anfang des Kapitels

★ HALFEN-Hinweis: Allgemeine Erläuterungen siehe Übersichtsseite am Anfang des Kapitels
© 2021 · PL 1/2021 · www.halfen.de

SCHRAUBANSCHLÜSSE

HBS-05-A B10

Anschlussstab, inkl. Gewindeschutzkappe
Bauaufsichtlich zugelassen Z-1.5-189
Auch mit Linksgewinde lieferbar als HBS-05-AL-...

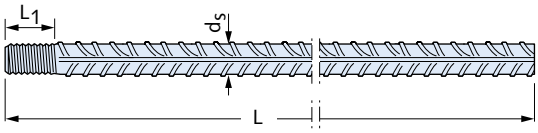

Artikelbezeichnung	Maße [mm] d_s/L	Abmessung Gewinde	Einschraubtiefe L_1 [mm]	Bestell-Nr. 0053.	Preis [EUR/Stück]
Ausführung: gemäß Katalog					
HBS-05-A	12/ 380	M12	16,5	030-00001	**5,70**
HBS-05-A	12/ 590	M12	16,5	030-00002	**6,00**
HBS-05-A	12/ 840	M12	16,5	030-00003	**6,60**
HBS-05-A	12/ 1160	M12	16,5	030-00004	**7,15**
HBS-05-A	14/ 970	M14	19,5	030-00007	**8,10**
HBS-05-A	14/ 1350	M14	19,5	030-00008	**8,65**
HBS-05-A	16/ 375	M16	22,5	030-00009	**8,50**
HBS-05-A	16/ 1085	M16	22,5	030-00010	**10,25**
HBS-05-A	16/ 1545	M16	22,5	030-00011	**11,65**
HBS-05-A	20/ 370	M20	28,5	030-00012	**9,50**
HBS-05-A	20/ 1350	M20	28,5	030-00013	**16,10**
HBS-05-A	25/ 360	M25 x 2,5 ①	36,0	030-00015	**12,45**
HBS-05-A	25/ 1690	M25 x 2,5 ①	36,0	030-00016	**24,80**
HBS-05-A	28/ 360	M28 x 2,5 ①	40,5	030-00018	**15,10**
HBS-05-A	28/ 1890	M28 x 2,5 ①	40,5	030-00019	**31,85**
HBS-05-A	32/ ②	M32 x 3 ①	45,5		**auf Anfrage**

Andere Längen auf Anfrage
① Beachten: Sondergewinde
② Gewünschte Länge bitte bei Bestellung angeben.
★ HALFEN-Hinweis: Bestellbeispiel siehe Übersichtsseite am Anfang des Kapitels

HBS-05-AG / ALG B10

Gebogene Anschlussstäbe
Bauaufsichtlich zugelassen Z-1.5-189

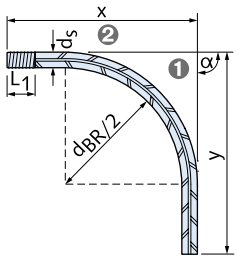

❶ Biegewinkel
❷ Außenmaß

Artikelbezeichnung	Maße [mm] d_s/x, y, d_{BR}	Bestell-Nr. 0053.	Preis [EUR/Stück]
Ausführung: gemäß Katalog			
HBS-05-AG- 12 bis 32/	①	370-	**auf Anfrage**
HBS-05-ALG- 12 bis 32/ (Linksgewinde)	①	350-	**auf Anfrage**

Erforderliche Maßangaben bei Bestellung: x, y, α, d_{BR}
Min. x und min.y beachten → Produktinformation Technik HBS-05
① Wenn bei Bestellung nicht angegeben, liefern wir in α = 90°; d_{BR} = 4 (7) d_s wenn x > y; d_{BR} = 10 d_s wenn x < y
★ HALFEN-Hinweis: Bestellbeispiel siehe Übersichtsseite am Anfang des Kapitels

© 2021 · PL 1/2021 · www.halfen.de

SCHRAUBANSCHLÜSSE

HBS-05-S-Seismic B10

Muffenstab mit Schraubmuffe, inkl. Gewindeverschlussschraube
Höchstduktiler Schraubanschluss, für Bauwerke in erdbebengefährdeten Regionen geeignet

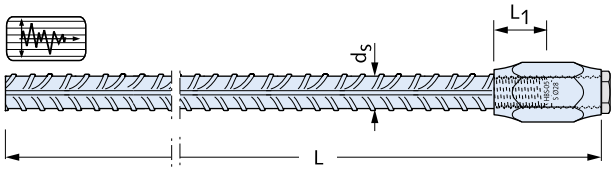

Artikelbezeichnung	Maße [mm] d_s/L	Abmessung Gewinde	Einschraubtiefe L_1 [mm]	Bestell-Nr.	Preis [EUR/Stück]
Ausführung: Betonstabstahl B500C gem. EN 1992-1-1/BS4449					
HBS-05-S-Seismic	12/① ...	M12	16	#	**auf Anfrage**
HBS-05-S-Seismic	14/① ...	M14	19	#	**auf Anfrage**
HBS-05-S-Seismic	16/① ...	M16	22	#	**auf Anfrage**
HBS-05-S-Seismic	20/① ...	M20	28	#	**auf Anfrage**
HBS-05-S-Seismic	25/① ...	M25 x 2,5 ②	36,0	#	**auf Anfrage**
HBS-05-S-Seismic	32/① ...	M32 x 3,0 ②	45,5	#	**auf Anfrage**

Andere Stablängen und Biegeformen sind auf Wunsch lieferbar
① Gewünschte Länge bitte bei Bestellung angeben
② Beachten: Sondergewinde
★ HALFEN-Hinweis: Bestellbeispiel siehe Übersichtsseite am Anfang des Kapitels

HBS-05-A-Seismic B10

Anschlussstab, inkl. Gewindeschutzkappe
Höchstduktiler Schraubanschluss, für Bauwerke in erdbebengefährdeten Regionen geeignet

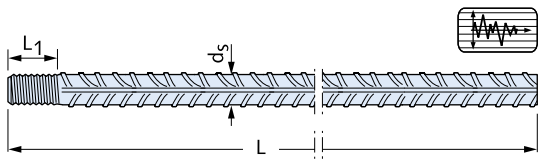

Artikelbezeichnung	Maße [mm] d_s/L	Abmessung Gewinde	Einschraubtiefe L_1 [mm]	Bestell-Nr.	Preis [EUR/Stück]
Ausführung: Betonstabstahl B500C gem. EN 1992-1-1/BS4449					
HBS-05-A-Seismic	12/① ...	M12	16,5	#	**auf Anfrage**
HBS-05-A-Seismic	14/① ...	M14	19,5	#	**auf Anfrage**
HBS-05-A-Seismic	16/① ...	M16	22,5	#	**auf Anfrage**
HBS-05-A-Seismic	20/① ...	M20	28,5	#	**auf Anfrage**
HBS-05-A-Seismic	25/① ...	M25 x 2,5 ②	36,0	#	**auf Anfrage**
HBS-05-A-Seismic	32/① ...	M32 x 3,0 ②	45,5	#	**auf Anfrage**

Andere Stablängen und Biegeformen sind auf Wunsch lieferbar
① Gewünschte Länge bitte bei Bestellung angeben
② Beachten: Sondergewinde
★ HALFEN-Hinweis: Bestellbeispiel siehe Übersichtsseite am Anfang des Kapitels

HBS-05-P B10

Positionsmuffe
Bauaufsichtlich zugelassen Z-1.5-189
Set bestehend aus:

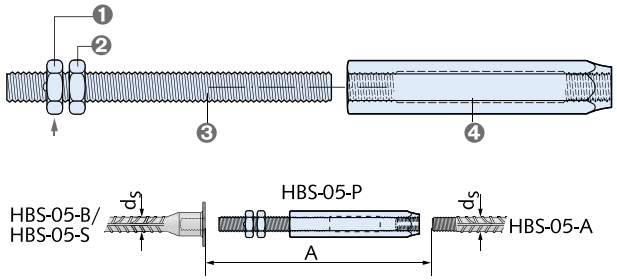

❶ Mutter fixiert
❷ Kontermutter, lose
❸ Gewindebolzen mit Muttern
❹ Langmuffe

Artikelbezeichnung	für Stab-Ø [mm] d_s	Einbaulänge zwischen Stabenden A [mm]	Bestell-Nr. 0725.	Preis [EUR/Stück]
Ausführung: gemäß Katalog				
HBS-05-P-12-SET	12	171 ± 20	050-00001	**50,00**
HBS-05-P-14-SET	14	187 ± 20	050-00002	**58,95**
HBS-05-P-16-SET	16	203 ± 20	050-00003	**64,85**
HBS-05-P-20-SET	20	270 ± 30	050-00004	**84,95**
HBS-05-P-25-SET	25	314 ± 30	050-00005	**141,90**
HBS-05-P-28-SET	28	336 ± 30	050-00006	**178,35**
HBS-05-P-32-SET	32	385 ± 34	050-00007	**210,40**

HBS-05-RL B10

Rechts-/Linksgewindemuffe
Bauaufsichtlich zugelassen Z-1.5-189

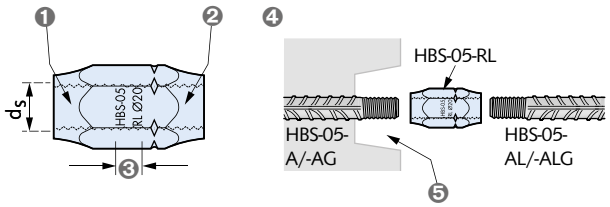

❶ Rechtsgewinde
❷ Linksgewinde
❸ Gewindeüberschneidungsbereich
❹ Anwendungsbeispiel HBS-05-RL
❺ Trapezleiste für Aussparung passend zu R-/L-Muffe separat bestellen → Seite 119

Artikelbezeichnung	für Stab-Ø [mm] d_s	Bestell-Nr. 0725.	Preis [EUR/Stück]
Ausführung: gemäß Katalog			
HBS-05-RL	12	010-00001	**7,30**
HBS-05-RL	14	010-00002	**8,50**
HBS-05-RL	16	010-00003	**9,65**
HBS-05-RL	20	010-00004	**11,35**
HBS-05-RL	25	010-00005	**15,70**
HBS-05-RL	28	010-00006	**19,75**
HBS-05-RL	32	010-00007	**24,60**

★ HALFEN-Hinweis: Allgemeine Erläuterungen siehe Übersichtsseite am Anfang des Kapitels

© 2021 · PL 1/2021 · www.halfen.de

HBS-05-RDZ B10

Reduziermuffenstab, inkl. Gewindeverschlussschraube
Bauaufsichtlich zugelassen Z-1.5-189

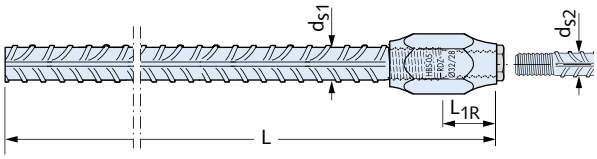

Artikelbezeichnung	Maße [mm] d_{S1}/d_{S2} - L	Einschraubtiefe L_{1R} [mm]	Bestell-Nr. 0053.	Preis [EUR/Stück]
Ausführung: gemäß Katalog				
HBS-05-RDZ -	16/14 - ①	19,5	420-②	**auf Anfrage**
HBS-05-RDZ -	20/16 - ①	22,5	420-②	**auf Anfrage**
HBS-05-RDZ -	25/20 - ①	28,5	420-②	**auf Anfrage**
HBS-05-RDZ -	28/25 - ①	36,0	420-②	**auf Anfrage**
HBS-05-RDZ -	32/28 - ①	40,5	420-②	**auf Anfrage**

① Gewünschte Länge L bei Bestellung angeben
② Bestellbeispiel: HBS-05-RDZ-20/16-1900 Bestell-Nr. 0053.420
d_{S1}/d_{S2} = 20/16, L = 1900

HBS-05-SEA B10

Muffenstab mit aufgeschraubter Endverankerung, Schraubmuffe,
inkl. Gewindeverschlussschraube
Bauaufsichtlich zugelassen Z-1.5-189

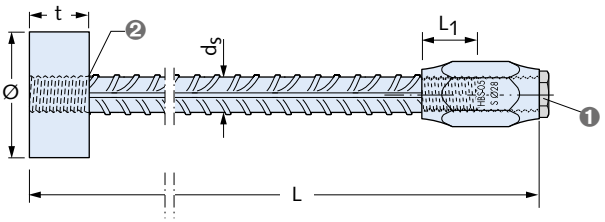

❶ Gewindeverschlussschraube
❷ fixiert

Artikelbezeichnung	Maße [mm] d_S/L	Ø x t [mm]	Einschraub-tiefe L_1 [mm]	Bestell-Nr. 0053.	Preis [EUR/Stück]
Ausführung: gemäß Katalog					
HBS-05-SEA -	12/ ①	41 x 18	16,5	280-②	**auf Anfrage**
HBS-05-SEA -	14/ ①	46 x 20	19,5	280-②	**auf Anfrage**
HBS-05-SEA -	16/ ①	52 x 25	22,5	280-②	**auf Anfrage**
HBS-05-SEA -	20/ ①	64 x 30	28,5	280-②	**auf Anfrage**
HBS-05-SEA -	25/ ①	80 x 35	36,0	280-②	**auf Anfrage**
HBS-05-SEA -	28/ ①	90 x 40	40,5	280-②	**auf Anfrage**
HBS-05-SEA -	32/ ①	110 x 45	45,5	280-②	**auf Anfrage**

① Gewünschte Länge L bei Bestellung angeben
② Bestellbeispiel: HBS-05-SEA-12/850 Bestell-Nr. 0053.280 d_S = 12, L = 850

HBS-05-SD B10

Doppelmuffenstab, Schraubmuffen, inkl. Gewindeverschlussschrauben
Bauaufsichtlich zugelassen Z-1.5-189

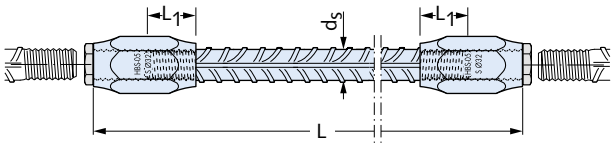

Artikelbezeichnung	Maße [mm] d_S/L	Einschraubtiefe L_1 [mm]	Bestell-Nr. 0053.	Preis [EUR/Stück]
Ausführung: gemäß Katalog				
HBS-05-SD-	12/ ①	16,5	230-②	**auf Anfrage**
HBS-05-SD-	14/ ①	19,5	230-②	**auf Anfrage**
HBS-05-SD-	16/ ①	22,5	230-②	**auf Anfrage**
HBS-05-SD-	20/ ①	28,5	230-②	**auf Anfrage**
HBS-05-SD-	25/ ①	36,0	230-②	**auf Anfrage**
HBS-05-SD-	28/ ①	40,5	230-②	**auf Anfrage**
HBS-05-SD-	32/ ①	45,5	230-②	**auf Anfrage**

① Gewünschte Länge L bei Bestellung angeben
② Bestellbeispiel: HBS 05-SD-14/430 Bestell-Nr. 0053.230 d_S = 14, L = 430

HBS-05-SRZ B10

Doppelmuffenstab, einseitig mit Reduziermuffe, Schraubmuffen,
inkl. Gewindeverschlussschrauben
Bauaufsichtlich zugelassen Z-1.5-189

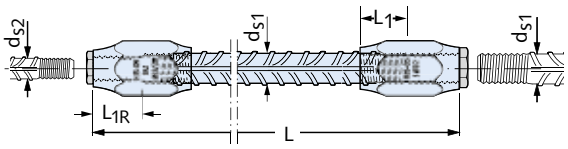

Artikelbezeichnung	Maße [mm] d_{S1}/d_{S2} - L	Einschraub-tiefe L_{1R} [mm]	Einschraub-tiefe L_1 [mm]	Bestell-Nr. 0053.	Preis [EUR/Stück]
Ausführung: gemäß Katalog					
HBS-05-SRZ-	16/14 - ①	16,5	19,5	440-②	**auf Anfrage**
HBS-05-SRZ-	20/16 - ①	19,5	22,5	440-②	**auf Anfrage**
HBS-05-SRZ-	25/20 - ①	22,5	28,5	440-②	**auf Anfrage**
HBS-05-SRZ-	28/25 - ①	28,5	36,0	440-②	**auf Anfrage**
HBS-05-SRZ-	32/28 - ①	36,0	40,5	440-②	**auf Anfrage**

① Gewünschte Länge L bei Bestellung angeben
② Bestellbeispiel: HBS-05-SRZ-16/14 - 950 Bestell-Nr. 0053.440
d_{S1}/d_{S2} = 16/14, L = 950

© 2021 · PL 1/2021 · www.halfen.de

SCHRAUBANSCHLÜSSE

HBS-05-BEA B10

Muffenstab mit Endverankerung, Nagelflansch,
inkl. Gewindeverschlussstopfen
Bauaufsichtlich zugelassen Z-1.5-189

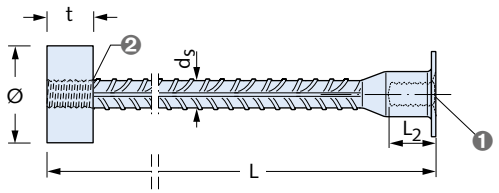

❶ Gewindeverschlussstopfen
❷ fixiert

Artikelbezeichnung	Maße [mm] d_S/L	Ø x t [mm]	Einschraubtiefe L_2 [mm]	Bestell-Nr. 0053.	Preis [EUR/Stück]
Ausführung: gemäß Katalog					
HBS-05-BEA -	12/ ①	41 x 18	18	160-②	**auf Anfrage**
HBS-05-BEA -	14/ ①	46 x 20	21	160-②	**auf Anfrage**
HBS-05-BEA -	16/ ①	52 x 25	25,5	160-②	**auf Anfrage**
HBS-05-BEA -	20/ ①	64 x 30	30	160-②	**auf Anfrage**
HBS-05-BEA -	25/ ①	80 x 35	39	160-②	**auf Anfrage**
HBS-05-BEA -	28/ ①	90 x 40	44	160-②	**auf Anfrage**

① Gewünschte Länge L bei Bestellung angeben
② Bestellbeispiel: HBS-05-BEA-16/990 Bestell-Nr. 0053.160 d_S = 16, L = 990

HBS-05-SA B10

Kombistab, Schraubmuffen, inkl. Gewindeverschlussschraube
Bauaufsichtlich zugelassen Z-1.5-189

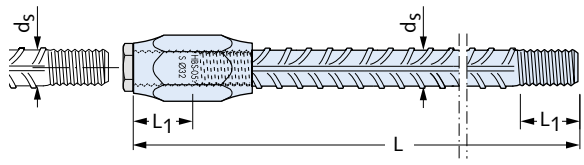

Artikelbezeichnung	Maße [mm] d_S/L	Einschraubtiefe L_1 [mm]	Bestell-Nr. 0053.	Preis [EUR/Stück]
Ausführung: gemäß Katalog				
HBS-05-SA-	12/ ①	16,5	260-②	**auf Anfrage**
HBS-05-SA-	14/ ①	19,5	260-②	**auf Anfrage**
HBS-05-SA-	16/ ①	22,5	260-②	**auf Anfrage**
HBS-05-SA-	20/ ①	28,5	260-②	**auf Anfrage**
HBS-05-SA-	25/ ①	36,0	260-②	**auf Anfrage**
HBS-05-SA-	28/ ①	40,5	260-②	**auf Anfrage**
HBS-05-SA-	32/ ①	45,5	260-②	**auf Anfrage**

① Gewünschte Länge L bei Bestellung angeben
② Bestellbeispiel: HBS-05-SA-20/2300 Bestell-Nr. 0053.260 d_S = 20, L = 2300

HBS-05-ARZ B10

Kombistab, einseitig mit Reduziermuffe, Schraubmuffen,
inkl. Gewindeverschlussschrauben
Bauaufsichtlich zugelassen Z-1.5-189

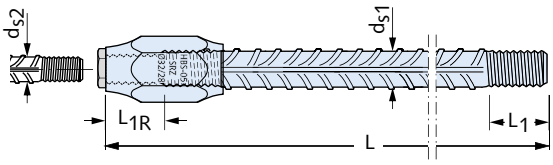

Artikelbezeichnung	Maße [mm] d_{S1}/ d_{S2} - L	Einschraubtiefe L_{1R} [mm]	Einschraubtiefe L_1 [mm]	Bestell-Nr. 0053.	Preis [EUR/Stück]
Ausführung: gemäß Katalog					
HBS-05-ARZ -	16/14 - ①	16,5	19,5	430-②	**auf Anfrage**
HBS-05-ARZ -	20/16 - ①	19,5	22,5	430-②	**auf Anfrage**
HBS-05-ARZ -	25/20 - ①	22,5	28,5	430-②	**auf Anfrage**
HBS-05-ARZ -	28/25 - ①	28,5	36,0	430-②	**auf Anfrage**
HBS-05-ARZ -	32/28 - ①	36,0	40,5	430-②	**auf Anfrage**

① Gewünschte Länge L bei Bestellung angeben
② Bestellbeispiel: HBS-05-ARZ-20/16 - 1450 Bestell-Nr. 0053.430
d_{S1}/d_{S2} = 20/16, L = 1450

★ HALFEN-Hinweis: Allgemeine Erläuterungen siehe Übersichtsseite am Anfang des Kapitels

© 2021 · PL 1/2021 · www.halfen.de

SCHRAUBANSCHLÜSSE

HBS-05-TPL B10

Trapezleiste mit Lochung ① für HBS-05-A Stäbe
Anwendung mit Bewehrungsanschluss mit HBS-05-R/L-Muffe siehe Seite 116

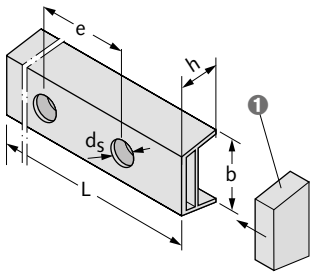

❶ Endkappe für Trapezleiste (separat bestellen)

Artikelbezeichnung	Maße [mm] h / b - L	für Stab-Ø [mm] d$_s$	Bestell-Nr. 0725.	Preis [EUR/100 St.]
Ausführung: Kunststoff				
HBS-05-TPL	35/60 - ①	12-20	060-①	**auf Anfrage**
HBS-05-TPL	50/90 - ①	25-32	060-①	**auf Anfrage**
Endkappen				
HBS-05-TPL-EDK	35/60	12-20	070-00001	**auf Anfrage**
HBS-05-TPL-EDK	50/90	25-32	070-00002	**auf Anfrage**

① Gewünschte Lochung mit Maßen e, d$_s$ [mm] bei Bestellung bitte angeben. Maße d$_s$ → siehe Seite 116. Standardlänge L = 100 cm.

HBS-05 Nagelteller B10

Für HBS-05-S

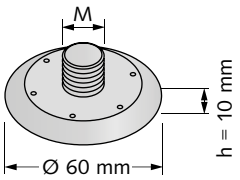

Artikelbezeichnung	für Muffenstab-Ø d$_s$ [mm]	PE [St.]	Bestell-Nr. 0725.	Preis [EUR/Stück]
Ausführung: Kunststoff				
HBS-05-12	12	1	020-00002	**0,50**
HBS-05-14	14	1	020-00003	**0,50**
HBS-05-16	16	1	020-00004	**0,50**
HBS-05-20	20	1	020-00005	**0,50**

HBS-05 Klebeteller C32

Für HBS-05-S
Zum Ankleben an Stahlschalungen

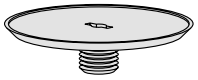

Artikelbezeichnung	für Muffenstab-Ø d$_s$ [mm]	PE [St.]	Bestell-Nr. 0741.	Preis [EUR/Stück]
Ausführung: Kunststoff				
6306-12	12	1	100-00002	**0,40**
6306-16	16	1	100-00003	**0,40**
6306-20	20	1	100-00004	**0,40**

HBS-05 Metallnagelplatte B10

Für HBS-05-S
Mehrfach einsetzbar

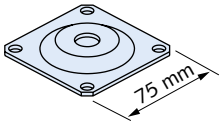

Artikelbezeichnung	für Muffenstab-Ø d$_s$ [mm]	PE [St.]	Bestell-Nr. 0725.	Preis [EUR/Stück]
Ausführung: GV gemäß Tabelle, Seite 4				
HBS-05-25-GV	25	1	030-00001	**3,40**
HBS-05-28-GV	28	1	030-00002	**3,40**
HBS-05-32-GV	32	1	030-00003	**3,40**

HBS-05 Schnellschrauber B10

Zur effizienten Montage des HBS-05 Systems

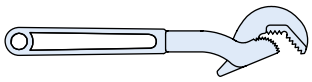

Artikelbezeichnung	für Stab-Ø [mm]	Bestell-Nr. 0725.	Preis [EUR/Stück]
HBS-05-14	12-14	040-00001	**122,05**
HBS-05-20	16-20	040-00002	**150,80**
HBS-05-32	25-32	040-00003	**188,95**

HBS-05-Box B10

Aus Stahlblech, verzinkt, gelocht, mit eingelegter Streifenfüllung,
einschl. Aufwand für Einlegen der HBS-05-B Muffenstäbe (erfolgt werksseitig)

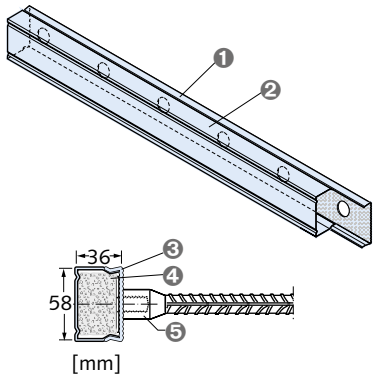

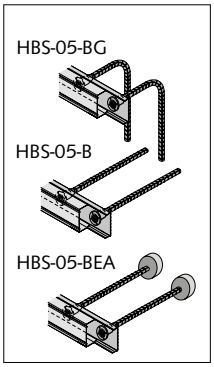

❶ Gehäuseprofil
❷ Deckel verzinkt
❸ HBS-05-Box
❹ Schaumstreifen
❺ HBS-05-B Muffenstab

Artikelbezeichnung	Gehäuselänge LB [mm]	Bestell-Nr. 0053.	Preis [EUR/Stück]
Ausführung: gemäß Katalog			
HBS-05-Box ③	1250	500 ③	**auf Anfrage**

③ Bei Bestellung gewünschte Lochung angeben
Lieferbare Loch-Ø 12, 14, 16 mm, Lochabstand 7,5 - 10 - 12,5 - 15 - 20 - 25
★ HALFEN-Hinweis: Bestellbeispiel siehe Übersichtsseite am Anfang des Kapitels

© 2021 · PL 1/2021 · www.halfen.de

BEWEHRUNGSANSCHLÜSSE

HSC-S Stud Connector B11

Muffenstab, Kopf einseitig,
inkl. Gewindeverschlussschraube
Bauaufsichtlich zugelassen Z-21.8-1973 und Z-1.5-189

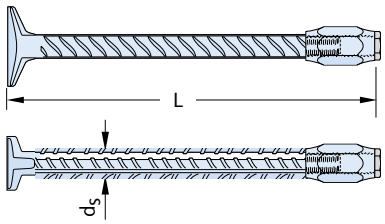

Artikelbezeichnung	Stab-Ø [mm] d_s /	Länge L [mm]	Bestell-Nr. 0060.	Preis [EUR/Stück]
Ausführung: Betonstahl B500B				
HSC-S -	12	/ ≥ 155	300 ①	**auf Anfrage**
HSC-S -	14	/ ≥ 170	340 ①	**auf Anfrage**
HSC-S -	16	/ ≥ 180	310 ①	**auf Anfrage**
HSC-S -	20	/ ≥ 200	320 ①	**auf Anfrage**
HSC-S -	25	/ ≥ 230	330 ①	**auf Anfrage**
Standardelemente				
HSC-S -	12	/ 360	300-00001	**auf Anfrage**
HSC-S -	12	/ 460	300-00002	**auf Anfrage**
HSC-S -	16	/ 360	310-00001	**37,05**
HSC-S -	16	/ 460	310-00002	**37,90**
HSC-S -	20	/ 360	320-00001	**45,75**
HSC-S -	20	/ 460	320-00002	**46,65**

① Gewünschte Länge L [mm] bei Bestellung angeben.
Bauteilmindestmaße gemäß Zulassung beachten.

HSC-H Stud Connector B11

Stab mit einseitigem Ankerkopf
Bauaufsichtlich zugelassen Z-21.8-1973

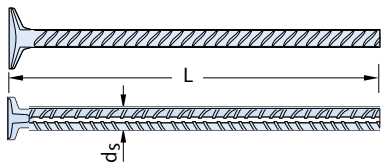

Artikelbezeichnung	Stab-Ø [mm] d_s /	Länge L [mm]	Bestell-Nr. 0060.	Preis [EUR/Stück]
Ausführung: Betonstahl B500B				
HSC-H -	12	/ ...	100 ①	**auf Anfrage**
HSC-H -	14	/ ...	140 ①	**auf Anfrage**
HSC-H -	16	/ ...	110 ①	**auf Anfrage**
HSC-H -	20	/ ...	120 ①	**auf Anfrage**
HSC-H -	25	/ ...	130 ①	**auf Anfrage**

① Gewünschte Länge L [mm] bei Bestellung angeben.
Bauteilmindestmaße gemäß Zulassung beachten.

HSC-SD Stud Connector B11

Doppelmuffenstab,
inkl. Gewindeverschlussschraube
Bauaufsichtlich zugelassen Z-1.5-189

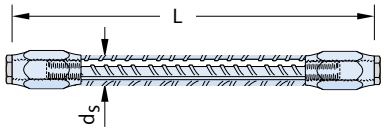

Artikelbezeichnung	Stab-Ø [mm] d_s /	Länge L [mm]	Bestell-Nr. 0060.	Preis [EUR/Stück]
Ausführung: Betonstahl B500B				
HSC-SD -	12	/ ≥ 205	500 ①	**auf Anfrage**
HSC-SD -	14	/ ≥ 210	540 ①	**auf Anfrage**
HSC-SD -	16	/ ≥ 215	510 ①	**auf Anfrage**
HSC-SD -	20	/ ≥ 230	520 ①	**auf Anfrage**
HSC-SD -	25	/ ≥ 275	530 ①	**auf Anfrage**

① Gewünschte Länge L [mm] bei Bestellung angeben.
Bauteilmindestmaße gemäß Zulassung beachten.

HSC-A Stud Connector B11

Anschlussstab, Kopf einseitig
Bauaufsichtlich zugelassen Z-21.8-1973 und Z-1.5-189

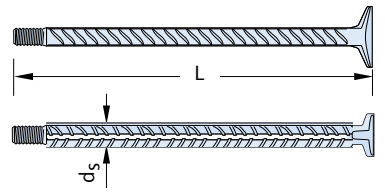

Artikelbezeichnung	Stab-Ø [mm] d_s /	Länge L [mm]	Bestell-Nr. 0060.	Preis [EUR/Stück]
Ausführung: Betonstahl B500B				
HSC-A -	12	/ ≥ 130	400 ①	**auf Anfrage**
HSC-A -	14	/ ≥ 140	440 ①	**auf Anfrage**
HSC-A -	16	/ ≥ 150	410 ①	**auf Anfrage**
HSC-A -	20	/ ≥ 160	420 ①	**auf Anfrage**
HSC-A -	25	/ ≥ 190	430 ①	**auf Anfrage**
Standardelemente				
HSC-A -	12	/ 195	400-00001	**auf Anfrage**
HSC-A -	12	/ 245	400-00002	**auf Anfrage**
HSC-A -	12	/ 295	400-00003	**auf Anfrage**
HSC-A -	12	/ 345	400-00004	**auf Anfrage**
HSC-A -	12	/ 395	400-00005	**auf Anfrage**
HSC-A -	16	/ 202	410-00001	**23,75**
HSC-A -	16	/ 252	410-00002	**24,05**
HSC-A -	16	/ 302	410-00003	**24,45**
HSC-A -	16	/ 352	410-00004	**24,70**
HSC-A -	16	/ 402	410-00005	**25,15**
HSC-A -	20	/ 208	420-00001	**29,75**
HSC-A -	20	/ 258	420-00002	**30,00**
HSC-A -	20	/ 308	420-00003	**30,50**
HSC-A -	20	/ 358	420-00004	**30,95**
HSC-A -	20	/ 408	420-00005	**auf Anfrage**
Ausführung: nichtrostender Betonstahl B500 NR				
HSC-A -	12	/ ≥ 130	409-00001 ①	**auf Anfrage**
HSC-A -	14	/ ≥ 140	449-00001 ①	**auf Anfrage**

① Gewünschte Länge L [mm] bei Bestellung angeben.
Bauteilmindestmaße gemäß Zulassung beachten.

★ HALFEN-Hinweis: Allgemeine Erläuterungen siehe Übersichtsseite am Anfang des Kapitels

© 2021 · PL 1/2021 · www.halfen.de

BEWEHRUNGSANSCHLÜSSE

HSC-HD Stud Connector B11

Stab mit beidseitigen Ankerköpfen
Bauaufsichtlich zugelassen Z-21.8-1973

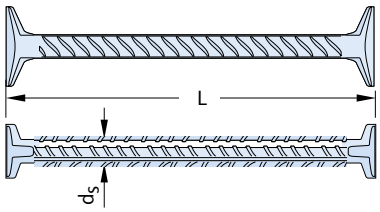

Artikelbezeichnung	Stab-Ø [mm] d_s /	Länge L [mm]	Bestell-Nr. 0060.	Preis [EUR/Stück]
Ausführung: Betonstahl B500B				
HSC-HD -	12	/ ≥ 175	200 ①	**auf Anfrage**
HSC-HD -	14	/ ≥ 175	240 ①	**auf Anfrage**
HSC-HD -	16	/ ≥ 175	210 ①	**auf Anfrage**
HSC-HD -	20	/ ≥ 175	220 ①	**auf Anfrage**
HSC-HD -	25	/ ≥ 180	230 ①	**auf Anfrage**

① Gewünschte Länge L [mm] bei Bestellung angeben.
Bauteilmindestmaße gemäß Zulassung beachten.

HSC Schalungsbefestigung C32

Nagelteller aus Kunststoff
Nagelteller aus Metall (nicht dargestellt) ①

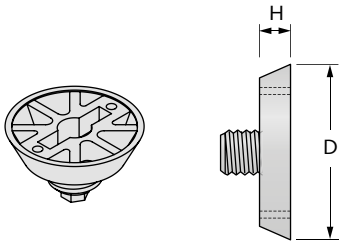

Artikelbezeichnung	für Stab-Ø [mm] d_s	D [mm]	H [mm]	Bestell-Nr. 0725.	Preis [EUR/Stück]
Ausführung: Kunststoff / Metall					
HBS-05-12	12	60	10	020-00002	**0,50**
HBS-05-14	14	60	10	020-00003	**0,50**
HBS-05-16	16	60	10	020-00004	**0,50**
HBS-05-20	20	60	10	020-00005	**0,50**
HBS-05-25-GV ①	25	75	9	030-00001	**3,40**

HSC Schalungsbefestigung B10

Magnetteller

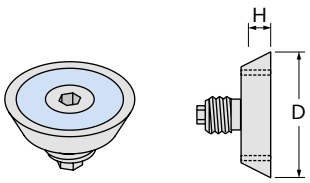

Artikelbezeichnung	für Stab-Ø [mm] d_s	D [mm]	H [mm]	Bestell-Nr. 0741.	Preis [EUR/Stück]
Ausführung: gemäß Katalog					
6365-12	12	40	12	180-00001	**146,15**
6365-16	16	40	12	180-00002	**146,15**
6365-20	20	55	12	180-00003	**152,45**

© 2021 · PL 1/2021 · www.halfen.de

BEWEHRUNGSANSCHLÜSSE

MBT T

B12

Standardmuffe
Bauaufsichtlich zugelassen Z-1.5-10

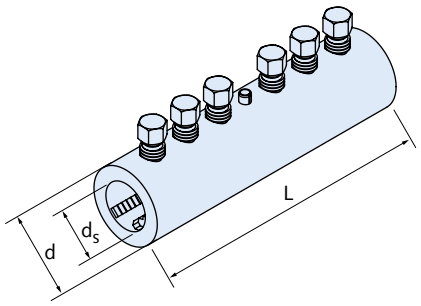

Artikelbezeichnung	für Stab-Ø [mm] d_s	Aussen-Ø d x Länge L [mm]	Bestell-Nr. 0710.	Preis [EUR/Stück]
Ausführung: gemäß Katalog				
MBT T 10	10	33,4 x 100	010-00002	**33,15**
MBT T 12	12	33,4 x 140	010-00003	**41,05**
MBT T 14	14	42,2 x 160	010-00004	**45,00**
MBT T 16	16	42,2 x 160	010-00005	**47,00**
MBT T 18 ①	18	48,3 x 204	010-00012	**auf Anfrage**
MBT T 20	20	48,3 x 204	010-00006	**59,55**
MBT T 22 ①	22	48,3 x 248	010-00013	**auf Anfrage**
MBT T 25	25	54,0 x 258	010-00007	**88,75**
MBT T 26 ①	26	66,7 x 312	010-00014	**auf Anfrage**
MBT T 28	28	66,7 x 312	010-00008	**95,30**
MBT T 30 ①	30	71,0 x 312	010-00015	**auf Anfrage**
MBT T 32 ①	32	71,0 x 312	010-00009	**112,50**
MBT T 36 ①	36	85,0 x 484	010-00016	**auf Anfrage**
MBT T 40 ①	40	81,0 x 484	010-00010	**206,35**

① Muffen sind nicht Bestandteil der Zulassung
Weitere Muffen auf Anfrage

MBT RDZ

B12

Reduziermuffe

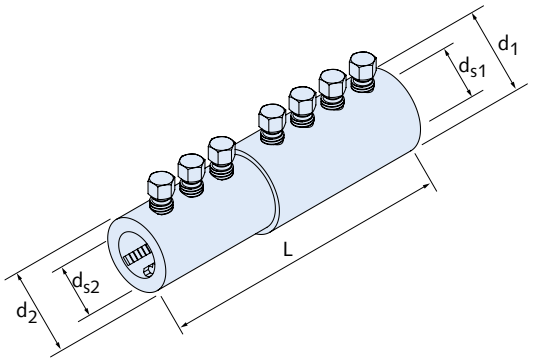

Artikelbezeichnung	für Stab-Ø [mm] d_{s1}/d_{s2}	Außen-Ø d_1/d_2 x Länge L [mm]	Bestell-Nr. 0710.	Preis [EUR/Stück]
Ausführung: gemäß Katalog				
MBT RDZ 16/12	16/12	42,2 / 26,4 x 160	020-00005	**41,30**
MBT RDZ 16/14	16/14	42,2 / 42,2 x 160	020-00006	**auf Anfrage**
MBT RDZ 20/12	20/12	48,3 / 33,4 x 150	020-00007	**51,35**
MBT RDZ 20/16	20/16	48,3 / 48,3 x 160	020-00001	**52,45**
MBT RDZ 25/16	25/16	54,0 / 42,2 x 155	020-00008	**55,10**
MBT RDZ 25/20	25/20	54,0 / 54,0 x 180	020-00002	**71,00**
MBT RDZ 28/20	28/20	66,7 / 48,3 x 204	020-00003	**auf Anfrage**
MBT RDZ 28/22	28/22	66,7 / 41,7 x 253	020-00009	**auf Anfrage**
MBT RDZ 28/25	28/25	66,7 / 54,0 x 258	020-00004	**auf Anfrage**
MBT RDZ 32/20	32/20	71,0 / 48,3 x 177	020-00010	**73,80**
MBT RDZ 32/25	32/25	71,0 / 54,0 x 231	020-00011	**96,75**
MBT RDZ 32/28	32/28	71,0 / 66,7 x 286	020-00012	**auf Anfrage**
MBT RDZ 40/32	40/32	81,0 / 71,0 x 335	020-00013	**156,25**

Weitere Muffen auf Anfrage

★ HALFEN-Hinweis: Allgemeine Erläuterungen siehe Übersichtsseite am Anfang des Kapitels

© 2021 · PL 1/2021 · www.halfen.de

BEWEHRUNGSANSCHLÜSSE

MBT EV B12

Endverankerung

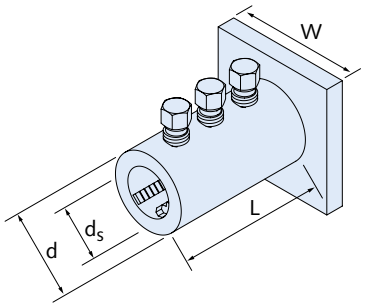

Artikelbezeichnung	für Stab-Ø [mm] d_s	Aussen-Ø d x Länge L x Ankerbreite W [mm]	Bestell-Nr. 0710.	Preis [EUR/Stück]
Ausführung: gemäß Katalog				
MBT EV 10	10	33,4 x 55 x 70	040-00001	**21,90**
MBT EV 12	12	33,4 x 75 x 70	040-00002	**25,70**
MBT EV 14	14	42,2 x 82 x 70	040-00003	**33,05**
MBT EV 16	16	42,2 x 82 x 80	040-00004	**34,90**
MBT EV 18	18	48,3 x 104 x 90	040-00005	**auf Anfrage**
MBT EV 20	20	48,3 x 104 x 90	040-00006	**41,85**
MBT EV 22	22	48,3 x 126 x 90	040-00007	**auf Anfrage**
MBT EV 25	25	54,0 x 129 x 100	040-00008	**61,30**
MBT EV 26	26	66,7 x 156 x 110	040-00009	**auf Anfrage**
MBT EV 28	28	66,7 x 156 x 110	040-00010	**80,05**
MBT EV 30	30	71,0 x 156 x 130	040-00011	**auf Anfrage**
MBT EV 32	32	71,0 x 156 x 130	040-00012	**125,75**
MBT EV 34	34	75,0 x 215 x 130	040-00013	**auf Anfrage**
MBT EV 36	36	85,0 x 247 x 150	040-00014	**auf Anfrage**
MBT EV 40	40	81,0 x 247 x 150	040-00015	**157,25**
Weitere Muffen auf Anfrage				

MBT Korrosionsschutz B12



Artikelbezeichnung	Bestell-Nr. 0711.	Preis [EUR/Stück]
Ausführung: gemäß Katalog		
MBT Denso-Fill Paste, 250 g Kartusche	010-00001	**30,85**
MBT Denso-Fill Paste, 20 kg Gebinde	010-00002	**612,25**

MBT Montagewerkzeug B12



❶ MBT Umschaltknarre
❷ MBT Spezial-Nuss
❸ MBT Kraftschrauber
❹ MBT Elektroschrauber

Artikelbezeichnung	Bestell-Nr. 0711.	Preis [EUR/Stück]
Ausführung: gemäß Katalog		
MBT Umschaltknarre 1 Zoll, 600 mm lang	020-00008	**auf Anfrage**
MBT Spezial-Nuss für MBT 10-22	020-00002	**auf Anfrage**
MBT Spezial-Nuss für MBT 25-32	020-00003	**auf Anfrage**
MBT Spezial-Nuss für MBT 34-40	020-00004	**auf Anfrage**
MBT Kraftschrauber Werkzeugset, MBT 25-40, #	025-00002	**auf Anfrage**
MBT Werkzeugset Elektroschrauber Typ Baier BSA 720 oder Lösomat #	025-00001	**auf Anfrage**
# = Mietgerät, Kauf des Artikels auf Anfrage möglich		

© 2021 · PL 1/2021 · www.halfen.de

STAHLBAUANSCHLÜSSE UND STAHLKONSOLEN

HSC-B SH Muffenstab mit Ankerkopf - Standardlängen B11

Stahlbauanschluss mit zugelassener Übertragung von Normal- und Querkräften.
HSC-B Stahlbauanschluss bauaufsichtlich zugelassen Z-21.8-1974
HSC Stud Connector bauaufsichtlich zugelassen Z-21.8-1973
HBS-05 Schraubanschluss bauaufsichtlich zugelassen Z-1.5-189

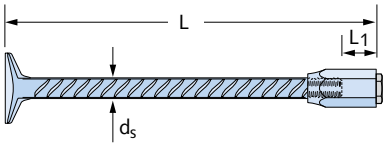

Artikelbezeichnung	Stab-Ø [mm] d_s /	Länge L [mm]	Für Stützenabmessungen ① h_{col} [mm]	Bestell-Nr. 1060.	Preis [EUR/Stück]
Ausführung: Muffe: GV gemäß Tabelle, Seite 4, Stab: Betonstahl B500B					
HSC-B SH -	16	/ 360	400	030-00001	**43,15**
HSC-B SH -	16	/ 460	500	030-00002	**43,75**
HSC-B SH -	20	/ 360	400	060-00001	**49,80**
HSC-B SH -	20	/ 460	500	060-00002	**54,65**
Ausführung: Muffe: FV gemäß Tabelle, Seite 4, Stab: Betonstahl B500B					
HSC-B SH -	16	/ 360	400	010-00001	**47,45**
HSC-B SH -	16	/ 460	500	010-00002	**48,15**
HSC-B SH -	20	/ 360	400	040-00001	**54,80**
HSC-B SH -	20	/ 460	500	040-00002	**56,25**
Ausführung: Muffe: A4 gemäß Tabelle, Seite 4, Stab: Betonstahl B500B					
HSC-B SH -	16	/ 360	400	020-00001	**96,05**
HSC-B SH -	16	/ 460	500	020-00002	**96,75**
HSC-B SH -	20	/ 360	400	050-00001	**108,15**
HSC-B SH -	20	/ 460	500	050-00002	**113,90**

① Für Betondeckungen $c_{nom} \approx 3,5$ cm

HSC-B SH Muffenstab mit Ankerkopf B11

Stahlbauanschluss mit zugelassener Übertragung von Normal- und Querkräften
HSC-B Stahlbauanschluss bauaufsichtlich zugelassen Z-21.8-1974
HSC Stud Connector bauaufsichtlich zugelassen Z-21.8-1973
HBS-05 Schraubanschluss bauaufsichtlich zugelassen Z-1.5-189
Durch den aufgestauchten Ankerkopf besonders geeignet bei geringer verfügbarer Verankerungslänge

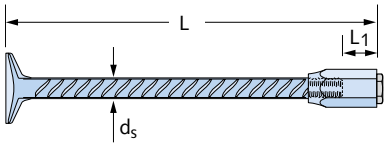

Artikelbezeichnung	Stab-Ø [mm] d_s /	Länge L [mm]	Gewindegröße DIN 13	Max. Einschraubtiefe L_1	Bestell-Nr. 1060.	Preis [EUR/Stück]
Ausführung: Muffe: GV gemäß Tabelle, Seite 4, Stab: Betonstahl B500B						
HSC-B SH -	12	/ ≥ 155	M12	16,5	730 ①	**auf Anfrage**
HSC-B SH -	14	/ ≥ 170	M14	19,5	860 ①	**auf Anfrage**
HSC-B SH -	16	/ ≥ 180	M16	22,5	030 ①	**auf Anfrage**
HSC-B SH -	20	/ ≥ 200	M20	28,5	060 ①	**auf Anfrage**
HSC-B SH -	25	/ ≥ 230	M27	36,0	090 ①	**auf Anfrage**
Ausführung: Muffe: FV gemäß Tabelle, Seite 4, Stab: Betonstahl B500B						
HSC-B SH -	12	/ ≥ 155	M12	16,5	710 ①	**auf Anfrage**
HSC-B SH -	14	/ ≥ 170	M14	19,5	840 ①	**auf Anfrage**
HSC-B SH -	16	/ ≥ 180	M16	22,5	010 ①	**auf Anfrage**
HSC-B SH -	20	/ ≥ 200	M20	28,5	040 ①	**auf Anfrage**
HSC-B SH -	25	/ ≥ 230	M27	36,0	070 ①	**auf Anfrage**
Ausführung: Muffe: A4 gemäß Tabelle, Seite 4, Stab: Betonstahl B500B						
HSC-B SH -	12	/ ≥ 155	M12	16,5	720 ①	**auf Anfrage**
HSC-B SH -	14	/ ≥ 170	M14	19,5	850 ①	**auf Anfrage**
HSC-B SH -	16	/ ≥ 180	M16	22,5	020 ①	**auf Anfrage**
HSC-B SH -	20	/ ≥ 200	M20	28,5	050 ①	**auf Anfrage**
HSC-B SH -	25	/ ≥ 230	M27	36,0	080 ①	**auf Anfrage**
Ausführung: Muffe: A4 gemäß Tabelle, Seite 4, Stab: nichtrostender Betonstahl B500 NR						
HSC-B SH -	12	/ ≥ 155	M12	16,5	722 ①	**auf Anfrage**
HSC-B SH -	14	/ ≥ 170	M14	19,5	852 ①	**auf Anfrage**

① Gewünschte Länge L [mm] bei Bestellung angeben

★ HALFEN-Hinweis: Allgemeine Erläuterungen siehe Übersichtsseite am Anfang des Kapitels

© 2021 · PL 1/2021 · www.halfen.de

HSC-B SD Muffenstab, beidseitig B11

Stahlbauanschluss mit zugelassener Übertragung von Normal- und Querkräften
HSC-B Stahlbauanschluss bauaufsichtlich zugelassen Z-21.8-1974
HBS-05 Schraubanschluss bauaufsichtlich zugelassen Z-1.5-189
Besonders geeignet bei beidseitigem Anschluss von Anbauteilen an Wänden oder Stützen

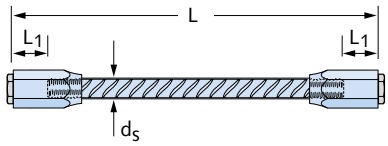

Artikelbezeichnung	Stab-Ø [mm] d_s /	Länge L [mm]	Gewindegröße DIN 13	Max. Einschraubtiefe L_1	Bestell-Nr. 1060.	Preis [EUR/Stück]
Ausführung: Muffe: GV gemäß Tabelle, Seite 4, Stab: Betonstahl B500B						
HSC-B SD -	12	/ ≥ 205	M12	16,5	790 ①	**auf Anfrage**
HSC-B SD -	14	/ ≥ 210	M14	19,5	920 ①	**auf Anfrage**
HSC-B SD -	16	/ ≥ 215	M16	22,5	230 ①	**auf Anfrage**
HSC-B SD -	20	/ ≥ 230	M20	28,5	260 ①	**auf Anfrage**
HSC-B SD -	25	/ ≥ 275	M27	36,0	290 ①	**auf Anfrage**
Ausführung: Muffe: FV gemäß Tabelle, Seite 4, Stab: Betonstahl B500B						
HSC-B SD -	12	/ ≥ 205	M12	16,5	770 ①	**auf Anfrage**
HSC-B SD -	14	/ ≥ 210	M14	19,5	900 ①	**auf Anfrage**
HSC-B SD -	16	/ ≥ 215	M16	22,5	210 ①	**auf Anfrage**
HSC-B SD -	20	/ ≥ 230	M20	28,5	240 ①	**auf Anfrage**
HSC-B SD -	25	/ ≥ 275	M27	36,0	270 ①	**auf Anfrage**
Ausführung: Muffe: A4 gemäß Tabelle, Seite 4, Stab: Betonstahl B500B						
HSC-B SD -	12	/ ≥ 205	M12	16,5	780 ①	**auf Anfrage**
HSC-B SD -	14	/ ≥ 210	M14	19,5	910 ①	**auf Anfrage**
HSC-B SD -	16	/ ≥ 215	M16	22,5	220 ①	**auf Anfrage**
HSC-B SD -	20	/ ≥ 230	M20	28,5	250 ①	**auf Anfrage**
HSC-B SD -	25	/ ≥ 275	M27	36,0	280 ①	**auf Anfrage**
Ausführung: Muffe: A4 gemäß Tabelle, Seite 4, Stab: nichtrostender Betonstahl B500 NR						
HSC-B SD -	12	/ ≥ 205	M12	16,5	782 ①	**auf Anfrage**
HSC-B SD -	14	/ ≥ 210	M14	19,5	912 ①	**auf Anfrage**

① Gewünschte Länge L [mm] bei Bestellung angeben

HSC-B S Muffenstab, einseitig B11

Stahlbauanschluss mit zugelassener Übertragung von Normal - und Querkräften
HSC-B Stahlbauanschluss bauaufsichtlich zugelassen Z-21.8-1974
HBS-05 Schraubanschluss bauaufsichtlich zugelassen Z-1.5-189
Besonders geeignet für Anschlüsse an Betondecken mit ausreichender Verankerungslänge

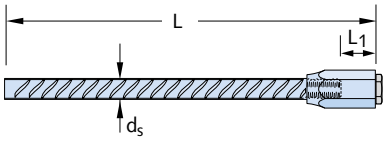

Artikelbezeichnung	Stab-Ø [mm] d_s /	Länge L [mm]	Gewindegröße DIN 13	Max. Einschraubtiefe L_1	Bestell-Nr. 1060.	Preis [EUR/Stück]
Ausführung: Muffe: GV gemäß Tabelle, Seite 4, Stab: Betonstahl B500B						
HSC-B S -	12	/...	M12	16,5	830 ①	**auf Anfrage**
HSC-B S -	14	/...	M14	19,5	950 ①	**auf Anfrage**
HSC-B S -	16	/...	M16	22,5	330 ①	**auf Anfrage**
HSC-B S -	20	/...	M20	28,5	360 ①	**auf Anfrage**
HSC-B S -	25	/...	M27	36,0	390 ①	**auf Anfrage**
Ausführung: Muffe: FV gemäß Tabelle, Seite 4, Stab: Betonstahl B500B						
HSC-B S -	12	/...	M12	16,5	810 ①	**auf Anfrage**
HSC-B S -	14	/...	M14	19,5	930 ①	**auf Anfrage**
HSC-B S -	16	/...	M16	22,5	310 ①	**auf Anfrage**
HSC-B S -	20	/...	M20	28,5	340 ①	**auf Anfrage**
HSC-B S -	25	/...	M27	36,0	370 ①	**auf Anfrage**
Ausführung: Muffe: A4 gemäß Tabelle, Seite 4, Stab: Betonstahl B500B						
HSC-B S -	12	/...	M12	16,5	820 ①	**auf Anfrage**
HSC-B S -	14	/...	M14	19,5	940 ①	**auf Anfrage**
HSC-B S -	16	/...	M16	22,5	320 ①	**auf Anfrage**
HSC-B S -	20	/...	M20	28,5	350 ①	**auf Anfrage**
HSC-B S -	25	/...	M27	36,0	380 ①	**auf Anfrage**
Ausführung: Muffe: A4 gemäß Tabelle, Seite 4, Stab: nichtrostender Betonstahl B500 NR						
HSC-B S -	12	/...	M12	16,5	822 ①	**auf Anfrage**
HSC-B S -	14	/...	M14	19,5	942 ①	**auf Anfrage**

① Gewünschte Länge L [mm] bei Bestellung angeben

© 2021 · PL 1/2021 · www.halfen.de

STAHLBAUANSCHLÜSSE UND STAHLKONSOLEN

HSC-B SB Muffenstab, gebogen B11

Stahlbauanschluss mit zugelassener Übertragung von Normal - und Querkräften
HSC-B Stahlbauanschluss bauaufsichtlich zugelassen Z-21.8-1974
HBS-05 Schraubanschluss bauaufsichtlich zugelassen Z-1.5-189
Besonders geeignet zum Weiterleiten der Kräfte in Stützen oder Wände mit ausreichenden Stützen- oder Wandabmessungen

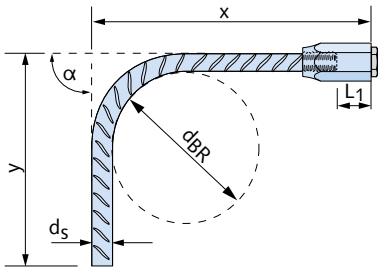

Artikelbezeichnung	Stab-Ø [mm] d_s /	Länge x/y [mm]	Gewindegröße DIN 13	Max. Einschraubtiefe L_1	Bestell-Nr. 1060.	Preis [EUR/Stück]
Ausführung: Muffe: GV gemäß Tabelle, Seite 4, Stab: Betonstahl B500B						
HSC-B SB -	12	/.../...	M12	16,5	760 ①	**auf Anfrage**
HSC-B SB -	14	/.../...	M14	19,5	890 ①	**auf Anfrage**
HSC-B SB -	16	/.../...	M16	22,5	130 ①	**auf Anfrage**
HSC-B SB -	20	/.../...	M20	28,5	160 ①	**auf Anfrage**
HSC-B SB -	25	/.../...	M27	36,0	190 ①	**auf Anfrage**
Ausführung: Muffe: FV gemäß Tabelle, Seite 4, Stab: Betonstahl B500B						
HSC-B SB -	12	/.../...	M12	16,5	740 ①	**auf Anfrage**
HSC-B SB -	14	/.../...	M14	19,5	870 ①	**auf Anfrage**
HSC-B SB -	16	/.../...	M16	22,5	110 ①	**auf Anfrage**
HSC-B SB -	20	/.../...	M20	28,5	140 ①	**auf Anfrage**
HSC-B SB -	25	/.../...	M27	36,0	170 ①	**auf Anfrage**
Ausführung: Muffe: A4 gemäß Tabelle, Seite 4, Stab: Betonstahl B500B						
HSC-B SB -	12	/.../...	M12	16,5	750 ①	**auf Anfrage**
HSC-B SB -	14	/.../...	M14	19,5	880 ①	**auf Anfrage**
HSC-B SB -	16	/.../...	M16	22,5	120 ①	**auf Anfrage**
HSC-B SB -	20	/.../...	M20	28,5	150 ①	**auf Anfrage**
HSC-B SB -	25	/.../...	M27	36,0	180 ①	**auf Anfrage**
Ausführung: Muffe: A4 gemäß Tabelle, Seite 4, Stab: nichtrostender Betonstahl B500 NR						
HSC-B SB -	12	/.../...	M12	16,5	752 ①	**auf Anfrage**
HSC-B SB -	14	/.../...	M14	19,5	882 ①	**auf Anfrage**

Angaben zu Abmessungen und Biegeform erforderlich. Empfehlung: $d_{BR} \geq 10 d_s$
Biegewinkel α = 90°, wenn nicht anders angegeben
① Gewünschte Längen x und y [mm] bei Bestellung angeben

HSC-B P und HSC-B FP B11

Positionsplatte zur exakten Positionierung der Muffenstäbe in der Schalung
Stirnplatte für den passgenauen stahlbauseitigen Anschluss

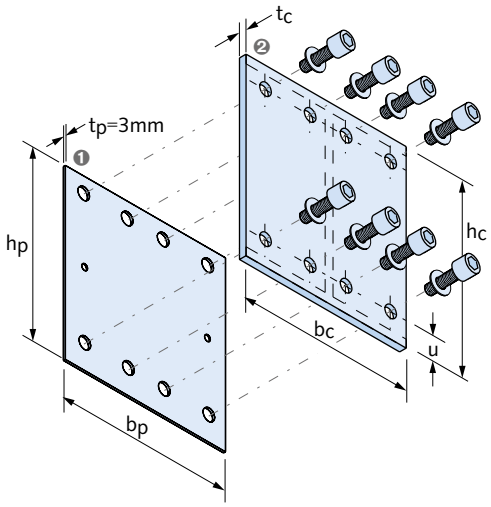

❶ HSC-B P Positionsplatte
❷ HSC-B FP Stirnplatte

Artikelbezeichnung	Abmessung	Dicke [mm]	Bestell-Nr. 1060.	Preis [EUR/Stück]
Ausführung: Stahl: FV, GV gemäß Tabelle, Seite 4				
HSC-B P	nach Zeichnung	3	409-00001	**auf Anfrage**
Ausführung: A4 gemäß Tabelle, Seite 4				
HSC-B P	nach Zeichnung	3	409-00003	**auf Anfrage**
Ausführung: WB gemäß Tabelle, Seite 4				
HSC-B FP	nach Zeichnung	nach Zeichnung	409-00002	**auf Anfrage**

Hinweis: Die Komponenten können im Set oder einzeln bestellt werden.
(Bestell-Nr. für das Set 1060.009-00001)
Die Bestellung von Einzelkomponenten bietet den Vorteil, dass die Stirnplatte direkt von HALFEN an den Hersteller des Stahlbauteils versendet werden kann.

★ HALFEN-Hinweis: Allgemeine Erläuterungen siehe Übersichtsseite am Anfang des Kapitels
© 2021 · PL 1/2021 · www.halfen.de

HSCC Stahlkonsolen B11

Typengeprüfte Stahlkonsolen mit kurzer bzw. langer Auskragung in Verbindung mit dem HSC-B Stahlbauanschluss

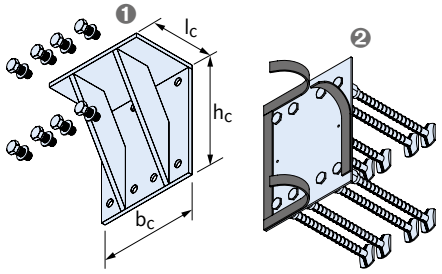

❶ Konsole
❷ Stahlbauanschluss

Artikelbezeichnung	b_c [mm]	h_c [mm]	l_c [mm]	Set	Bestell-Nr. 1060.	Preis [EUR/Stück]
Ausführung: FV gemäß Tabelle, Seite 4, Schrauben in Festigkeitsklasse 10.9						
Kurze Konsolen						
HSCC-16-2-1	120	118	160	Konsole	500-00001	**auf Anfrage**
				Anschluss ①	609-00001	**auf Anfrage**
HSCC-16-3-1	160	185	160	Konsole	500-00003	**auf Anfrage**
				Anschluss ①	609-00003	**auf Anfrage**
HSCC-16-4-1	220	185	160	Konsole	500-00005	**auf Anfrage**
				Anschluss ①	609-00005	**auf Anfrage**
HSCC-16-5-1	260	185	160	Konsole	500-00007	**auf Anfrage**
				Anschluss ①	609-00007	**auf Anfrage**
HSCC-20-2-1	160	230	190	Konsole	510-00001	**auf Anfrage**
				Anschluss ①	619-00001	**auf Anfrage**
HSCC-20-3-1	210	230	190	Konsole	510-00003	**auf Anfrage**
				Anschluss ①	619-00003	**auf Anfrage**
HSCC-20-4-1	270	230	190	Konsole	510-00005	**auf Anfrage**
				Anschluss ①	619-00005	**auf Anfrage**
HSCC-20-5-1	330	230	190	Konsole	510-00007	**auf Anfrage**
				Anschluss ①	619-00007	**auf Anfrage**
HSCC-25-1-1	160	250	200	Konsole	520-00001	**auf Anfrage**
				Anschluss ①	629-00001	**auf Anfrage**
HSCC-25-2-1	220	250	200	Konsole	520-00004	**auf Anfrage**
				Anschluss ①	629-00004	**auf Anfrage**
HSCC-25-3-1	280	300	250	Konsole	520-00007	**auf Anfrage**
				Anschluss ①	629-00007	**auf Anfrage**
HSCC-25-4-1	370	300	250	Konsole	520-00009	**auf Anfrage**
				Anschluss ①	629-00009	**auf Anfrage**
HSCC-25-5-1	460	300	250	Konsole	520-00011	**auf Anfrage**
				Anschluss ①	629-00011	**auf Anfrage**
HSCC-25-6-1	540	300	250	Konsole	520-00013	**auf Anfrage**
				Anschluss ①	629-00013	**auf Anfrage**
HSCC-25-8-1	680	300	250	Konsole	520-00015	**auf Anfrage**
				Anschluss ①	629-00015	**auf Anfrage**
HSCC-25-11-1	900	300	250	Konsole	520-00017	**auf Anfrage**
				Anschluss ①	629-00017	**auf Anfrage**

Artikelbezeichnung	b_c [mm]	h_c [mm]	l_c [mm]	Set	Bestell-Nr. 1060.	Preis [EUR/Stück]
Ausführung: FV gemäß Tabelle, Seite 4, Schrauben in Festigkeitsklasse 10.9						
Lange Konsolen						
HSCC-16-2-2	125	135	210	Konsole	500-00002	**auf Anfrage**
				Anschluss ①	609-00002	**auf Anfrage**
HSCC-16-3-2	160	210	230	Konsole	500-00004	**auf Anfrage**
				Anschluss ①	609-00004	**auf Anfrage**
HSCC-16-4-2	220	210	230	Konsole	500-00006	**auf Anfrage**
				Anschluss ①	609-00006	**auf Anfrage**
HSCC-16-5-2	260	210	230	Konsole	500-00008	**auf Anfrage**
				Anschluss ①	609-00008	**auf Anfrage**
HSCC-20-2-2	160	270	265	Konsole	510-00002	**auf Anfrage**
				Anschluss ①	619-00002	**auf Anfrage**
HSCC-20-3-2	210	270	265	Konsole	510-00004	**auf Anfrage**
				Anschluss ①	619-00004	**auf Anfrage**
HSCC-20-4-2	270	270	265	Konsole	510-00006	**auf Anfrage**
				Anschluss ①	619-00006	**auf Anfrage**
HSCC-20-5-2	330	270	265	Konsole	510-00008	**auf Anfrage**
				Anschluss ①	619-00008	**auf Anfrage**
HSCC-25-1-2	160	300	250	Konsole	520-00002	**auf Anfrage**
				Anschluss ①	629-00002	**auf Anfrage**
HSCC-25-1-3	170	380	350	Konsole	520-00003	**auf Anfrage**
				Anschluss ①	629-00003	**auf Anfrage**
HSCC-25-2-2	220	300	250	Konsole	520-00005	**auf Anfrage**
				Anschluss ①	629-00005	**auf Anfrage**
HSCC-25-2-3	240	380	350	Konsole	520-00006	**auf Anfrage**
				Anschluss ①	629-00006	**auf Anfrage**
HSCC-25-3-2	280	380	350	Konsole	520-00008	**auf Anfrage**
				Anschluss ①	629-00008	**auf Anfrage**
HSCC-25-4-2	370	380	350	Konsole	520-00010	**auf Anfrage**
				Anschluss ①	629-00010	**auf Anfrage**
HSCC-25-5-2	460	380	350	Konsole	520-00012	**auf Anfrage**
				Anschluss ①	629-00012	**auf Anfrage**
HSCC-25-6-2	540	380	350	Konsole	520-00014	**auf Anfrage**
				Anschluss ①	629-00014	**auf Anfrage**
HSCC-25-8-2	680	380	350	Konsole	520-00016	**auf Anfrage**
				Anschluss ①	629-00016	**auf Anfrage**
HSCC-25-11-2	900	380	350	Konsole	520-00018	**auf Anfrage**
				Anschluss ①	629-00018	**auf Anfrage**

HSK Sechskantschrauben mit Unterlegscheibe sind in den Konsolsets enthalten.
Positionsplatte, Muffenstäbe HSC-B (Typ SH/SD/S/SB) und HSC-B SE Abdichtungszubehör sind in den Anschlusssets enthalten.
Flachkopf-Fixierschrauben müssen separat bestellt werden.
① Erforderliche Angaben für Muffenstäbe: Stabtyp, Anzahl, Abmessungen, Korrosionsschutz der Muffen.

© 2021 · PL 1/2021 · www.halfen.de

STAHLBAUANSCHLÜSSE UND STAHLKONSOLEN

HSK Sechskantschrauben B11

Sechskantschrauben DIN EN ISO 4017

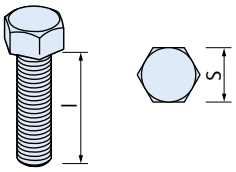

Artikelbezeichnung	Gewinde M	Länge [mm]	Bestell-Nr. 0385.	Preis [EUR/Stück]
Ausführung: FV: feuerverzinkt, Festigkeitsklasse 10.9				
HSK	16	40	070-00067	**auf Anfrage**
HSK	20	50	080-00036	**auf Anfrage**
HSK	27	60	100-00005	**auf Anfrage**
HSK Schrauben sind in den Konsol-Sets der HSCC-Konsolen enthalten.				

HSC-B FI Schalungsbefestigung B11

Flachkopf-Fixierschrauben
Zur Befestigung von HSC-B ohne Schalungsdurchdringung.
Hinweis: Zum Abdichten gegen Frischbeton wird zusätzlich Abdichtungszubehör HSC-B SE empfohlen.



Artikelbezeichnung	Gewinde M	Länge [mm]	Bestell-Nr. 1060.	Preis [EUR/Stück]
Ausführung: gemäß Katalog				
HSC-B FI	12	25	410-00004	**auf Anfrage**
HSC-B FI	16	25	410-00001	**auf Anfrage**
HSC-B FI	20	25	410-00002	**auf Anfrage**
HSC-B FI	27	30	410-00003	**auf Anfrage**

HSC-B SE Abdichtungszubehör B11

Abdichtungszubehör für den Betoniervorgang

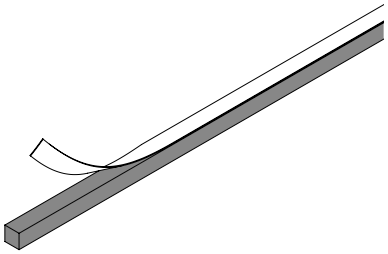

Artikelbezeichnung	Abmessungen	Bestell-Nr. 1060.	Preis [EUR/Stück]
Ausführung: Schaumband, einseitig selbstklebend			
HSC-B SE	15 x 15 mm, Länge: 1000 mm	420-00001	**auf Anfrage**

★ HALFEN-Hinweis: Allgemeine Erläuterungen siehe Übersichtsseite am Anfang des Kapitels

© 2021 · PL 1/2021 · www.halfen.de

RÜCKBIEGEANSCHLÜSSE

HBT 55, HBT 85 B21

Typengeprüfter Bewehrungsanschluss einlagig
Packungseinheit 200 Stück
Allgemein bauaufsichtlich zugelassen Z-21.8-2035

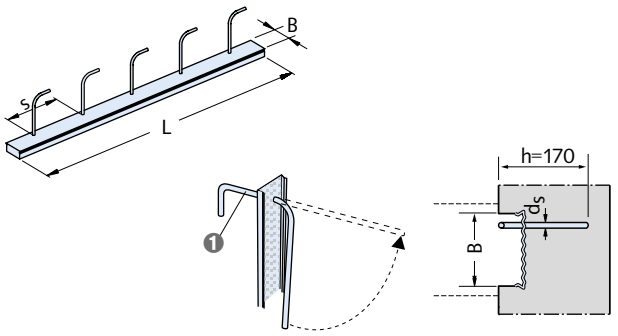

❶ Standardbügel Typ 1

Artikelbezeichnung	d_s/s [mm/cm]	Typ	Länge [mm]	B [mm]	Bestell-Nr. 0054.	Preis [EUR/Stück]	Meterpreis [EUR/Meter]
Ausführung: Verzinktes Stahlblech mit Betonstahl B500B							
HBT 55 -	**8/15**	**1 -**	**800**	**58**	010-00101	**16,45**	**-**
HBT 55 -	**8/20**	**1 -**	**800**	**58**	010-00102	**13,95**	**-**
HBT 55 -	**8/25**	**1 -**	**800**	**58**	010-00103	**13,65**	**-**
HBT 55 -	**10/15**	**1 -**	**800**	**58**	010-00104	**18,20**	**-**
HBT 55 -	**10/20**	**1 -**	**800**	**58**	010-00105	**14,85**	**-**
HBT 55 -	**10/25**	**1 -**	**800**	**58**	010-00106	**14,55**	**-**
HBT 55 -	**8/15 -**	**1 -**	**1250**	**58**	010-00001	**18,45**	**14,76**
HBT 55 -	**8/20 -**	**1 -**	**1250**	**58**	010-00002	**16,75**	**13,40**
HBT 55 -	**8/25 -**	**1 -**	**1250**	**58**	010-00003	**16,00**	**12,80**
HBT 55 -	**10/15 -**	**1 -**	**1250**	**58**	010-00004	**20,75**	**16,60**
HBT 55 -	**10/20 -**	**1 -**	**1250**	**58**	010-00005	**18,65**	**14,92**
HBT 55 -	**10/25 -**	**1 -**	**1250**	**58**	010-00006	**17,75**	**14,20**
HBT 85 -	**10/10**	**1 -**	**800**	**86**	020-00101	**22,80**	**-**
HBT 85 -	**10/15**	**1 -**	**800**	**86**	020-00102	**18,95**	**-**
HBT 85 -	**10/20**	**1 -**	**800**	**86**	020-00103	**15,70**	**-**
HBT 85 -	**10/25**	**1 -**	**800**	**86**	020-00104	**15,40**	**-**
HBT 85 -	**10/10 -**	**1 -**	**1250**	**86**	020-00007	**27,80**	**22,24**
HBT 85 -	**10/15 -**	**1 -**	**1250**	**86**	020-00001	**22,60**	**18,08**
HBT 85 -	**10/20 -**	**1 -**	**1250**	**86**	020-00002	**20,35**	**16,28**
HBT 85 -	**10/25 -**	**1 -**	**1250**	**86**	020-00003	**19,45**	**15,56**
HBT 85 -	**12/10 -**	**1 -**	**1250**	**86**	020-00008	**35,45**	**28,36**
HBT 85 -	**12/15 -**	**1 -**	**1250**	**86**	020-00004	**28,45**	**22,76**
HBT 85 -	**12/20 -**	**1 -**	**1250**	**86**	020-00005	**24,90**	**19,92**
HBT 85 -	**12/25 -**	**1 -**	**1250**	**86**	020-00006	**23,30**	**18,64**

„h-Maß“ beim Einbau zu prüfen

HBT 80 B21

Fertigteil-Bewehrungsanschluss
Packungseinheit 64 Stück = 80 m
Allgemein bauaufsichtlich zugelassen Z-21.8-2035

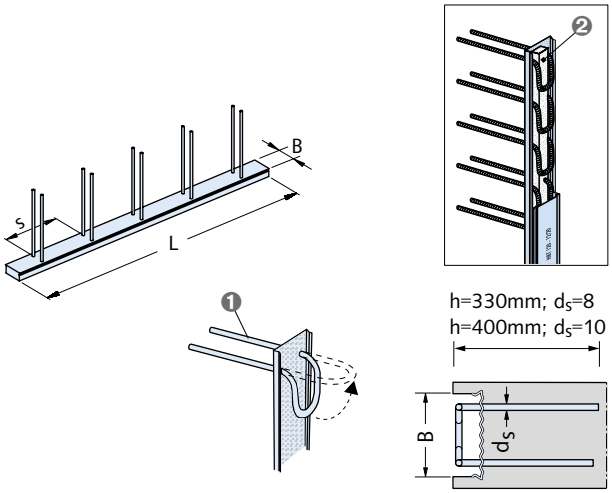

❶ Standardbügel Typ 6
❷ Streifenfüllung HBT-Strip

Artikelbezeichnung	d_s/s [mm/cm]	Typ	Länge [mm]	B [mm]	Bestell-Nr. 0054.	Preis [EUR/Stück]	Meterpreis [EUR/Meter]
Ausführung: Verzinktes Stahlblech mit Betonstahl B500B							
HBT 80 -	**8/15 -**	**6 -**	**1250**	**86**	030-00001	**31,75**	**25,40**
HBT 80 -	**8/20 -**	**6 -**	**1250**	**86**	030-00002	**26,10**	**20,88**
HBT 80 -	**8/25 -**	**6 -**	**1250**	**86**	030-00003	**23,45**	**18,76**
HBT 80 -	**10/15 -**	**6 -**	**1250**	**86**	030-00004	**39,70**	**31,76**
HBT 80 -	**10/20 -**	**6 -**	**1250**	**86**	030-00005	**32,25**	**25,80**
HBT 80 -	**10/25 -**	**6 -**	**1250**	**86**	030-00006	**28,70**	**22,96**

Alternativ auch mit Streifenfüllung HBT-Strip lieferbar. Für Anwendungen mit erhöhten Anforderungen an Maßhaltigkeit. Preis auf Anfrage
„h-Maß“ beim Einbau zu prüfen

© 2021 · PL 1/2021 · www.halfen.de

RÜCKBIEGEANSCHLÜSSE

HBT 120, HBT 150, HBT 190, HBT 220 B21

Typengeprüfter Bewehrungsanschluss zweilagig
Andere Längen und Typen auf Anfrage
Allgemein bauaufsichtlich zugelassen Z-21.8-2035

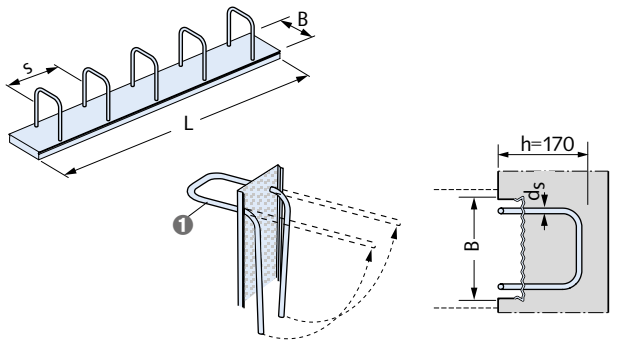

❶ Standardbügel Typ 5

Artikelbezeichnung	d_s/s [mm/cm]	Typ	Länge [mm]	B [mm]	Bestell-Nr. 0054.	Preis [EUR/Stück]	Meterpreis [EUR/Meter]
Ausführung: Verzinktes Stahlblech mit Betonstahl B500B							
HBT 120 -	**8/15 -**	**5 -**	**800**	**122**	040-00101	**28,45**	**-**
HBT 120 -	**8/20 -**	**5 -**	**800**	**122**	040-00102	**23,55**	**-**
HBT 120 -	**8/25 -**	**5 -**	**800**	**122**	040-00103	**23,45**	**-**
HBT 120 -	**10/15 -**	**5 -**	**800**	**122**	040-00104	**33,60**	**-**
HBT 120 -	**10/20 -**	**5 -**	**800**	**122**	040-00105	**26,70**	**-**
HBT 120 -	**10/25 -**	**5 -**	**800**	**122**	040-00106	**26,30**	**-**
HBT 120 -	**8/15 -**	**5 -**	**1250**	**122**	040-00001	**32,90**	**26,32**
HBT 120 -	**8/20 -**	**5 -**	**1250**	**122**	040-00002	**29,30**	**23,44**
HBT 120 -	**8/25 -**	**5 -**	**1250**	**122**	040-00003	**27,05**	**21,64**
HBT 120 -	**10/15 -**	**5 -**	**1250**	**122**	040-00004	**39,80**	**31,84**
HBT 120 -	**10/20 -**	**5 -**	**1250**	**122**	040-00005	**34,50**	**27,60**
HBT 120 -	**10/25 -**	**5 -**	**1250**	**122**	040-00006	**31,60**	**25,28**
HBT 120 -	**12/15 -**	**5 -**	**1250**	**122**	040-00007	**50,95**	**40,76**
HBT 120 -	**12/20 -**	**5 -**	**1250**	**122**	040-00008	**43,20**	**34,56**
HBT 120 -	**12/25 -**	**5 -**	**1250**	**122**	040-00009	**39,50**	**31,60**
HBT 150 -	**8/15 -**	**5 -**	**800**	**150**	050-00101	**29,95**	**-**
HBT 150 -	**8/20 -**	**5 -**	**800**	**150**	050-00102	**25,30**	**-**
HBT 150 -	**8/25 -**	**5 -**	**800**	**150**	050-00103	**24,95**	**-**
HBT 150 -	**10/10 -**	**5 -**	**800**	**150**	050-00104	**42,20**	**-**
HBT 150 -	**10/15 -**	**5 -**	**800**	**150**	050-00105	**35,30**	**-**
HBT 150 -	**10/20 -**	**5 -**	**800**	**150**	050-00106	**28,25**	**-**
HBT 150 -	**10/25 -**	**5 -**	**800**	**150**	050-00107	**27,85**	**-**
HBT 150 -	**8/15 -**	**5 -**	**1250**	**150**	050-00001	**35,10**	**28,08**
HBT 150 -	**8/20 -**	**5 -**	**1250**	**150**	050-00002	**30,95**	**24,76**
HBT 150 -	**8/25 -**	**5 -**	**1250**	**150**	050-00003	**28,90**	**23,12**
HBT 150 -	**10/10 -**	**5 -**	**1250**	**150**	050-00010	**54,65**	**43,72**
HBT 150 -	**10/15 -**	**5 -**	**1250**	**150**	050-00004	**42,70**	**34,16**
HBT 150 -	**10/20 -**	**5 -**	**1250**	**150**	050-00005	**36,95**	**29,56**
HBT 150 -	**10/25 -**	**5 -**	**1250**	**150**	050-00006	**34,35**	**27,48**
HBT 150 -	**12/10 -**	**5 -**	**1250**	**150**	050-00011	**65,75**	**52,60**
HBT 150 -	**12/15 -**	**5 -**	**1250**	**150**	050-00007	**56,20**	**44,96**
HBT 150 -	**12/20 -**	**5 -**	**1250**	**150**	050-00008	**47,35**	**37,88**
HBT 150 -	**12/25 -**	**5 -**	**1250**	**150**	050-00009	**42,90**	**34,32**

Artikelbezeichnung	d_s/s [mm/cm]	Typ	Länge [mm]	B [mm]	Bestell-Nr. 0054.	Preis [EUR/Stück]	Meterpreis [EUR/Meter]
Ausführung: Verzinktes Stahlblech mit Betonstahl B500B							
HBT 190 -	**8/15 -**	**5 -**	**800**	**186**	060-00101	**47,05**	**-**
HBT 190 -	**8/20 -**	**5 -**	**800**	**186**	060-00102	**39,75**	**-**
HBT 190 -	**8/25 -**	**5 -**	**800**	**186**	060-00103	**39,40**	**-**
HBT 190 -	**10/10 -**	**5 -**	**800**	**186**	060-00104	**65,60**	**-**
HBT 190 -	**10/15 -**	**5 -**	**800**	**186**	060-00105	**53,90**	**-**
HBT 190 -	**10/20 -**	**5 -**	**800**	**186**	060-00106	**43,45**	**-**
HBT 190 -	**10/25 -**	**5 -**	**800**	**186**	060-00107	**43,50**	**-**
HBT 190 -	**8/15 -**	**5 -**	**1250**	**186**	060-00001	**37,50**	**30,00**
HBT 190 -	**8/20 -**	**5 -**	**1250**	**186**	060-00002	**33,55**	**26,84**
HBT 190 -	**8/25 -**	**5 -**	**1250**	**186**	060-00003	**31,60**	**25,28**
HBT 190 -	**10/10 -**	**5 -**	**1250**	**186**	060-00010	**59,20**	**47,36**
HBT 190 -	**10/15 -**	**5 -**	**1250**	**186**	060-00004	**46,65**	**37,32**
HBT 190 -	**10/20 -**	**5 -**	**1250**	**186**	060-00005	**40,75**	**32,60**
HBT 190 -	**10/25 -**	**5 -**	**1250**	**186**	060-00006	**37,35**	**29,88**
HBT 190 -	**12/10 -**	**5 -**	**1250**	**186**	060-00011	**77,45**	**61,96**
HBT 190 -	**12/15 -**	**5 -**	**1250**	**186**	060-00007	**58,75**	**47,00**
HBT 190 -	**12/20 -**	**5 -**	**1250**	**186**	060-00008	**50,30**	**40,24**
HBT 190 -	**12/25 -**	**5 -**	**1250**	**186**	060-00009	**45,95**	**36,76**
HBT 220 -	**8/15 -**	**5 -**	**800**	**222**	070-00101	**35,60**	**-**
HBT 220 -	**8/20 -**	**5 -**	**800**	**222**	070-00102	**30,35**	**-**
HBT 220 -	**8/25 -**	**5 -**	**800**	**222**	070-00103	**30,15**	**-**
HBT 220 -	**10/10 -**	**5 -**	**800**	**222**	070-00104	**48,40**	**-**
HBT 220 -	**10/15 -**	**5 -**	**800**	**222**	070-00105	**40,10**	**-**
HBT 220 -	**10/20 -**	**5 -**	**800**	**222**	070-00106	**32,35**	**-**
HBT 220 -	**10/25 -**	**5 -**	**800**	**222**	070-00107	**32,20**	**-**
HBT 220 -	**8/15 -**	**5 -**	**1250**	**222**	070-00001	**40,75**	**32,60**
HBT 220 -	**8/20 -**	**5 -**	**1250**	**222**	070-00002	**36,55**	**29,24**
HBT 220 -	**8/25 -**	**5 -**	**1250**	**222**	070-00003	**34,35**	**27,48**
HBT 220 -	**10/10 -**	**5 -**	**1250**	**222**	070-00010	**61,80**	**49,44**
HBT 220 -	**10/15 -**	**5 -**	**1250**	**222**	070-00004	**48,40**	**38,72**
HBT 220 -	**10/20 -**	**5 -**	**1250**	**222**	070-00005	**42,70**	**34,16**
HBT 220 -	**10/25 -**	**5 -**	**1250**	**222**	070-00006	**39,70**	**31,76**
HBT 220 -	**12/10 -**	**5 -**	**1250**	**222**	070-00011	**82,85**	**66,28**
HBT 220 -	**12/15 -**	**5 -**	**1250**	**222**	070-00007	**62,20**	**49,76**
HBT 220 -	**12/20 -**	**5 -**	**1250**	**222**	070-00008	**53,15**	**42,52**
HBT 220 -	**12/25 -**	**5 -**	**1250**	**222**	070-00009	**48,80**	**39,04**

Packungseinheit: 48 Stück
„h-Maß“ beim Einbau zu prüfen

★ HALFEN-Hinweis: Allgemeine Erläuterungen siehe Übersichtsseite am Anfang des Kapitels

© 2021 · PL 1/2021 · www.halfen.de

STÜTZENSCHUHE

HCC und HCC M — B50

Stützenschuh, typengeprüft gem. Prüfbericht Nr. 03/30

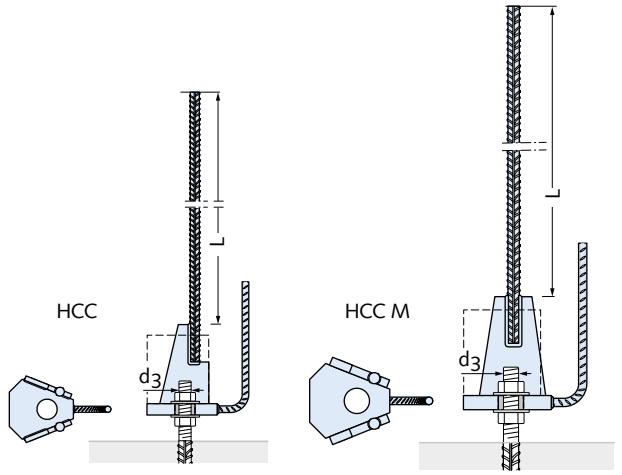

Artikelbezeichnung Typ/d_3 [mm]		Verankerungslänge L [mm] ①	Bestell-Nr. 0950.	Preis [EUR/Stück]
Ausführung: Betonstahl B500				
HCC	**16-**	640	010-00001	**20,45**
HCC	**20-**	830	010-00002	**26,10**
HCC	**24-**	905	010-00003	**42,90**
HCC	**30-**	1100	010-00004	**75,65**
HCC	**39-**	1450	010-00005	**155,00**
HCC	**M30-**	1200	010-00006	**124,10**
HCC	**M36-**	1650	010-00007	**183,35**
HCC	**M39-**	1650	010-00008	**215,20**
HCC	**M45-**	2070	010-00009	**322,15**
HCC	**M52-**	2290	010-00010	**490,40**

① Verankerungslänge L für gute Verbundbedingungen, andere Verankerungslängen L auf Anfrage

Montagezubehör und Aussparungskörper → Seiten 132, 133

HAB H und HAB MH — B50

Ankerbolzen, Kopfbolzenanker ①
HAB H bauaufsichtlich zugelassen Z-21.5-1761
HAB MH bauaufsichtlich zugelassen Z-21.5-1758

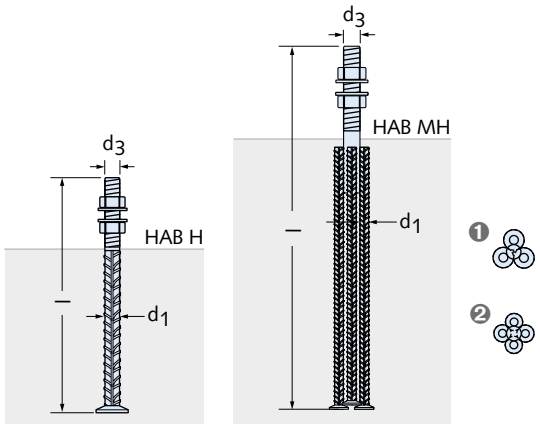

❶ 3-fach
❷ 4-fach

Artikelbezeichnung Typ/d_3 [mm]		Ankerlänge l [mm] ②	Ankerstäbe: Anzahl, Ø d_1 [mm]	Bestell-Nr. 0951.	Preis [EUR/Stück]
Ausführung: Betonstahl B500B					
HAB	**H16**	280	1, Ø 16	010-00001	**11,50**
HAB	**H20**	350	1, Ø 20	010-00002	**13,90**
HAB	**H24**	430	1, Ø 25	010-00003	**18,80**
HAB	**H30**	500	1, Ø 32	010-00004	**27,70**
HAB	**H39**	700	1, Ø 40	010-00005	**64,35**
Ausführung: Betonstahl B500B und IMACRO-Gewindebolzen					
HAB	**MH30-(36)**	755	4, Ø 20	030-00003	**77,80**
HAB	**MH36**	755	4, Ø 20	030-00004	**79,55**
HAB	**MH39**	880	3, Ø 25	030-00005	**140,50**
HAB	**MH45**	980	4, Ø 25	030-00006	**183,05**
HAB	**MH52**	1160	4, Ø 32	030-00007	**330,65**

① Im Set mit je 2 Sechskantmuttern und Unterlegscheiben
② Andere Ankerlängen l auf Anfrage

© 2021 · PL 1/2021 · www.halfen.de

STÜTZENSCHUHE

HAB S und HAB MS B50

Ankerbolzen, Stabanker ①

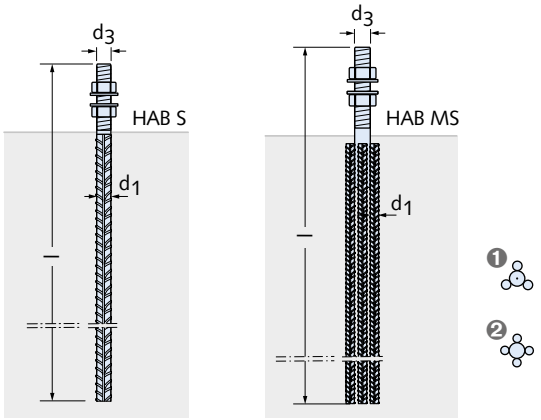

❶ 3-fach
❷ 4-fach

Artikelbezeichnung Typ/d_3 [mm]	Ankerlänge l [mm] ②	Ankerstäbe: Anzahl, Ø d_1 [mm]	Bestell-Nr. 0951.	Preis [EUR/Stück]
Ausführung: Betonstahl B500B				
HAB S16	970	1, Ø 16	020-00001	**14,85**
HAB S20	1170	1, Ø 20	020-00002	**18,20**
HAB S24	1360	1, Ø 25	020-00003	**27,30**
HAB S30	1660	1, Ø 32	020-00004	**48,55**
HAB S39	1980	1, Ø 40	020-00005	**92,75**
Ausführung: Betonstahl B500B und IMACRO-Gewindebolzen				
HAB MS30-(36)	1430	4, Ø 20	040-00003	**62,65**
HAB MS36	1430	4, Ø 20	040-00004	**83,65**
HAB MS39	1600	3, Ø 25	040-00005	**149,20**
HAB MS45	1800	4, Ø 25	040-00006	**197,30**
HAB MS52	1910	4, Ø 32	040-00007	**340,20**

① Im Set mit je 2 Sechskantmuttern und Unterlegscheiben
② Abgebogene Ankerausbildung oder andere Ankerlängen l auf Anfrage

HCC MKA Montagekappen B50

Die Montagekappe aus Stahl schützt das Gewinde des Ankerbolzens während der Montage vor Beschädigung

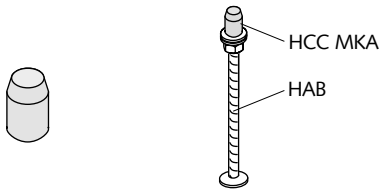

Artikelbezeichnung Typ	d_3 [mm]	Bestell-Nr. 0952.	Preis [EUR/Stück]
Ausführung: Stahl S235JR			
HCC MKA-	16	060-00001	**11,15**
HCC MKA-	20	060-00002	**13,30**
HCC MKA-	24	060-00003	**15,05**
HCC MKA-	30	060-00004	**17,75**
HCC MKA-	36	060-00005	**20,30**
HCC MKA-	39	060-00006	**21,90**
HCC MKA-	45	060-00007	**25,35**
HCC MKA-	52	060-00008	**28,90**

HCC A1 Aussparungskörper B50

Aussparungskörper für Stützenecke



Artikelbezeichnung Typ	d_3 [mm]	Bestell-Nr. 0952.	Preis [EUR/Stück]
Ausführung: Styropor			
HCC A1-	16	010-00001	**1,75**
HCC A1-	20	010-00002	**1,90**
HCC A1-	24	010-00003	**2,00**
HCC A1-	30	010-00004	**2,45**
HCC A1-	39	010-00005	**3,40**
HCC A1-	M30	010-00006	**2,45**
HCC A1-	M36	010-00007	**3,40**
HCC A1-	M39	010-00008	**3,80**
HCC A1-	M45	010-00009	**4,25**
HCC A1-	M52	010-00010	**4,95**

HCC A2 Aussparungskörper B50

Aussparungskörper für Stützenrand

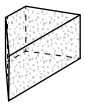

Artikelbezeichnung Typ	d_3 [mm]	Bestell-Nr. 0952.	Preis [EUR/Stück]
Ausführung: Styropor			
HCC A2-	16	020-00001	**1,75**
HCC A2-	20	020-00002	**1,90**
HCC A2-	24	020-00003	**2,00**
HCC A2-	30	020-00004	**2,45**
HCC A2-	39	020-00005	**3,40**
HCC A2-	M30	020-00006	**3,40**
HCC A2-	M36	020-00007	**3,55**
HCC A2-	M39	020-00008	**4,25**
HCC A2-	M45	020-00009	**6,30**
HCC A2-	M52	020-00010	**6,80**

★ HALFEN-Hinweis: Allgemeine Erläuterungen siehe Übersichtsseite am Anfang des Kapitels

© 2021 · PL 1/2021 · www.halfen.de

STÜTZENSCHUHE

HCC Fixier-Set B50

Fixier-Set HCC Fix zum Befestigen der Stützenschuhe an der Schalung

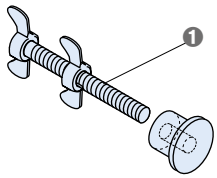

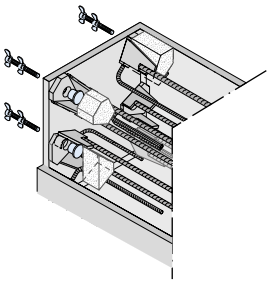

❶ Gewinde M16

Artikelbezeichnung Typ	d_3 [mm]	Bestell-Nr. 0952.	Preis [EUR/Stück]
Ausführung: Stahl			
HCC FIX Typ	16	090-00001	**27,95**
HCC FIX Typ	20	090-00002	**30,70**
HCC FIX Typ	24	090-00003	**34,50**
HCC FIX Typ	30	090-00004	**39,80**
HCC FIX Typ	39 / M36 / M39	090-00005	**52,55**
HCC FIX Typ	M30	090-00006	**47,15**
HCC FIX Typ	M45	090-00007	**70,20**
HCC FIX Typ	M52	090-00008	**77,75**

HCC Montagerahmen B50

Wiederverwendbarer Montagerahmen aus Stahl zum passgenauen Einbau von HAB Ankerbolzen in das Fundament. Projektbezogene Anfertigung nach Maß

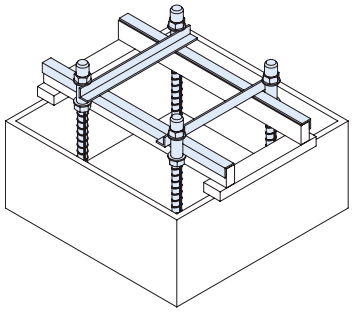

Artikelbezeichnung	Bestell-Nr. 0952.	Preis [EUR/Stück]
Ausführung: Stahl		
HCC MRA-SK Montagerahmen	089-00001	**auf Anfrage**

© 2021 · PL 1/2021 · www.halfen.de

FERTIGTEILVERBINDUNGEN

HEK Fertigteilverbindung B45

Rastung längs zur Fuge
Allgemein bauaufsichtlich zugelassen Z-21.8-2086

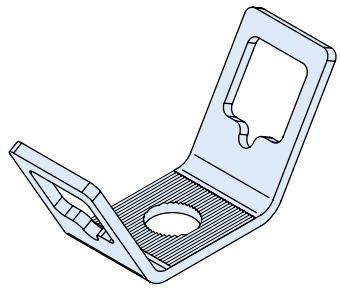

Artikelbezeichnung	Bestell-Nr. 0950.	Preis [EUR/Stück]
Ausführung: Stahl feuerverzinkt		
HEK T-100-FV	200-00001	**17,60**

HEK Fertigteilverbindung B45

Rastung quer zur Fuge
Allgemein bauaufsichtlich zugelassen Z-21.8-2086

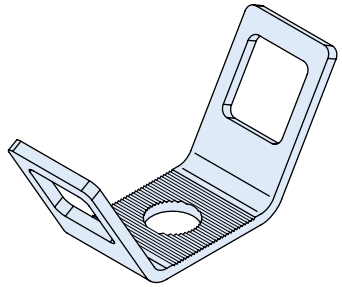

Artikelbezeichnung	Bestell-Nr. 0950.	Preis [EUR/Stück]
Ausführung: Stahl feuerverzinkt		
HEK L-100-FV	200-00002	**17,60**

HEK Gegenplatte B45

Gegenplatte

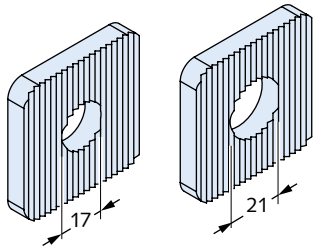

Artikelbezeichnung	für Gewinde	Bestell-Nr. 0950.	Preis [EUR/Stück]
Ausführung: Stahl feuerverzinkt			
HEK C-100-17-FV	M16	210-00001	**2,90**
HEK C-100-21-FV	M20	210-00002	**2,90**

HEK Schlitzscheibe B45

U-Scheibe mit Schlitz
Zum Unterfüttern in der Fuge

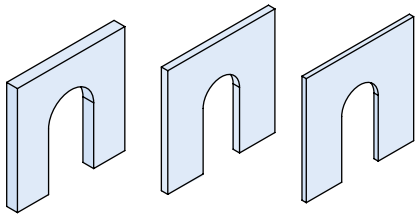

Artikelbezeichnung	für Gewinde	Dicke [mm]	Bestell-Nr. 0950.	Preis [EUR/Stück]
Ausführung: Stahl feuerverzinkt oder mechanisch verzinkt				
HEK SW-100-17x2-MV	M16	2	220-00001	**1,00**
HEK SW-100-17x3-MV	M16	3	220-00002	**1,10**
HEK SW-100-17x5-FV	M16	5	220-00003	**1,40**
HEK SW-100-21x2-MV	M20	2	220-00011	**1,00**
HEK SW-100-21x3-MV	M20	3	220-00012	**1,30**
HEK SW-100-21x5-FV	M20	5	220-00013	**1,40**

HEK Aussparkörper-Set B45

Aussparkörper-Set mit KO10-Gewinde

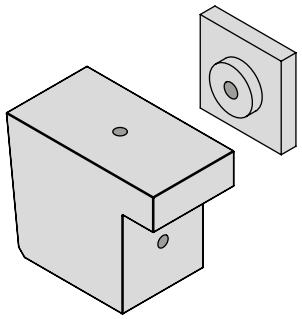

Artikelbezeichnung	für Elementdicke [mm]	Bestell-Nr. 0950.	Preis [EUR/Stück]
Ausführung: Kunststoff			
HEK-RF-SET-100	100	240-00001	**107,75**
HEK-RF-SET-120	120	240-00002	**111,80**
HEK-RF-SET-140	140	240-00003	**118,65**
HEK-RF-SET-160	160	240-00004	**123,25**
HEK-RF-SET-180	180	240-00005	**130,15**

HEK Befestigungsset B45

Jeweils 2 Stück KO10-Gewindestangen 200 mm, Sechskantmuttern, Unterleg- und Befestigungsplatten

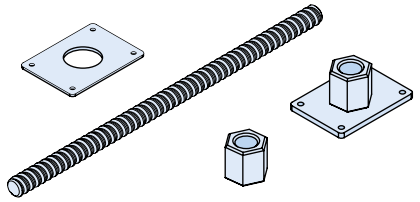

Artikelbezeichnung	Bestell-Nr. 0950.	Preis [EUR/Stück]
Ausführung: Stahl unverzinkt		
HEK Befestigungsset	120-00001	**24,00**

★ HALFEN-Hinweis: Allgemeine Erläuterungen siehe Übersichtsseite am Anfang des Kapitels

© 2021 · PL 1/2021 · www.halfen.de

HLB S B20

Single Loop Box
Nennwerte der Schlaufenlänge l 80-100-120 mm

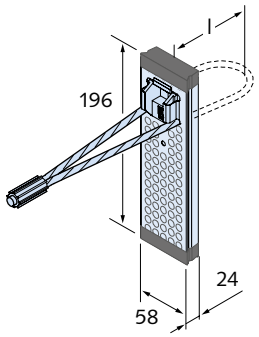

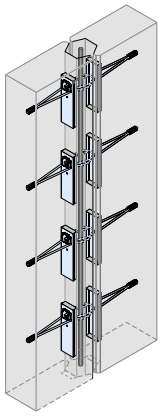

Artikelbezeichnung	Anzahl Schlaufen	Bestell-Nr. 0058.	Preis [EUR/Stück]
Ausführung: Stahlblech verzinkt, Schlaufe hochfestes Stahlseil, verzinkt			
HLB S 80	1	010-00001	**5,60**
HLB S 100	1	010-00002	**5,75**
HLB S 120	1	010-00003	**5,90**

HLB Spacer B20

Spacer Module Lieferlänge = 1,00 m
Material:
Schaumstoffprofil zum Längenausgleich zwischen HLB M Elementen

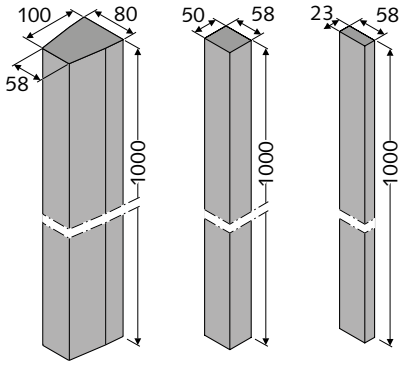

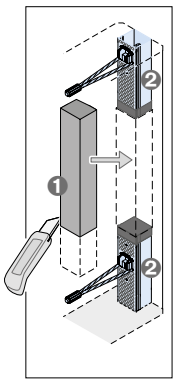

❶ HLB Spacer Zuschnitt
❷ HLB M Loop Box

Artikelbezeichnung	Bestell-Nr. 0058.	Preis [EUR/Stück]
Ausführung: Kunststoff		
HLB Spacer 20	070-00001	**4,70**
HLB Spacer 50	070-00002	**7,30**
HLB Spacer 100	070-00003	**7,95**

HLB MIX B20

HLB MIX zum Fugenverguss von HLB Boxen
Bauaufsichtlich zugelassen Z-21.8-1869, Z-21.8-1871



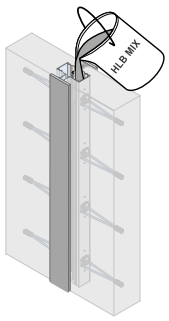

Artikelbezeichnung	Bestell-Nr. 0058.	Preis [EUR/Stück]
Ausführung: Vergussmörtel		
HLB MIX Mörtel 25 kg Sack	060-00001	**26,05**

HLB M B20

Multi Loop Box
Bauaufsichtlich zugelassen Z-21.8-1869, Z-21.8-1871

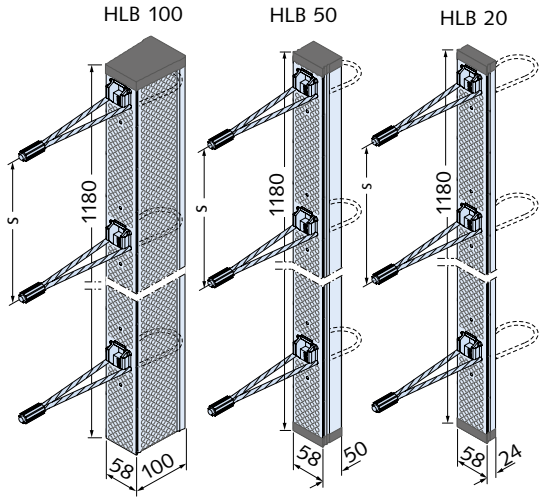

Artikelbezeichnung	Anzahl Schlaufen	Bestell-Nr. 0058.	Preis [EUR/Stück]
Ausführung: Stahlblech verzinkt, Schlaufe hochfestes Stahlseil, verzinkt			
HLB M 20/300	4	030-00003	**43,20**
HLB M 20/250	5	030-00004	**44,45**
HLB M 20/200	6	030-00005	**45,75**
HLB M 20/150	8	030-00006	**48,25**
HLB M 50/300	4	040-00003	**43,20**
HLB M 50/250	5	040-00004	**44,45**
HLB M 50/200	6	040-00005	**45,75**
HLB M 50/150	8	040-00006	**48,25**
HLB M 100/300	4	050-00003	**51,85**
HLB M 100/250	5	050-00004	**53,30**
HLB M 100/200	6	050-00005	**54,90**
HLB M 100/150	8	050-00006	**58,05**

© 2021 · PL 1/2021 · www.halfen.de

DURCHSTANZ- UND QUERKRAFTBEWEHRUNG

HDB Dübelleisten - Systemelemente B30

Durchstanz- und Querkraftbewehrung - mit 2 Ankern
Für Bemessungen nach EN 1992-1-1:2004+AC:2010 und zugehörigem Nationalen Anhang,
europaweit bauaufsichtlich zugelassen durch ETA-12/0454
bzw. allgemein bauaufsichtlich zugelassen durch Z-15.1-213
Hinweis: Abstandhalter und Klemmbügel für die Montage → Seite 141

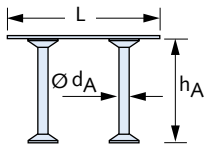

Artikelbezeichnung Ø d_A [mm]	Höhe h_A [mm]	L ① [mm]	Bestell-Nr. 0057.	Preis [EUR/Stück]
Ausführung: glatter oder gerippter Betonstahl B500				
HDB - 10/	**125**	200	#	**10,40**
HDB - 10/	**135**	200	120-00001	**10,50**
HDB - 10/	**145**	200	120-00003	**10,50**
HDB - 10/	**155**	220	120-00005	**10,50**
HDB - 10/	**165**	240	120-00007	**10,50**
HDB - 10/	**175**	240	120-00009	**10,50**
HDB - 10/	**185**	280	120-00011	**10,50**
HDB - 10/	**195**	280	120-00013	**10,50**
HDB - 10/	**205**	280	120-00015	**10,50**
HDB - 10/	**215**	300	120-00017	**10,70**
HDB - 10/	**225**	320	#	**11,70**
HDB - 10/	**235**	340	#	**12,00**
HDB - 10/	**245**	360	#	**12,25**
HDB - 10/	**255**	360	#	**12,60**
HDB- 12/	**125**	200	#	**12,80**
HDB- 12/	**135**	200	#	**13,00**
HDB- 12/	**145**	200	#	**13,20**
HDB - 12/	**155**	220	120-00019	**11,50**
HDB - 12/	**165**	240	120-00021	**11,60**
HDB - 12/	**175**	240	120-00023	**11,70**
HDB - 12/	**185**	280	120-00025	**11,70**
HDB - 12/	**195**	280	120-00027	**11,70**
HDB - 12/	**205**	280	120-00029	**11,70**
HDB - 12/	**215**	300	120-00031	**11,80**
HDB- 12/	**225**	320	120-00200	**11,80**
HDB - 12/	**235**	340	120-00033	**12,00**
HDB - 12/	**245**	360	120-00035	**12,00**
HDB- 12/	**255**	360	#	**12,35**
HDB- 12/	**265**	400	#	**12,45**
HDB- 12/	**275**	400	#	**12,65**
HDB- 12/	**285**	420	#	**12,75**
HDB- 12/	**295**	440	#	**12,85**
HDB- 12/	**305**	440	#	**12,95**
HDB- 14/	**125**	200	#	**13,05**
HDB- 14/	**135**	200	#	**13,15**
HDB- 14/	**145**	200	#	**13,25**
HDB- 14/	**155**	220	#	**13,35**
HDB- 14/	**165**	240	#	**13,45**
HDB- 14/	**175**	240	#	**13,55**
HDB - 14/	**185**	280	130-00037	**12,70**
HDB - 14/	**195**	280	130-00039	**12,70**
HDB - 14/	**205**	280	130-00041	**12,80**
HDB - 14/	**215**	300	130-00043	**12,80**
HDB - 14/	**225**	320	130-00045	**12,80**
HDB - 14/	**235**	340	130-00047	**12,90**
HDB - 14/	**245**	360	130-00049	**12,90**
HDB - 14/	**255**	360	130-00051	**12,90**
HDB- 14/	**265**	400	#	**13,95**
HDB- 14/	**275**	400	#	**14,10**
HDB- 14/	**285**	420	130-00053	**13,20**
HDB- 14/	**295**	440	#	**14,40**
HDB- 14/	**305**	440	#	**14,50**
HDB- 14/	**315**	480	#	**14,65**
HDB- 14/	**325**	480	#	**14,80**

Artikelbezeichnung Ø d_A [mm]	Höhe h_A [mm]	L ① [mm]	Bestell-Nr. 0057.	Preis [EUR/Stück]
Ausführung: glatter oder gerippter Betonstahl B500				
HDB- 16/	**165**	240	#	**14,90**
HDB- 16/	**175**	240	#	**15,05**
HDB- 16/	**185**	280	#	**15,15**
HDB- 16/	**195**	280	#	**15,25**
HDB - 16/	**205**	280	130-00055	**13,95**
HDB - 16/	**215**	300	130-00057	**14,10**
HDB- 16/	**225**	320	130-00202	**14,30**
HDB - 16/	**235**	340	130-00059	**14,50**
HDB - 16/	**245**	360	130-00061	**14,50**
HDB - 16/	**255**	360	130-00063	**14,50**
HDB- 16/	**265**	400	#	**14,85**
HDB - 16/	**275**	400	130-00065	**14,50**
HDB - 16/	**285**	420	130-00067	**14,85**
HDB- 16/	**295**	440	130-00206	**14,85**
HDB- 16/	**305**	440	#	**17,10**
HDB- 16/	**315**	480	#	**17,20**
HDB- 16/	**325**	480	#	**17,25**
HDB- 16/	**335**	480	#	**17,45**
HDB- 16/	**345**	520	#	**17,60**
HDB- 16/	**355**	520	#	**17,70**
HDB - 20/	**185**	280	#	**18,35**
HDB - 20/	**195**	280	#	**18,85**
HDB - 20/	**205**	280	#	**19,35**
HDB - 20/	**215**	300	#	**19,75**
HDB - 20/	**225**	320	#	**20,60**
HDB - 20/	**235**	340	130-00069	**22,30**
HDB - 20/	**245**	360	130-00071	**22,55**
HDB - 20/	**255**	360	130-00073	**22,55**
HDB - 20/	**265**	400	#	**22,80**
HDB - 20/	**275**	400	130-00075	**23,15**
HDB - 20/	**285**	420	130-00076	**23,15**
HDB - 20/	**295**	440	130-00078	**23,15**
HDB - 20/	**305**	440	130-00080	**23,15**
HDB - 20/	**315**	480	#	**22,80**
HDB - 20/	**325**	480	#	**23,30**
HDB - 20/	**335**	480	130-00082	**23,50**
HDB - 20/	**345**	520	#	**23,50**
HDB - 20/	**355**	520	130-00221	**23,80**
HDB - 20/	**375**	560	#	**24,00**
HDB - 20/	**395**	600	#	**24,25**
HDB - 20/	**405**	600	#	**24,50**
HDB - 20/	**425**	640	#	**25,10**
HDB - 20/	**435**	640	#	**25,65**
HDB - 20/	**455**	640	#	**26,40**
HDB - 25/	**265**	400	#	**35,40**
HDB - 25/	**275**	400	#	**35,60**
HDB - 25/	**285**	420	#	**35,90**
HDB - 25/	**295**	440	#	**36,25**
HDB - 25/	**305**	440	#	**36,45**
HDB - 25/	**325**	480	#	**36,90**
HDB - 25/	**335**	480	#	**37,10**
HDB - 25/	**345**	520	#	**37,30**
HDB - 25/	**355**	520	#	**39,35**
HDB - 25/	**375**	560	#	**42,50**
HDB - 25/	**395**	600	#	**42,90**
HDB - 25/	**405**	600	#	**43,25**
HDB - 25/	**425**	640	#	**43,45**
HDB - 25/	**435**	640	#	**46,90**
HDB - 25/	**455**	640	#	**47,05**

= Konfigurationsartikel, bei Bestellung bitte Artikelbezeichnung angeben
① Für Sonderlängen bitte Länge L [mm] angeben
Andere Ankerhöhen auf Anfrage möglich.

★ HALFEN-Hinweis: Allgemeine Erläuterungen siehe Übersichtsseite am Anfang des Kapitels

© 2021 · PL 1/2021 · www.halfen.de

DURCHSTANZ- UND QUERKRAFTBEWEHRUNG

HDB Dübelleisten - Systemelemente B30

Durchstanz- und Querkraftbewehrung - mit 3 Ankern
Für Bemessungen nach EN 1992-1-1:2004+AC:2010 und zugehörigem Nationalen Anhang,
europaweit bauaufsichtlich zugelassen durch ETA-12/0454
bzw. allgemein bauaufsichtlich zugelassen durch Z-15.1-213
Hinweis: Abstandhalter und Klemmbügel für die Montage → Seite 141

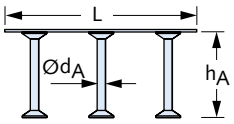

Artikelbezeichnung Ø d_A [mm]	Höhe h_A [mm]	L ① [mm]	Bestell-Nr. 0057.	Preis [EUR/Stück]
Ausführung: glatter oder gerippter Betonstahl B500				
HDB - 10/	**125**	300	#	**15,55**
HDB - 10/	**135**	300	120-00002	**15,75**
HDB - 10/	**145**	300	120-00004	**15,75**
HDB - 10/	**155**	330	120-00006	**15,75**
HDB - 10/	**165**	360	120-00008	**15,75**
HDB - 10/	**175**	360	120-00010	**15,75**
HDB - 10/	**185**	420	120-00012	**15,75**
HDB - 10/	**195**	420	120-00014	**15,75**
HDB - 10/	**205**	420	120-00016	**15,75**
HDB - 10/	**215**	450	120-00018	**16,10**
HDB 10/	**225**	480	#	**16,70**
HDB 10/	**235**	510	#	**16,80**
HDB 10/	**245**	540	#	**16,90**
HDB 10/	**255**	540	#	**17,05**
HDB - 12/	**125**	300	#	**16,90**
HDB - 12/	**135**	300	#	**17,05**
HDB - 12/	**145**	300	#	**17,15**
HDB - 12/	**155**	330	120-00020	**17,25**
HDB - 12/	**165**	360	120-00022	**17,50**
HDB - 12/	**175**	360	120-00024	**17,70**
HDB - 12/	**185**	420	120-00026	**17,70**
HDB - 12/	**195**	420	120-00028	**17,70**
HDB - 12/	**205**	420	120-00030	**17,70**
HDB - 12/	**215**	450	120-00032	**17,90**
HDB - 12/	**225**	480	#	**17,85**
HDB - 12/	**235**	510	120-00034	**18,05**
HDB - 12/	**245**	540	120-00036	**18,05**
HDB - 12/	**255**	540	#	**17,95**
HDB - 12/	**265**	600	#	**19,65**
HDB - 12/	**275**	600	#	**19,75**
HDB - 12/	**285**	630	#	**19,75**
HDB - 12/	**295**	660	#	**19,85**
HDB - 12/	**305**	660	#	**19,85**
HDB - 14/	**125**	300	#	**18,25**
HDB - 14/	**135**	300	#	**18,35**
HDB - 14/	**145**	300	#	**18,45**
HDB - 14/	**155**	330	#	**18,65**
HDB - 14/	**165**	360	#	**18,75**
HDB - 14/	**175**	360	#	**18,85**
HDB - 14/	**185**	420	130-00038	**18,90**
HDB - 14/	**195**	420	130-00040	**18,90**
HDB - 14/	**205**	420	130-00042	**19,05**
HDB - 14/	**215**	450	130-00044	**19,05**
HDB - 14/	**225**	480	130-00046	**19,05**
HDB - 14/	**235**	510	130-00048	**19,30**
HDB - 14/	**245**	540	130-00050	**19,30**
HDB - 14/	**255**	540	130-00052	**19,30**
HDB - 14/	**265**	600	#	**19,55**
HDB - 14/	**275**	600	#	**19,65**
HDB - 14/	**285**	630	130-00054	**19,75**
HDB - 14/	**295**	660	#	**22,65**
HDB - 14/	**305**	660	#	**22,80**
HDB - 14/	**315**	720	#	**23,05**
HDB - 14/	**325**	720	#	**23,15**

Artikelbezeichnung Ø d_A [mm]	Höhe h_A [mm]	L ① [mm]	Bestell-Nr. 0057.	Preis [EUR/Stück]
Ausführung: glatter oder gerippter Betonstahl B500				
HDB - 16/	**165**	360	#	**20,45**
HDB - 16/	**175**	360	#	**20,60**
HDB - 16/	**185**	420	#	**20,75**
HDB - 16/	**195**	420	#	**20,90**
HDB - 16/	**205**	420	130-00056	**21,05**
HDB - 16/	**215**	450	130-00058	**21,25**
HDB - 16/	**225**	480	#	**21,40**
HDB - 16/	**235**	510	130-00060	**21,75**
HDB - 16/	**245**	540	130-00062	**21,75**
HDB - 16/	**255**	540	130-00064	**21,75**
HDB - 16/	**265**	600	#	**21,75**
HDB - 16/	**275**	600	130-00066	**21,75**
HDB - 16/	**285**	630	130-00068	**22,20**
HDB - 16/	**295**	660	#	**22,25**
HDB - 16/	**305**	660	#	**22,40**
HDB - 16/	**315**	720	#	**22,55**
HDB - 16/	**325**	720	#	**22,65**
HDB - 16/	**335**	720	#	**22,80**
HDB - 16/	**345**	780	#	**23,05**
HDB - 16/	**355**	780	#	**23,15**
HDB - 20/	**185**	420	#	**32,05**
HDB - 20/	**195**	420	#	**32,30**
HDB - 20/	**205**	420	#	**32,50**
HDB - 20/	**215**	450	#	**32,75**
HDB - 20/	**225**	480	#	**32,95**
HDB - 20/	**235**	510	130-00070	**33,55**
HDB - 20/	**245**	540	130-00072	**33,95**
HDB - 20/	**255**	540	130-00074	**33,95**
HDB - 20/	**265**	600	#	**34,25**
HDB - 20/	**275**	600	#	**34,45**
HDB - 20/	**285**	630	130-00077	**34,65**
HDB - 20/	**295**	660	130-00079	**34,65**
HDB - 20/	**305**	660	130-00081	**34,65**
HDB - 20/	**315**	720	#	**35,00**
HDB - 20/	**325**	720	#	**35,30**
HDB - 20/	**335**	720	#	**35,75**
HDB - 20/	**345**	780	#	**36,35**
HDB - 20/	**355**	780	#	**36,75**
HDB - 20/	**375**	840	#	**37,20**
HDB - 20/	**395**	900	#	**37,75**
HDB - 20/	**405**	900	#	**38,15**
HDB - 20/	**425**	960	#	**38,40**
HDB - 20/	**435**	960	#	**38,70**
HDB - 20/	**455**	960	#	**39,05**
HDB - 25/	**265**	600	#	**47,95**
HDB - 25/	**275**	600	#	**48,50**
HDB - 25/	**285**	630	#	**49,10**
HDB - 25/	**295**	660	#	**49,75**
HDB - 25/	**305**	660	#	**50,25**
HDB - 25/	**325**	720	#	**50,85**
HDB - 25/	**335**	720	#	**51,60**
HDB - 25/	**345**	780	#	**52,15**
HDB - 25/	**355**	780	#	**53,60**
HDB - 25/	**375**	840	#	**61,95**
HDB - 25/	**395**	900	#	**63,70**
HDB - 25/	**405**	900	#	**65,45**
HDB - 25/	**425**	960	#	**67,15**
HDB - 25/	**435**	960	#	**68,05**
HDB - 25/	**455**	960	#	**69,15**

= Konfigurationsartikel, bei Bestellung bitte Artikelbezeichnung angeben.
① Für Sonderlängen bitte Länge L [mm] angeben.
Andere Ankerhöhen auf Anfrage möglich.

© 2021 · PL 1/2021 · www.halfen.de

DURCHSTANZ- UND QUERKRAFTBEWEHRUNG

HDB Dübelleisten - Komplettelemente B30

Durchstanz- und Querkraftbewehrung - mit 4 Ankern
Für Bemessungen nach EN 1992-1-1:2004+AC:2010 und zugehörigem Nationalen Anhang,
europaweit bauaufsichtlich zugelassen durch ETA-12/0454
bzw. allgemein bauaufsichtlich zugelassen durch Z-15.1-213
Hinweis: Abstandhalter und Klemmbügel für die Montage → Seite 141

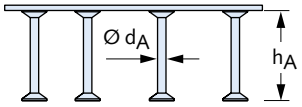

Artikelbezeichnung		Bestell-Nr.	Preis
Ø d_A [mm]	Höhe h_A [mm]		[EUR/Stück]
Ausführung: glatter oder gerippter Betonstahl B500			
HDB - 10/	125	①	20,75
HDB - 10/	135	①	21,05
HDB - 10/	145	①	21,20
HDB - 10/	155	①	21,30
HDB - 10/	165	①	21,40
HDB - 10/	175	①	21,55
HDB - 10/	185	①	21,65
HDB - 10/	195	①	21,75
HDB - 10/	205	①	21,85
HDB - 10/	215	①	21,95
HDB - 10/	225	①	22,05
HDB - 10/	235	①	22,15
HDB - 10/	245	①	22,25
HDB - 10/	255	①	22,55
HDB - 12/	125	①	22,60
HDB - 12/	135	①	22,75
HDB - 12/	145	①	22,80
HDB - 12/	155	①	23,05
HDB - 12/	165	①	23,10
HDB - 12/	175	①	23,15
HDB - 12/	185	①	23,30
HDB - 12/	195	①	23,40
HDB - 12/	205	①	23,50
HDB - 12/	215	①	23,60
HDB - 12/	225	①	23,80
HDB - 12/	235	①	24,00
HDB - 12/	245	①	24,25
HDB - 12/	255	①	24,70
HDB - 12/	265	①	25,65
HDB - 12/	275	①	26,30
HDB - 12/	285	①	26,65
HDB - 12/	295	①	27,15
HDB - 12/	305	①	27,60
HDB - 14/	125	①	24,10
HDB - 14/	135	①	24,35
HDB - 14/	145	①	24,70
HDB - 14/	155	①	24,95
HDB - 14/	165	①	25,20
HDB - 14/	175	①	25,45
HDB - 14/	185	①	25,65
HDB - 14/	195	①	25,95
HDB - 14/	205	①	26,30
HDB - 14/	215	①	26,65
HDB - 14/	225	①	26,95
HDB - 14/	235	①	27,30
HDB - 14/	245	①	27,70
HDB - 14/	255	①	28,00
HDB - 14/	265	①	28,35
HDB - 14/	275	①	28,75
HDB - 14/	285	①	29,10
HDB - 14/	295	①	29,55
HDB - 14/	305	①	29,85
HDB - 14/	315	①	30,15
HDB - 14/	325	①	30,55

Artikelbezeichnung		Bestell-Nr.	Preis
Ø d_A [mm]	Höhe h_A [mm]		[EUR/Stück]
Ausführung: glatter oder gerippter Betonstahl B500			
HDB - 16/	165	①	27,60
HDB - 16/	175	①	27,75
HDB - 16/	185	①	28,35
HDB - 16/	195	①	28,75
HDB - 16/	205	①	28,90
HDB - 16/	215	①	29,25
HDB - 16/	225	①	29,75
HDB - 16/	235	①	30,00
HDB - 16/	245	①	30,45
HDB - 16/	255	①	30,85
HDB - 16/	265	①	31,25
HDB - 16/	275	①	31,70
HDB - 16/	285	①	32,15
HDB - 16/	295	①	32,50
HDB - 16/	305	①	32,90
HDB - 16/	315	①	33,30
HDB - 16/	325	①	33,60
HDB - 16/	335	①	33,95
HDB - 16/	345	①	34,30
HDB - 16/	355	①	34,55
HDB - 20/	185	①	39,15
HDB - 20/	195	①	39,50
HDB - 20/	205	①	39,75
HDB - 20/	215	①	39,95
HDB - 20/	225	①	40,15
HDB - 20/	235	①	40,40
HDB - 20/	245	①	40,75
HDB - 20/	255	①	41,10
HDB - 20/	265	①	41,45
HDB - 20/	275	①	41,80
HDB - 20/	285	①	42,10
HDB - 20/	295	①	42,50
HDB - 20/	305	①	42,80
HDB - 20/	315	①	42,95
HDB - 20/	325	①	43,15
HDB - 20/	335	①	43,30
HDB - 20/	345	①	43,85
HDB - 20/	355	①	44,45
HDB - 20/	375	①	45,15
HDB - 20/	395	①	45,40
HDB - 20/	405	①	45,75
HDB - 20/	425	①	48,70
HDB - 20/	435	①	50,00
HDB - 20/	455	①	51,25
HDB - 25/	265	①	63,85
HDB - 25/	275	①	66,00
HDB - 25/	285	①	68,00
HDB - 25/	295	①	70,05
HDB - 25/	305	①	70,75
HDB - 25/	325	①	71,30
HDB - 25/	335	①	72,45
HDB - 25/	345	①	74,15
HDB - 25/	355	①	75,50
HDB - 25/	375	①	76,90
HDB - 25/	395	①	78,30
HDB - 25/	405	①	80,20
HDB - 25/	425	①	82,20
HDB - 25/	435	①	84,10
HDB - 25/	455	①	86,55

① ★ HALFEN-Hinweis: Bestellbeispiel siehe Übersichtsseite zu Beginn des Kapitels
Andere Ankerhöhen auf Anfrage möglich

★ HALFEN-Hinweis: Allgemeine Erläuterungen siehe Übersichtsseite am Anfang des Kapitels

© 2021 · PL 1/2021 · www.halfen.de

DURCHSTANZ- UND QUERKRAFTBEWEHRUNG

HDB Dübelleisten - Komplettelemente B30

Durchstanz- und Querkraftbewehrung - mit 5 Ankern
Für Bemessungen nach EN 1992-1-1:2004+AC:2010 und zugehörigem Nationalen Anhang,
europaweit bauaufsichtlich zugelassen durch ETA-12/0454
bzw. allgemein bauaufsichtlich zugelassen durch Z-15.1-213
Hinweis: Abstandhalter und Klemmbügel für die Montage→ Seite 141

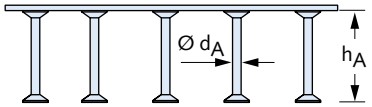

Artikelbezeichnung		Bestell-Nr.	Preis
Ø d_A [mm]	Höhe h_A [mm]		[EUR/Stück]
Ausführung: glatter oder gerippter Betonstahl B500			
HDB - 10/	125	①	26,85
HDB - 10/	135	①	27,05
HDB - 10/	145	①	27,15
HDB - 10/	155	①	27,30
HDB - 10/	165	①	27,45
HDB - 10/	175	①	27,60
HDB - 10/	185	①	27,70
HDB - 10/	195	①	27,80
HDB - 10/	205	①	27,90
HDB - 10/	215	①	28,00
HDB - 10/	225	①	28,15
HDB - 10/	235	①	28,25
HDB - 10/	245	①	28,35
HDB - 10/	255	①	28,50
HDB - 12/	125	①	29,70
HDB - 12/	135	①	29,85
HDB - 12/	145	①	30,00
HDB - 12/	155	①	30,15
HDB - 12/	165	①	30,45
HDB - 12/	175	①	30,60
HDB - 12/	185	①	30,80
HDB - 12/	195	①	31,00
HDB - 12/	205	①	31,15
HDB - 12/	215	①	31,30
HDB - 12/	225	①	31,60
HDB - 12/	235	①	31,85
HDB - 12/	245	①	32,00
HDB - 12/	255	①	32,20
HDB - 12/	265	①	32,85
HDB - 12/	275	①	33,05
HDB - 12/	285	①	33,30
HDB - 12/	295	①	33,65
HDB - 12/	305	①	34,05
HDB - 14/	125	①	33,55
HDB - 14/	135	①	33,75
HDB - 14/	145	①	33,95
HDB - 14/	155	①	34,05
HDB - 14/	165	①	34,25
HDB - 14/	175	①	34,40
HDB - 14/	185	①	34,55
HDB - 14/	195	①	34,70
HDB - 14/	205	①	34,80
HDB - 14/	215	①	34,95
HDB - 14/	225	①	35,10
HDB - 14/	235	①	35,25
HDB - 14/	245	①	35,35
HDB - 14/	255	①	35,50
HDB - 14/	265	①	35,60
HDB - 14/	275	①	35,90
HDB - 14/	285	①	36,35
HDB - 14/	295	①	36,65
HDB - 14/	305	①	37,00
HDB - 14/	315	①	37,30
HDB - 14/	325	①	37,95

Artikelbezeichnung		Bestell-Nr.	Preis
Ø d_A [mm]	Höhe h_A [mm]		[EUR/Stück]
Ausführung: glatter oder gerippter Betonstahl B500			
HDB - 16/	165	①	38,30
HDB - 16/	175	①	38,50
HDB - 16/	185	①	38,70
HDB - 16/	195	①	38,85
HDB - 16/	205	①	39,15
HDB - 16/	215	①	39,50
HDB - 16/	225	①	39,85
HDB - 16/	235	①	40,05
HDB - 16/	245	①	40,25
HDB - 16/	255	①	40,50
HDB - 16/	265	①	40,75
HDB - 16/	275	①	41,00
HDB - 16/	285	①	41,20
HDB - 16/	295	①	41,45
HDB - 16/	305	①	41,70
HDB - 16/	315	①	41,90
HDB - 16/	325	①	42,10
HDB - 16/	335	①	42,40
HDB - 16/	345	①	42,70
HDB - 16/	355	①	42,90
HDB - 20/	185	①	49,65
HDB - 20/	195	①	50,05
HDB - 20/	205	①	50,25
HDB - 20/	215	①	50,55
HDB - 20/	225	①	50,75
HDB - 20/	235	①	51,50
HDB - 20/	245	①	51,90
HDB - 20/	255	①	52,55
HDB - 20/	265	①	53,50
HDB - 20/	275	①	54,90
HDB - 20/	285	①	55,10
HDB - 20/	295	①	55,30
HDB - 20/	305	①	55,55
HDB - 20/	315	①	55,80
HDB - 20/	325	①	56,15
HDB - 20/	335	①	56,35
HDB - 20/	345	①	56,55
HDB - 20/	355	①	56,75
HDB - 20/	375	①	57,10
HDB - 20/	395	①	62,40
HDB - 20/	405	①	62,65
HDB - 20/	425	①	63,05
HDB - 20/	435	①	63,40
HDB - 20/	455	①	63,70
HDB - 25/	265	①	76,40
HDB - 25/	275	①	91,30
HDB - 25/	285	①	92,45
HDB - 25/	295	①	93,60
HDB - 25/	305	①	94,80
HDB - 25/	325	①	96,90
HDB - 25/	335	①	99,00
HDB - 25/	345	①	100,70
HDB - 25/	355	①	102,20
HDB - 25/	375	①	103,80
HDB - 25/	395	①	105,35
HDB - 25/	405	①	106,20
HDB - 25/	425	①	106,60
HDB - 25/	435	①	107,10
HDB - 25/	455	①	108,45

① ★ HALFEN-Hinweis: Bestellbeispiel siehe Übersichtsseite zu Beginn des Kapitels
Andere Ankerhöhen auf Anfrage möglich

© 2021 · PL 1/2021 · www.halfen.de

DURCHSTANZ- UND QUERKRAFTBEWEHRUNG

HDB Dübelleisten - Komplettelemente B30

Durchstanz- und Querkraftbewehrung - mit 6 Ankern
Für Bemessungen nach EN 1992-1-1:2004+AC:2010 und zugehörigem Nationalen Anhang,
europaweit bauaufsichtlich zugelassen durch ETA-12/0454
bzw. allgemein bauaufsichtlich zugelassen durch Z-15.1-213
Hinweis: Abstandhalter und Klemmbügel für die Montage → Seite 141

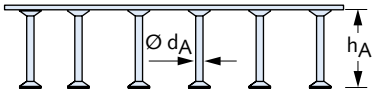

Artikelbezeichnung		Bestell-Nr.	Preis
Ø d_A [mm]	Höhe h_A [mm]		[EUR/Stück]
Ausführung: glatter oder gerippter Betonstahl B500			
HDB - 10/	125	①	31,30
HDB - 10/	135	①	31,55
HDB - 10/	145	①	31,70
HDB - 10/	155	①	31,75
HDB - 10/	165	①	31,85
HDB - 10/	175	①	31,95
HDB - 10/	185	①	31,95
HDB - 10/	195	①	32,05
HDB - 10/	205	①	32,20
HDB - 10/	215	①	32,30
HDB - 10/	225	①	32,40
HDB - 10/	235	①	32,50
HDB - 10/	245	①	32,65
HDB - 10/	255	①	32,80
HDB - 12/	125	①	34,10
HDB - 12/	135	①	34,35
HDB - 12/	145	①	34,65
HDB - 12/	155	①	35,00
HDB - 12/	165	①	35,40
HDB - 12/	175	①	35,75
HDB - 12/	185	①	36,55
HDB - 12/	195	①	36,90
HDB - 12/	205	①	37,30
HDB - 12/	215	①	37,75
HDB - 12/	225	①	38,30
HDB - 12/	235	①	38,60
HDB - 12/	245	①	38,95
HDB - 12/	255	①	39,35
HDB - 12/	265	①	39,75
HDB - 12/	275	①	40,15
HDB - 12/	285	①	40,50
HDB - 12/	295	①	40,85
HDB - 12/	305	①	41,35
HDB - 14/	125	①	36,55
HDB - 14/	135	①	36,75
HDB - 14/	145	①	37,10
HDB - 14/	155	①	37,30
HDB - 14/	165	①	37,75
HDB - 14/	175	①	37,95
HDB - 14/	185	①	37,75
HDB - 14/	195	①	38,15
HDB - 14/	205	①	38,60
HDB - 14/	215	①	39,50
HDB - 14/	225	①	39,85
HDB - 14/	235	①	43,25
HDB - 14/	245	①	43,80
HDB - 14/	255	①	42,00
HDB - 14/	265	①	42,70
HDB - 14/	275	①	43,25
HDB - 14/	285	①	43,35
HDB - 14/	295	①	43,70
HDB - 14/	305	①	44,15
HDB - 14/	315	①	44,75
HDB - 14/	325	①	45,40

Artikelbezeichnung		Bestell-Nr.	Preis
Ø d_A [mm]	Höhe h_A [mm]		[EUR/Stück]
Ausführung: glatter oder gerippter Betonstahl B500			
HDB - 16/	165	①	45,95
HDB - 16/	175	①	46,15
HDB - 16/	185	①	46,45
HDB - 16/	195	①	46,70
HDB - 16/	205	①	47,05
HDB - 16/	215	①	47,45
HDB - 16/	225	①	47,85
HDB - 16/	235	①	48,10
HDB - 16/	245	①	48,30
HDB - 16/	255	①	48,50
HDB - 16/	265	①	48,85
HDB - 16/	275	①	49,10
HDB - 16/	285	①	49,35
HDB - 16/	295	①	49,85
HDB - 16/	305	①	49,95
HDB - 16/	315	①	50,05
HDB - 16/	325	①	50,25
HDB - 16/	335	①	50,55
HDB - 16/	345	①	50,75
HDB - 16/	355	①	51,15
HDB - 20/	185	①	61,55
HDB - 20/	195	①	61,85
HDB - 20/	205	①	62,20
HDB - 20/	215	①	62,50
HDB - 20/	225	①	62,95
HDB - 20/	235	①	63,80
HDB - 20/	245	①	64,35
HDB - 20/	255	①	64,80
HDB - 20/	265	①	65,70
HDB - 20/	275	①	66,20
HDB - 20/	285	①	66,65
HDB - 20/	295	①	67,15
HDB - 20/	305	①	67,65
HDB - 20/	315	①	68,05
HDB - 20/	325	①	68,50
HDB - 20/	335	①	69,05
HDB - 20/	345	①	69,50
HDB - 20/	355	①	69,95
HDB - 20/	375	①	85,50
HDB - 20/	395	①	92,55
HDB - 20/	405	①	93,20
HDB - 20/	425	①	93,70
HDB - 20/	435	①	95,30
HDB - 20/	455	①	97,00
HDB - 25/	265	①	97,80
HDB - 25/	275	①	98,40
HDB - 25/	285	①	98,90
HDB - 25/	295	①	99,50
HDB - 25/	305	①	100,15
HDB - 25/	325	①	100,70
HDB - 25/	335	①	100,80
HDB - 25/	345	①	101,25
HDB - 25/	355	①	103,20
HDB - 25/	375	①	117,30
HDB - 25/	395	①	120,15
HDB - 25/	405	①	123,10
HDB - 25/	425	①	123,80
HDB - 25/	435	①	124,55
HDB - 25/	455	①	126,35

① ★ HALFEN-Hinweis: Bestellbeispiel siehe Übersichtsseite zu Beginn des Kapitels
Andere Ankerhöhen oder Ankeranzahl auf Anfrage möglich

★ HALFEN-Hinweis: Allgemeine Erläuterungen siehe Übersichtsseite am Anfang des Kapitels

© 2021 · PL 1/2021 · www.halfen.de

DURCHSTANZ- UND QUERKRAFTBEWEHRUNG

HDB-F Dübelleiste B30

Durchstanzbewehrung für Elementdecken
Für Bemessungen nach EN 1992-1-1:2004+AC:2010 und zugehörigem Nationalen Anhang,
europaweit bauaufsichtlich zugelassen durch ETA-12/0454
bzw. allgemein bauaufsichtlich zugelassen durch Z-15.1-213
Speziell für Fertigteilwerke liefern wir Komplett-Elemente mit 2 bis 8 Ankern und einer temporären Lagesicherung für Elementdecken.

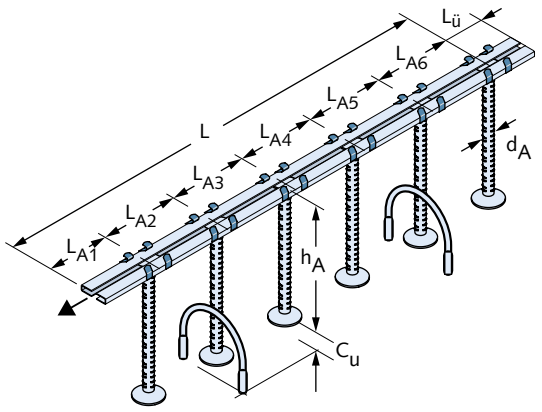

Artikelbezeichnung	d_A [mm]	①	Bestell-Nr. 0057.	Preis [EUR/Stück]
Ausführung: glatter oder gerippter Betonstahl B500				
HDB - F -	10	①	059-00001	**auf Anfrage**
HDB - F -	12	①	059-00001	**auf Anfrage**
HDB - F -	14	①	059-00001	**auf Anfrage**
HDB - F -	16	①	059-00001	**auf Anfrage**
HDB - F -	20	①	059-00001	**auf Anfrage**

① Bitte bei Bestellung ergänzen: Ankerhöhe h_A, Anzahl Anker n_A, Elementlänge L, Ankerabstände L_{A1}-L_{An}, $L_ü$ frei wählbar, untere Betonüberdeckung $c_{nom, u}$, siehe Bestell-Schema
★ HALFEN-Hinweis: Bestellbeispiel siehe Übersichtsseite am Anfang des Kapitels

HDB Abstandhalter B30

Abstandhalter für den Einbau mit untenliegender Montageleiste, z.B. in Elementdecken oder bei Plattenstärken > 35 cm:
$c_{nom, u}$ ist das Nennmaß der unteren Betonüberdeckung
Wir empfehlen, zwei Abstandhalter pro HDB-Element zu disponieren.
Bei HDB 20 und 25 je 1 Stück pro Anker, bei Elementen ab 4 Anker je 3 Stück



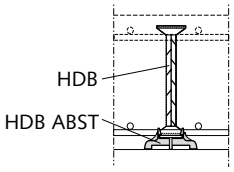

Artikelbezeichnung	$c_{nom, u}$ [mm]	Bestell-Nr. 0066.	Preis [EUR/Stück]
Ausführung: Kunststoff			
HDB ABST -	15	010-00001	**0,30**
HDB ABST -	20	010-00001	**0,30**
HDB ABST -	25	010-00002	**0,30**
HDB ABST -	30	010-00003	**0,30**
HDB ABST -	35	010-00004	**0,30**
HDB ABST -	40	010-00005	**0,30**

HDB Klemmbügel B30

Klemmbügel, an beliebiger Stelle auf die Montageleiste der HDB-Elemente aufsteckbar.
Wir empfehlen, für den lagesicheren Einbau generell rechnerisch 1,5 Klemmbügel pro HDB-Element zu disponieren.

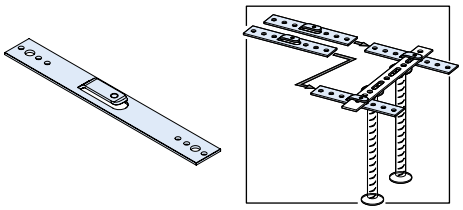

Artikelbezeichnung	Bestell-Nr. 0066.	Preis [EUR/Stück]
Ausführung: S235JR		
HDB Klemmbügel 35/3x275	020-00001	**0,90**

© 2021 · PL 1/2021 · www.halfen.de

QUERKRAFTDORNE

HSD-SET B70

HSD-D Querkraftdorne mit HSD-S Hülsen
Längsverschiebliche Hülse mit Querkraftdorn

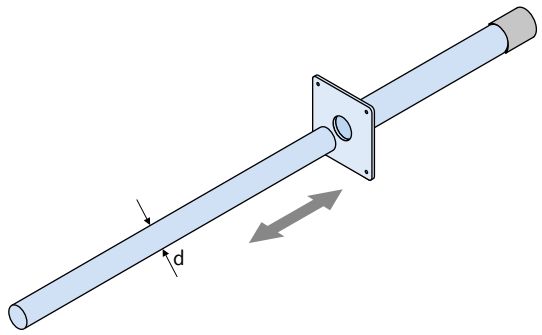

Artikelbezeichnung	Dorn-Ø [mm]	Bestell-Nr. 0729.	Preis [EUR/Stück]
Ausführung: nichtrostender Stahl gemäß Katalog			
HSD-SET 20	20	110-00001	**35,90**
HSD-SET 22	22	110-00002	**43,35**
HSD-SET 25	25	110-00003	**55,75**
HSD-SET 30	30	110-00004	**82,95**

HSD-SET B70

HSD-D Querkraftdorne HSD-D mit HSD-SV Hülsen
Längs- und querverschiebliche Hülse mit Querkraftdorn

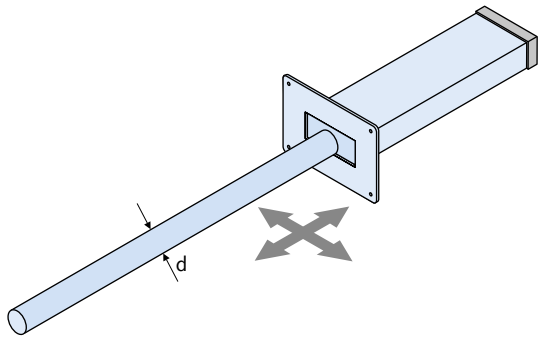

Artikelbezeichnung	Dorn-Ø [mm]	Bestell-Nr. 0729.	Preis [EUR/Stück]
Ausführung: nichtrostender Stahl gemäß Katalog			
HSD-SET 20 V	20	120-00001	**52,05**
HSD-SET 22 V	22	120-00002	**63,80**
HSD-SET 25 V	25	120-00003	**77,30**
HSD-SET 30 V	30	120-00004	**116,65**

HSD-D Querkraftdorne B70

Für Hülsen HSD-P, HSD-S und HSD-SV

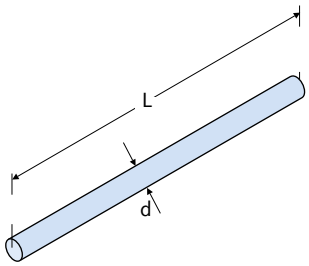

Artikelbezeichnung	Länge L [mm]	Dorn-Ø [mm]	Bestell-Nr. 0729.	Preis [EUR/Stück]
Ausführung: S355 feuerverzinkt				
HSD-D 20 FV	300	20	010-00001	**6,70**
HSD-D 22 FV	300	22	010-00002	**8,90**
HSD-D 25 FV	300	25	010-00003	**14,35**
HSD-D 30 FV	350	30	010-00004	**22,15**
Ausführung: nichtrostender Stahl gemäß Katalog				
HSD-D 20 A4	300	20	020-00001	**15,55**
HSD-D 22 A4	300	22	020-00002	**20,30**
HSD-D 25 A4	300	25	020-00003	**28,35**
HSD-D 30 A4	350	30	020-00004	**46,90**

HSD-P Hülsen B70

Für Querkraftdorne HSD-D
Längsverschiebliche Hülse

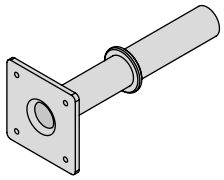

Artikelbezeichnung	Dorn-Ø [mm]	Bestell-Nr. 0729.	Preis [EUR/Stück]
Ausführung: Kunststoff			
HSD-P 20	20	030-00001	**5,05**
HSD-P 22	22	030-00002	**5,05**
HSD-P 25	25	030-00003	**5,20**
HSD-P 30	30	030-00004	**5,65**

★ HALFEN-Hinweis: Allgemeine Erläuterungen siehe Übersichtsseite am Anfang des Kapitels

© 2021 · PL 1/2021 · www.halfen.de

QUERKRAFTDORNE

HSD-CRET Schwerlastdorne B70

Längsverschiebliche Hülse
Bauaufsichtlich zugelassen Z-15.7-253

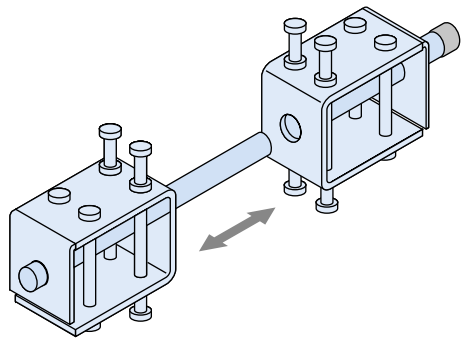

Artikelbezeichnung	Dorn-Ø [mm]	Bestell-Nr. 0730.	Preis [EUR/Stück]
Ausführung: nichtrostender Stahl gemäß Katalog			
HSD-CRET 122	22	010-00001	**138,20**
HSD-CRET 124	24	010-00002	**174,85**
HSD-CRET 128	28	010-00003	**241,80**
HSD-CRET 134	34	010-00004	**513,95**
HSD-CRET 140	40	010-00005	**699,45**

HSD-CRET Gleithülsen auf Anfrage auch mit Befestigungsmagneten für Stahlschalung lieferbar

HSD-CRET-V Schwerlastdorne B70

Längs- und querverschiebliche Hülse
Bauaufsichtlich zugelassen Z-15.7-253

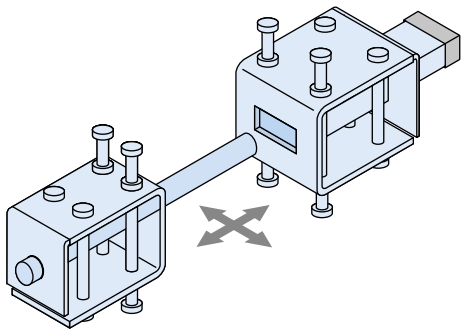

Artikelbezeichnung	Dorn-Ø [mm]	Bestell-Nr. 0730.	Preis [EUR/Stück]
Ausführung: nichtrostender Stahl gemäß Katalog			
HSD-CRET 122 V	22	020-00001	**186,65**
HSD-CRET 124 V	24	020-00002	**224,70**
HSD-CRET 128 V	28	020-00003	**313,70**
HSD-CRET 134 V	34	020-00004	**668,90**
HSD-CRET 140 V	40	020-00005	**810,80**

HSD-CRET Gleithülsen auf Anfrage auch mit Befestigungsmagneten für Stahlschalung lieferbar

© 2021 · PL 1/2021 · www.halfen.de

QUERKRAFTDORNE

HSD-F Brandschutzmanschetten B70

Für Querkraftdorne HSD-D und HSD-SET

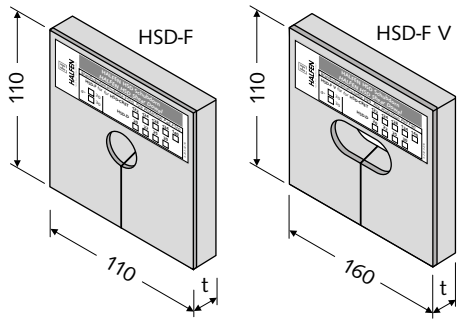

Artikelbezeichnung	Dicke t [mm]	Für Hülse HSD-	Breite/Höhe [mm]	Bestell-Nr. 0730.	Preis [EUR/Stück]
Ausführung: gemäß Katalog					
HSD-F 20	20	S20	110/110	300-00001	**11,05**
HSD-F 20	30	S20	110/110	300-00002	**11,65**
HSD-F 22	20	S22	110/110	300-00003	**11,55**
HSD-F 22	30	S22	110/110	300-00004	**12,45**
HSD-F 25	20	S25	110/110	300-00005	**12,90**
HSD-F 25	30	S25	110/110	300-00006	**13,30**
HSD-F 30	20	S30	110/110	300-00007	**14,00**
HSD-F 30	30	S30	110/110	300-00008	**15,25**
HSD-F 20 V	20	SV20	160/110	310-00001	**12,40**
HSD-F 20 V	30	SV20	160/110	310-00002	**12,85**
HSD-F 22 V	20	SV22	160/110	310-00003	**13,30**
HSD-F 22 V	30	SV22	160/110	310-00004	**13,60**
HSD-F 25 V	20	SV25	160/110	310-00005	**14,65**
HSD-F 25 V	30	SV25	160/110	310-00006	**15,55**
HSD-F 30 V	20	SV30	160/110	310-00007	**15,75**
HSD-F 30 V	30	SV30	160/110	310-00008	**16,90**
Hinweis: Für große Fugenöffnungen kombinierbar					

HSD-F-CRET Brandschutzmanschetten B70

Für Schwerlastdorne HSD-CRET und HSD-CRET V

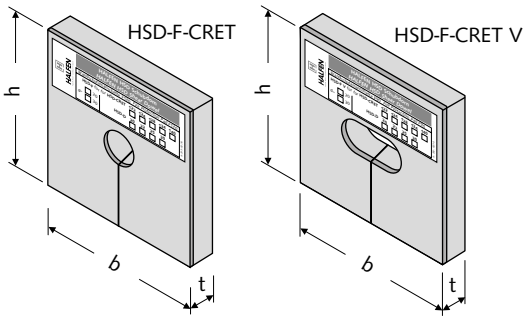

Artikelbezeichnung	Dicke t [mm]	Für Hülse HSD-CRET	Breite/ Höhe b/h [mm]	Bestell-Nr. 0730.	Preis [EUR/Stück]
Ausführung: gemäß Katalog					
HSD-F-CRET 122	20	122	120/120	320-00001	**8,55**
HSD-F-CRET 122	30	122	120/120	320-00002	**9,20**
HSD-F-CRET 124	20	124	130/130	320-00003	**9,40**
HSD-F-CRET 124	30	124	130/130	320-00004	**10,25**
HSD-F-CRET 128	20	128	140/140	320-00005	**11,50**
HSD-F-CRET 128	30	128	140/140	320-00006	**13,00**
HSD-F-CRET 134	20	134	160/180	320-00007	**16,00**
HSD-F-CRET 134	30	134	160/180	320-00008	**17,10**
HSD-F-CRET 140	20	140	180/220	320-00009	**17,75**
HSD-F-CRET 140	30	140	180/220	320-00010	**19,00**
HSD-F-CRET 122 V	20	122 V	150/150	330-00001	**10,15**
HSD-F-CRET 122 V	30	122 V	150/150	330-00002	**10,50**
HSD-F-CRET 124 V	20	124 V	160/160	330-00003	**10,35**
HSD-F-CRET 124 V	30	124 V	160/160	330-00004	**11,00**
HSD-F-CRET 128 V	20	128 V	170/170	330-00005	**15,30**
HSD-F-CRET 128 V	30	128 V	170/170	330-00006	**15,75**
HSD-F-CRET 134 V	20	134 V	190/190	330-00007	**17,85**
HSD-F-CRET 134 V	30	134 V	190/190	330-00008	**20,00**
HSD-F-CRET 140 V	20	140 V	210/220	330-00009	**20,95**
HSD-F-CRET 140 V	30	140 V	210/220	330-00010	**24,90**
Hinweis: Für große Fugenöffnungen kombinierbar					

★ HALFEN-Hinweis: Allgemeine Erläuterungen siehe Übersichtsseite am Anfang des Kapitels

© 2021 · PL 1/2021 · www.halfen.de

ZUBEHÖR BEWEHRUNGSSYSTEME

2100 B51

Dreikantleiste

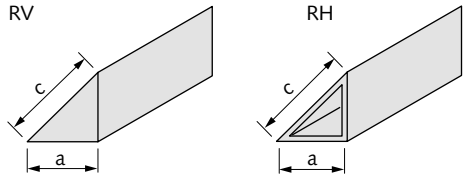

Artikelbezeichnung	Kantenlänge a/c [mm]	Länge [m]	PE [m]	Bestell-Nr. 0715.	Preis [EUR/100 m]
Ausführung: Kunststoff					
2100-10 RV	10/14	2,5	300	020-00001	**128,85**
2100-10 RH	10/14	2,5	300	020-00002	**94,85**
2100-15 RH	15/21	2,5	125	020-00003	**133,70**

RV = Vollprofil
RH = Hohlprofil

2110 B51

Dreikantleiste mit Befestigungsansatz

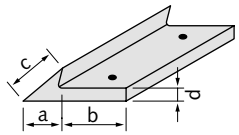

Artikelbezeichnung	Maße a/b/c/d [mm]	Länge [m]	PE [m]	Bestell-Nr. 0715.	Preis [EUR/100 m]
Ausführung: Kunststoff					
2110-05W	5/12/7/2,5	2,5	150	030-00001	**146,00**
2110-07R	7/13/10/2,7	2,5	100	030-00002	**116,80**
2110-10RF	10/20/15/3,8	2,5	100	030-00004	**172,80**
2110-15R	15/20/21/3,8	2,5	100	030-00005	**267,70**

W = Weich-PVC zum Verkleben
R = Standardausführung zum manuellen Nageln
RF = Standardausführung für automatische Nagelgeräte geeignet

2030 B51

Dreikantleiste

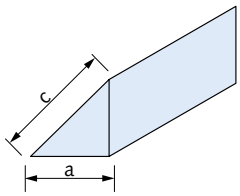

Artikelbezeichnung	Maße a/c [mm]	PE [m]	Bestell-Nr. 0715.	Preis [EUR/100 m]
Ausführung: Stahl				
2030-10	10/14	100	010-00002	**496,60**

2130 B51

Doppel-Dreikantleiste aus Weich-PVC

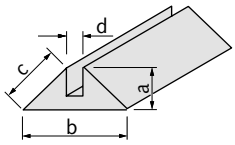

Artikelbezeichnung	Maße a/b/c/d [mm]	Länge [m]	PE [m]	Bestell-Nr. 0715.	Preis [EUR/100 m]
Ausführung: PVC					
2130-10	10/25/15/4	2,5	100	040-00001	**367,55**

© 2021 · PL 1/2021 · www.halfen.de

JUSTIERHILFEN

HBJ-W Y01

HALFEN Betojuster für Wände

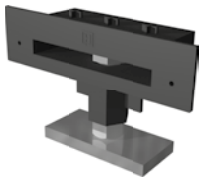

Artikelbezeichnung	Laststufe [kN]	Bestell-Nr. 0420.	Preis [EUR/Stück]
Ausführung: Kunststoff mit Stahl (wb)			
HBJ-W	50	010-00001	**19,70**

HBJ-S Y01

HALFEN Betojuster für Stützen

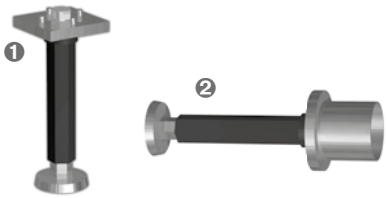

❶ HBJ-S-V für vertikalen Einbau im Fertigteilwerk
❷ HBJ-S-H für horizontalen Einbau im Fertigteilwerk

Artikelbezeichnung	Laststufe [kN]	Bestell-Nr. 0420.	Preis [EUR/Stück]
Ausführung: Stahl (wb) mit Kunststoff			
V: Stützenjuster für vertikalen Einbau			
HBJ-S-6,0 V	60	040-00001	**46,85**
HBJ-S-10,0 V	100	040-00002	**74,85**
H: Stützenjuster für horizontalen Einbau			
HBJ-S-6,0 H	60	040-00003	**66,75**
HBJ-S-10,0 H	100	040-00004	**75,80**
Ausführung: Kunststoff			
Aussparungsrohr für alle HBJ-S			
HBJ-S-AR ①		059-00001	**auf Anfrage**
Ausführung: Kunststoff			
Kunststoffstopfen			
HBJ-A64		050-00001	**auf Anfrage**

① Länge L [mm] bitte bei Bestellung angeben. L = Fundamentdicke - 183 mm

★ HALFEN-Hinweis: Allgemeine Erläuterungen siehe Übersichtsseite am Anfang des Kapitels

© 2021 · PL 1/2021 · www.halfen.de

TRANSPORTANKERSYSTEME

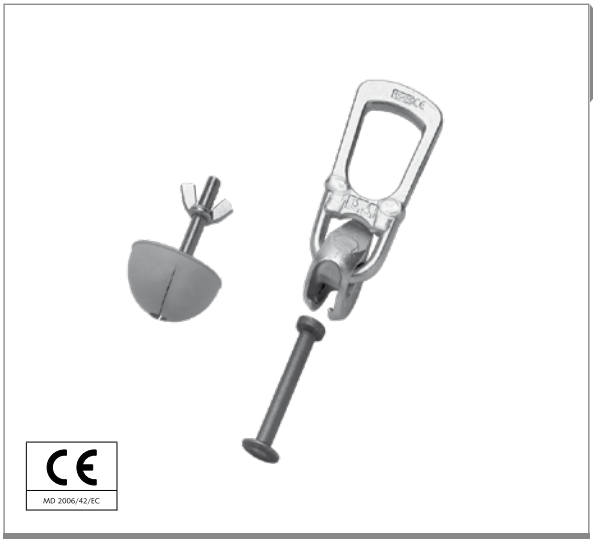

Kugelkopfanker

Vorteile

- Anker aus speziellem Rundmaterial
- Lastklassen von 1,3 – 45,0
- Schnelles Ein- und Auskuppeln von Anker und Lastaufnahmemittel
- Befahrbare Verschlussabdeckung optional erhältlich
- Spezielle Dreh- und Transportkupplung für den einfachen Transport und Einbau von Rohren
- CE-Kennzeichnung nach MD 2006/42 EC



HALFEN FRIMEDA Transportanker

Vorteile

- Anker aus speziell vergütetem Flachstahl
- Schnelles Ein- und Auskuppeln von Anker und Lastaufnahmemittel
- Lastklassen von 1,25 – 26,0
- Aufstellanker zur Vermeidung von Kantenbruch lieferbar
- Ringkupplungen mit manueller oder pneumatischer Fernauslösung lieferbar
- Verschlussabdeckung optional erhältlich
- CE-Kennzeichnung nach MD 2006/42 EC

© 2021 · PL 1/2021 · www.halfen.de

TRANSPORTANKERSYSTEME

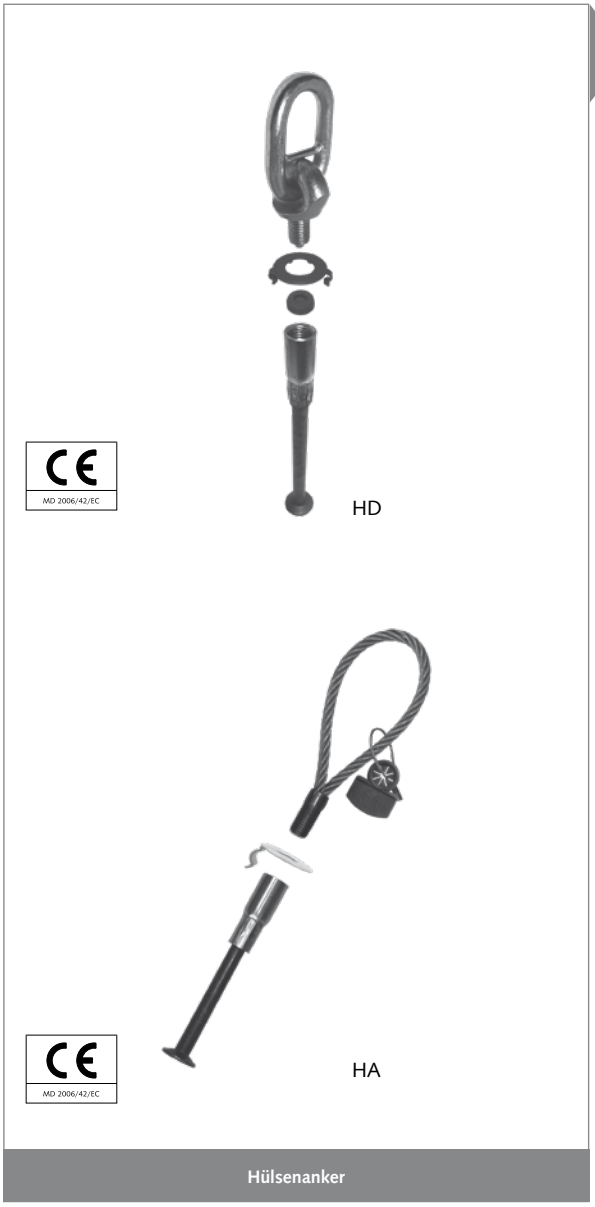

Hülsenanker

Vorteile

Hülsenanker HD

- Anker aus speziell vergütetem Rundstahl
- Kleinerer Hülsendurchmesser bei erhöhter Tragfähigkeit
- Lastklassen von 1,3 – 25,0
- Integrierter Hülsenschutz gegen Schmutz und Wasser
- Für dünne Elemente besonders geeignet
- Nur kleine Aussparungen in der Bauteiloberfläche
- CE-Kennzeichnung nach MD 2006/42 EC

Hülsenanker HA

- Ankerschlaufen als kostengünstige Lastaufnahmemittel
- Umfangreiches Sortiment an Ankertypen
- Tragfähigkeit der Anker bis 12,5t
- Anker aus speziell vergütetem Rundstahl
- CE-Kennzeichnung nach MD 2006/42 EC

© 2021 · PL 1/2021 · www.halfen.de

TRANSPORTANKERSYSTEME
Allgemeine Hinweise und Erläuterungen

HALFEN Abheber: jährliche Kontrolle leicht gemacht & zertifizierte Sicherheit

Jeder künftig bestellte HALFEN Abheber ist zur einfachen Zuordnung bei der regelmäßigen Überprüfung mit einer Identifikationsnummer gekennzeichnet. Zusätzlich können Sie nun zum bestellten Abheber ein Zertifikat anfragen, das Ihnen die Einhaltung sämtlicher Richtlinien und die überwachte Herstellung bestätigt sowie eine Tabelle für die regelmäßige Überprüfung enthält.

Ihre Vorteile:
- Sämtliche Daten des HALFEN Abhebers auf einem Dokument
- Einfache Dokumentation der regelmäßigen Maßkontrollen
- Eindeutige Zuordnung der Abheber zum Dokument möglich
- Überwachte und zertifizierte Produktion durch die MPA-NRW

Hinweise zur Bestellung:
Zur Bestellung eines HALFEN Abhebers mit Zertifikat ist die **drittletzte Ziffer** der Bestell-Nr. durch eine „**1**" zu ersetzen
- Abheber 6102-45,0 mit Zertifikat hat die Bestellnummer 0738.010-00**1**07
- Abheber 6377-7,5 mit Zertifikat hat die Bestellnummer 0742.170-00**1**05

HALFEN Abheber: zertifizierte Sicherheit durch geprüfte Lastaufnahme

Darüber hinaus können künftig bestellte HALFEN Abheber zur Dokumentation und Bestätigung der sicheren Lastaufnahme mit einer dokumentierten Prüfung des Abhebers auf die 2-fache Nenntragfähigkeit bestellt werden.

Ihre Vorteile:
- Dokumentierte Sicherheit der Funktion des HALFEN Abhebers
- Erfüllung nationaler Gesetze vor Verwendung der Abheber
- Geforderte Beweispflicht des Auftraggebers kann erfüllt werden

Hinweise zur Bestellung:
Zur Bestellung eines HALFEN Abhebers mit Zertifikat und dokumentierter Probebelastung mit 2-facher Nennlast ist die **viertletzte Ziffer** der Bestell-Nr. durch eine „**1**" zu ersetzen
- Abheber 6102-45,0 mit Zertifikat und Probebelastung hat die Bestellnummer 0738.010-0**1**007
- Abheber 6377-7,5 mit Zertifikat und Probebelastung hat die Bestellnummer 0742.170-0**1**005

Hinweise Bestellung 6116 Dreh- und Transportkupplung

Bei der Bestellung der HALFEN Dreh- und Transportkupplung ist die Artikelnummer 0738.040-0010**X** (0010**X** = -0010**1** – 0010**6**) zu verwenden und folgende Angaben im Positionstext sind erforderlich:

- Gewünschte Seillänge (minimale Seillänge l beachten)
- Anordnung der Kausche (Typ A = Ösen parallel; Typ B = Ösen orthogonal)

Beispiel:
0738.040-00103; Lastgruppe 5,0; Länge 3 m; Typ B

Bitte beachten Sie die Lieferzeit für fertig montierte Dreh- und Transportkupplungen.
Es besteht die Möglichkeit bei Bedarf einzelne Ersatzteilsets nachzubestellen.

Technik

Weitere Details zu unseren Transportankersystemen finden Sie in unseren Katalogen und unter www.halfen.de.
- Produktinformation Technik KKT Kugelkopf-Transportankersystem
- Produktinformation Technik TPA HALFEN FRIMEDA Transportankersystem
- Produktinformation Technik HD Hülsenankersystem
- Produktinformation Technik HALFEN DEHA HA Hülsenankersystem

© 2021 · PL 1/2021 · www.halfen.de

KUGELKOPFANKER

6000 C01

Kugelkopf-Transportanker

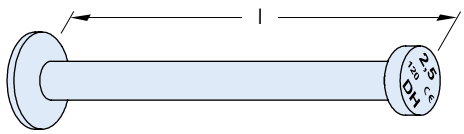

Artikelbezeichnung			PE [St.]	Bestell-Nr.	Preis
	Lastklasse	Maß l [mm]		0735.	[EUR/Stück]
Ausführung: WB gemäß Tabelle, Seite 4					
6000-	**1,3-**	**40**	300	010-00002	**1,50**
6000-	**1,3-**	**50**	300	010-00003	**1,55**
6000-	**1,3-**	**55**	300	010-00004	**1,55**
6000-	**1,3-**	**65**	300	010-00005	**1,75**
6000-	**1,3-**	**85**	200	010-00006	**1,95**
6000-	**1,3-**	**120**	200	010-00007	**2,00**
6000-	**1,3-**	**240**	100	010-00008	**2,05**
6000-	**2,5-**	**45**	100	010-00015	**2,05**
6000-	**2,5-**	**55**	100	010-00016	**2,05**
6000-	**2,5-**	**65**	100	010-00017	**2,30**
6000-	**2,5-**	**75**	100	010-00189	**2,30**
6000-	**2,5-**	**85**	100	010-00018	**2,30**
6000-	**2,5-**	**120**	40	010-00019	**2,40**
6000-	**2,5-**	**170**	40	010-00020	**3,00**
6000-	**2,5-**	**210**	40	010-00021	**3,30**
6000-	**2,5-**	**280**	40	010-00022	**3,90**
6000-	**5,0-**	**55**	20	010-00032	**4,20**
6000-	**5,0-**	**65**	20	010-00033	**4,20**
6000-	**5,0-**	**75**	40	010-00034	**4,20**
6000-	**5,0-**	**85**	40	010-00035	**4,65**
6000-	**5,0-**	**95**	40	010-00036	**5,05**
6000-	**5,0-**	**110**	40	010-00037	**5,55**
6000-	**5,0-**	**120**	40	010-00038	**5,15**
6000-	**5,0-**	**180**	20	010-00039	**5,65**
6000-	**5,0-**	**210**	20	010-00173	**5,65**
6000-	**5,0-**	**240**	20	010-00040	**6,55**
6000-	**5,0-**	**340**	20	010-00041	**10,15**
6000-	**5,0-**	**480**	20	010-00042	**12,65**
6000-	**7,5-**	**100**	20	010-00043	**7,15**
6000-	**7,5-**	**120**	20	010-00046	**7,15**
6000-	**7,5-**	**140**	20	010-00047	**8,10**
6000-	**7,5-**	**165**	20	010-00049	**8,45**
6000-	**7,5-**	**200**	20	010-00050	**9,70**
6000-	**7,5-**	**300**	20	010-00051	**12,55**
6000-	**7,5-**	**540**	1	010-00052	**19,40**
6000-	**7,5-**	**680**	1	010-00053	**20,65**
6000-	**10,0-**	**115**	1	010-00054	**13,10**
6000-	**10,0-**	**135**	1	010-00056	**13,15**
6000-	**10,0-**	**150**	1	010-00057	**13,55**
6000-	**10,0-**	**170**	1	010-00058	**14,55**
6000-	**10,0-**	**200**	1	010-00059	**16,75**
6000-	**10,0-**	**250**	1	010-00060	**17,35**
6000-	**10,0-**	**340**	1	010-00061	**18,90**
6000-	**10,0-**	**680**	1	010-00062	**29,80**

Artikelbezeichnung			PE [St.]	Bestell-Nr.	Preis
	Lastklasse	Maß l [mm]		0735.	[EUR/Stück]
Ausführung: WB gemäß Tabelle, Seite 4					
6000-	**15,0-**	**140**	1	010-00063	**20,15**
6000-	**15,0-**	**165**	1	010-00064	**22,40**
6000-	**15,0-**	**200**	1	010-00065	**24,40**
6000-	**15,0-**	**300**	1	010-00066	**30,15**
6000-	**15,0-**	**400**	1	010-00067	**38,10**
6000-	**15,0-**	**840**	1	010-00068	**81,35**
6000-	**20,0-**	**180**	1	010-00168	**44,50**
6000-	**20,0-**	**200**	1	010-00070	**45,10**
6000-	**20,0-**	**240**	1	010-00071	**48,35**
6000-	**20,0-**	**340**	1	010-00074	**56,90**
6000-	**20,0-**	**500**	1	010-00075	**60,25**
6000-	**20,0-**	**1000**	1	010-00076	**104,20**
6000-	**32,0-**	**200**	1	010-00077	**80,35**
6000-	**32,0-**	**250**	1	010-00078	**83,95**
6000-	**32,0-**	**280**	1	010-00079	**85,30**
6000-	**32,0-**	**320**	1	010-00080	**87,50**
6000-	**32,0-**	**700**	1	010-00082	**159,70**
6000-	**32,0-**	**1200**	1	010-00083	**235,70**
6000-	**45,0-**	**500**	1	010-00197	**236,10**
6000-	**45,0-**	**1200**	1	010-00159	**330,90**
Ausführung: FV gemäß Tabelle, Seite 4					
6000-	**1,3-**	**40 FV**	300	200-00067	**1,65**
6000-	**1,3-**	**50 FV**	300	200-00068	**1,75**
6000-	**1,3-**	**55 FV**	300	200-00069	**1,75**
6000-	**1,3-**	**65 FV**	300	200-00070	**2,05**
6000-	**1,3-**	**85 FV**	200	200-00071	**2,20**
6000-	**1,3-**	**120 FV**	200	200-00072	**2,25**
6000-	**1,3-**	**240 FV**	100	200-00073	**2,40**
6000-	**2,5-**	**45 FV**	100	200-00080	**2,40**
6000-	**2,5-**	**55 FV**	100	200-00081	**2,40**
6000-	**2,5-**	**65 FV**	100	200-00082	**2,90**
6000-	**2,5-**	**75 FV**	100	200-00156	**2,90**
6000-	**2,5-**	**85 FV**	100	200-00083	**2,90**
6000-	**2,5-**	**120 FV**	40	200-00084	**3,00**
6000-	**2,5-**	**170 FV**	40	200-00085	**3,60**
6000-	**2,5-**	**210 FV**	40	200-00086	**3,80**
6000-	**2,5-**	**280 FV**	40	200-00087	**4,85**
6000-	**5,0-**	**65 FV**	40	200-00096	**5,05**
6000-	**5,0-**	**75 FV**	40	200-00097	**5,05**
6000-	**5,0-**	**85 FV**	40	200-00098	**5,35**
6000-	**5,0-**	**95 FV**	40	010-00172	**6,00**
6000-	**5,0-**	**110 FV**	40	200-00167	**6,00**
6000-	**5,0-**	**120 FV**	20	200-00100	**6,25**
6000-	**5,0-**	**180 FV**	20	200-00101	**7,00**
6000-	**5,0-**	**210 FV**	20	200-00102	**7,00**
6000-	**5,0-**	**240 FV**	20	010-00174	**7,85**
6000-	**5,0-**	**340 FV**	20	200-00104	**12,10**
6000-	**5,0-**	**480 FV**	20	200-00105	**15,20**

★ HALFEN-Hinweis: Allgemeine Erläuterungen siehe Übersichtsseite am Anfang des Kapitels

© 2021 · PL 1/2021 · www.halfen.de

KUGELKOPFANKER

Artikelbezeichnung			PE [St.]	Bestell-Nr.	Preis
	Lastklasse	Maß l [mm]		0735.	[EUR/Stück]
Ausführung: FV gemäß Tabelle, Seite 4					
6000-	**7,5-**	**100 FV**	20	200-00106	**8,55**
6000-	**7,5-**	**120 FV**	20	200-00107	**8,55**
6000-	**7,5-**	**140 FV**	20	200-00108	**9,70**
6000-	**7,5-**	**165 FV**	20	200-00110	**10,25**
6000-	**7,5-**	**200 FV**	20	200-00111	**11,65**
6000-	**7,5-**	**300 FV**	20	010-00188	**15,00**
6000-	**7,5-**	**540 FV**	1	200-00113	**23,25**
6000-	**7,5-**	**680 FV**	1	200-00114	**24,75**
6000-	**10,0-**	**115 FV**	1	200-00116	**15,80**
6000-	**10,0-**	**135 FV**	1	200-00117	**15,85**
6000-	**10,0-**	**150 FV**	1	200-00118	**16,35**
6000-	**10,0-**	**170 FV**	1	200-00119	**17,35**
6000-	**10,0-**	**200 FV**	1	200-00158	**18,50**
6000-	**10,0-**	**250 FV**	1	200-00120	**20,05**
6000-	**10,0-**	**340 FV**	1	200-00121	**22,80**
6000-	**10,0-**	**680 FV**	1	200-00123	**35,65**
6000-	**15,0-**	**140 FV**	1	200-00124	**23,45**
6000-	**15,0-**	**165 FV**	1	200-00125	**25,85**
6000-	**15,0-**	**200 FV**	1	200-00126	**28,60**
6000-	**15,0-**	**300 FV**	1	200-00127	**35,20**
6000-	**15,0-**	**400 FV**	1	200-00128	**44,65**
6000-	**15,0-**	**840 FV**	1	200-00129	**91,25**
6000-	**20,0-**	**200 FV**	1	200-00131	**52,55**
6000-	**20,0-**	**240 FV**	1	200-00132	**56,40**
6000-	**20,0-**	**340 FV**	1	200-00134	**66,20**
6000-	**20,0-**	**1000 FV**	1	200-00136	**121,55**
6000-	**32,0-**	**200 FV**	1	200-00137	**93,00**
6000-	**32,0-**	**250 FV**	1	200-00138	**97,35**
6000-	**32,0-**	**280 FV**	1	200-00139	**99,20**
6000-	**32,0-**	**320 FV**	1	200-00140	**113,15**
6000-	**32,0-**	**700 FV**	1	200-00142	**209,20**
6000-	**32,0-**	**1200 FV**	1	200-00143	**273,50**
Ausführung: A4 gemäß Tabelle, Seite 4 **					
6000-	**1,3**	**85 A4**	1	010-00131	**9,05**
6000-	**2,5**	**120 A4**	1	010-00137	**24,20**
6000-	**5,0**	**180 A4**	1	010-00145	**61,55**
6000-	**7,5**	**200 A4**	1	010-00147	**65,30**
6000-	**20,0**	**180 A4**	1	010-00148	**130,65**

Andere Abmessungen auf Anfrage.
Mindestliefermenge und Lieferzeiten vor Bestellung anfragen.
** Weitere Längen auf Anfrage bei einer Mindestabnahme von 200 Stück

6050 C10

Kugelkopf-Stabanker

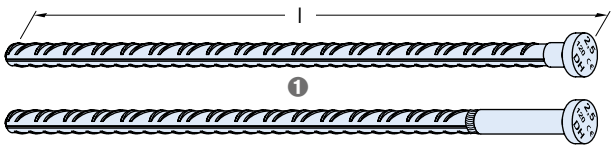

❶ Mögliche Ausführungen

Artikelbezeichnung			PE [St.]	Bestell-Nr.	Preis
	Lastklasse	Maß l [mm]		0735.	[EUR/Stück]
Ausführung: WB gemäß Tabelle, Seite 4					
6050-	**2,5-**	**400**	40	070-00002	**4,50**
6050-	**2,5-**	**520**	40	070-00003	**4,85**
6050-	**5,0-**	**580**	20	070-00007	**10,40**
6050-	**5,0-**	**900**	20	070-00008	**11,50**
6050-	**7,5-**	**750**	1	070-00009	**19,55**
6050-	**7,5-**	**1150**	1	070-00010	**21,70**
6050-	**10,0-**	**870**	1	070-00011	**25,05**
6050-	**10,0-**	**1300**	1	070-00012	**28,10**
6050-	**15,0-**	**1080**	1	070-00013	**49,45**
6050-	**15,0-**	**1550**	1	070-00014	**58,45**
Ausführung: FV gemäß Tabelle, Seite 4					
6050-	**2,5-**	**400 FV**	40	200-00030	**5,45**
6050-	**5,0-**	**580 FV**	20	200-00159	**12,10**

Andere Abmessungen auf Anfrage.
Mindestliefermenge und Lieferzeiten vor Bestellung anfragen.

6052 C10

Kugelkopf-Stabanker, gekröpft zum Transport von mehrschichtigen Betonfertigteilen (Stahlbeton-Sandwichplatten)

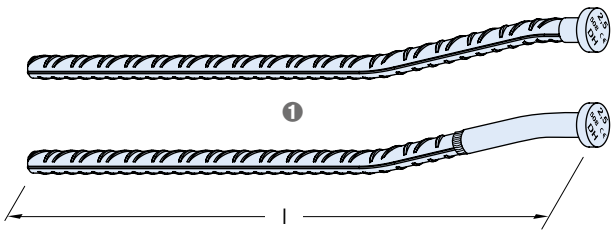

❶ Mögliche Ausführungen

Artikelbezeichnung			PE [St.]	Bestell-Nr.	Preis
	Lastklasse	Maß l [mm]		0735.	[EUR/Stück]
Ausführung: WB gemäß Tabelle, Seite 4					
6052-	**2,5-**	**508**	1	080-00002	**7,80**
6052-	**5,0-**	**565**	1	080-00003	**14,55**
6052-	**5,0-**	**885**	1	080-00004	**15,85**
6052-	**7,5-**	**1134**	1	080-00006	**24,75**
6052-	**10,0-**	**1284**	1	080-00008	**32,15**
6052-	**15,0-**	**1535**	1	080-00010	**63,25**

Verzinkte Ausführung auf Anfrage
Andere Abmessungen auf Anfrage.
Mindestliefermenge und Lieferzeiten vor Bestellung anfragen.

© 2021 · PL 1/2021 · www.halfen.de

KUGELKOPFANKER

6001 C10

Augenanker

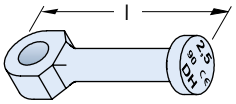

Artikelbezeichnung			PE [St.]	Bestell-Nr.	Preis
	Lastklasse	Maß l [mm]		0735.	[EUR/Stück]
Ausführung: WB gemäß Tabelle, Seite 4					
6001-	**1,3-**	**65**	300	050-00001	**2,35**
6001-	**2,5-**	**90**	300	050-00002	**3,80**
6001-	**5,0-**	**90**	20	050-00012	**7,75**
6001-	**5,0-**	**120**	20	050-00003	**7,75**
6001-	**10,0-**	**115**	1	050-00011	**18,45**
6001-	**10,0-**	**180**	1	050-00004	**20,00**
6001-	**20,0-**	**250**	1	050-00005	**43,70**
Ausführung: FV gemäß Tabelle, Seite 4					
6001-	**1,3-**	**65 FV**	300	200-00061	**3,00**
6001-	**2,5-**	**90 FV**	100	200-00062	**4,75**
6001-	**5,0-**	**120 FV**	20	200-00063	**9,25**
6001-	**10,0-**	**180 FV**	1	200-00064	**23,95**
Ausführung: A4 gemäß Tabelle, Seite 4					
6001-	**2,5-**	**90 A4**	50	050-00022	**auf Anfrage**
6001-	**10,0-**	**180 A4**	1	050-00024	**auf Anfrage**

6073 C10

DSM-Anker
= Schnellmontageanker
Dazugehörige Aussparungskörper 6126, 6127, 6128 → Seite 155



Artikelbezeichnung			PE [St.]	Bestell-Nr.	Preis
	Lastklasse	Maß l [mm]		0735.	[EUR/Stück]
Ausführung: GV gemäß Tabelle, Seite 4					
6073-	**1,3-**	**55**	200	110-00017	**1,55**
6073-	**1,3-**	**65**	200	110-00009	**1,60**
6073-	**1,3-**	**85**	200	110-00018	**1,70**
6073-	**1,3-**	**120**	200	110-00010	**1,90**
6073-	**2,5-**	**55**	100	110-00019	**1,55**
6073-	**2,5-**	**65**	100	110-00020	**1,65**
6073-	**2,5-**	**85**	100	110-00016	**1,75**
6073-	**2,5-**	**120**	100	110-00021	**1,95**
6073-	**2,5-**	**175**	100	210-00001	**4,85**

6000 D C01

Doppelkopf-Transportanker



Artikelbezeichnung			PE [St.]	Bestell-Nr.	Preis
	Lastklasse	Maß l [mm]		0735.	[EUR/Stück]
Ausführung: WB gemäß Tabelle, Seite 4					
6000-	**10,0-**	**340D**	1	018-00056	**23,50**
6000-	**15,0-**	**400D**	1	018-00057	**45,70**
6000-	**20,0-**	**500D**	1	018-00067	**67,95**
6000-	**32,0-**	**700D**	1	018-00058	**143,50**
Ausführung: FV gemäß Tabelle, Seite 4					
6000-	**10,0-**	**340D FV**	1	208-00056	**auf Anfrage**
6000-	**15,0-**	**400D FV**	1	208-00057	**52,15**
6000-	**20,0-**	**500D FV**	1	208-00067	**79,35**
6000-	**32,0-**	**700D FV**	1	208-00058	**217,20**

6002 C10

Kugelkopf-Transportanker, gekröpft zum Transport von mehrschichtigen Betonfertigteilen (Stahlbeton-Sandwichplatten)

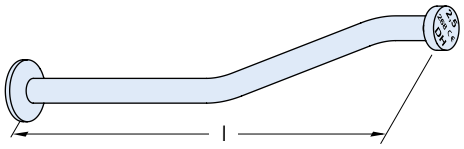

Artikelbezeichnung			PE [St.]	Bestell-Nr.	Preis
	Lastklasse	Maß l [mm]		0735.	[EUR/Stück]
Ausführung: WB gemäß Tabelle, Seite 4					
6002-	**1,3-**	**227**	40	030-00001	**5,20**
6002-	**2,5-**	**268**	20	030-00002	**7,20**
6002-	**5,0-**	**466**	1	030-00004	**15,90**
6002-	**7,5-**	**664**	1	030-00005	**24,10**
6002-	**10,0-**	**667**	1	030-00006	**34,55**
6002-	**15,0-**	**825**	1	030-00007	**52,85**
6002-	**20,0-**	**986**	1	030-00008	**91,80**
Ausführung: FV gemäß Tabelle, Seite 4					
6002-	**1,3-**	**227 FV**	20	200-00053	**6,15**
6002-	**2,5-**	**268 FV**	20	200-00054	**8,55**
6002-	**5,0-**	**466 FV**	1	200-00056	**18,90**
6002-	**7,5-**	**664 FV**	1	200-00057	**28,95**
6002-	**10,0-**	**667 FV**	1	200-00058	**41,40**
6002-	**15,0-**	**825 FV**	1	200-00059	**63,40**
6002-	**20,0-**	**986 FV**	1	200-00060	**110,00**

Ausführung Edelstahl auf Anfrage
Andere Abmessungen auf Anfrage.
Mindestliefermenge und Lieferzeiten vor Bestellung anfragen.

★ HALFEN-Hinweis: Allgemeine Erläuterungen siehe Übersichtsseite am Anfang des Kapitels

© 2021 · PL 1/2021 · www.halfen.de

KUGELKOPFANKER

6010 C10

Kugelkopf-Plattenanker

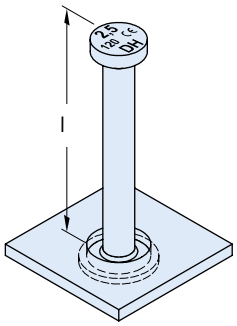

Artikelbezeichnung Lastklasse	Maß l [mm]	Ankerplatte [mm]	PE [St.]	Bestell-Nr. 0735.	Preis [EUR/Stück]
Ausführung: WB gemäß Tabelle, Seite 4					
6010- 2,5-	**55**	70x70x6	40	060-00001	**7,30**
6010- 2,5-	**120**	70x70x6	20	060-00002	**7,80**
6010- 5,0-	**65**	90x90x8	20	060-00004	**10,40**
6010- 5,0-	**110**	90x90x8	20	060-00007	**11,00**
6010- 7,5-	**100**	90x90x10	1	060-00008	**16,35**
6010- 10,0-	**115**	90x90x10	1	060-00009	**17,80**
6010- 10,0-	**150**	90x90x10	1	060-00011	**39,05**
Ausführung: FV gemäß Tabelle, Seite 4					
6010- 2,5-	**55 FV**	70x70x6	40	200-00043	**8,80**
6010- 2,5-	**120 FV**	70x70x6	20	200-00044	**9,40**
6010- 5,0-	**65 FV**	90x90x8	20	200-00046	**12,50**
6010- 5,0-	**110 FV**	90x90x8	20	200-00047	**13,15**
6010- 7,5-	**100 FV**	90x90x10	1	200-00173	**19,70**
6010- 10,0-	**115 FV**	90x90x10	1	200-00048	**21,35**
6010- 10,0-	**150 FV**	90x90x10	1	200-00172	**56,15**

Andere Abmessungen auf Anfrage.
Mindestliefermenge und Lieferzeiten vor Bestellung anfragen.

6006 C10

Aufstellanker
Zugehöriger Aussparungskörper 6134 → Seite 155

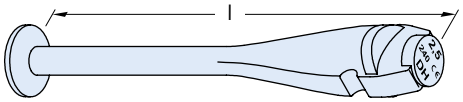

Artikelbezeichnung Lastklasse	Maß l [mm]	PE [St.]	Bestell-Nr. 0735.	Preis [EUR/Stück]
Ausführung: WB gemäß Tabelle, Seite 4				
6006- 2,5-	**240**	1	120-00001	**17,15**
6006- 5,0-	**240**	1	120-00002	**23,30**
Ausführung: FV gemäß Tabelle, Seite 4				
6006- 2,5-	**240 FV**	1	200-00151	**19,35**
6006- 5,0-	**240 FV**	1	200-00152	**27,00**

© 2021 · PL 1/2021 · www.halfen.de

KUGELKOPFANKER

6131 C11

Aussparungskörper rund, ohne Stahlteile
Auch als Verschlusskörper einsetzbar

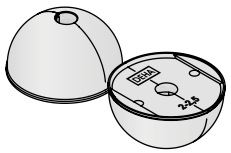

Artikelbezeichnung Lastklasse		Farbkennzeichnung	PE [St.]	Bestell-Nr. 0736.	Preis [EUR/Stück]
Ausführung: Gummi					
6131-	**1,3**	blau	20	010-00001	**10,95**
6131-	**2,5**	gelb	10	010-00002	**15,20**
6131-	**5,0**	blau	10	010-00004	**22,50**
6131-	**7,5**	rot	10	010-00005	**32,55**
6131-	**10,0**	gelb	10	010-00006	**32,55**
6131-	**15,0**	grau	10	010-00007	**70,30**
6131-	**20,0**	schwarz	2	010-00008	**70,30**
6131-	**32,0+45,0**	schwarz	2	010-00009	**107,70**

6137 C11

Aussparungskörper schmal, ohne Stahlteile

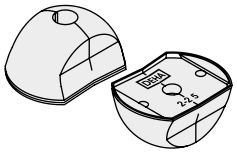

Artikelbezeichnung Lastklasse		Farbkennzeichnung	PE [St.]	Bestell-Nr. 0736.	Preis [EUR/Stück]
Ausführung: Gummi					
6137-	**1,3**	blau	20	060-00001	**8,30**
6137-	**2,5**	gelb	20	060-00002	**12,50**
6137-	**5,0**	blau	10	060-00004	**18,45**
6137-	**7,5**	rot	10	060-00005	**26,50**
6137-	**10,0**	gelb	10	060-00006	**26,50**
6137-	**15,0**	grau	2	060-00007	**56,40**
6137-	**20,0**	schwarz	2	060-00008	**56,40**

6132 C11

Aussparungskörper rund,
inkl. Stanzblech mit Gewindestange 6141 → Seite 157

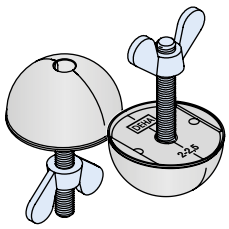

Artikelbezeichnung Lastklasse		Farbkennzeichnung	PE [St.]	Bestell-Nr. 0736.	Preis [EUR/Stück]
Ausführung: Gummi					
6132-	**1,3**	blau	20	020-00001	**15,10**
6132-	**2,5**	gelb	10	020-00002	**21,15**
6132-	**5,0**	blau	10	020-00004	**28,85**
6132-	**7,5**	rot	10	020-00005	**38,70**
6132-	**10,0**	gelb	10	020-00006	**38,70**
6132-	**15,0**	grau	10	020-00007	**78,40**
6132-	**20,0**	schwarz	10	020-00008	**78,40**
6132-	**32,0+45,0**	schwarz	1	020-00009	**154,90**

6138 C11

Aussparungskörper schmal,
inkl. Stanzblech mit Gewindestange 6141 → Seite 157

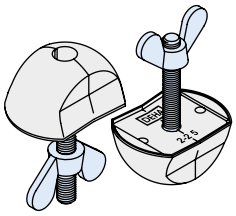

Artikelbezeichnung Lastklasse		Farbkennzeichnung	PE [St.]	Bestell-Nr. 0736.	Preis [EUR/Stück]
Ausführung: Gummi					
6138-	**1,3**	blau	20	070-00001	**12,40**
6138-	**2,5**	gelb	10	070-00002	**18,10**
6138-	**5,0**	blau	10	070-00004	**24,45**
6138-	**7,5**	rot	10	070-00005	**32,80**
6138-	**10,0**	gelb	10	070-00006	**32,80**
6138-	**15,0**	grau	2	070-00007	**64,30**
6138-	**20,0**	schwarz	2	070-00008	**64,30**

★ HALFEN-Hinweis: Allgemeine Erläuterungen siehe Übersichtsseite am Anfang des Kapitels

© 2021 · PL 1/2021 · www.halfen.de

KUGELKOPFANKER

6133 C11

Aussparungskörper rund,
inkl. Stanzblech mit Hülse 6153 → Seite 157

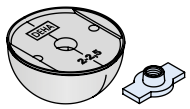

Artikelbezeichnung Lastklasse	Farbkennzeichnung	PE [St.]	Bestell-Nr. 0736.	Preis [EUR/Stück]
Ausführung: Gummi				
6133- 1,3	blau	10	030-00001	**25,45**
6133- 2,5	gelb	10	030-00002	**29,75**
6133- 5,0	blau	10	030-00005	**38,25**
6133- 7,5	rot	10	030-00006	**48,85**
6133- 10,0	gelb	10	030-00007	**48,85**
6133- 15,0	grau	10	030-00008	**88,80**
6133- 20,0	schwarz	10	030-00004	**88,80**
6133- 32,0+45,0	schwarz	1	030-00009	**143,75**

6145 C11

Aussparungskörper schmal,
inkl. Stanzblech mit Hülse 6153 → Seite 157

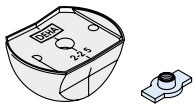

Artikelbezeichnung Lastklasse	Farbkenn-zeichnung	Gewinde M	PE [St.]	Bestell-Nr. 0736.	Preis [EUR/Stück]
Ausführung: Gummi					
6145- 1,3	blau	8	10	080-00001	**22,50**
6145- 2,5	gelb	12	10	080-00002	**27,25**
6145- 5,0	blau	12	10	080-00004	**34,15**
6145- 7,5	rot	12	10	080-00005	**42,85**
6145- 10,0	gelb	12	10	080-00007	**42,85**
6145- 15,0	grau	12	2	080-00008	**74,55**
6145- 20,0	schwarz	12	2	080-00009	**92,65**

6134 C11

Aussparungskörper für Aufstellanker 6006 → Seite 153

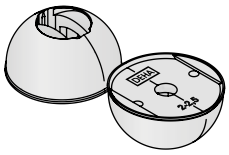

Artikelbezeichnung Lastklasse	Farbkennzeichnung	PE [St.]	Bestell-Nr. 0736.	Preis [EUR/Stück]
Ausführung: Gummi				
6134- 2,5	gelb	1	150-00001	**7,05**
6134- 5,0	blau	1	150-00002	**20,40**
Sollte Befestigungsmaterial benötigt werden, dieses bitte separat bestellen.				

6127 C11

Schnellmontage-Aussparungskörper System DSM,
passend zu Schnellmontageanker Typ 6073 → Seite 152

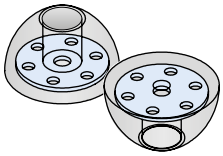

Artikelbezeichnung Lastklasse	PE [St.]	Bestell-Nr. 0736.	Preis [EUR/Stück]
Ausführung: Polyurethan			
6127- 1,3	2	170-00001	**51,55**
6127- 2,5	2	170-00002	**61,55**
6127- 5,0	2	170-00003	**128,60**
Sollte Befestigungsmaterial benötigt werden, dieses bitte separat bestellen.			

6126 C11

Schnellmontage-Aussparungskörper System DSM,
passend zu Schnellmontageanker Typ 6073 → Seite 152

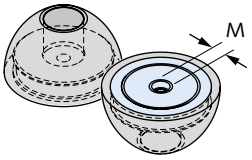

Artikelbezeichnung Lastklasse	Gewinde M	PE [St.]	Bestell-Nr. 0736.	Preis [EUR/Stück]
Ausführung: Polyurethan mit Magnet				
6126- 1,3	8	2	190-00001	**134,20**
6126- 2,5	12	2	190-00002	**178,25**
6126- 5,0	12	2	190-00003	**261,90**

6128 C11

Schnellmontage-Aussparungskörper System DSM,
passend zu Schnellmontageanker Typ 6073 → Seite 152

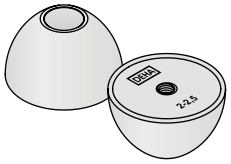

Artikelbezeichnung Lastklasse	Farbkennzeichnung	PE [St.]	Bestell-Nr. 0736.	Preis [EUR/Stück]
Ausführung: Gummi				
6128- 1,3	blau	2	140-00002	**9,65**
6128- 2,5	gelb	2	140-00001	**10,65**
Sollte Befestigungsmaterial benötigt werden, dieses bitte separat bestellen.				

© 2021 · PL 1/2021 · www.halfen.de

KUGELKOPFANKER

6150 C11

Aussparungskörper, rund

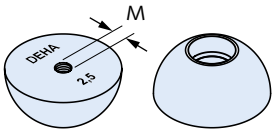

Artikelbezeichnung Lastklasse	Gewinde M	PE [St.]	Bestell-Nr. 0736.	Preis [EUR/Stück]
Ausführung: Stahl				
6150- 1,3	8	2	100-00001	**35,25**
6150- 2,5	12	2	100-00002	**45,45**
6150- 5,0	12	2	100-00003	**67,30**
Sollte Befestigungsmaterial benötigt werden, dieses bitte separat bestellen.				

6150 M C11

Aussparungskörper

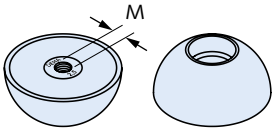

Artikelbezeichnung Lastklasse	Gewinde M	PE [St.]	Bestell-Nr. 0736.	Preis [EUR/Stück]
Ausführung: Stahl mit Magnet				
6150- 1,3 M	8	2	110-00001	**90,15**
6150- 2,5 M	12	2	110-00002	**105,65**
6150- 5,0 M	12	2	110-00003	**120,45**

6151 C11

Manschette für Aussparungskörper Typ 6150 + Typ 6150 M
paarweise einsetzbar für Aussparungskörper Typ 6152 + Typ 6152 M

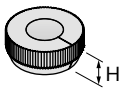

Artikelbezeichnung Lastklasse	H [mm]	PE [St.]	Bestell-Nr. 0737.	Preis [EUR/Stück]
Ausführung: Gummi				
6151- 1,3	11	100	060-00001	**1,60**
6151- 2,5	12	100	060-00002	**2,10**
6151- 5,0	14	100	060-00003	**3,40**
6151- 7,5	22	1	060-00004	**21,60**
6151- 10,0	22	1	060-00005	**37,75**

6152 C11

Aussparungskörper, Trompetenform

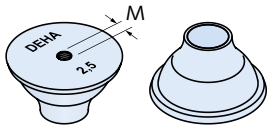

Artikelbezeichnung Lastklasse	Gewinde M	PE [St.]	Bestell-Nr. 0736.	Preis [EUR/Stück]
Ausführung: Stahl				
6152- 1,3	8	2	120-00001	**41,80**
6152- 2,5	12	2	120-00002	**52,55**
6152- 5,0	12	2	120-00003	**83,55**
Sollte Befestigungsmaterial benötigt werden, dieses bitte separat bestellen.				

6152 M C11

Aussparungskörper, Trompetenform

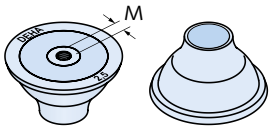

Artikelbezeichnung Lastklasse	für Lastklasse	Gewinde M	PE [St.]	Bestell-Nr. 0736.	Preis [EUR/Stück]
Ausführung: Stahl mit Magnet					
6152- 1,3 M	1,3	8	2	130-00001	**97,85**
6152- 2,5 M	2,5	12	2	130-00002	**112,75**
6152- 5,0 M	5,0	12	2	130-00003	**148,90**
6152- 7,5 M	7,5/10,0	16	1	130-00005	**173,15**

6151 D C11

Manschette für Aussparungskörper Typen 6152, 6152 M

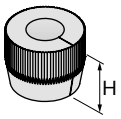

Artikelbezeichnung Lastklasse	H [mm]	PE [St.]	Bestell-Nr. 0737.	Preis [EUR/Stück]
Ausführung: Gummi				
6151- 1,3 D	22	100	070-00001	**3,40**
6151- 2,5 D	24	100	070-00002	**4,85**
6151- 7,5 D	44,5	100	070-00004	**12,90**

★ HALFEN-Hinweis: Allgemeine Erläuterungen siehe Übersichtsseite am Anfang des Kapitels

© 2021 · PL 1/2021 · www.halfen.de

KUGELKOPFANKER

6141 C11

Stanzblech, komplett mit Gewindestange

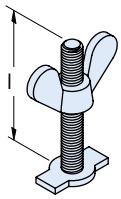

Artikelbezeichnung Lastklasse	Gewinde M	l [mm]	PE [St.]	Bestell-Nr. 0737.	Preis [EUR/Stück]
Ausführung: Stahl					
6141- 1,3	8	66	10	020-00001	**4,10**
6141- 2,5	12	87	10	020-00002	**5,75**
6141- 5,0	12	87	10	020-00003	**6,25**
6141- 7,5/10,0	12	87	10	020-00004	**6,45**
6141- 15,0/20,0	12	87	10	020-00005	**7,75**
6141- 32,0/45,0	16	100	10	020-00006	**47,65**

6153 C11

Stanzblech, Hülse mit Innengewinde

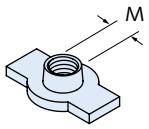

Artikelbezeichnung Lastklasse	Gewinde M	PE [St.]	Bestell-Nr. 0737.	Preis [EUR/Stück]
Ausführung: Stahl				
6153- 1,3	8	10	040-00001	**12,05**
6153- 2,5	12	10	040-00002	**12,20**
6153- 5,0	12	10	040-00003	**13,00**
6153- 7,5/10,0	12	10	040-00004	**13,90**
6153- 15,0/20,0	16	10	040-00005	**15,55**
6153- 32,0/45,0	16	1	030-00006	**33,50**

TPA-S1 C20

Halteschraube 6160

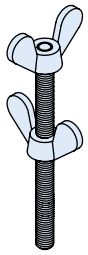

Artikelbezeichnung	für Lastklasse	PE [St.]	Bestell-Nr. 0073.	Preis [EUR/Stück]
Ausführung: Stahl				
TPA - S1 - M8	1,3	10	060-00001	**7,30**
TPA - S1 - M12	2,5/5,0/7,5/10,0	10	060-00002	**10,95**
TPA - S1 - M16	15,0/20,0/32,0/45,0	10	060-00003	**16,10**

6015 C11

Verschlusskörper für Kugelkopf-Transportanker

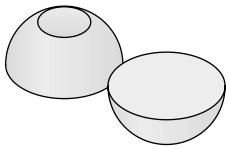

Artikelbezeichnung Lastklasse	Außen-Ø [mm]	PE [St.]	Bestell-Nr. 0737.	Preis [EUR/Stück]
Ausführung: Styropor				
6015- 1,3	60	100	010-00001	**0,65**
6015- 2,5	74	100	010-00002	**1,00**
6015- 5,0	94	100	010-00003	**1,00**
6015- 7,5/10,0	118	40	010-00004	**1,65**
6015- 15,0/20,0	160	40	010-00005	**2,85**

6172 C11

Verschlusskörper VKF* für Kugelkopf-Transportanker und DKR Konus-Rohranker
* Wasserdicht, siehe Produktinformation Technik

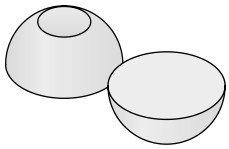

Artikelbezeichnung Lastklasse	Außen-Ø [mm]	PE [St.]	Bestell-Nr. 0737.	Preis [EUR/Stück]
Ausführung: Faserbeton				
6172- 5,0	90	2	120-00004	**9,70**
6172- 7,5 / 10,0	114	2	120-00001	**11,15**
6172- 15,0 / 20,0	156	2	120-00002	**15,65**
6172- 32,0 / 45,0	210	2	120-00003	**17,50**

© 2021 · PL 1/2021 · www.halfen.de

KUGELKOPFANKER

6102 C11

Universalkopf-Kupplung

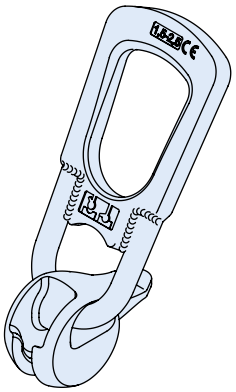

Artikelbezeichnung Lastklasse		für Lastklasse	PE [St.]	Bestell-Nr. 0738.	Preis [EUR/Stück]
Ausführung: Stahl, zinkbeschichtet					
6102-	**1,3**	1,3	1	010-00001	**159,70**
6102-	**2,5**	2,5	1	010-00002	**193,35**
6102-	**5,0**	5,0	1	010-00003	**280,30**
6102-	**10,0**	7,5 + 10,0	1	010-00004	**482,30**
6102-	**20,0**	15,0 + 20,0	1	010-00005	**829,95**
6102-	**32,0**	32,0	1	010-00006	**1.811,25**
6102-	**45,0**	45,0	1	010-00007	**1.883,85**

★ HALFEN-Hinweis: Für einen Abheber mit Zertifikat Bestell-Nr. 0738.0..-001.. verwenden. Für einen Abheber mit Zertifikat und Prüfung auf 2-fache Nennlast Bestell-Nr. 0738.0..-01... verwenden

Bitte bei Bestellung mit Zertifikat dies vorher angeben. Ein nachträgliches Zertifikat kann nicht erstellt werden.

6116-M C11

Dreh- und Transportkupplung mit Verseilung und Montage

Die Dreh- und Transportkupplung wird mit einer Seillänge von 3,0 m und der Kauschenausrichtung „A“ geliefert.

Andere Seillängen und Kauschenausrichtung als Sonderbestellung möglich

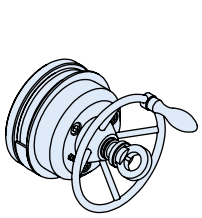

6116



6116-M

Artikelbezeichnung Lastklasse		für Lastklasse	PE [St.]	Bestell-Nr. 0738.	Preis [EUR/Stück]
Ausführung: Stahl					
6116-	**1,3**	1,3	1	040-00101	**auf Anfrage**
6116-	**2,5**	2,5	1	040-00102	**auf Anfrage**
6116-	**5,0**		1	040-00103	**auf Anfrage**
6116-	**10,0**	7,5 + 10,0	1	040-00104	**auf Anfrage**
6116-	**20,0**	15,0 + 20,0	1	040-00105	**auf Anfrage**
6116-	**32,0**	32,0	1	040-00106	**auf Anfrage**

★ HALFEN-Hinweis: Komplett bestellte und montierte Dreh- und Transportkupplungen werden mit einem Zertifikat ausgeliefert

Zur Reparatur können einzelne Sets bestellt werden → siehe Montageanleitung.

★ HALFEN-Hinweis: Allgemeine Erläuterungen siehe Übersichtsseite am Anfang des Kapitels

© 2021 · PL 1/2021 · www.halfen.de

TPA-FS C20

Spreizanker

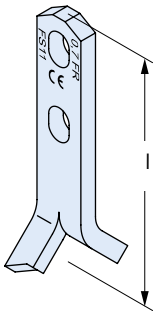

Artikelbezeichnung			PE [St.]	Bestell-Nr.	Preis
Lastklasse	Maß l [cm]			0070.	[EUR/Stück]
Ausführung: WB gemäß Tabelle, Seite 4					
Für Abheber und Zubehör Lastgruppe 2,5					
TPA - FS -	**1,4 -**	**11**	160	010-00002	**2,00**
TPA - FS -	**1,4 -**	**16**	100	010-00003	**2,10**
TPA - FS -	**2,5 -**	**15**	40	010-00007	**2,80**
TPA - FS -	**2,5 -**	**20**	40	010-00008	**3,40**
TPA - FS -	**2,5 -**	**25**	20	010-00009	**4,10**
Für Abheber und Zubehör Lastgruppe 5,0					
TPA - FS -	**5,0 -**	**18**	20	010-00016	**6,10**
TPA - FS -	**5,0 -**	**24**	20	010-00017	**7,30**
TPA - FS -	**5,0 -**	**40**	20	010-00018	**11,05**
Für Abheber und Zubehör Lastgruppe 10,0					
TPA - FS -	**7,5 -**	**26**	20	010-00022	**13,05**
TPA - FS -	**7,5 -**	**30**	1	010-00023	**14,30**
TPA - FS -	**7,5 -**	**42**	1	010-00024	**19,40**
TPA - FS -	**10,0 -**	**30**	1	010-00025	**17,50**
TPA - FS -	**10,0 -**	**37**	1	010-00026	**21,40**
TPA - FS -	**10,0 -**	**52**	1	010-00027	**28,85**
Für Abheber und Zubehör Lastgruppe 26,0					
TPA - FS -	**14,0 -**	**37**	1	010-00028	**34,60**
TPA - FS -	**14,0 -**	**46**	1	010-00029	**42,45**
TPA - FS -	**22,0 -**	**50**	1	010-00030	**55,90**
TPA - FS -	**22,0 -**	**62**	1	010-00031	**69,15**

Artikelbezeichnung			PE [St.]	Bestell-Nr.	Preis
Lastklasse	Maß l [cm]			0070.	[EUR/Stück]
Ausführung: FV gemäß Tabelle, Seite 4					
Für Abheber und Zubehör Lastgruppe 2,5					
TPA - FS -	**1,4 -**	**11 FV**	160	110-00033	**2,25**
TPA - FS -	**1,4 -**	**16 FV**	100	110-00034	**2,50**
TPA - FS -	**2,5 -**	**15 FV**	40	110-00038	**3,35**
TPA - FS -	**2,5 -**	**20 FV**	40	110-00039	**3,90**
TPA - FS -	**2,5 -**	**25 FV**	20	110-00040	**5,00**
Für Abheber und Zubehör Lastgruppe 5,0					
TPA - FS -	**5,0 -**	**18 FV**	20	110-00047	**7,30**
TPA - FS -	**5,0 -**	**24 FV**	20	110-00048	**8,80**
TPA - FS -	**5,0 -**	**40 FV**	1	110-00049	**13,35**
Für Abheber und Zubehör Lastgruppe 10,0					
TPA - FS -	**7,5 -**	**26 FV**	1	110-00053	**15,80**
TPA - FS -	**7,5 -**	**30 FV**	1	110-00054	**17,10**
TPA - FS -	**7,5 -**	**42 FV**	1	110-00055	**23,25**
TPA - FS -	**10,0 -**	**30 FV**	1	110-00056	**21,00**
TPA - FS -	**10,0 -**	**37 FV**	1	110-00057	**25,55**
TPA - FS -	**10,0 -**	**52 FV**	1	110-00058	**34,60**
Für Abheber und Zubehör Lastgruppe 26,0					
TPA - FS -	**14,0 -**	**37 FV**	1	110-00059	**41,65**
TPA - FS -	**14,0 -**	**46 FV**	1	110-00060	**50,90**
TPA - FS -	**22,0 -**	**50 FV**	1	110-00061	**67,10**
TPA - FS -	**22,0 -**	**62 FV**	1	110-00062	**82,80**

Edelstahlausführung bis Lastklasse 5,0 auf Anfrage.
Mindestliefermenge und Lieferzeiten vor Bestellung anfragen.

© 2021 · PL 1/2021 · www.halfen.de

HALFEN FRIMEDA TRANSPORTANKER

TPA-FZ C20

Zweilochanker

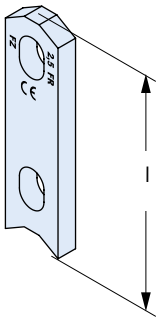

Artikelbezeichnung Lastklasse	Maß l [cm]	PE [St.]	Bestell-Nr. 0070.	Preis [EUR/Stück]
Ausführung: WB gemäß Tabelle, Seite 4				
Für Abheber und Zubehör Lastgruppe 2,5				
TPA - FZ - 1,4 -	**9**	200	020-00002	**1,60**
TPA - FZ - 2,5 -	**9**	100	020-00004	**2,20**
Für Abheber und Zubehör Lastgruppe 5,0				
TPA - FZ - 5,0 -	**12**	40	020-00007	**5,15**
Für Abheber und Zubehör Lastgruppe 10,0				
TPA - FZ - 7,5 -	**16**	20	020-00009	**9,25**
TPA - FZ - 10,0 -	**17**	20	020-00010	**11,55**
Für Abheber und Zubehör Lastgruppe 26,0				
TPA - FZ - 14,0 -	**24**	1	020-00011	**25,55**
TPA - FZ - 22,0 -	**30**	1	020-00013	**36,45**
TPA - FZ - 26,0 -	**30**	1	020-00012	**54,35**
Ausführung: FV gemäß Tabelle, Seite 4				
Für Abheber und Zubehör Lastgruppe 2,5				
TPA - FZ - 1,4 -	**9 FV**	200	110-00064	**1,80**
TPA - FZ - 2,5 -	**9 FV**	100	110-00066	**2,80**
Für Abheber und Zubehör Lastgruppe 5,0				
TPA - FZ - 5,0 -	**12 FV**	20	110-00069	**6,10**
Für Abheber und Zubehör Lastgruppe 10,0				
TPA - FZ - 7,5 -	**16 FV**	20	110-00071	**11,15**
TPA - FZ - 10,0 -	**17 FV**	20	110-00072	**13,95**
Für Abheber und Zubehör Lastgruppe 26,0				
TPA - FZ - 14,0 -	**24 FV**	1	110-00073	**30,75**
TPA - FZ - 22,0 -	**30 FV**	1	110-00074	**43,60**
TPA - FZ - 26,0 -	**30 FV**	1	110-00075	**65,25**

Edelstahlausführung bis Lastklasse 5,0 auf Anfrage.
Mindestliefermenge und Lieferzeiten vor Bestellung anfragen.

TPA-FU C20

Universalanker

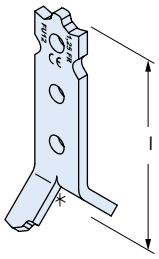

Artikelbezeichnung Lastklasse	Maß l [cm]	PE [St.]	Bestell-Nr. 0070.	Preis [EUR/Stück]
Ausführung: WB gemäß Tabelle, Seite 4				
Für Abheber und Zubehör Lastgruppe 1,25				
TPA - FU - 1,25 -	**12**	100	100-00001	**2,05**
Ausführung: FV gemäß Tabelle, Seite 4				
Für Abheber und Zubehör Lastgruppe 1,25				
TPA - FU - 1,25 -	**12 FV**	100	100-00003	**2,30**
Ausführung: A2 gemäß Tabelle, Seite 4				
Für Abheber und Zubehör Lastgruppe 1,25				
TPA - FU - 1,25 -	**12 A2**	100	100-00002	**8,05**

★ HALFEN-Hinweis: Allgemeine Erläuterungen siehe Übersichtsseite am Anfang des Kapitels

© 2021 · PL 1/2021 · www.halfen.de

HALFEN FRIMEDA TRANSPORTANKER

TPA-FA/-FE C20

Aufstellanker

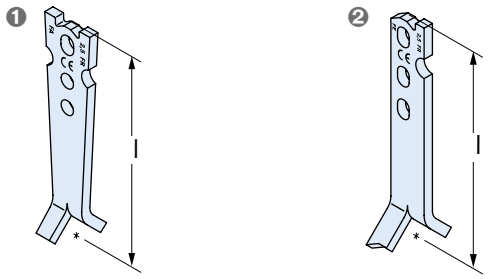

❶ TPA-FA Aufstellanker beidseitig
❷ TPA-FE Aufstellanker einseitig

Artikelbezeichnung			PE [St.]	Bestell-Nr.	Preis
Lastklasse	Maß l [cm]			0070.	[EUR/Stück]
Ausführung: WB gemäß Tabelle, Seite 4					
Für Abheber und Zubehör Lastgruppe 2,5					
TPA - FA -	**1,4 -**	**20**	40	030-00001	**5,30**
TPA - FA -	**2,5 -**	**23**	20	030-00002	**7,70**
Für Abheber und Zubehör Lastgruppe 5,0					
TPA - FA -	**5,0 -**	**29**	1	030-00004	**14,55**
Für Abheber und Zubehör Lastgruppe 10,0					
TPA - FA -	**7,5 -**	**32**	1	030-00005	**23,30**
TPA - FA -	**10,0 -**	**39**	1	030-00006	**32,95**
Für Abheber und Zubehör Lastgruppe 26,0					
TPA - FA -	**12,5 -**	**48**	1	030-00007	**83,40**
TPA - FA -	**17,0 -**	**48**	1	030-00008	**100,70**
TPA - FA -	**22,0 -**	**50**	1	030-00009	**107,70**
Für Abheber und Zubehör Lastgruppe 2,5					
TPA - FE -	**1,4 -**	**20**	40	040-00001	**5,30**
TPA - FE -	**2,5 -**	**23**	20	040-00002	**7,75**
Für Abheber und Zubehör Lastgruppe 5,0					
TPA - FE -	**5,0 -**	**29**	1	040-00004	**14,75**
Für Abheber und Zubehör Lastgruppe 10,0					
TPA - FE -	**7,5 -**	**32**	1	040-00005	**23,55**
TPA - FE -	**10,0 -**	**39**	1	040-00006	**33,05**
Für Abheber und Zubehör Lastgruppe 26,0					
TPA - FE -	**12,5 -**	**48**	1	040-00007	**82,55**
TPA - FE -	**17,0 -**	**48**	1	040-00008	**99,85**
TPA - FE -	**22,0 -**	**50**	1	040-00009	**106,30**

Artikelbezeichnung			PE [St.]	Bestell-Nr.	Preis
Lastklasse	Maß l [cm]			0070.	[EUR/Stück]
Ausführung: FV gemäß Tabelle, Seite 4					
Für Abheber und Zubehör Lastgruppe 2,5					
TPA - FA -	**1,4 -**	**20 FV**	40	110-00001	**6,50**
TPA - FA -	**2,5 -**	**23 FV**	20	110-00002	**9,20**
Für Abheber und Zubehör Lastgruppe 5,0					
TPA - FA -	**5,0 -**	**29 FV**	1	110-00004	**17,50**
Für Abheber und Zubehör Lastgruppe 10,0					
TPA - FA -	**7,5 -**	**32 FV**	1	110-00005	**27,90**
TPA - FA -	**10,0 -**	**39 FV**	1	110-00006	**39,60**
Für Abheber und Zubehör Lastgruppe 26,0					
TPA - FA -	**12,5 -**	**48 FV**	1	110-00007	**100,00**
TPA - FA -	**17,0 -**	**48 FV**	1	110-00008	**120,90**
TPA - FA -	**22,0 -**	**50 FV**	1	110-00009	**129,15**
Für Abheber und Zubehör Lastgruppe 2,5					
TPA - FE -	**1,4 -**	**20 FV**	40	110-00010	**6,50**
TPA - FE -	**2,5 -**	**23 FV**	20	110-00011	**9,25**
Für Abheber und Zubehör Lastgruppe 5,0					
TPA - FE -	**5,0 -**	**29 FV**	1	110-00013	**17,80**
Für Abheber und Zubehör Lastgruppe 10,0					
TPA - FE -	**7,5 -**	**32 FV**	1	110-00014	**28,15**
TPA - FE -	**10,0 -**	**39 FV**	1	110-00015	**39,90**
Für Abheber und Zubehör Lastgruppe 26,0					
TPA - FE -	**12,5 -**	**48 FV**	1	110-00016	**99,20**
TPA - FE -	**17,0 -**	**48 FV**	1	110-00017	**119,60**
TPA - FE -	**22,0 -**	**50 FV**	1	110-00018	**127,70**

Edelstahlausführung bis Lastklasse 5,0 auf Anfrage.
Mindestliefermenge und Lieferzeiten vor Bestellung anfragen.

© 2021 · PL 1/2021 · www.halfen.de

HALFEN FRIMEDA TRANSPORTANKER

TPA-FF C20

Flachfußanker

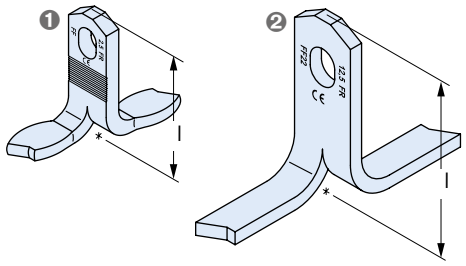

❶ Ausführung für Lastgruppen 2,5 - 5,0 (Laststufen 0,7 - 5,0 siehe Tabelle]
❷ Ausführung für Lastgruppen 10,0 - 26,0 (Laststufen 7,5 - 22,0 siehe Tabelle)

Artikelbezeichnung Lastklasse	Maß l [cm]	PE [St.]	Bestell-Nr. 0070.	Preis [EUR/Stück]
Ausführung: WB gemäß Tabelle, Seite 4				
Für Abheber und Zubehör Lastgruppe 2,5				
TPA - FF - 1,4 -	**6**	100	070-00002	**3,50**
TPA - FF - 2,5 -	**7**	80	070-00004	**4,75**
Für Abheber und Zubehör Lastgruppe 5,0				
TPA - FF - 5,0 -	**12**	1	070-00007	**8,50**
Für Abheber und Zubehör Lastgruppe 10,0				
TPA - FF - 7,5 -	**17**	1	070-00009	**13,40**
TPA - FF - 10,0 -	**20**	1	070-00010	**16,90**
Für Abheber und Zubehör Lastgruppe 26,0				
TPA - FF - 12,5 -	**22**	1	070-00011	**24,75**
TPA - FF - 17,0 -	**27**	1	070-00012	**35,65**
TPA - FF - 22,0 -	**31**	1	070-00013	**55,35**
Ausführung: FV gemäß Tabelle, Seite 4				
Für Abheber und Zubehör Lastgruppe 2,5				
TPA - FF - 1,4 -	**6 FV**	100	110-00020	**4,25**
TPA - FF - 2,5 -	**7 FV**	100	110-00022	**5,55**
Für Abheber und Zubehör Lastgruppe 5,0				
TPA - FF - 5,0 -	**12 FV**	1	110-00025	**10,20**
Für Abheber und Zubehör Lastgruppe 10,0				
TPA - FF - 7,5 -	**17 FV**	1	110-00027	**16,10**
TPA - FF - 10,0 -	**20 FV**	1	110-00028	**20,30**
Für Abheber und Zubehör Lastgruppe 26,0				
TPA - FF - 12,5 -	**22 FV**	1	110-00029	**29,60**
TPA - FF - 17,0 -	**27 FV**	1	110-00030	**42,90**
TPA - FF - 22,0 -	**31 FV**	1	110-00031	**66,60**

TPA-FP C20

Plattenanker

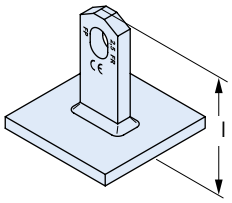

Artikelbezeichnung Lastklasse	Maß l [cm]	Grund-platte [mm]	PE [St.]	Bestell-Nr. 0070.	Preis [EUR/Stück]
Ausführung: WB gemäß Tabelle, Seite 4					
Für Abheber und Zubehör Lastgruppe 2,5					
TPA - FP - 1,4 -	**5**	80/80	20	050-00001	**8,50**
TPA - FP - 2,5 -	**8**	80/80	20	050-00002	**9,05**
Für Abheber und Zubehör Lastgruppe 5,0					
TPA - FP - 5,0 -	**12**	100/100	1	050-00003	**14,40**
Für Abheber und Zubehör Lastgruppe 10,0					
TPA - FP - 10,0 -	**16**	140/140	1	050-00004	**26,75**
Ausführung: FV gemäß Tabelle, Seite 4					
Für Abheber und Zubehör Lastgruppe 2,5					
TPA - FP - 1,4 -	**5 FV**	80/80	20	110-00076	**10,20**
TPA - FP - 2,5 -	**8 FV**	80/80	20	110-00077	**10,95**
Für Abheber und Zubehör Lastgruppe 5,0					
TPA - FP - 5,0 -	**12 FV**	100/100	1	110-00078	**17,30**
Für Abheber und Zubehör Lastgruppe 10,0					
TPA - FP - 10,0 -	**16 FV**	140/140	1	110-00079	**32,15**

Edelstahlausführung bis Lastklasse 5,0 auf Anfrage.
Mindestliefermenge und Lieferzeiten vor Bestellung anfragen.

★ HALFEN-Hinweis: Allgemeine Erläuterungen siehe Übersichtsseite am Anfang des Kapitels

© 2021 · PL 1/2021 · www.halfen.de

HALFEN FRIMEDA TRANSPORTANKER

TPA-FD — C20

Doppelkopfanker
Länge nach Kundenangaben

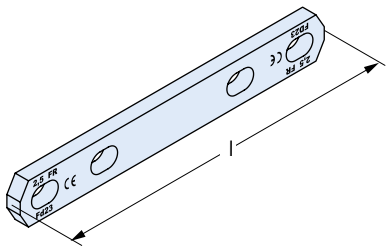

Artikelbezeichnung Lastklasse	Maß l [cm]	PE [St.]	Bestell-Nr. 0070.	Preis [EUR/Stück]
Ausführung: WB gemäß Tabelle, Seite 4				
Für Abheber und Zubehör Lastgruppe 2,5				
TPA - FD -	**2,5 - L-SK**	1	089-00001 ①	**auf Anfrage**
Für Abheber und Zubehör Lastgruppe 5,0				
TPA - FD -	**5,0 - L-SK**	1	089-00001 ①	**auf Anfrage**
Für Abheber und Zubehör Lastgruppe 10,0				
TPA - FD -	**7,5 - L-SK**	1	089-00001 ①	**auf Anfrage**
TPA - FD -	**10,0 - L-SK**	1	089-00001 ①	**auf Anfrage**
Für Abheber und Zubehör Lastgruppe 26,0				
TPA - FD -	**12,5 - L-SK**	1	089-00001 ①	**auf Anfrage**
TPA - FD -	**17,0 - L-SK**	1	089-00001 ①	**auf Anfrage**
TPA - FD -	**22,0 - L-SK**	1	089-00001 ①	**auf Anfrage**
Ausführung: FV gemäß Tabelle, Seite 4				
Für Abheber und Zubehör Lastgruppe 2,5				
TPA - FD -	**2,5 - L-SK FV**	1	089-00002 ①	**auf Anfrage**
Für Abheber und Zubehör Lastgruppe 5,0				
TPA - FD -	**5,0 - L-SK FV**	1	089-00002 ①	**auf Anfrage**
Für Abheber und Zubehör Lastgruppe 10,0				
TPA - FD -	**7,5 - L-SK FV**	1	089-00002 ①	**auf Anfrage**
TPA - FD -	**10,0 - L-SK FV**	1	089-00002 ①	**auf Anfrage**
Für Abheber und Zubehör Lastgruppe 26,0				
TPA - FD -	**12,5 - L-SK FV**	1	089-00002 ①	**auf Anfrage**
TPA - FD -	**17,0 - L-SK FV**	1	089-00002 ①	**auf Anfrage**
TPA - FD -	**22,0 - L-SK FV**	1	089-00002 ①	**auf Anfrage**

① Bitte Ankerlänge (Maß l) angeben (Einbautiefe beachten)!
Edelstahlausführung bis Lastklasse 5,0 auf Anfrage.
Mindestliefermenge und Lieferzeiten vor Bestellung anfragen.

TPA-FX — C20

Transportanker für Sandwichplatten

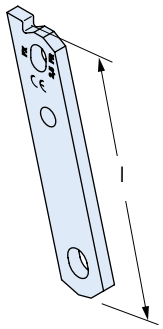

Artikelbezeichnung Lastklasse	Maß l [cm]	PE [St.]	Bestell-Nr. 0070.	Preis [EUR/Stück]
Ausführung: WB gemäß Tabelle, Seite 4				
Für Abheber und Zubehör Lastgruppe 2,5				
TPA - FX -	**2,5 - 25**	20	090-00001	**8,55**
Für Abheber und Zubehör Lastgruppe 5,0				
TPA - FX -	**5,0 - 30**	1	090-00002	**14,25**
Für Abheber und Zubehör Lastgruppe 10,0				
TPA - FX -	**7,5 - 35**	1	090-00003	**25,00**
TPA - FX -	**10,0 - 35**	1	090-00004	**32,55**
Für Abheber und Zubehör Lastgruppe 26,0				
TPA - FX -	**17,0 - 40**	1	090-00005	**94,40**
Ausführung: FV gemäß Tabelle, Seite 4				
Für Abheber und Zubehör Lastgruppe 2,5				
TPA - FX -	**2,5 - 25 FV**	20	090-00006	**10,25**
Für Abheber und Zubehör Lastgruppe 5,0				
TPA - FX -	**5,0 - 30 FV**	1	090-00007	**17,05**
Für Abheber und Zubehör Lastgruppe 10,0				
TPA - FX -	**7,5 - 35 FV**	1	090-00008	**29,85**
TPA - FX -	**10,0 - 35 FV**	1	090-00009	**38,85**
Für Abheber und Zubehör Lastgruppe 26,0				
TPA - FX -	**17,0 - 40 FV**	1	090-00010	**113,25**

Edelstahlausführung bis Lastklasse 5,0 auf Anfrage.
Mindestliefermenge und Lieferzeiten vor Bestellung anfragen.

© 2021 · PL 1/2021 · www.halfen.de

HALFEN FRIMEDA TRANSPORTANKER

TPA-A1 C20

Aussparungskörper mit Gewinde- und Bajonettanschluss,
für alle Anker außer TPA-FU

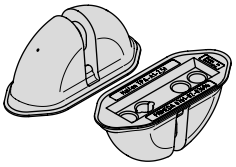

Artikelbezeichnung	Lastklasse	Farbkennzeichnung	PE [St.]	Bestell-Nr. 0072.	Preis [EUR/Stück]
Ausführung: Kunststoff					
TPA - A1 -	**2,5**	orange	4	010-00001	**17,10**
TPA - A1 -	**5,0**	schwarz	4	010-00002	**20,85**
TPA - A1 -	**10,0**	grün	4	010-00003	**49,45**
TPA - A1 -	**26,0**	blau	1	010-00004	**138,75**
Befestigungsteile gem. Seite 166 bzw. Seite 167 sind separat zu bestellen.					

TPA-A9 C20

Aussparungskörper, (wie A1, jedoch ohne seitliche Aussparung),
für Anker TPA-FS/-FZ/-FD/-FP/-FF, nicht für TPA-FA/-FE/-FX/-FU

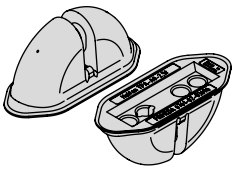

Artikelbezeichnung	Lastklasse	Farbkennzeichnung	PE [St.]	Bestell-Nr. 0072.	Preis [EUR/Stück]
Ausführung: Kunststoff EPDM					
TPA - A9 -	**2,5**	orange	4	090-00001	**17,10**
TPA - A9 -	**5,0**	schwarz	4	090-00002	**25,30**
TPA - A9 -	**10,0**	grün	4	090-00003	**49,45**
TPA - A9 -	**26,0**	blau	1	090-00004	**138,75**
Befestigungsteile gem. Seite 166 bzw. Seite 167 sind separat zu bestellen.					

TPA-AM C20

Magnetaussparungskörper, für alle Anker außer TPA-FU

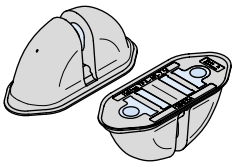

Artikelbezeichnung	Lastklasse	Farbkennzeichnung	PE [St.]	Bestell-Nr. 0072.	Preis [EUR/Stück]
Ausführung: Kunststoff					
TPA - AM -	**2,5**	orange	1	100-00001	**auf Anfrage**
TPA - AM -	**5,0**	schwarz	1	100-00002	**auf Anfrage**

TPA-A2 C20

Aussparungskörper für Anker TPA-FS/-FZ/-FD/-FP/-FF,
nicht für TPA-FA/-FE/-FX/-FU

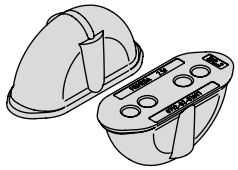

Artikelbezeichnung	Lastklasse	PE [St.]	Bestell-Nr. 0072.	Preis [EUR/Stück]
Ausführung: Gummi				
TPA - A2 -	**2,5**	4	020-00001	**10,95**
TPA - A2 -	**5,0**	4	020-00002	**14,55**
TPA - A2 -	**10,0**	4	020-00003	**43,05**
Befestigungsteile gem. Seite 166 bzw. Seite 167 sind separat zu bestellen.				

TPA-A3 C20

Aussparungskörper, einschließlich Klammer

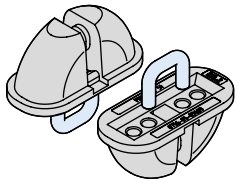

Artikelbezeichnung	Lastklasse	PE [St.]	Bestell-Nr. 0072.	Preis [EUR/Stück]
Ausführung: Gummi				
TPA - A3 -	**5,0**	4	030-00001	**26,65**
Befestigungsteile gem. Seite 166 bzw. Seite 167 sind separat zu bestellen.				

TPA-A7 C20

Aussparungskörper mit Gewindeanschluss
speziell für Universalanker TPA-FU

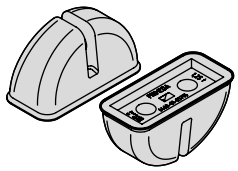

Artikelbezeichnung	Lastklasse	Farbkennzeichnung	PE [St.]	Bestell-Nr. 0072.	Preis [EUR/Stück]
Ausführung: Kunststoff					
TPA - A7 -	**1,25**	blau	20	070-00001	**7,35**
Befestigungsteile gem. Seite 166 bzw. Seite 167 sind separat zu bestellen.					

★ HALFEN-Hinweis: Allgemeine Erläuterungen siehe Übersichtsseite am Anfang des Kapitels

© 2021 · PL 1/2021 · www.halfen.de

HALFEN FRIMEDA TRANSPORTANKER

TPA-A8 C20

Aussparungskörper (zweischalig), für alle Anker außer TPA-FU

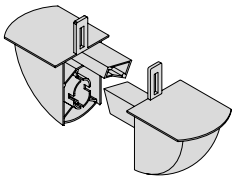

Artikelbezeichnung Lastklasse	Farbkennzeichnung	PE [St.]	Bestell-Nr. 0072.	Preis [EUR/Stück]
Ausführung: Kunststoff				
TPA - A8 - 2,5	orange	200	080-00001	**0,50**

TPA - SCFA C20

Einmal-Aussparungskörper für Anker mit Nase Typ TPA-FA

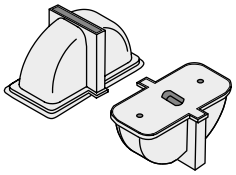

Artikelbezeichnung Lastgruppe	PE [St.]	KG/St.	Bestell-Nr. 0072.	Preis [EUR/Stück]
Ausführung: Kunststoff				
TPA - SCFA - 3,0	500	0,07	150-00002	**auf Anfrage**
TPA - SCFA - 5,0	500	0,07	150-00003	**auf Anfrage**
TPA - SCFA - 7,5	500	0,07	150-00005	**auf Anfrage**

TPA - SCFS C20

Einmal-Aussparungskörper für Anker Typ TPA-FS/-FZ/-FF/-FP/-FD

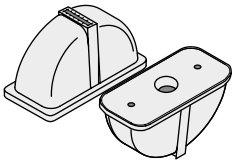

Artikelbezeichnung Lastgruppe	PE [St.]	KG/St.	Bestell-Nr. 0072.	Preis [EUR/Stück]
Ausführung: Kunststoff				
TPA - SCFS - 3,0 / 5,0	500	0,05	150-00004	**auf Anfrage**

TPA-A4 C20

Aussparungskörper, einschließlich Keil für alle Anker außer TPA-FU

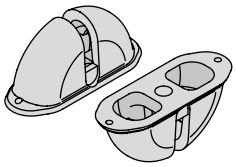

Artikelbezeichnung Lastklasse	Farbkennzeichnung	PE [St.]	Bestell-Nr. 0072.	Preis [EUR/Stück]
Ausführung: Kunststoff				
TPA - A4 - 2,5	orange	4	040-00001	**13,50**
TPA - A4 - 5,0	schwarz	4	040-00002	**19,45**
TPA - A4 - 10,0	grün	4	040-00003	**54,10**
TPA - A4 - 26,0	blau	2	040-00004	**107,30**
Befestigungsteile gem. Seite 166 bzw. Seite 167 sind separat zu bestellen.				

TPA-A-E1 C20

Ersatzkeil passend für Aussparungskörper A4

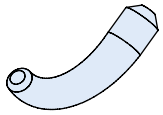

Artikelbezeichnung Lastklasse	PE [St.]	Bestell-Nr. 0072.	Preis [EUR/Stück]
Ausführung: Stahl			
TPA - A - E1 - 2,5	20	120-00002	**3,10**
TPA - A - E1 - 5,0	20	120-00003	**4,95**
TPA - A - E1 - 10,0	4	120-00004	**26,75**
TPA - A - E1 - 26,0	1	120-00005	**41,85**

TPA-A-Z1 C20

Schaumstoffstreifen passend für Aussparungskörper A4

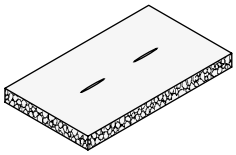

Artikelbezeichnung Lastklasse	PE [St.]	Bestell-Nr. 0072.	Preis [EUR/100 St.]
Ausführung: Schaumstoff			
TPA - A - Z1 - 2,5	100	120-00006	**53,00**
TPA - A - Z1 - 5,0	100	120-00007	**53,00**
TPA - A - Z1 - 10,0	100	120-00008	**57,00**
TPA - A - Z1 - 26,0	100	120-00009	**111,45**

© 2021 · PL 1/2021 · www.halfen.de

HALFEN FRIMEDA TRANSPORTANKER

TPA-V1 C20

Verschlusskörper

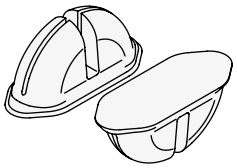

Artikelbezeichnung		PE [St.]	Bestell-Nr.	Preis
Lastklasse			0073.	[EUR/Stück]
Ausführung: Styropor				
TPA - V1 -	**2,5**	200	080-00001	**0,65**
TPA - V1 -	**5,0**	200	080-00002	**1,20**
TPA - V1 -	**10,0**	100	080-00003	**2,05**
TPA - V1 -	**26,0**	1	080-00004	**3,35**

TPA-H1 C20

Halteplatte passend für Aussparungskörper A1 und A9 bzw. A7

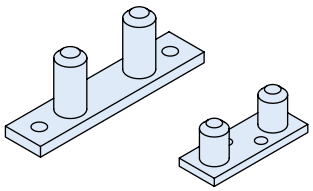

Artikelbezeichnung		PE [St.]	Bestell-Nr.	Preis
Lastklasse			0073.	[EUR/Stück]
Ausführung: Stahl				
TPA - H1 -	**1,25**	20	010-00001	**5,70**
TPA - H1 -	**2,5**	20	010-00002	**5,75**
TPA - H1 -	**5,0**	20	010-00003	**6,25**
TPA - H1 -	**10,0**	4	010-00004	**11,30**
TPA - H1 -	**26,0**	4	010-00005	**16,40**

TPA-H2 C20

Halteplatte für schwimmenden Einbau der Aussparungskörper A1 und A9

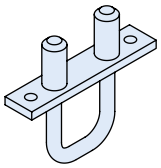

Artikelbezeichnung		PE [St.]	Bestell-Nr.	Preis
Lastklasse			0073.	[EUR/Stück]
Ausführung: Stahl				
TPA - H2 -	**2,5**	4	020-00001	**13,00**
TPA - H2 -	**5,0**	4	020-00002	**13,05**
TPA - H2 -	**10,0**	4	020-00003	**20,45**
TPA - H2 -	**26,0**	4	020-00004	**25,30**

TPA-H3 C20

Halteplatte passend für Aussparungskörper A2

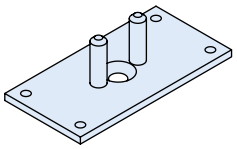

Artikelbezeichnung		PE [St.]	Bestell-Nr.	Preis
Lastklasse			0073.	[EUR/Stück]
Ausführung: Stahl				
TPA - H3 -	**2,5**	4	030-00001	**13,45**
TPA - H3 -	**5,0**	4	030-00002	**13,80**
TPA - H3 -	**10,0**	4	030-00003	**15,20**

TPA-HM C20

Magnet-Halteplatte für Aussparungskörper A1 und A9

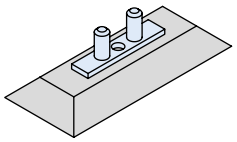

Artikelbezeichnung		PE [St.]	Bestell-Nr.	Preis
Lastklasse			0073.	[EUR/Stück]
Ausführung: Stahl mit Magnet				
TPA - HM -	**2,5**	1	050-00001	**220,45**
TPA - HM -	**5,0**	1	050-00002	**220,45**
TPA - HM -	**10,0**	1	050-00003	**auf Anfrage**

★ HALFEN-Hinweis: Allgemeine Erläuterungen siehe Übersichtsseite am Anfang des Kapitels

© 2021 · PL 1/2021 · www.halfen.de

HALFEN FRIMEDA TRANSPORTANKER

TPA-S1 C20

Halteschraube

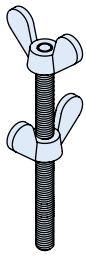

Artikelbezeichnung	für Lastklasse	PE [St.]	Bestell-Nr. 0073.	Preis [EUR/Stück]
Ausführung: Stahl				
TPA - S1 - M8	1,25/2,5/5,0	10	060-00001	**7,30**
TPA - S1 - M12	10,0	10	060-00002	**10,95**
TPA - S1 - M16	26,0	10	060-00003	**16,10**

TPA-S2 C20

Bajonett-Halteschraube für Aussparungskörper A1 und A9

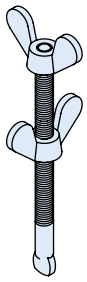

Artikelbezeichnung	für Lastklasse	PE [St.]	Bestell-Nr. 0073.	Preis [EUR/Stück]
Ausführung: Stahl				
TPA - S2 - M8	2,5/5,0	10	070-00001	**11,30**
TPA - S2 - M12	10,0/26,0	10	070-00002	**14,30**

★ HALFEN-Hinweis: Allgemeine Erläuterungen siehe Übersichtsseite am Anfang des Kapitels

© 2021 · PL 1/2021 · www.halfen.de

HALFEN FRIMEDA TRANSPORTANKER

TPA-R1 C20

Ringkupplung mit Stahlbügel

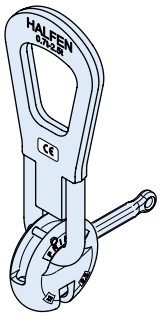

Artikelbezeichnung		PE [St.]	Bestell-Nr.	Preis
Lastklasse			0071.	[EUR/Stück]
Ausführung: Stahl, zinkbeschichtet				
TPA - R1 -	**2,5**	1	010-00001	**162,05**
TPA - R1 -	**5,0**	1	010-00002	**227,45**
TPA - R1 -	**10,0**	1	010-00006	**400,00**
TPA - R1 -	**26,0**	1	010-00007	**853,15**

★ HALFEN-Hinweis: Für einen Abheber mit Zertifikat Bestell-Nr. 0071.0..-001.. verwenden. Für einen Abheber mit Zertifikat und Prüfung auf 2-fache Nennlast Bestell-Nr. 0071.0..-01... verwenden
Bitte bei Bestellung mit Zertifikat dies vorher angeben. Ein nachträgliches Zertifikat kann nicht erstellt werden.

TPA-R2 C20

Ringkupplung mit Seilschlaufe
Ausführung für Lastgruppen 1,25 - 10,0

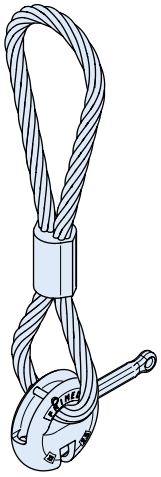

Artikelbezeichnung		PE [St.]	Bestell-Nr.	Preis
Lastklasse			0071.	[EUR/Stück]
Ausführung: Stahl, zinkbeschichtet				
TPA - R2 -	**1,25**	1	020-00001	**136,25**
TPA - R2 -	**2,5**	1	020-00002	**163,80**
TPA - R2 -	**5,0**	1	020-00003	**220,70**
TPA - R2 -	**10,0**	1	020-00006	**388,30**

★ HALFEN-Hinweis: Für einen Abheber mit Zertifikat Bestell-Nr. 0071.0..-001.. verwenden. Für einen Abheber mit Zertifikat und Prüfung auf 2-fache Nennlast Bestell-Nr. 0071.0..-01... verwenden
Bitte bei Bestellung mit Zertifikat dies vorher angeben. Ein nachträgliches Zertifikat kann nicht erstellt werden.

TPA-R3 C20

Ringkupplung mit Seilschlaufe
Ausführung für Lastgruppen 26,0

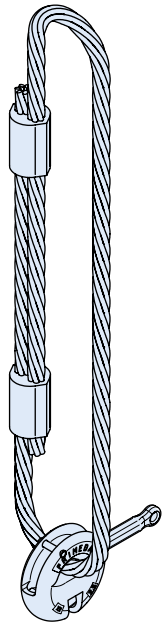

Artikelbezeichnung		PE [St.]	Bestell-Nr.	Preis
Lastklasse			0071.	[EUR/Stück]
Ausführung: Stahl, zinkbeschichtet				
TPA - R3 -	**26,0**	1	020-00007	**895,65**

★ HALFEN-Hinweis: Für einen Abheber mit Zertifikat Bestell-Nr. 0071.0..-001.. verwenden. Für einen Abheber mit Zertifikat und Prüfung auf 2-fache Nennlast Bestell-Nr. 0071.0..-01... verwenden
Bitte bei Bestellung mit Zertifikat dies vorher angeben. Ein nachträgliches Zertifikat kann nicht erstellt werden.

TPA-R-E1 C20

Ersatzriegel für Ringkupplungen
passend für TPA-R1, -R2, -R3



Artikelbezeichnung			PE [St.]	Bestell-Nr.	Preis
Lastklasse				0071.	[EUR/Stück]
Ausführung: Stahl, zinkbeschichtet					
TPA - R - E1 -	**1,25**	**Zi**	4	060-00001	**10,95**
TPA - R - E1 -	**2,5**	**Zi**	4	060-00002	**13,40**
TPA - R - E1 -	**5,0**	**Zi**	4	060-00003	**18,85**
TPA - R - E1 -	**10,0**	**geschm.**	2	060-00004	**42,20**
TPA - R - E1 -	**26,0**	**geschm.**	2	060-00005	**75,05**

★ HALFEN-Hinweis: Allgemeine Erläuterungen siehe Übersichtsseite am Anfang des Kapitels

© 2021 · PL 1/2021 · www.halfen.de

HALFEN FRIMEDA TRANSPORTANKER

TPA-F1 C20

Ringkupplung mit Fernauslösung (pneumatisch)
Handventil für pneumatische Fernauslösung separat bestellen
Zubehör (separat bestellen):
- Gewebeschlauch TPA-F1, Länge nach Kundenwunsch
- Schlauchkupplung TPA-F1

Weiteres Zubehör: siehe Produktinformation Technik TPA
Wird nach Kundenangaben zusammengestellt

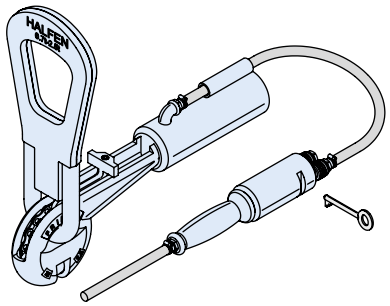

Artikelbezeichnung Lastklasse		PE [St.]	Bestell-Nr. 0071.	Preis [EUR/Stück]
Ausführung: Stahl, zinkbeschichtet				
TPA - F1 -	**2,5**	1	030-00001	**auf Anfrage**
TPA - F1 -	**5,0**	1	030-00002	**auf Anfrage**
TPA - F1 -	**10,0**	1	030-00003	**auf Anfrage**
TPA - F1 -	**22,0**	1	030-00004	**auf Anfrage**

★ HALFEN-Hinweis: Für einen Abheber mit Zertifikat Bestell-Nr. 0071.0..-001.. verwenden. Für einen Abheber mit Zertifikat und Prüfung auf 2-fache Nennlast Bestell-Nr. 0071.0..-01... verwenden
Bitte bei Bestellung mit Zertifikat dies vorher angeben. Ein nachträgliches Zertifikat kann nicht erstellt werden.

TPA-F2 C20

Ringkupplung mit Fernauslösung (manuell), komplett
Wird nach Kundenangaben zusammengestellt

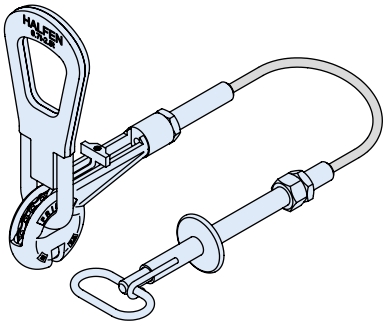

Artikelbezeichnung Lastklasse		Länge des Bowdenzuges	PE [St.]	Bestell-Nr. 0071.	Preis [EUR/Stück]
Ausführung: Stahl, zinkbeschichtet					
TPA - F2 -	**2,5**	L= 2,5 m	1	040-00001	**auf Anfrage**
TPA - F2 -	**2,5**	L= 5,0 m	1	040-00002	**auf Anfrage**
TPA - F2 -	**2,5**	L= 7,5 m	1	040-00003	**auf Anfrage**
TPA - F2 -	**2,5**	L= 10,0 m	1	040-00004	**auf Anfrage**
TPA - F2 -	**5,0**	L= 2,5 m	1	040-00005	**auf Anfrage**
TPA - F2 -	**5,0**	L= 5,0 m	1	040-00006	**auf Anfrage**
TPA - F2 -	**5,0**	L= 7,5 m	1	040-00007	**auf Anfrage**
TPA - F2 -	**5,0**	L= 10,0 m	1	040-00008	**auf Anfrage**
TPA - F2 -	**10,0**	L= 2,5 m	1	040-00009	**auf Anfrage**
TPA - F2 -	**10,0**	L= 5,0 m	1	040-00010	**auf Anfrage**
TPA - F2 -	**10,0**	L= 7,5 m	1	040-00011	**auf Anfrage**
TPA - F2 -	**10,0**	L= 10,0 m	1	040-00012	**auf Anfrage**
TPA - F2 -	**22,0**	L= 2,5 m	1	040-00013	**auf Anfrage**
TPA - F2 -	**22,0**	L= 5,0 m	1	040-00014	**auf Anfrage**
TPA - F2 -	**22,0**	L= 7,5 m	1	040-00015	**auf Anfrage**
TPA - F2 -	**22,0**	L= 10,0 m	1	040-00016	**auf Anfrage**

★ HALFEN-Hinweis: Für einen Abheber mit Zertifikat Bestell-Nr. 0071.0..-001.. verwenden. Für einen Abheber mit Zertifikat und Prüfung auf 2-fache Nennlast Bestell-Nr. 0071.0..-01... verwenden
Bitte bei Bestellung mit Zertifikat dies vorher angeben. Ein nachträgliches Zertifikat kann nicht erstellt werden.

© 2021 · PL 1/2021 · www.halfen.de

HÜLSENANKER (HD)

6360 C31

HD-Anker und HD-Kurzanker mit Hülsenschutz und Datenträger
- erhöhte Lastaufnahme

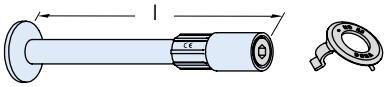

Artikelbezeichnung Lastklasse	Maß l [mm]	Gewinde	Farbkennzeichnung	PE [St.]	Bestell-Nr. 0740.	Preis [EUR/Stück]
Ausführung: Stahl, zinkbeschichtet						
6360 - 1,3 -	**130**	Rd12	rot	100	130-00001	**2,50**
6360 - 2,5 -	**140**	Rd16	hellgrau	100	130-00040	**2,95**
6360 - 2,5 -	**200**	Rd16	hellgrau	40	130-00002	**3,50**
6360 - 4,0 -	**258**	Rd20	grün	40	130-00003	**5,95**
6360 - 5,0 -	**325**	Rd24	blau	20	130-00004	**8,50**
6360 - 7,5 -	**400**	Rd30	violett	1	130-00005	**16,30**
6360 - 10,0 -	**475**	Rd36	orange	1	130-00006	**30,85**
6360 - 12,5 -	**550**	Rd42	braun	1	130-00007	**52,85**
6360 - 15,0 -	**575**	Rd52	schwarz	1	130-00008	**58,10**
6360 - 25,0 -	**630**	Rd64	grün	1	130-00041	**142,65**
6360 - 1,3 -	**70**	Rd12	rot	100	130-00017	**2,30**
6360 - 2,5 -	**90**	Rd16	hellgrau	40	130-00018	**3,45**
6360 - 4,0 -	**125**	Rd20	grün	40	130-00019	**6,65**
6360 - 5,0 -	**140**	Rd24	blau	20	130-00020	**8,00**
6360 - 7,5 -	**185**	Rd30	violett	20	130-00038	**14,15**
Ausführung: A4 gemäß Tabelle, Seite 4						
6360 - 1,3 -	**130 - A4**	Rd12	rot	100	130-00009	**9,55**
6360 - 2,5 -	**200 - A4**	Rd16	hellgrau	40	130-00010	**16,60**
6360 - 4,0 -	**258 - A4**	Rd20	grün	20	130-00011	**25,05**
6360 - 5,0 -	**325 - A4**	Rd24	blau	20	130-00012	**37,60**
6360 - 7,5 -	**400 - A4**	Rd30	violett	1	130-00013	**82,60**
6360 - 10,0 -	**475 - A4**	Rd36	orange	1	130-00014	**99,15**
6360 - 12,5 -	**550 - A4**	Rd42	braun	1	130-00015	**131,15**
6360 - 15,0 -	**575 - A4**	Rd52	schwarz	1	130-00016	**186,10**
6360 - 1,3 -	**70 - A4**	Rd12	rot	100	130-00021	**12,15**
6360 - 2,5 -	**90 - A4**	Rd16	hellgrau	40	130-00022	**20,50**
6360 - 4,0 -	**125 - A4**	Rd20	grün	40	130-00023	**28,70**
6360 - 5,0 -	**140 - A4**	Rd24	blau	20	130-00024	**61,90**
6360 - 7,5 -	**185 - A4**	Rd30	violett	20	130-00039	**86,35**

Andere Abmessungen auf Anfrage.
Mindestliefermenge und Lieferzeiten vor Bestellung anfragen.

6361 C31

HD-Stabanker mit Hülsenschutz und Datenträger
- erhöhte Lastaufnahme

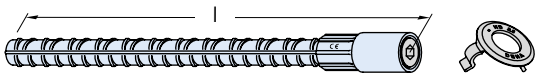

Artikelbezeichnung Lastklasse	Maß l [mm]	Gewinde	Farbkennzeichnung	PE [St.]	Bestell-Nr. 0740.	Preis [EUR/Stück]
Ausführung: Hülse: Stahl, zinkbeschichtet. Fuß: Stahl, walzblank						
6361 - 1,3 -	**300**	Rd12	rot	100	140-00001	**2,50**
6361 - 2,5 -	**400**	Rd16	hellgrau	40	140-00002	**5,05**
6361 - 4,0 -	**520**	Rd20	grün	20	140-00003	**7,30**
6361 - 5,0 -	**540**	Rd24	blau	20	140-00004	**10,25**
6361 - 7,5 -	**700**	Rd30	violett	1	140-00005	**17,80**
6361 - 10,0 -	**800**	Rd36	orange	1	140-00006	**32,80**
6361 - 12,5 -	**920**	Rd42	braun	1	140-00007	**50,35**
6361 - 15,0 -	**1100**	Rd52	schwarz	1	140-00008	**63,90**
6361 - 23,0 -	**1310**	Rd64	grün	1	140-00018	**74,25**

Andere Ankerlängen und Edelstahlausführung auf Anfrage
Mindestliefermenge und Lieferzeiten vor Bestellung anfragen.

6350 - SL30 C31

HD-Stabanker-SL30 mit Datenträger

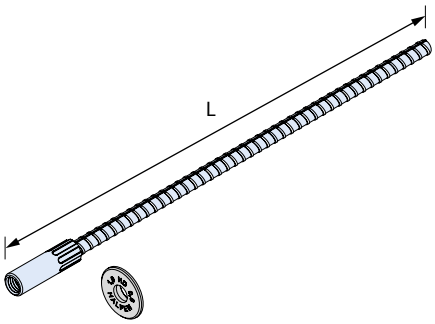

Artikelbezeichnung Lastklasse	Maß L [mm]	Gewinde	PE [St.]	Bestell-Nr. 0740.	Preis [EUR/Stück]
Ausführung: Hülse und Fuß A4/L4 gemäß Tabelle, Seite 4					
6350 - 0,8 -	**300 - SL30**	M10	1	230-00001	**8,35**

Andere Längen auf Anfrage
Mindestliefermenge und Lieferzeiten vor Bestellung anfragen

6318 C32

Doppelwirbelring-Abheber

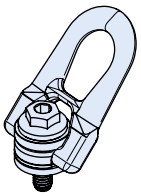

Artikelbezeichnung	Gewinde	Lastklasse	PE [St.]	Bestell-Nr. 0742.	Preis [EUR/Stück]
Ausführung: Stahl, zinkbeschichtet					
6318 - 0,8 DSR	M10	0,8	1	250-00001	**108,20**

★ HALFEN-Hinweis: Für einen Abheber mit Zertifikat (6318-0,8 DSR-C) Bestell-Nr. 0742.250-00101 verwenden.
Für einen Abheber mit Zertifikat und Prüfung auf 2-fache Nennlast (6318-0,8 DSR-C+P) Bestell-Nr. 0742.250-01001 verwenden.
Bitte bei Bestellung mit Zertifikat dies vorher angeben. Ein nachträgliches Zertifikat kann nicht erstellt werden.

★ HALFEN-Hinweis: Allgemeine Erläuterungen siehe Übersichtsseite am Anfang des Kapitels

© 2021 · PL 1/2021 · www.halfen.de

HÜLSENANKER (HD)

6376 C31

HD-Hebehülse mit Hülsenschutz und Datenträger
- erhöhte Lastaufnahme

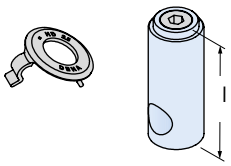

Artikelbezeichnung Lastklasse	Gewinde	l [mm]	Farbkennzeichnung	PE [St.]	Bestell-Nr. 0740.	Preis [EUR/Stück]
Ausführung: Stahl, zinkbeschichtet						
6376 - 1,3 GV	Rd12	65	rot	100	190-00001	**2,30**
6376 - 2,5 GV	Rd16	70	hellgrau	40	190-00002	**3,80**
6376 - 4,0 GV	Rd20	85	grün	20	190-00003	**6,65**
6376 - 5,0 GV	Rd24	98	blau	20	190-00004	**10,40**
6376 - 7,5 GV	Rd30	115	violett	10	190-00005	**17,10**
6376 - 10,0 GV	Rd36	135	orange	10	190-00006	**23,15**
Ausführung: A4 gemäß Tabelle, Seite 4						
6376 - 1,3 A4	Rd12	65	rot	100	190-00007	**auf Anfrage**
6376 - 2,5 A4	Rd16	70	hellgrau	40	190-00008	**auf Anfrage**
6376 - 5,0 A4	Rd24	98	blau	20	190-00010	**auf Anfrage**
6376 - 7,5 A4	Rd30	115	violett	10	190-00011	**auf Anfrage**
6376 - 10,0 A4	Rd36	135	orange	10	190-00012	**auf Anfrage**

Mindestliefermenge und Lieferzeiten vor Bestellung anfragen.

6370 C31

HD-Plattenanker mit Hülsenschutz und Datenträger
- erhöhte Lastaufnahme -

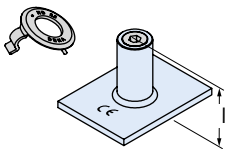

Artikelbezeichnung Lastklasse	Gewinde	l [mm]	Farbkennzeichnung	PE [St.]	Bestell-Nr. 0740.	Preis [EUR/Stück]
Ausführung: Stahl, zinkbeschichtet						
6370 - 1,3 - GV	Rd12	46	rot	40	180-00001	**8,75**
6370 - 2,5 - GV	Rd16	54	hellgrau	40	180-00002	**9,15**
6370 - 4,0 - GV	Rd20	72	grün	20	180-00003	**12,50**
6370 - 5,0 - GV	Rd24	84	blau	20	180-00004	**14,85**
6370 - 7,5 - GV	Rd30	98	violett	1	180-00005	**19,65**
Ausführung: A4 gemäß Tabelle, Seite 4						
6370 - 1,3 - A4	Rd12	46	rot	40	180-00006	**13,00**
6370 - 2,5 - A4	Rd16	54	hellgrau	40	180-00007	**20,00**
6370 - 4,0 - A4	Rd20	72	grün	20	180-00008	**33,45**
6370 - 5,0 - A4	Rd24	84	blau	20	180-00009	**47,60**
6370 - 7,5 - A4	Rd30	98	violett	1	180-00010	**77,75**

Andere Abmessungen auf Anfrage.
Mindestliefermenge und Lieferzeiten vor Bestellung anfragen.

6358 C32

HD-Nagelteller

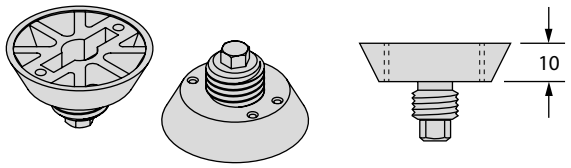

Artikelbezeichnung für Rd-Gewinde	Lastklasse	Außen-Ø [mm]	Farbkennzeichnung	Bestell-Nr. 0741.	Preis [EUR/Stück]
Ausführung: Kunststoff					
6358 - 12	1,3	40	rot	040-00001	**0,15**
6358 - 16	2,5	40	hellgrau	040-00003	**0,15**
6358 - 20	4,0	55	grün	040-00005	**0,15**
6358 - 24	5,0	55	blau	040-00006	**0,15**
6358 - 30	7,5	70	violett	040-00007	**0,40**
6358 - 36	10,0	70	orange	040-00008	**0,40**
6358 - 42	12,5	95	braun	040-00009	**0,65**
6358 - 52	15,0	95	schwarz	040-00010	**1,00**

6363 C32

HD-Hülsenschutz mit Datenträger

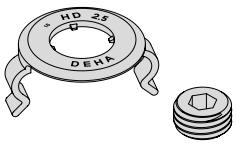

Artikelbezeichnung Lastklasse	Gewinde	Farbkennzeichnung	PE [St.]	Bestell-Nr. 0741.	Preis [EUR/100 St.]
Ausführung: Kunststoff					
6363 - 1,3	Rd12	rot	100	170-00001	**16,50**
6363 - 2,5	Rd16	hellgrau	100	170-00002	**16,80**
6363 - 4,0	Rd20	grün	100	170-00003	**18,75**
6363 - 5,0	Rd24	blau	100	170-00004	**20,15**
6363 - 7,5	Rd30	violett	100	170-00005	**32,45**
6363 - 10,0	Rd36	orange	100	170-00006	**53,45**
6363 - 12,5	Rd42	braun	40	170-00007	**99,20**
6363 - 15,0	Rd52	schwarz	40	170-00008	**125,65**
6363 - 25,0 *	Rd64	grün	40	170-00101	**491,20**

* ohne Hülsenschutz

© 2021 · PL 1/2021 · www.halfen.de

HÜLSENANKER (HD)

6369 C31

HD-Nagelteller
Passend dazu: Halteschraube 6160

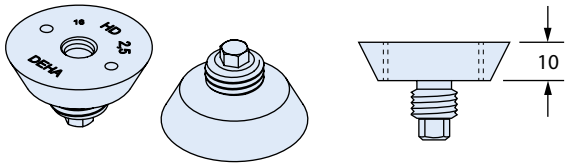

Artikelbezeichnung Rd-Gewinde	Last-klasse	Außen-Ø [mm]	PE [St.]	Bestell-Nr. 0741.	Preis [EUR/Stück]
Ausführung: Stahl, verzinkt					
6369 - 12	1,3	40	4	190-00001	**22,20**
6369 - 16	2,5	40	4	190-00002	**25,60**
6369 - 20	4,0	55	4	190-00003	**40,00**
6369 - 24	5,0	55	4	190-00004	**40,25**
6369 - 30	7,5	70	4	190-00005	**45,45**
6369 - 36	10,0	70	2	190-00006	**59,15**
6369 - 42	12,5	95	2	190-00007	**60,95**
6369 - 52	15,0	95	2	190-00008	**64,50**

6369 vormontiert C32

HD-Nagelteller mit Adapter, vormontiert
Passend dazu: Montagepin 6330

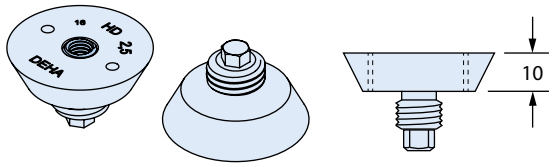

Artikelbezeichnung	für Gewinde	Außen-Ø [mm]	PE [St.]	Bestell-Nr. 0741.	Preis [EUR/Stück]
Ausführung: Stahl, verzinkt					
6369 - 16 - A	16	40	1	190-00102	**45,50**
6369 - 20 - A	20	55	1	190-00103	**62,05**
6369 - 24 - A	24	55	1	190-00104	**77,20**
6369 - 30 - A	30	70	1	190-00105	**96,20**

6365 C32

HD-Magnetteller

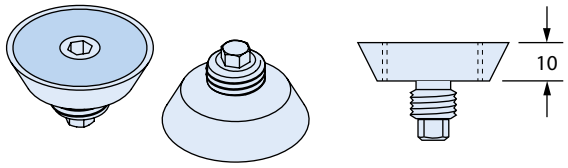

Artikelbezeichnung Rd-Gewinde	Last-klasse	Außen-Ø [mm]	PE [St.]	Bestell-Nr. 0741.	Preis [EUR/Stück]
Ausführung: Stahl, verzinkt mit Magnet					
6365 - 12	1,3	40	1	180-00001	**146,15**
6365 - 16	2,5	40	1	180-00002	**146,15**
6365 - 20	4,0	55	1	180-00003	**152,45**
6365 - 24	5,0	55	1	180-00004	**152,45**
6365 - 30	7,5	70	1	180-00005	**162,50**
6365 - 36	10,0	70	1	180-00006	**167,25**
6365 - 42	12,5	95	1	180-00007	**192,05**
6365 - 52	15,0	95	1	180-00008	**195,65**

TPA-S1 C20

Halteschraube

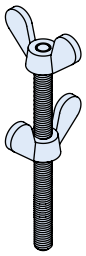

Artikelbezeichnung	für Lastklasse	PE [St.]	Bestell-Nr. 0073.	Preis [EUR/Stück]
Ausführung: Stahl				
TPA - S1 - M8	*1	10	060-00001	**7,30**
TPA - S1 - M10	*2	10	060-00004	**9,00**
TPA - S1 - M12	*3	10	060-00002	**10,95**
TPA - S1 - M16	*4	10	060-00003	**16,10**

*1: M8 für 6510-12, 6520-12, 6520-16
*2: M10 für 6369-16, 6510-16
*3: M12 für 6369-20, 6369-24, 6369-30, 6510-20, 6510-24, 6510-30, 6510-36, 6510-42, 6510-52, 6520-20, 6520-24, 6520-30, 6520-36, 6520-42, 6520-52
*4: M16 für 6369-36, 6369-42, 6369-52, 6510-64

★ HALFEN-Hinweis: Allgemeine Erläuterungen siehe Übersichtsseite am Anfang des Kapitels

© 2021 · PL 1/2021 · www.halfen.de

HÜLSENANKER (HD)

6510 C32

HD- und Combi-Nagelteller für alle Abheber
Geeignet für RD- und M-Gewinde

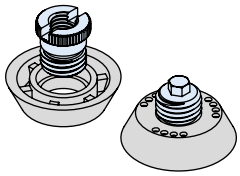

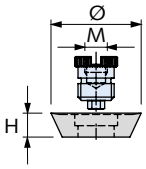

Artikelbezeichnung für Gewinde		Außen-Ø [mm]	Höhe [mm]	Farbkenn-zeichnung	PE [St.]	Bestell-Nr. 0741.	Preis [EUR/Stück]
Ausführung: Ring: Kunststoff. Gewindeteil: Stahl							
6510 -	**12**	40	10	rot	10	080-00101	**18,55**
6510 -	**16**	40	10	hellgrau	10	080-00103	**19,90**
6510 -	**20**	55	10	grün	10	080-00105	**21,40**
6510 -	**24**	55	10	blau	10	080-00106	**23,15**
6510 -	**30**	70	10	violett	10	080-00107	**40,45**
6510 -	**36**	70	10	orange	10	080-00108	**48,15**
6510 -	**42**	95	12	braun	10	080-00109	**auf Anfrage**
6510 -	**52**	95	12	schwarz	10	080-00110	**auf Anfrage**
6510 -	**64**	110	12	grün	1	080-00111	**auf Anfrage**

6512 C32

Austauschring für 6510

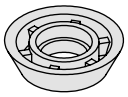

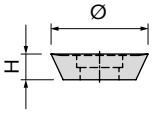

Artikelbezeichnung für Gewinde		Außen-Ø [mm]	Höhe [mm]	Farbkenn-zeichnung	PE [St.]	Bestell-Nr. 0741.	Preis [EUR/Stück]
Ausführung: Kunststoff							
6512 -	**12**	40	10	rot	10	090-00001	**1,60**
6512 -	**16**	40	10	hellgrau	10	090-00003	**1,60**
6512 -	**20**	55	10	grün	10	090-00005	**1,65**
6512 -	**24**	55	10	blau	10	090-00006	**1,65**
6512 –	**30**	70	10	violett	10	090-00007	**2,00**
6512 –	**36**	70	10	orange	10	090-00008	**2,00**
6512 –	**42**	95	12	braun	10	090-00009	**auf Anfrage**
6512 –	**52**	95	12	schwarz	10	090-00010	**auf Anfrage**
6512 -	**64**	110	12	grün	10	090-00011	**auf Anfrage**

6520 C32

HD- und Combi-Nagelteller für alle Abheber
Geeignet für RD- und M-Gewinde

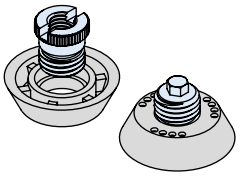

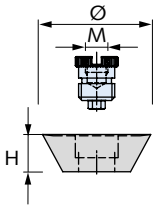

Artikelbezeichnung für Gewinde		Außen-Ø [mm]	Höhe [mm]	Farbkenn-zeichnung	PE [St.]	Bestell-Nr. 0741.	Preis [EUR/Stück]
Ausführung: Ring: Kunststoff. Gewindeteil: Stahl							
6520 -	**12**	50	20	rot	10	210-00101	**20,30**
6520 -	**16**	50	20	hellgrau	10	210-00103	**21,80**
6520 -	**20**	65	20	grün	10	210-00105	**23,50**
6520 -	**24**	65	20	blau	10	210-00106	**25,35**
6520 -	**30**	80	20	violett	10	210-00107	**44,55**
6520 -	**36**	80	20	orange	10	210-00108	**53,00**
6520 -	**42**	105	20	braun	10	210-00109	**auf Anfrage**
6520 -	**52**	105	20	schwarz	10	210-00110	**auf Anfrage**

6522 C32

Austauschring einzeln

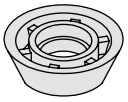

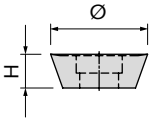

Artikelbezeichnung für Gewinde		Außen-Ø [mm]	Höhe [mm]	Farbkenn-zeichnung	PE [St.]	Bestell-Nr. 0741.	Preis [EUR/Stück]
Ausführung: Kunststoff							
6522 -	**12**	50	20	rot	10	230-00001	**1,70**
6522 -	**16**	50	20	hellgrau	10	230-00003	**1,70**
6522 -	**20**	65	20	grün	10	230-00005	**1,80**
6522 -	**24**	65	20	blau	10	230-00006	**1,80**
6522 -	**30**	80	20	violett	10	230-00007	**2,15**
6522 -	**36**	80	20	orange	10	230-00008	**2,15**
6522 -	**42**	105	20	braun	10	230-00009	**auf Anfrage**
6522 -	**52**	105	20	schwarz	10	230-00010	**auf Anfrage**

© 2021 · PL 1/2021 · www.halfen.de

HÜLSENANKER (HD)

6330 C32

Montagepin

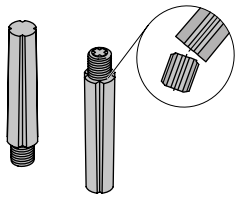

Artikelbezeichnung	PE [St.]	Bestell-Nr. 0741.	Preis [EUR/100 St.]
Ausführung: Kunststoff			
6330 - Rd12-30	100	300-00001	**36,05**

6334 C32

Dichtplatte

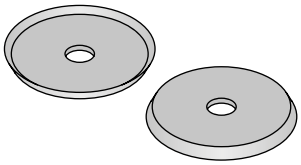

Artikelbezeichnung für Gewinde	PE [St.]	Bestell-Nr. 0741.	Preis [EUR/Stück]
Ausführung: Gummi			
6334 - Rd12-16	100	330-00001	**7,90**
6334 - Rd20-24	100	330-00002	**8,35**
6334 - Rd30-36	100	330-00003	**9,00**

6329 C32

Matrizenform
zur Herstellung von optisch unauffälligen Verschlußkörpern aus der gleichen Betoncharge der Fertigteile
Für Höhe 10 mm

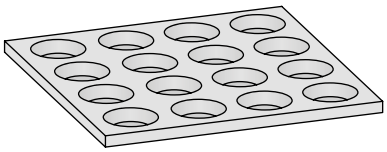

Artikelbezeichnung	PE [St.]	Bestell-Nr. 0741.	Preis [EUR/Stück]
Ausführung: Polyurethan			
6329 - 12-16	1	290-00001	**58,20**
6329 - 20-24	1	290-00002	**80,75**
6329 - 30-36	1	290-00003	**98,45**
6329 - 42-52	1	290-00004	**88,00**

6513 C32

HD-Verschlußteller

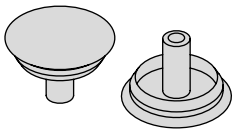

Artikelbezeichnung Rd-Gewinde	Last-klasse	Außen-Ø [mm]	PE [St.]	Bestell-Nr. 0741.	Preis [EUR/Stück]
Ausführung: Kunststoff					
6513 - 12	1,3	40	50	280-00001	**2,80**
6513 - 16	2,5	40	50	280-00002	**2,80**
6513 - 20	4,0	55	50	280-00003	**3,35**
6513 - 24	5,0	55	50	280-00004	**3,35**

6366 C32

Adapter für Universalkopfkupplung 6102 in Verbindung mit Hülsenankern aller Varianten

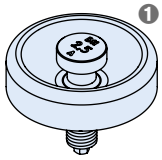

❶ Für Nagelteller h = 10 mm geeignet

Artikelbezeichnung für Gewinde	Lastklasse	für Universalkopf Typ	PE [St.]	Bestell-Nr. 0742.	Preis [EUR/Stück]
Ausführung: Stahl					
6366 - 12	0,5 / 1,3	1/1,3	1	140-00001	**69,60**
6366 - 16	1,2 / 2,5	1,5/2,5	1	140-00002	**75,05**
6366 - 20	2,0 / 4,0	3/5	1	140-00003	**84,80**
6366 - 24	2,5 / 5,0	3/5	1	140-00004	**87,30**
6366 - 30	4,0 / 7,5	6/10	1	140-00005	**104,50**
6366 - 36	6,3 / 10,0	6/10	1	140-00006	**154,05**
6366 - 42	8,0 / 12,5	12/20	1	140-00007	**163,90**
6366 - 52	12,5 / 15,0	12/20	1	140-00008	**336,70**

★ HALFEN-Hinweis: Allgemeine Erläuterungen siehe Übersichtsseite am Anfang des Kapitels

© 2021 · PL 1/2021 · www.halfen.de

HÜLSENANKER (HD)

6362 C32

HD-Abheber - erhöhte Lastaufnahme -

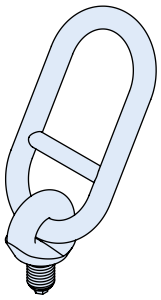

Artikelbezeichnung	Gewinde	Lastklasse	PE [St.]	Bestell-Nr. 0742.	Preis [EUR/Stück]
Ausführung: Stahl, zinkbeschichtet					
6362 - 12	Rd12	1,3	1	130-00001	**106,80**
6362 - 16	Rd16	2,5	1	130-00002	**110,90**
6362 - 20	Rd20	4,0	1	130-00003	**132,50**
6362 - 24	Rd24	5,0	1	130-00004	**141,45**
6362 - 30	Rd30	7,5	1	130-00005	**154,90**
6362 - 36	Rd36	10,0	1	130-00006	**159,50**
6362 - 42	Rd42	12,5	1	130-00007	**299,40**
6362 - 52	Rd52	15,0	1	130-00008	**318,05**

★ HALFEN-Hinweis: Für einen Abheber mit Zertifikat Bestell-Nr. 0742.0..-001.. verwenden. Für einen Abheber mit Zertifikat und Prüfung auf 2-fache Nennlast Bestell-Nr. 0742.0..-01... verwenden
Bitte bei Bestellung mit Zertifikat dies vorher angeben. Ein nachträgliches Zertifikat kann nicht erstellt werden.

6367 C32

HD-Drehkopf-Abheber

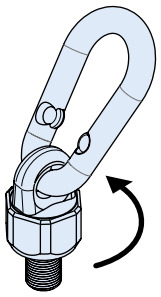

Artikelbezeichnung	Gewinde	Lastklasse	PE [St.]	Bestell-Nr. 0742.	Preis [EUR/Stück]
Ausführung: Stahl, zinkbeschichtet					
6367 - 12	Rd12	1,3	1	230-00001	**158,75**
6367 - 16	Rd16	2,5	1	230-00002	**165,05**
6367 - 20	Rd20	4,0	1	230-00003	**195,00**
6367 - 24	Rd24	5,0	1	230-00004	**225,45**
6367 - 30	Rd30	7,5	1	230-00005	**312,35**
6367 - 36	Rd36	10,0	1	230-00006	**421,40**
6367 - 42	Rd42	12,5	1	230-00007	**487,85**
6367 - 52	Rd52	15,0	1	230-00008	**517,00**
6367 - 64	Rd64	25,0	1	230-00009	**1.447,00**

★ HALFEN-Hinweis: Für einen Abheber mit Zertifikat Bestell-Nr. 0742.0..-001.. verwenden. Für einen Abheber mit Zertifikat und Prüfung auf 2-fache Nennlast Bestell-Nr. 0742.0..-01... verwenden
Bitte bei Bestellung mit Zertifikat dies vorher angeben. Ein nachträgliches Zertifikat kann nicht erstellt werden.

6377 C32

HALFEN DEHA HD-Perfektkopf - erhöhte Lastaufnahme -

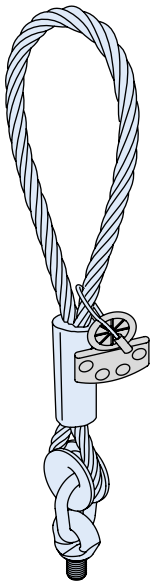

Artikelbezeichnung	Gewinde	Lastklasse	Farbkennzeichnung	PE [St.]	Bestell-Nr. 0742.	Preis [EUR/Stück]
Ausführung: Stahl, zinkbeschichtet						
6377 - 12	Rd12	1,3	rot	1	170-00001	**175,35**
6377 - 16	Rd16	2,5	hellgrau	1	170-00002	**177,00**
6377 - 20	Rd20	4,0	grün	1	170-00003	**250,00**
6377 - 24	Rd24	5,0	blau	1	170-00004	**266,90**
6377 - 30	Rd30	7,5	violett	1	170-00005	**442,20**
6377 - 36	Rd36	10,0	orange	1	170-00006	**554,60**
6377 - 42	Rd42	12,5	braun	1	170-00007	**571,60**
6377 - 52	Rd52	15,0	schwarz	1	170-00008	**638,65**

★ HALFEN-Hinweis: Für einen Abheber mit Zertifikat Bestell-Nr. 0742.0..-001.. verwenden. Für einen Abheber mit Zertifikat und Prüfung auf 2-fache Nennlast Bestell-Nr. 0742.0..-01... verwenden
Bitte bei Bestellung mit Zertifikat dies vorher angeben. Ein nachträgliches Zertifikat kann nicht erstellt werden.

© 2021 · PL 1/2021 · www.halfen.de

HÜLSENANKER (HD)

6362-HH C32

HD-Abheber mit Sicherungsseil

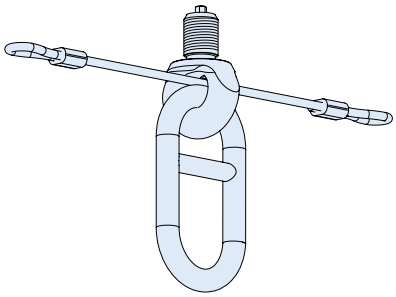

Artikelbezeichnung	Gewinde	Bestell-Nr. 0742.	Preis [EUR/Stück]
Ausführung: GV-S = galvanische Sonderbeschichtung ★			
6362 - 1,3 HH	Rd12	137-00001	**auf Anfrage**
6362 - 2,5 HH	Rd16	137-00002	**auf Anfrage**
6362 - 4,0 HH	Rd20	137-00003	**auf Anfrage**
6362 - 5,0 HH	Rd24	137-00004	**auf Anfrage**
6362 - 7,5 HH	Rd30	137-00005	**auf Anfrage**
6362 - 10,0 HH	Rd36	137-00006	**auf Anfrage**
6362 - 12,5 HH	Rd42	137-00007	**auf Anfrage**
6362 - 15,0 HH	Rd52	137-00008	**auf Anfrage**

HD-Anker und Dübel müssen separat bestellt werden
★ HALFEN-Hinweis: Für einen Abheber mit Zertifikat Bestell-Nr. 0742.0..-001.. verwenden. Für einen Abheber mit Zertifikat und Prüfung auf 2-fache Nennlast Bestell-Nr. 0742.0..-01... verwenden
Bitte bei Bestellung mit Zertifikat dies vorher angeben. Ein nachträgliches Zertifikat kann nicht erstellt werden.

★ HALFEN-Hinweis: Allgemeine Erläuterungen siehe Übersichtsseite am Anfang des Kapitels
© 2021 · PL 1/2021 · www.halfen.de

HÜLSENANKER (HA)

6351 C40

Combi-Anker mit Datenträger

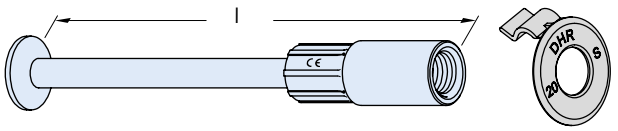

Artikelbezeichnung Lastklasse	Maß l [mm]	Gewinde	PE [St.]	Bestell-Nr. 0740.	Preis [EUR/Stück]
Ausführung: Hülse: Stahl, zinkbeschichtet. Fuß: Stahl, walzblank					
6351 - 0,5 -	**100**	Rd12	160	010-00002	**1,65**
6351 - 0,5 -	**150**	Rd12	100	010-00003	**2,00**
6351 - 0,8 -	**70**	Rd14	160	010-00007	**1,65**
6351 - 0,8 -	**105**	Rd14	160	010-00005	**1,80**
6351 - 0,8 -	**155**	Rd14	100	010-00006	**2,50**
6351 - 1,2 -	**77**	Rd16	80	010-00008	**1,75**
6351 - 1,2 -	**130**	Rd16	80	010-00009	**2,00**
6351 - 1,2 -	**175**	Rd16	40	010-00010	**2,85**
6351 - 1,6 -	**90**	Rd18	40	010-00015	**2,80**
6351 - 1,6 -	**150**	Rd18	40	010-00013	**3,10**
6351 - 1,6 -	**225**	Rd18	40	010-00014	**3,75**
6351 - 2,0 -	**183**	Rd20	40	010-00017	**3,50**
6351 - 2,0 -	**250**	Rd20	20	010-00018	**5,30**
6351 - 2,5 -	**200**	Rd24	20	010-00021	**4,30**
6351 - 2,5 -	**275**	Rd24	20	010-00022	**6,50**
6351 - 4,0 -	**275**	Rd30	20	010-00026	**8,40**
6351 - 4,0 -	**345**	Rd30	20	010-00027	**9,95**
6351 - 6,3 -	**334**	Rd36	1	010-00029	**14,40**
6351 - 8,0 -	**385**	Rd42	1	010-00031	**23,05**
6351 - 8,0 -	**500**	Rd42	1	010-00032	**28,95**
6351 - 12,5 -	**550**	Rd52	1	010-00033	**62,70**
Ausführung: Hülse: Edelstahl A4, korrosionssicher versiegelt. Fuß: Stahl, walzblank					
6351 - 0,5 -	**70-A4**	Rd12	20	010-00035	**11,40**
6351 - 0,5 -	**100-A4**	Rd12	20	010-00036	**11,55**
6351 - 0,8 -	**70-A4**	Rd14	1	010-00050	**11,50**
6351 - 0,8 -	**105-A4**	Rd14	1	010-00038	**14,00**
6351 - 1,2 -	**77-A4**	Rd16	1	010-00039	**18,85**
6351 - 1,2 -	**130-A4**	Rd16	1	010-00040	**19,40**
6351 - 1,6 -	**90-A4**	Rd18	1	010-00051	**24,70**
6351 - 1,6 -	**150-A4**	Rd18	1	010-00041	**29,50**
6351 - 2,0 -	**183-A4**	Rd20	1	010-00042	**35,40**
6351 - 2,5 -	**200-A4**	Rd24	1	010-00044	**42,35**
6351 - 4,0 -	**275-A4**	Rd30	1	010-00046	**98,80**
6351 - 6,3 -	**334-A4**	Rd36	1	010-00047	**141,45**
6351 - 8,0 -	**385-A4**	Rd42	1	010-00048	**214,25**
6351 - 12,5 -	**550-A4**	Rd52	1	010-00049	**276,20**

6319 C31

Hülsen-Stabanker mit Datenträger

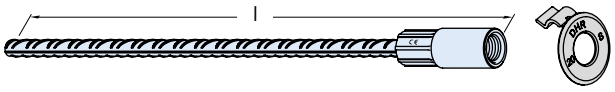

Artikelbezeichnung Lastklasse	Maß l [mm]	Gewinde	PE [St.]	Bestell-Nr. 0740.	Preis [EUR/Stück]
Ausführung: Hülse: Stahl, zinkbeschichtet. Fuß: Stahl, walzblank					
6319 - 0,5 -	**190**	Rd12	100	030-00001	**1,80**
6319 - 0,8 -	**230**	Rd14	40	030-00003	**2,35**
6319 - 1,2 -	**270**	Rd16	40	030-00004	**2,80**
6319 - 1,6 -	**350**	Rd18	40	030-00006	**3,75**
6319 - 2,0 -	**350**	Rd20	40	030-00007	**4,50**
6319 - 2,5 -	**400**	Rd24	20	030-00010	**5,85**
6319 - 4,0 -	**540**	Rd30	20	030-00012	**8,75**
6319 - 6,3 -	**670**	Rd36	1	030-00013	**16,70**
6319 - 8,0 -	**780**	Rd42	1	030-00014	**23,95**
6319 - 12,5 -	**1100**	Rd52	1	030-00015	**59,70**

Andere Längen auf Anfrage.
Mindestliefermenge und Lieferzeiten vor Bestellung anfragen.
Hülse in Edelstahl auf Anfrage.
Mindestliefermenge und Lieferzeiten vor Bestellung anfragen.
Zubehör (Nagelteller, Verschlusstopfen) → Seiten 178 - 181

6380 C31

Kronenanker mit Datenträger

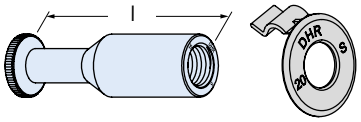

Artikelbezeichnung Lastklasse	Maß l [mm]	Gewinde	PE [St.]	Bestell-Nr. 0740.	Preis [EUR/Stück]
Ausführung: Stahl, zinkbeschichtet					
6380 - 0,5 -	**60**	Rd12	300	020-00001	**2,00**

6308 C31

Kurzanker mit Datenträger

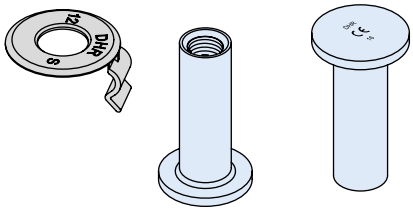

Artikelbezeichnung Lastklasse	Maß l [mm]	Gewinde	PE [St.]	Bestell-Nr. 0740.	Preis [EUR/Stück]
Ausführung: Stahl, zinkbeschichtet					
6308- 0,5-	**50**	Rd12	300	060-00101	**2,35**
Ausführung: A4 gemäß Tabelle, Seite 4					
6308- 0,5-	**50**	Rd12	1	060-00114	**15,95**

© 2021 · PL 1/2021 · www.halfen.de

HÜLSENANKER (HA)

6372 C31

Hebehülse mit Datenträger

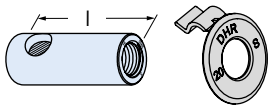

Artikelbezeichnung Lastklasse		Maß l [mm]	Gewinde	PE [St.]	Bestell-Nr. 0740.	Preis [EUR/Stück]
Ausführung: Stahl, zinkbeschichtet						
6372 -	**0,5 -**	**50**	Rd12	300	040-00001	**1,60**
6372 -	**0,8 -**	**54**	Rd14	200	040-00002	**2,00**
6372 -	**1,2 -**	**61**	Rd16	160	040-00003	**2,35**
6372 -	**1,6 -**	**70**	Rd18	100	040-00004	**3,05**
6372 -	**2,0 -**	**73**	Rd20	40	040-00005	**3,40**
6372 -	**2,5 -**	**86**	Rd24	40	040-00006	**4,75**
6372 -	**4,0 -**	**107**	Rd30	20	040-00007	**7,95**
6372 -	**6,3 -**	**136**	Rd36	1	040-00008	**38,15**
Ausführung: A4 gemäß Tabelle, Seite 4						
6372 -	**0,5 - A4 -**	**50**	Rd12	300	040-00009	**12,75**
6372 -	**1,2 - A4 -**	**61**	Rd16	160	040-00011	**20,00**
6372 -	**2,0 - A4 -**	**73**	Rd20	40	040-00013	**33,40**
6372 -	**2,5 - A4 -**	**86**	Rd24	40	040-00014	**50,10**
6372 -	**4,0 - A4 -**	**107**	Rd30	20	040-00015	**88,85**
6372 -	**6,3 - A4 -**	**136**	Rd36	1	040-00017	**138,50**

6346 C31

Hülsen-Plattenanker mit Datenträger

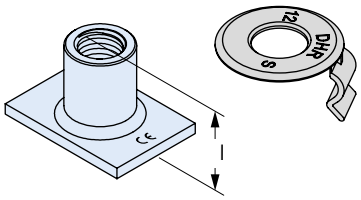

Artikelbezeichnung Lastklasse		Maß l [mm]	Gewinde	PE [St.]	Bestell-Nr. 0740.	Preis [EUR/Stück]
Ausführung: Stahl, zinkbeschichtet						
6346 -	**0,5 -**	**30**	Rd12	100	050-00001	**5,70**
6346 -	**0,8 -**	**33**	Rd14	100	050-00002	**5,75**
6346 -	**1,2 -**	**35**	Rd16	100	050-00003	**6,50**
6346 -	**1,6 -**	**44**	Rd18	40	050-00004	**7,75**
6346 -	**2,0 -**	**47**	Rd20	40	050-00005	**9,20**
6346 -	**2,5 -**	**54**	Rd24	40	050-00006	**9,90**
6346 -	**4,0 -**	**72**	Rd30	20	050-00007	**15,30**
6346 -	**6,3 -**	**84**	Rd36	1	050-00015	**auf Anfrage**
Ausführung: A4 gemäß Tabelle, Seite 4						
6346 -	**0,5 - A4 -**	**30**	Rd12	100	050-00008	**23,65**
6346 -	**0,8 - A4 -**	**33**	Rd14	100	050-00009	**28,15**
6346 -	**1,2 - A4 -**	**35**	Rd16	100	050-00010	**31,80**
6346 -	**1,6 - A4 -**	**44**	Rd18	40	050-00011	**42,55**
6346 -	**2,0 - A4 -**	**47**	Rd20	40	050-00012	**50,40**
6346 -	**2,5 - A4 -**	**54**	Rd24	40	050-00013	**69,90**
6346 -	**4,0 - A4 -**	**72**	Rd30	20	050-00014	**106,70**
6346 -	**6,3 - A4 -**	**84**	Rd36	1	050-00016	**auf Anfrage**

6358 C32

Combi-Nagelteller für alle Abheber
Geeignet für Rd- und M-Gewinde

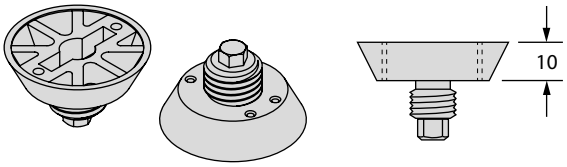

Artikelbezeichnung für Gewinde		Farbkenn-zeichnung	Außen-Ø [mm]	Höhe [mm]	PE [St.]	Bestell-Nr. 0741.	Preis [EUR/Stück]
Ausführung: Kunststoff							
6358 -	**12**	rot	40	10	100	040-00001	**0,15**
6358 -	**14**	gelb	40	10	100	040-00002	**0,15**
6358 -	**16**	hellgrau	40	10	100	040-00003	**0,15**
6358 -	**18**	rosa	55	10	100	040-00004	**0,15**
6358 -	**20**	grün	55	10	100	040-00005	**0,15**
6358 -	**24**	blau	55	10	100	040-00006	**0,15**
6358 -	**30**	violett	70	10	100	040-00007	**0,40**
6358 -	**36**	orange	70	10	100	040-00008	**0,40**
6358 -	**42**	braun	95	12	100	040-00009	**0,65**
6358 -	**52**	schwarz	95	12	100	040-00010	**1,00**

6357 C32

Datenträger für Hülsen-Stabanker 6319, Combi-Anker 6351, Kronenanker 6380 und Hebehülse 6372 → Seiten 177, 178



Artikelbezeichnung für Gewinde		Farbkennzeichnung	PE [St.]	Bestell-Nr. 0741.	Preis [EUR/100 St.]
Ausführung: Kunststoff					
6357 -	**12**	rosa	100	110-00001	**15,55**
6357 -	**14**	gelb	100	110-00002	**15,55**
6357 -	**16**	weiß	100	110-00003	**15,55**
6357 -	**18**	schwarz	100	110-00004	**15,55**
6357 -	**20**	hellgrün	100	110-00005	**18,10**
6357 -	**24**	hellblau	100	110-00006	**18,10**
6357 -	**30**	flieder	100	110-00007	**28,65**
6357 -	**36**	gelb	100	110-00008	**28,65**
6357 -	**42**	hellbraun	100	110-00009	**41,65**
6357 -	**52**	dunkelgrau	100	110-00010	**41,65**

★ HALFEN-Hinweis: Allgemeine Erläuterungen siehe Übersichtsseite am Anfang des Kapitels

© 2021 · PL 1/2021 · www.halfen.de

HÜLSENANKER (HA)

TPA-S1 C20

Halteschraube

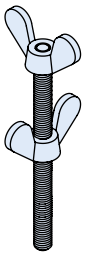

Artikelbezeichnung	für Lastklasse	PE [St.]	Bestell-Nr. 0073.	Preis [EUR/Stück]
Ausführung: Stahl				
TPA- S1 - M8	*1	10	060-00001	**7,30**
TPA- S1 - M10	*2	10	060-00004	**9,00**
TPA- S1 - M12	*3	10	060-00002	**10,95**
TPA- S1 - M16	*4	10	060-00003	**16,10**

*1: M8 für 6510-12, 6510-14, 6520-12, 6520-14, 6520-16
*2: M10 für 6369-16, 6510-16, 6510-18, 6520-18
*3: M12 für 6369-20, 6369-24, 6369-30, 6510-20, 6510-24, 6510-30, 6510-36, 6510-42, 6510-52, 6520-20, 6520-24, 6520-30, 6520-36, 6520-42, 6520-52
*4: M16 für 6369-36, 6369-42, 6369-52, 6510-64

6510 C32

Combi-Nagelteller für alle Abheber
Geeignet für Rd- und M-Gewinde

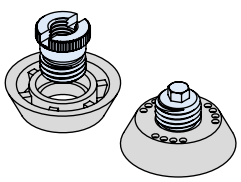

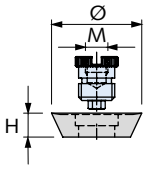

Artikelbezeichnung für Gewinde		Außen-Ø [mm]	Höhe [mm]	Farbkenn-zeichnung	PE [St.]	Bestell-Nr. 0741.	Preis [EUR/Stück]
Ausführung: Ring: Kunststoff. Gewindeteil: Stahl							
6510 -	**12**	40	10	rot	10	080-00101	**18,55**
6510 -	**14***	40	10	gelb	10	080-00002	**18,55**
6510 -	**16**	40	10	hellgrau	10	080-00103	**19,90**
6510 -	**18***	55	10	schwarz	10	080-00004	**21,40**
6510 -	**20**	55	10	grün	10	080-00105	**21,40**
6510 -	**24**	55	10	blau	10	080-00106	**23,15**
6510 -	**30**	70	10	violett	10	080-00107	**40,45**
6510 -	**36**	70	10	orange	10	080-00108	**48,15**
6510 -	**42**	95	12	braun	10	080-00109	**auf Anfrage**
6510 -	**52**	95	12	schwarz	10	080-00110	**auf Anfrage**

* Rd14 und Rd18 ohne Sechskant

6512 C32

Austauschring für 6510

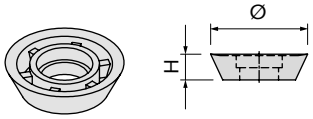

Artikelbezeichnung für Gewinde		Außen-Ø [mm]	Höhe [mm]	Farbkenn-zeichnung	PE [St.]	Bestell-Nr. 0741.	Preis [EUR/Stück]
Ausführung: Kunststoff							
6512 -	**12**	40	10	rot	10	090-00001	**1,60**
6512 -	**14**	40	10	gelb	10	090-00002	**1,60**
6512 -	**16**	40	10	hellgrau	10	090-00003	**1,60**
6512 -	**18**	55	10	schwarz	10	090-00004	**1,65**
6512 -	**20**	55	10	grün	10	090-00005	**1,65**
6512 -	**24**	55	10	blau	10	090-00006	**1,65**
6512 -	**30**	70	10	violett	10	090-00007	**2,00**
6512 -	**36**	70	10	orange	10	090-00008	**2,00**
6512 -	**42**	95	12	braun	10	090-00009	**auf Anfrage**
6512 -	**52**	95	12	schwarz	10	090-00010	**auf Anfrage**

© 2021 · PL 1/2021 · www.halfen.de

HÜLSENANKER (HA)

6520 C32

Combi-Nagelteller für alle Abheber
Geeignet für Rd- und M-Gewinde

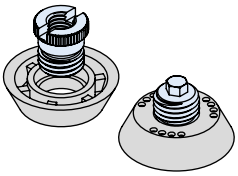

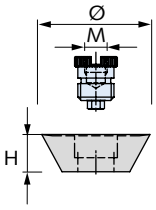

Artikelbezeichnung für Gewinde		Außen-Ø [mm]	Höhe [mm]	Farbkenn-zeichnung	PE [St.]	Bestell-Nr. 0741.	Preis [EUR/Stück]
Ausführung: Ring: Kunststoff. Gewindeteil: Stahl							
6520 -	**12**	50	20	rot	250	210-00101	**20,30**
6520 -	**14***	50	20	gelb	250	210-00002	**20,40**
6520 -	**16**	50	20	hellgrau	250	210-00103	**21,80**
6520 -	**18***	65	20	schwarz	250	210-00004	**23,50**
6520 -	**20**	65	20	grün	100	210-00105	**23,50**
6520 -	**24**	65	20	blau	100	210-00106	**25,35**
6520 -	**30**	80	20	violett	100	210-00107	**44,55**
6520 -	**36**	80	20	orange	100	210-00108	**53,00**
6520 -	**42**	105	20	braun	100	210-00109	**auf Anfrage**
6520 -	**52**	105	20	schwarz	100	210-00110	**auf Anfrage**

* Rd14 und Rd18 ohne Sechskant

6522 C32

Austauschring einzeln

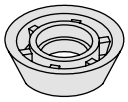

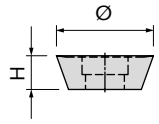

Artikelbezeichnung für Gewinde		Außen-Ø [mm]	Höhe [mm]	Farbkenn-zeichnung	PE [St.]	Bestell-Nr. 0741.	Preis [EUR/Stück]
Ausführung: Ring: Kunststoff. Gewindeteil: Stahl							
6522 -	**12**	50	20	rot	250	230-00001	**1,70**
6522 -	**14**	50	20	gelb	250	230-00002	**1,70**
6522 -	**16**	50	20	hellgrau	250	230-00003	**1,70**
6522 -	**18**	65	20	schwarz	250	230-00004	**1,80**
6522 -	**20**	65	20	grün	100	230-00005	**1,80**
6522 -	**24**	65	20	blau	100	230-00006	**1,80**
6522 -	**30**	80	20	violett	100	230-00007	**2,15**
6522 -	**36**	80	20	orange	100	230-00008	**2,15**
6522 -	**42**	105	20	braun	100	230-00009	**auf Anfrage**
6522 -	**52**	105	20	schwarz	100	230-00010	**auf Anfrage**

★ HALFEN-Hinweis: Allgemeine Erläuterungen siehe Übersichtsseite am Anfang des Kapitels

© 2021 · PL 1/2021 · www.halfen.de

HÜLSENANKER (HA)

6366 C32

Adapter für Universalkopfkupplung 6102 in Verbindung mit Hülsenankern aller Varianten

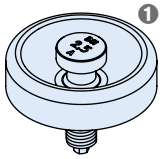

❶ Für Nagelteller h = 10 mm geeignet

Artikelbezeichnung für Gewinde		Lastklasse	für Universal-kopf Typ	PE [St.]	Bestell-Nr. 0742.	Preis [EUR/Stück]
Ausführung: Stahl						
6366 -	**12**	0,5 / 1,3	1/1,3	1	140-00001	**69,60**
6366 -	**16**	1,2 / 2,5	1,5/2,5	1	140-00002	**75,05**
6366 -	**20**	2,0 / 4,0	3/5	1	140-00003	**84,80**
6366 -	**24**	2,5 / 5,0	3/5	1	140-00004	**87,30**
6366 -	**30**	4,0 / 7,5	6/10	1	140-00005	**104,50**
6366 -	**36**	6,3 / 10,0	6/10	1	140-00006	**154,05**
6366 -	**42**	8,0 / 12,5	12/20	1	140-00007	**163,90**
6366 -	**52**	12,5 / 15,0	12/20	1	140-00008	**336,70**

6306 C32

Klebeteller zum Ankleben von Hülsenankern an die Schalung
Geeignet für Rd- und M-Gewinde.
Hinweis: Nur zur Verwendung mit Ankerschlaufe 6311 bis 45°.

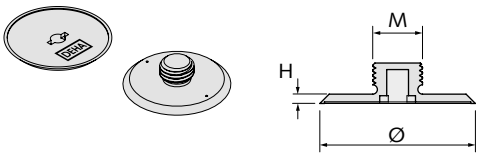

Artikelbezeichnung für Gewinde		Außen-Ø [mm]	Höhe [mm]	PE [St.]	Bestell-Nr. 0741.	Preis [EUR/Stück]
Ausführung: Gummi						
6306 -	**12**	50	3	500	100-00002	**0,40**
6306 -	**16**	50	3	500	100-00003	**0,40**
6306 -	**20**	50	3	500	100-00004	**0,40**
6306 -	**24**	50	3	500	100-00005	**0,40**

6315 C32

Verschluss-Stopfen für Hülsen-Stabanker 6319, Combi-Anker 6351, Kronenanker 6380, Hülsen-Plattenanker 6346 und Hebehülsen 6372 → Seiten 177, 178

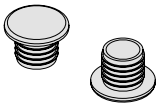

Artikelbezeichnung für Gewinde		PE [St.]	Bestell-Nr. 0741.	Preis [EUR/100 St.]
Ausführung: Kunststoff, farblos				
6315 -	**12**	100	130-00001	**15,55**
6315 -	**14**	100	130-00002	**20,75**
6315 -	**16**	100	130-00003	**20,75**
6315 -	**18**	100	130-00004	**28,65**
6315 -	**20**	100	130-00005	**28,65**
6315 -	**24**	100	130-00006	**28,65**
6315 -	**30**	100	130-00007	**33,60**
6315 -	**36**	100	130-00008	**36,45**
6315 -	**42**	100	130-00009	**38,85**
6315 -	**52**	100	130-00010	**44,10**

6359 C32

Verschluss-Stopfen für Hülsen-Stabanker 6319, Combi-Anker 6351, Kronenanker 6380 und Hebehülse 6372 → Seiten 177, 178

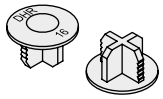

Artikelbezeichnung für Gewinde		Farbkennzeichnung	PE [St.]	Bestell-Nr. 0741.	Preis [EUR/100 St.]
Ausführung: Kunststoff					
6359 -	**12**	rot	100	120-00001	**7,75**
6359 -	**14**	gelb	100	120-00002	**7,75**
6359 -	**16**	hellgrau	100	120-00003	**10,40**
6359 -	**18**	schwarz	100	120-00004	**10,40**
6359 -	**20**	grün	100	120-00005	**10,40**
6359 -	**24**	blau	100	120-00006	**10,40**
6359 -	**30**	violett	100	120-00007	**15,55**
6359 -	**36**	orange	100	120-00008	**15,55**
6359 -	**42**	braun	100	120-00009	**33,60**
6359 -	**52**	schwarz	100	120-00010	**33,60**

© 2021 · PL 1/2021 · www.halfen.de

HÜLSENANKER (HA)

6377 / 6313 C32

HALFEN DEHA Perfektkopf

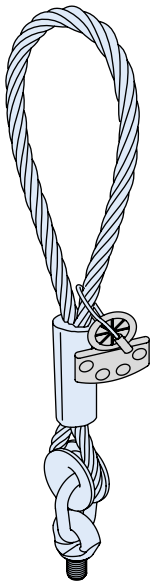

Artikelbezeichnung	Gewinde	Last-klasse	Farbkenn-zeich-nung	PE [St.]	Bestell-Nr. 0742.	Preis [EUR/Stück]
Ausführung: Stahl, zinkbeschichtet						
6377 - 12	Rd12	0,5	rot	1	170-00001	**175,35**
6313 - 14	Rd14	0,8	gelb	1	060-00002	**175,35**
6377 - 16	Rd16	1,2	hellgrau	1	170-00002	**177,00**
6313 - 18	Rd18	1,6	schwarz	1	060-00004	**182,75**
6377 - 20	Rd20	2,0	grün	1	170-00003	**250,00**
6377 - 24	Rd24	2,5	blau	1	170-00004	**266,90**
6377 - 30	Rd30	4,0	violett	1	170-00005	**442,20**
6377 - 36	Rd36	6,3	orange	1	170-00006	**554,60**
6377 - 42	Rd42	8,0	braun	1	170-00007	**571,60**
6377 - 52	Rd52	12,5	schwarz	1	170-00008	**638,65**

★ HALFEN-Hinweis: Für einen Abheber mit Zertifikat Bestell-Nr. 0742.0..-001.. verwenden. Für einen Abheber mit Zertifikat und Prüfung auf 2-fache Nennlast Bestell-Nr. 0742.0..-01... verwenden
Bitte bei Bestellung mit Zertifikat dies vorher angeben. Ein nachträgliches Zertifikat kann nicht erstellt werden.

6311 C32

Ankerschlaufe für Hülsen-Stabanker 6319, Combi-Anker 6351, Kronenanker 6380, Hülsen-Plattenanker 6346 und Hebehülse 6372 mit Rd-Gewinde
→ Seiten 177, 178

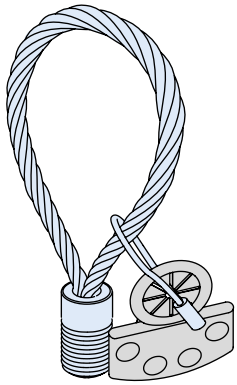

Artikelbezeichnung	Gewinde	Last-klasse	Farbkenn-zeichnung	PE [St.]	Bestell-Nr. 0742.	Preis [EUR/Stück]
Ausführung: Stahl, zinkbeschichtet						
6311 - 12	Rd12	0,5	rosa	10	040-00001	**14,30**
6311 - 14	Rd14	0,8	gelb	10	040-00002	**14,40**
6311 - 16	Rd16	1,2	weiß	10	040-00003	**19,90**
6311 - 18	Rd18	1,6	schwarz	10	040-00004	**23,55**
6311 - 20	Rd20	2,0	hellgrün	10	040-00005	**27,75**
6311 - 24	Rd24	2,5	hellblau	10	040-00006	**32,45**
6311 - 30	Rd30	4,0	flieder	1	040-00007	**50,65**
6311 - 36	Rd36	6,3	gelb	1	040-00008	**97,75**
6311 - 42	Rd42	8,0	hellbraun	1	040-00009	**122,10**
6311 - 52	Rd52	12,5	dunkelgrau	1	040-00010	**201,95**

6367 C32

HD-Drehkopf-Abheber

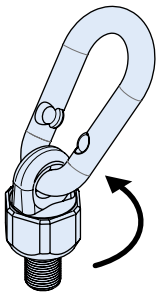

Artikelbezeichnung	Gewinde	Lastklasse	PE [St.]	Bestell-Nr. 0742.	Preis [EUR/Stück]
Ausführung: Stahl, zinkbeschichtet					
6367 - 12	Rd12	1,3	1	230-00001	**158,75**
6367 - 16	Rd16	2,5	1	230-00002	**165,05**
6367 - 20	Rd20	4,0	1	230-00003	**195,00**
6367 - 24	Rd24	5,0	1	230-00004	**225,45**
6367 - 30	Rd30	7,5	1	230-00005	**312,35**
6367 - 36	Rd36	10,0	1	230-00006	**421,40**
6367 - 42	Rd42	12,5	1	230-00007	**487,85**
6367 - 52	Rd52	15,0	1	230-00008	**517,00**

★ HALFEN-Hinweis: Für einen Abheber mit Zertifikat Bestell-Nr. 0742.0..-001.. verwenden. Für einen Abheber mit Zertifikat und Prüfung auf 2-fache Nennlast Bestell-Nr. 0742.0..-01... verwenden
Bitte bei Bestellung mit Zertifikat dies vorher angeben. Ein nachträgliches Zertifikat kann nicht erstellt werden.

★ HALFEN-Hinweis: Allgemeine Erläuterungen siehe Übersichtsseite am Anfang des Kapitels

© 2021 · PL 1/2021 · www.halfen.de

HÜLSENANKER (HA)

6325 C32

Abhebeschlaufe

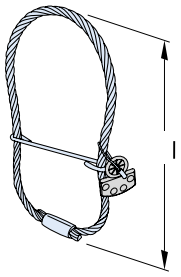

Artikelbezeichnung Lastklasse	Länge l [mm]	Farbkenn-zeichnung	PE [St.]	Bestell-Nr. 0742.	Preis [EUR/Stück]
Ausführung: Stahl					
6325- 0,8	200	gelb	1	110-00001	**2,10**
6325- 1,2	220	weiß	1	110-00002	**2,85**
6325- 1,6	240	schwarz	1	110-00003	**3,10**
6325- 2,0	270	hellgrün	1	110-00004	**3,80**
6325- 2,5	300	hellblau	1	110-00005	**4,20**
6325- 4,0	350	flieder	1	110-00006	**5,75**
6325- 6,3	400	gelb	1	110-00007	**11,05**
6325- 8,0	450	hellbraun	1	110-00008	**16,10**
6325- 10,0	500	orange	1	110-00009	**24,20**
6325- 12,5	530	dunkelgrau	1	110-00010	**30,05**
6325- 16,0	600	violett	1	110-00011	**40,20**
6325- 20,0	700	braun	1	110-00012	**64,85**
6325- 25,0	800	grün	1	110-00013	**80,60**
Andere Laststufen auf Anfrage					

6311 M C32

Ankerschlaufe für metrisches Gewinde

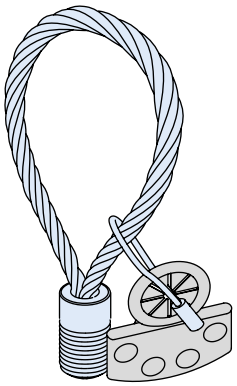

Artikelbezeichnung Gewinde	Lastklasse	Farbkenn-zeichnung	PE [St.]	Bestell-Nr. 0742.	Preis [EUR/Stück]
Ausführung: Stahl, zinkbeschichtet					
6311 - M12	0,5	orange	10	050-00001	**auf Anfrage**
6311 - M14	0,8	weiß	10	050-00002	**auf Anfrage**
6311 - M16	1,2	rot	10	050-00003	**auf Anfrage**
6311 - M18	1,6	rosa	10	050-00004	**auf Anfrage**
6311 - M20	2,0	gelb	10	050-00005	**auf Anfrage**
6311 - M24	2,5	schwarz	10	050-00006	**auf Anfrage**
6311 - M30	4,0	grün	2	050-00007	**auf Anfrage**
6311 - M36	6,3	blau	2	050-00008	**auf Anfrage**
6311 - M42	8,0	hellgrau	2	050-00009	**auf Anfrage**

© 2021 · PL 1/2021 · www.halfen.de

VORGEHÄNGTE BETONFASSADE

BETON

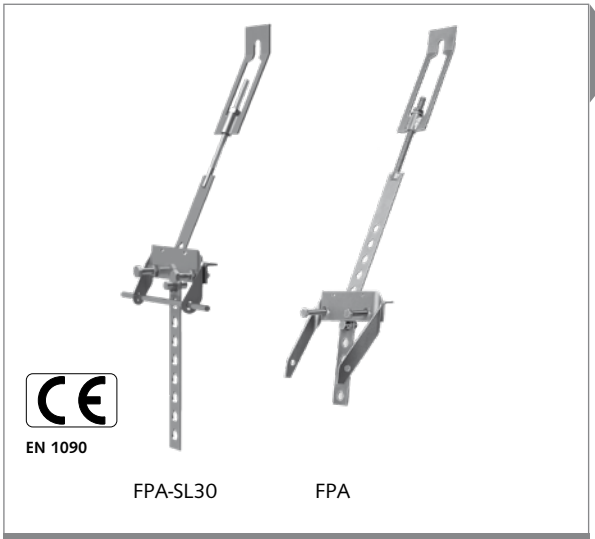

Fassadenplattenanker-System SL30 und Fassadenplattenanker

Vorteile

- Justierbar in alle Richtungen
- Einfache und schnelle Montage
- Prüffähige Bemessungssoftware
- Umfangreiches Typenprogramm auch für große Wandabstände und hohe Lasten
- Sehr großes Zubehörprogramm
- Bauaufsichtlich zugelassen
- Auch für dünne großformatige Betonfassadenplatten geeignet (SL30)

FASSADEN

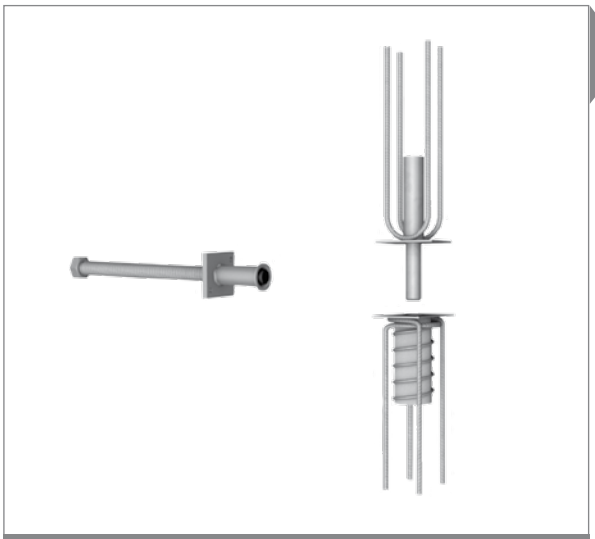

Horizontalanker

Vorteile

- Umfangreiche Produktpalette
- Verschiedene Varianten erhältlich
- Montage auch von vorne bzw. außen möglich
- Justierbar
- Verschiedenste Wandabstände realisierbar

INDUSTRIE

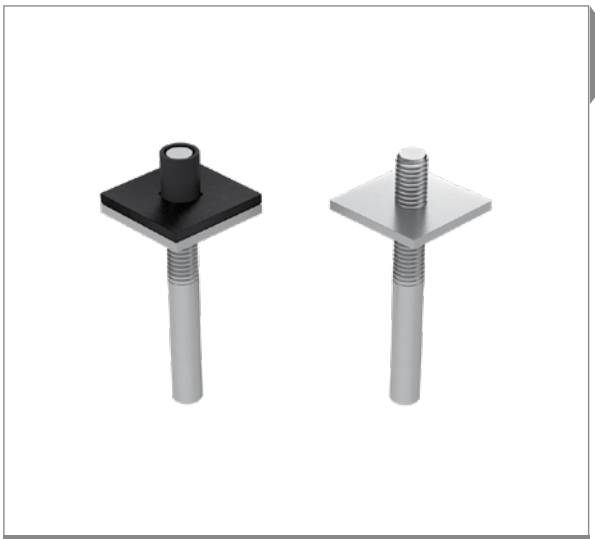

Winkelplattenanker

Vorteile

- Befestigung für Winkelplatten
- Ästhetischer Gebäudeabschluss
- Sichere Montage
- Dreidimensional justierbar

© 2021 · PL 1/2021 · www.halfen.de

VORGEHÄNGTE BETONFASSADE



CE
EN 1090

Brüstungsplattenanker

Vorteile

- Wirtschaftliche Anwendung durch 8 unterschiedliche Profilgrößen
- Hoher Vorfertigungsgrad
- Hoher Korrosionsschutz durch Edelstahlausführungen
- Biegesteifer Anschluss ohne zusätzliche Halterungen
- Schnelle Montage – einfache Justierung
- Hohe Tragfähigkeiten durch Einsatz von hochwertigem Lean Duplex Edelstahl
- Prüffähige Bemessungssoftware
- Justierbar in alle Richtungen
- Typengeprüft

© 2021 · PL 1/2021 · www.halfen.de

BETON-SANDWICHFASSADE

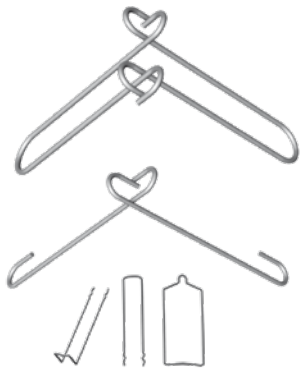

EN 1090

Drahtanker

Vorteile

- Leichte und schnelle Montage im Fertigteilwerk
- Auch bei sehr dicken Dämmschichtdicken wirtschaftlich einsetzbar
- Geringer Einfluss auf Wärmedurchgang
- Mischung der Systeme SPA und FA möglich
- Prüffähige Bemessungssoftware mit DICAD 3D-Schnittstelle
- Bauaufsichtlich zugelassen



EN 1090

Flachanker

Vorteile

- Schneller Einbau
- Aufnahme hoher Kräfte
- Auch für große Elementabmessungen geeignet
- Mischung der Systeme SPA und FA möglich
- Prüffähige Bemessungssoftware mit DICAD 3D-Schnittstelle
- Bauaufsichtlich zugelassen

© 2021 · PL 1/2021 · www.halfen.de

VERBLENDMAUERWERK

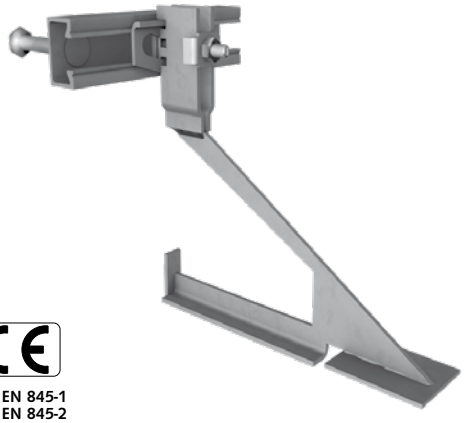

DIN EN 845-1
DIN EN 845-2

Konsolanker

Vorteile

- Bauaufsichtlich zugelassener Konsolkopf
- Typengeprüfte Konsole
- CE-Zertifizierung
- Drei Laststufen: 4,0 kN, 8,0 kN, 12,0 kN
- ± 20 mm Höhenjustierung
- Material: Edelstahl
- Sehr niedriger Wärmedurchgang
- Individuelle und effiziente Lösungen für jede Einbausituation
- Einfache und schnelle Montage, sofort belastbar



Luftschichtanker

Vorteile

- Bauaufsichtlich zugelassen
- CE-Zertifizierung
- Material: Edelstahl
- Große Auskragungen möglich
- Einfache und schnelle Montage



Gerüstanker

Vorteile

- Bemessung nach DIN EN 12811-1
- Material des Grundkörpers: Edelstahl
- Grundkörper verbleibt nicht sichtbar in der Fassade und kann später, z.B. bei Renovierungsarbeiten, wieder zur Gerüstverankerung verwendet werden
- Einfache und schnelle Montage, sofort belastbar

© 2021 · PL 1/2021 · www.halfen.de

NATURSTEINFASSADE



Natursteinanker

Vorteile

- Unabhängig geprüft: TÜV/LGA zertifiziert, Zertifikats-Nr. 71712
- Auskragungen von 30-370 mm, belastbar bis 1300 N als Standardausführung
- Justierbar in 3 Richtungen
- Material: Edelstahl
- Einsetzbar in horizontaler oder vertikaler Fuge
- Einfache und schnelle Montage, sofort belastbar



Einmörtelanker

Vorteile

- Typengeprüft
- Unabhängig geprüft: TÜV/LGA zertifiziert, Zertifikats-Nr. 71713
- Material: Edelstahl
- Einsetzbar in horizontaler oder vertikaler Fuge
- Befestigung in Mauerwerk möglich
- Große Bandbreite an Standardankern
- Erweiterte Variationsmöglichkeit durch Sonderkonstruktionen

© 2021 · PL 1/2021 · www.halfen.de

VERBLENDMAUERWERK (Konsolanker)
Allgemeine Hinweise und Erläuterungen

Bestellungen

Bestellbeispiel Schema A

Produktgruppe	Typ	Laststufe [kN]	Kraglänge K [mm]	Bestell-Nr.
HK5-	U-	8,0-	210	2300.010-00012
HK5-	P-	8,0-	210	2300.06S
HK5-	S-	12,0-	190	2300.080-00018

Bestellbeispiel Schema B

Produktgruppe	Typ	Laststufe [kN]	Kraglänge K [mm]	Kennmaße [mm]	Bestell-Nr.
HK5-	UV-	12,0-	250	v=60	2300.02S, K=250, v=60
HK5-	PV-	12,0-	250	v=80	2300.07S SK, K=250, v=80
HK5-	SV-	12,0-	250	v=80	2300.09S SK, K=250, v=80
HK5-	F-	8,0-	210	L=1245; L2=750	2300.11S SK, K=210, L=1245, L2=750
HK5-	F-	4,0-	190	L=1180; L2=580	2300.11S SK, K=210, L=1180, L2=625
HK5-	FV-	8,0-	210	L=995; L2=500; v=90	2300.13S SK, K=210, L=995, L2=500; v=90
HK5-	FV-	8,0-	230	L=1180; L2=500; v=80	2300.13S SK, K=230, L=1180, L2=750; v=80
HW	90×60×4-			L=1450	2110.010-00030
KW		3,2-	100	L=750	2111.010-00014

Technik

Weitere Details zu unseren Fassaden-Produkten finden Sie in unseren Katalogen und unter www.halfen.de.

- Produktinformation Technik FPA-SL30 System
- Produktinformation Technik FB Fassadenplattenanker
- Produktinformation Technik SP Sandwichplattenanker
- Produktinformation Technik FM Konsolanker
- Produktinformation Technik FS Verankerungssysteme für Naturstein

© 2021 · PL 1/2021 · www.halfen.de

FASSADENPLATTENANKER-SYSTEM SL30

FPA-3-SL30 D30

HALFEN Fassadenplattenanker für dünne Betonfassadenplatten
bauaufsichtlich zugelassen

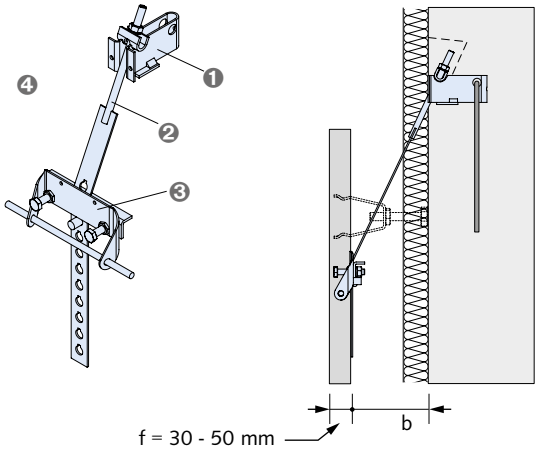

❶ FPA-3-R: (Rohbauteil) Tragarm und Aussparungskörper
❷ FPA-3-M: (Montageteil) Lochband mit Pendelbolzen, Mutter, Verriegelungsbolzen
❸ FPA-E-SL30: (Einbauteil) Formteil mit Umlenkwinkel und Aussparungskörper
❹ FPA-3-G-SL30: (Garnitur) Rohbauteil + Montageteil + Einbauteil

Artikelbezeichnung Laststufe [kN]	Wandabstand b von/bis [mm]	Lochband-länge	Bestell-Nr. 0240.	Preis [EUR/Stück]
Ausführung: A4/L4 gemäß Tabelle, Seite 4				
FPA - 3 - R = Rohbauteil				
FPA - 3 - R - 5,0			110-00001	**14,80**
FPA - 3 - M = Montageteil ①				
FPA - 3 - M - 5,0 -	**60/120**	**- (M)**	220-00001	**23,10**
FPA - 3 - M - 5,0 -	**130/210**	**- (L)**	220-00002	**25,60**
FPA - 3 - M - 5,0 -	**220/300**	**- (XL)**	220-00017	**auf Anfrage**
FPA - 3 - E - SL30 = Einbauteil				
FPA - E - SL30 - 5,0			250-00101	**31,50**
FPA - 3 - G - SL30 = Garnitur komplett ②				
FPA - 3 - G - SL30 - 5,0 -	**60/120**	**- (M)**	080-00101	**69,40**
FPA - 3 - G - SL30 - 5,0 -	**130/210**	**- (L)**	080-00102	**71,90**
FPA - 3 - G - SL30 - 5,0 -	**220/300**	**- (XL)**	080-00103	**auf Anfrage**

① Montageteile für größere Wandabstände auf Anfrage
② Garnituren für größere Wandabstände auf Anfrage

FPA-5-SL30 D30

HALFEN Fassadenplattenanker für dünne Betonfassadenplatten
bauaufsichtlich zugelassen

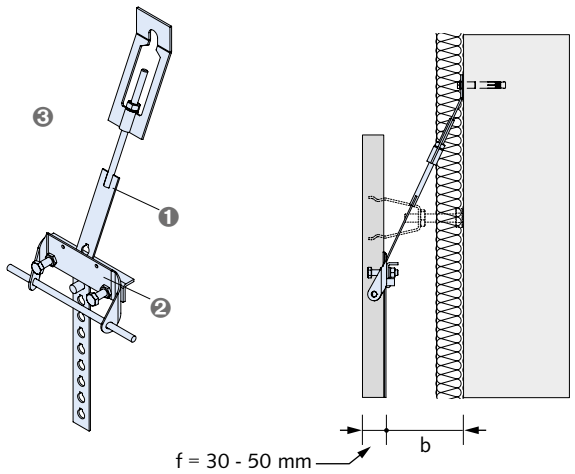

❶ FPA-5-M: (Montageteil) Lochband mit Mutter, U-Scheibe, Verriegelungsbolzen und Steigbügel
❷ FPA-E-SL30: (Einbauteil) Formteil mit Umlenkwinkel und Aussparungskörper
❸ FPA-5-G-SL30: (Garnitur) Montageteil + Einbauteil

Artikelbezeichnung Laststufe [kN]	Wandabstand b von/bis [mm]	Lochband-länge	Bestell-Nr. 0240.	Preis [EUR/Stück]
Ausführung: A4/L4 gemäß Tabelle, Seite 4				
FPA - 5 - M = Montageteil ①				
FPA - 5 - M - 5,0 -	**60/90**	**- (S)**	170-00001	**32,00**
FPA - 5 - M - 5,0 -	**100/170**	**- (M)**	170-00002	**33,45**
FPA - 5 - M - 5,0 -	**180/260**	**- (L)**	170-00003	**36,25**
FPA - 5 - M - 5,0 -	**270/350**	**- (XL)**	170-00025	**auf Anfrage**
FPA - 5 - E - SL30 = Einbauteil				
FPA - E - SL30 - 5,0			250-00101	**31,50**
FPA - 5 - G - SL30 = Garnitur komplett ②				
FPA - 5 - G - SL30 - 5,0 -	**60/90**	**- (S)**	030-00101	**63,50**
FPA - 5 - G - SL30 - 5,0 -	**100/170**	**- (M)**	030-00102	**64,95**
FPA - 5 - G - SL30 - 5,0 -	**180/260**	**- (L)**	030-00103	**67,75**
FPA - 5 - G - SL30 - 5,0 -	**270/350**	**- (XL)**	030-00104	**auf Anfrage**

① Montageteile für größere Wandabstände auf Anfrage
② Garnituren für größere Wandabstände auf Anfrage

★ HALFEN-Hinweis: Allgemeine Erläuterungen siehe Übersichtsseite am Anfang des Kapitels

© 2021 · PL 1/2021 · www.halfen.de

FASSADENPLATTENANKER-SYSTEM SL30

FPA-5Z-SL30 D30

HALFEN Fassadenplattenanker für dünne Betonfassadenplatten
mit Zweipunktaufhängung
bauaufsichtlich zugelassen

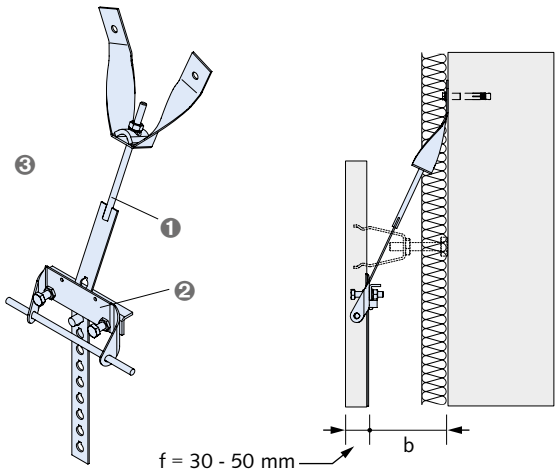

❶ FPA-5Z-M: (Montageteil) Lochband mit Mutter, U-Scheibe, Verriegelungsbolzen und Zweipunktaufhängung
❷ FPA-E-SL30: (Einbauteil) Formteil mit Umlenkwinkel und Aussparungskörper
❸ FPA-5Z-G-SL30: (Garnitur) Montageteil + Einbauteil

Artikelbezeichnung Laststufe [kN]	Wandabstand b von/bis [mm]	Lochband-länge	Bestell-Nr. 0240.	Preis [EUR/Stück]
Ausführung: A4/L4 gemäß Tabelle, Seite 4				
FPA - 5Z - M = Montageteil ①				
FPA - 5Z - M - 5,0 -	**60/90**	**- (S)**	200-00001	**55,20**
FPA - 5Z - M - 5,0 -	**100/170**	**- (M)**	200-00002	**56,75**
FPA - 5Z - M - 5,0 -	**180/260**	**- (L)**	200-00003	**59,45**
FPA - 5Z - M - 5,0 -	**270/350**	**- (XL)**	200-00025	**auf Anfrage**
FPA - 5Z - E - SL30 = Einbauteil				
FPA - E - SL30 - 5,0			250-00101	**31,50**
FPA - 5Z - G - SL30 = Garnitur komplett ②				
FPA - 5Z - G - SL30 - 5,0 -	**60/90**	**- (S)**	060-00101	**86,70**
FPA - 5Z - G - SL30 - 5,0 -	**100/170**	**- (M)**	060-00102	**88,25**
FPA - 5Z - G - SL30 - 5,0 -	**180/260**	**- (L)**	060-00103	**90,95**
FPA - 5Z - G - SL30 - 5,0 -	**270/350**	**- (XL)**	060-00104	**auf Anfrage**

① Montageteile für größere Wandabstände auf Anfrage
② Garnituren für größere Wandabstände auf Anfrage

FPA-5A-SL30 D30

HALFEN Fassadenplattenanker für dünne Betonfassadenplatten
Attika-Ausführung
bauaufsichtlich zugelassen

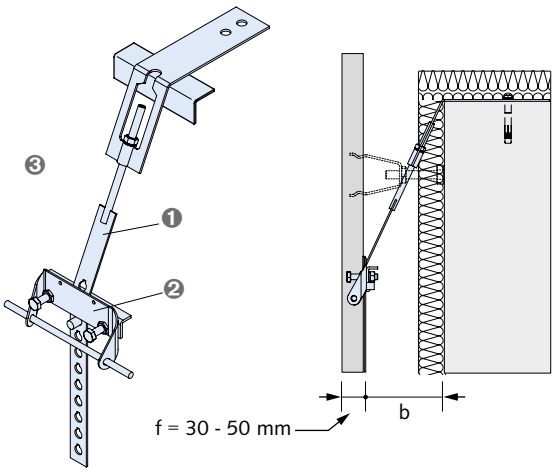

❶ FPA-5A-M: (Montageteil) Lochband mit Mutter, U-Scheibe, Verriegelungsbolzen, Steigbügel und Kantenschutzwinkel (lose)
❷ FPA-E-SL30: (Einbauteil) Formteil mit Umlenkwinkel und Aussparungskörper
❸ FPA-5A-G-SL30: (Garnitur) Montageteil + Einbauteil

Artikelbezeichnung Laststufe [kN]	Wandabstand b von/bis [mm]	Lochband-länge	Bestell-Nr. 0240.	Preis [EUR/Stück]
Ausführung: A4/L4 gemäß Tabelle, Seite 4				
FPA - 5A - M = Montageteil ①				
FPA - 5A - M - 5,0 -	**60/90**	**- (S)**	180-00001	**53,00**
FPA - 5A - M - 5,0 -	**100/170**	**- (M)**	180-00002	**54,65**
FPA - 5A - M - 5,0 -	**180/260**	**- (L)**	180-00003	**57,35**
FPA - 5A - M - 5,0 -	**270/350**	**- (XL)**	180-00019	**auf Anfrage**
FPA - 5A - E - SL30 = Einbauteil				
FPA - E - SL30 - 5,0			250-00101	**31,50**
FPA - 5A - G - SL30 = Garnitur komplett ②				
FPA - 5A - G - SL30 - 5,0 -	**60/90**	**- (S)**	040-00101	**84,50**
FPA - 5A - G - SL30 - 5,0 -	**100/170**	**- (M)**	040-00102	**86,15**
FPA - 5A - G - SL30 - 5,0 -	**180/260**	**- (L)**	040-00103	**88,85**
FPA - 5A - G - SL30 - 5,0 -	**270/350**	**- (XL)**	040-00104	**auf Anfrage**

① Montageteile für größere Wandabstände auf Anfrage
② Garnituren für größere Wandabstände auf Anfrage

© 2021 · PL 1/2021 · www.halfen.de

FASSADENPLATTENANKER-SYSTEM SL30

FPA-5AZ-SL30 D30

HALFEN Fassadenplattenanker für dünne Betonfassadenplatten
Attika-Ausführung mit Zweipunktaufhängung
bauaufsichtlich zugelassen

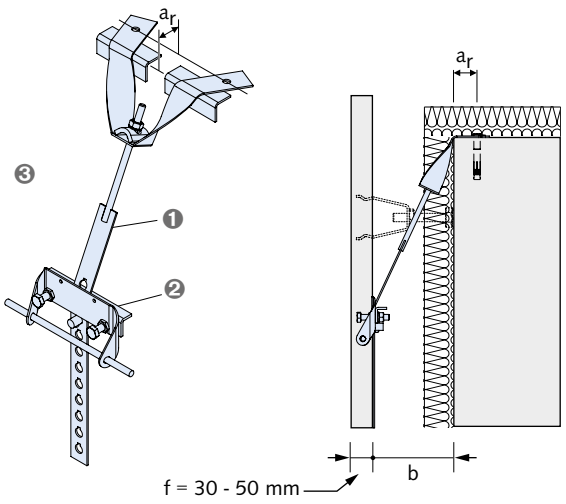

❶ FPA-5AZ-M: (Montageteil) Lochband mit Mutter, U-Scheibe, Verriegelungsbolzen, Zweipunktaufhängung und 2 Kantenschutzwinkel (lose)
❷ FPA-E-SL30: (Einbauteil) Formteil mit Umlenkwinkel und Aussparungskörper
❸ FPA-5AZ-G-SL30: (Garnitur) Montageteil + Einbauteil

Artikelbezeichnung Laststufe [kN]	Wandabstand b von/bis [mm]	Lochbandlänge a_r ① ②	Bestell-Nr. 0240.	Preis [EUR/Stück]
Ausführung: A4/L4 gemäß Tabelle, Seite 4				
FPA - 5AZ - M = Montageteil ③				
FPA - 5AZ - M - 5,0 -	**60/90**	**- (S) $a_r \leq 100$**	210-00001	**73,85**
FPA - 5AZ - M - 5,0 -	**100/170**	**- (M) $a_r \leq 100$**	210-00002	**75,65**
FPA - 5AZ - M - 5,0 -	**180/260**	**- (L) $a_r \leq 100$**	210-00003	**78,15**
FPA - 5AZ - M - 5,0 -	**270/350**	**- (XL) $a_r \leq 100$**	210-00019	**auf Anfrage**
FPA - 5AZ - E - SL30 = Einbauteil				
FPA - E - SL30 - 5,0			250-00101	**31,50**
FPA - 5AZ - G - SL30 = Garnitur komplett ④				
FPA - 5AZ - G - SL30 - 5,0 -	**60/90**	**- (S) $a_r \leq 100$**	070-00101	**105,35**
FPA - 5AZ - G - SL30 - 5,0 -	**100/170**	**- (M) $a_r \leq 100$**	070-00102	**107,15**
FPA - 5AZ - G - SL30 - 5,0 -	**180/260**	**- (L) $a_r \leq 100$**	070-00103	**109,65**
FPA - 5AZ - G - SL30 - 5,0 -	**270/350**	**- (XL) $a_r \leq 100$**	070-00104	**auf Anfrage**

① a_r-Maß bei Bestellung bitte angeben
② Größere a_r-Maße auf Anfrage
③ Montageteile für größere Wandabstände auf Anfrage
④ Garnituren für größere Wandabstände auf Anfrage

FPA-5S-SL30 D30

HALFEN Fassadenplattenanker für dünne Betonfassadenplatten
bauaufsichtlich zugelassen

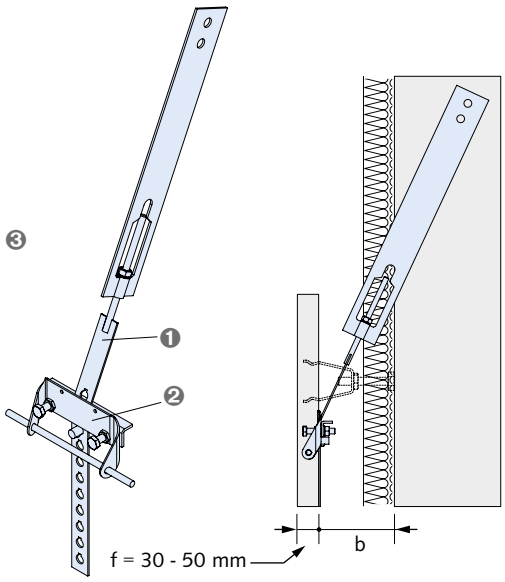

❶ FPA-5S-M: (Montageteil) Lochband mit Mutter, U-Scheibe, Verriegelungsbolzen und Steigbügel
❷ FPA-E-SL30: (Einbauteil) Formteil mit Umlenkwinkel und Aussparungskörper
❸ FPA-5S-G-SL30: (Garnitur) Montageteil + Einbauteil

Artikelbezeichnung Laststufe [kN]	Wandabstand b von/bis [mm]	Lochbandlänge	Bestell-Nr. 0240.	Preis [EUR/Stück]
Ausführung: A4/L4 gemäß Tabelle, Seite 4				
FPA - 5S - M = Montageteil ①				
FPA - 5S - M - 5,0 -	**60/90**	**- (S)**	190-00011	**54,05**
FPA - 5S - M - 5,0 -	**100/170**	**- (M)**	190-00012	**55,75**
FPA - 5S - M - 5,0 -	**180/260**	**- (L)**	190-00013	**58,55**
FPA - 5S - M - 5,0 -	**270/350**	**- (XL)**	190-00014	**auf Anfrage**
FPA - 5S - E - SL30 = Einbauteil				
FPA - E - SL30 - 5,0			250-00101	**31,50**
FPA - 5S - G - SL30 = Garnitur komplett ②				
FPA - 5S - G - SL30 - 5,0 -	**60/90**	**- (S)**	050-00101	**85,55**
FPA - 5S - G - SL30 - 5,0 -	**100/170**	**- (M)**	050-00102	**87,25**
FPA - 5S - G - SL30 - 5,0 -	**180/260**	**- (L)**	050-00103	**90,05**
FPA - 5S - G - SL30 - 5,0 -	**270/350**	**- (XL)**	050-00104	**auf Anfrage**

① Montageteile für größere Wandabstände auf Anfrage
② Garnituren für größere Wandabstände auf Anfrage

★ HALFEN-Hinweis: Allgemeine Erläuterungen siehe Übersichtsseite am Anfang des Kapitels

© 2021 · PL 1/2021 · www.halfen.de

FASSADENPLATTENANKER-SYSTEM SL30

DS 3-SL30 D30

HALFEN Zug-/ Druckhülse zum Einbetonieren in dünne Betonfassadenplatten bauaufsichtlich zugelassen

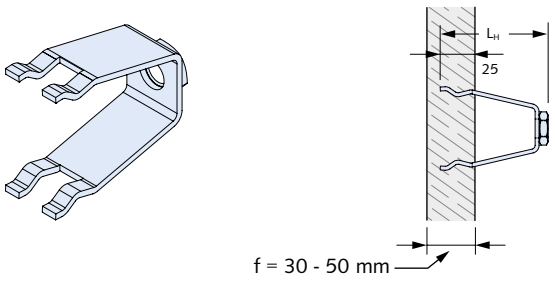

Artikelbezeichnung	Hülsenlänge L_H [mm]	Einbindetiefe [mm]	Bestell-Nr. 0243.	Preis [EUR/Stück]
Ausführung: A4/L4 gemäß Tabelle, Seite 4				
DS 3 - SL30 - M12 - A4	80	25	030-00101	**17,70**

DS 1 D30

HALFEN Druckschraube typengeprüft

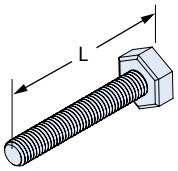

Artikelbezeichnung Ø x L [mm]	passend zu DS 13-SL30 b [mm] ①	Bestell-Nr. 0243.	Preis [EUR/Stück]
Ausführung: A4 gemäß Tabelle, Seite 4			
DS 1 - M12 x 52 - A4	80	010-00078	**9,50**
DS 1 - M12 x 72 - A4	100	010-00012	**9,50**
DS 1 - M12 x 92 - A4	120	010-00013	**9,50**
DS 1 - M12 x 112 - A4	140	010-00014	**9,50**
DS 1 - M12 x 132 - A4	160	010-00015	**9,50**
DS 1 - M12 x 152 - A4	180	010-00016	**9,50**
DS 1 - M12 x 172 - A4	200	010-00017	**10,10**
DS 1 - M12 x 192 - A4	220	010-00018	**10,10**
DS 1 - M12 x 212 - A4	240	010-00019	**10,10**
DS 1 - M12 x 232 - A4	260	010-00020	**11,55**
DS 1 - M12 x 252 - A4	280	010-00021	**14,05**

① Druckschrauben für größere Wandabstände auf Anfrage

DS 13-SL30 D30

HALFEN Druckschraube mit Zug-/Druckhülse
bestehend aus: DS 1 und DS 3-SL30
DS 1 - typengeprüft
DS 3-SL30 - bauaufsichtlich zugelassen

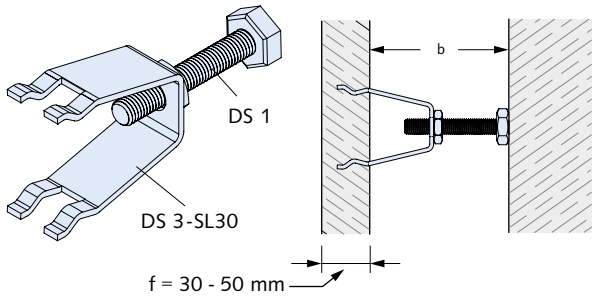

Artikelbezeichnung	Gewinde M	Wandabstand b [mm] ①	Bestell-Nr. 0243.	Preis [EUR/Stück]
Ausführung: A4/L4 gemäß Tabelle, Seite 4				
DS 13 - SL30 -	12 -	80 - A4	130-00101	**27,20**
DS 13 - SL30 -	12 -	100 - A4	130-00102	**27,20**
DS 13 - SL30 -	12 -	120 - A4	130-00103	**27,20**
DS 13 - SL30 -	12 -	140 - A4	130-00104	**27,20**
DS 13 - SL30 -	12 -	160 - A4	130-00105	**27,20**
DS 13 - SL30 -	12 -	180 - A4	130-00106	**27,20**
DS 13 - SL30 -	12 -	200 - A4	130-00107	**27,75**
DS 13 - SL30 -	12 -	220 - A4	130-00108	**27,75**
DS 13 - SL30 -	12 -	240 - A4	130-00109	**27,75**
DS 13 - SL30 -	12 -	260 - A4	130-00110	**29,20**
DS 13 - SL30 -	12 -	280 - A4	130-00111	**31,70**

① Druckschrauben für größere Wandabstände auf Anfrage

© 2021 · PL 1/2021 · www.halfen.de

FASSADENPLATTENANKER-SYSTEM SL30

HFV-SL30 D30

Verankerungskörper für dünne Betonfassadenplatten
Ober- und Unterteil identisch
bauaufsichtlich zugelassen

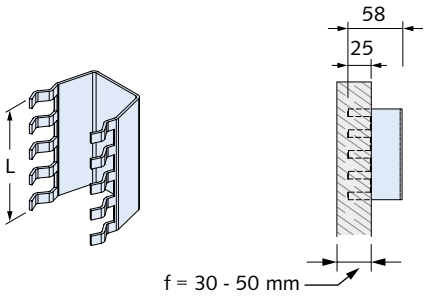

Artikelbezeichnung	Länge L [mm]	Einbindetiefe [mm]	Bestell-Nr. 0249.	Preis [EUR/Stück]
Ausführung: A4/L4 gemäß Tabelle, Seite 4				
HFV-SL30 - A4	96	25	120-00001	**21,65**

HFV-Z-SL30-Set D30

Zubehörset für HFV-SL30
bestehend aus:
1 x Abdeckkappe oben (mit Passhülse)
1 x Abdeckkappe unten
4 x Montagehilfe

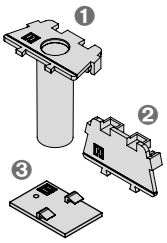

❶ HFV-O-SL30
❷ HFV-U-SL30
❸ HFV-M2-SL30

Artikelbezeichnung	Bestell-Nr. 0249.	Preis [EUR/Stück]
Ausführung: Kunststoff		
HFV-Z-SL30-Set	130-00001	**6,10**
Einzelkomponenten		
HFV-O-SL30	140-00001	**2,10**
HFV-U-SL30	150-00001	**0,90**
HFV-M2-SL30	160-00002 *	**0,80**

* Immer paarweise bestellen.

HFV-3-SL30 D30

Loser Dorn

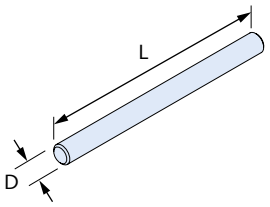

Artikelbezeichnung Lastklasse [kN]	Maß L [mm]	Maß D [mm]	Bestell-Nr. 0249.	Preis [EUR/Stück]
Ausführung: A4/L4 gemäß Tabelle, Seite 4				
HFV-3- 2,5 - A4	200	16	030-00005	**14,70**

6350 - SL30 C31

HD-Stabanker-SL30 mit Datenträger

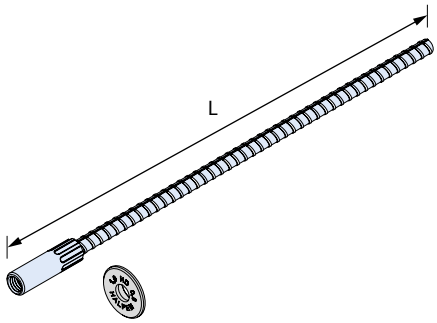

Artikelbezeichnung Lastklasse	Maß L [mm]	Gewinde	PE [St.]	Bestell-Nr. 0740.	Preis [EUR/Stück]
Ausführung: Hülse und Fuß A4/L4 gemäß Tabelle, Seite 4					
6350 - 0,8 - 300 - SL30	M10		1	230-00001	**8,35**

Andere Längen auf Anfrage
Mindestliefermenge und Lieferzeiten vor Bestellung anfragen

6318 C32

Doppelwirbelring-Abheber

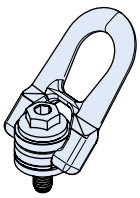

Artikelbezeichnung	Gewinde	Lastklasse	PE [St.]	Bestell-Nr. 0742.	Preis [EUR/Stück]
Ausführung: Stahl, zinkbeschichtet					
6318 - 0,8 DSR	M10	0,8	1	250-00001	**108,20**

★ HALFEN-Hinweis: Für einen Abheber mit Zertifikat (6318-0,8 DSR-C) Bestell-Nr. 0742.250-00101 verwenden.
Für einen Abheber mit Zertifikat und Prüfung auf 2-fache Nennlast (6318-0,8 DSR-C+P) Bestell-Nr. 0742.250-01001 verwenden.
Bitte bei Bestellung mit Zertifikat dies vorher angeben. Ein nachträgliches Zertifikat kann nicht erstellt werden.

★ HALFEN-Hinweis: Allgemeine Erläuterungen siehe Übersichtsseite am Anfang des Kapitels

© 2021 · PL 1/2021 · www.halfen.de

FASSADENPLATTENANKER

FPA-3 D30

HALFEN Fassadenplattenanker
bauaufsichtlich zugelassen

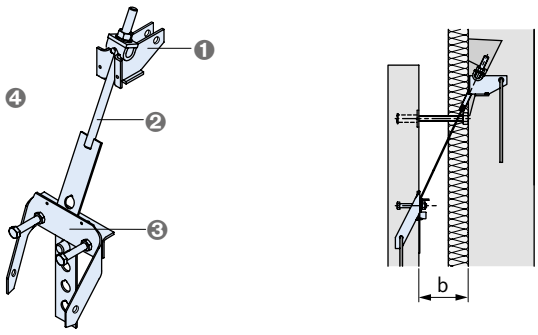

❶ FPA-3-R: (Rohbauteil) Tragarm und Aussparungskörper
❷ FPA-3-M: (Montageteil) Lochband mit Pendelbolzen, Mutter, Verriegelungsbolzen
❸ FPA-E: (Einbauteil) Formteil mit Umlenkwinkel und Aussparungskörper
❹ FPA-3-G: (Garnitur) Rohbauteil + Montageteil + Einbauteil

Artikelbezeichnung Laststufe [kN]	Wandabstand b von/bis [mm]	Lochband-länge	Bestell-Nr. 0240.	Preis [EUR/Stück]
Ausführung: A4/L4 gemäß Tabelle, Seite 4				
FPA - 3 - R = Rohbauteil				
FPA - 3 - R - 5,0			110-00001	**14,80**
FPA - 3 - R - 8,0			110-00002	**16,15**
FPA - 3 - R - 11,5			110-00003	**20,10**
FPA - 3 - R - 16,0			110-00004	**24,65**
FPA - 3 - R - 22,0			110-00005	**31,30**
FPA - 3 - R - 34,0			110-00006	**59,40**
FPA - 3 - R - 46,0			110-00007	**80,10**
FPA - 3 - R - 56,0			110-00008	**99,60**
FPA - 3 - M = Montageteil ①				
FPA - 3 - M - 5,0	**60/120**	**- (M)**	220-00001	**23,10**
FPA - 3 - M - 5,0	**130/210**	**- (L)**	220-00002	**25,60**
FPA - 3 - M - 5,0	**220/300**	**- (XL)**	220-00017	**auf Anfrage**
FPA - 3 - M - 8,0	**60/110**	**- (M)**	220-00003	**25,90**
FPA - 3 - M - 8,0	**120/200**	**- (L)**	220-00004	**29,95**
FPA - 3 - M - 8,0	**210/290**	**- (XL)**	220-00018	**auf Anfrage**
FPA - 3 - M - 11,5	**60/120**	**- (M)**	220-00005	**32,85**
FPA - 3 - M - 11,5	**130/210**	**- (L)**	220-00006	**38,30**
FPA - 3 - M - 11,5	**220/300**	**- (XL)**	220-00019	**auf Anfrage**
FPA - 3 - M - 16,0	**60/110**	**- (M)**	220-00007	**43,00**
FPA - 3 - M - 16,0	**120/180**	**- (L)**	220-00008	**49,55**
FPA - 3 - M - 16,0	**190/260**	**- (XL)**	220-00020	**auf Anfrage**
FPA - 3 - M - 22,0	**60/130**	**- (M)**	220-00009	**64,75**
FPA - 3 - M - 22,0	**140/220**	**- (L)**	220-00010	**76,45**
FPA - 3 - M - 22,0	**230/330**	**- (XL)**	220-00021	**auf Anfrage**
FPA - 3 - M - 34,0	**60/120**	**- (M)**	220-00011	**98,80**
FPA - 3 - M - 34,0	**130/190**	**- (L)**	220-00012	**112,95**
FPA - 3 - M - 34,0	**200/280**	**- (XL)**	220-00022	**auf Anfrage**
FPA - 3 - M - 46,0	**60/120**	**- (M)**	220-00013	**173,70**
FPA - 3 - M - 46,0	**130/190**	**- (L)**	220-00014	**196,65**
FPA - 3 - M - 46,0	**200/280**	**- (XL)**	220-00023	**auf Anfrage**
FPA - 3 - M - 56,0	**60/120**	**- (M)**	220-00015	**227,90**
FPA - 3 - M - 56,0	**130/210**	**- (L)**	220-00016	**259,15**
FPA - 3 - M - 56,0	**220/300**	**- (XL)**	220-00024	**auf Anfrage**

Artikelbezeichnung Laststufe [kN]	Wandabstand b von/bis [mm]	Lochband-länge	Bestell-Nr. 0240.	Preis [EUR/Stück]
Ausführung: A4/L4 gemäß Tabelle, Seite 4				
FPA - 3 - E = Einbauteil				
FPA - E - 5,0			250-00001	**21,60**
FPA - E - 8,0			250-00002	**24,25**
FPA - E - 11,5			250-00003	**30,00**
FPA - E - 16,0			250-00004	**39,00**
FPA - E - 22,0			250-00005	**44,70**
FPA - E - 34,0			250-00006	**77,65**
FPA - E - 46,0			250-00007	**179,00**
FPA - E - 56,0			250-00008	**196,65**
FPA - 3 - G = Garnitur komplett ②				
FPA - 3 - G - 5,0	**60/120**	**- (M)**	080-00001	**59,50**
FPA - 3 - G - 5,0	**130/210**	**- (L)**	080-00002	**62,00**
FPA - 3 - G - 5,0	**220/300**	**- (XL)**	080-00017	**auf Anfrage**
FPA - 3 - G - 8,0	**60/110**	**- (M)**	080-00003	**66,30**
FPA - 3 - G - 8,0	**120/200**	**- (L)**	080-00004	**70,35**
FPA - 3 - G - 8,0	**210/290**	**- (XL)**	080-00018	**auf Anfrage**
FPA - 3 - G - 11,5	**60/120**	**- (M)**	080-00005	**83,00**
FPA - 3 - G - 11,5	**130/210**	**- (L)**	080-00006	**88,45**
FPA - 3 - G - 11,5	**220/300**	**- (XL)**	080-00019	**auf Anfrage**
FPA - 3 - G - 16,0	**60/110**	**- (M)**	080-00007	**106,65**
FPA - 3 - G - 16,0	**120/180**	**- (L)**	080-00008	**113,20**
FPA - 3 - G - 16,0	**190/260**	**- (XL)**	080-00020	**auf Anfrage**
FPA - 3 - G - 22,0	**60/130**	**- (M)**	080-00009	**140,75**
FPA - 3 - G - 22,0	**140/220**	**- (L)**	080-00010	**152,45**
FPA - 3 - G - 22,0	**230/330**	**- (XL)**	080-00021	**auf Anfrage**
FPA - 3 - G - 34,0	**60/120**	**- (M)**	080-00011	**235,85**
FPA - 3 - G - 34,0	**130/190**	**- (L)**	080-00012	**250,00**
FPA - 3 - G - 34,0	**200/280**	**- (XL)**	080-00022	**auf Anfrage**
FPA - 3 - G - 46,0	**60/120**	**- (M)**	080-00013	**432,80**
FPA - 3 - G - 46,0	**130/190**	**- (L)**	080-00014	**455,75**
FPA - 3 - G - 46,0	**200/280**	**- (XL)**	080-00023	**auf Anfrage**
FPA - 3 - G - 56,0	**60/120**	**- (M)**	080-00015	**524,15**
FPA - 3 - G - 56,0	**130/210**	**- (L)**	080-00016	**555,40**
FPA - 3 - G - 56,0	**220/300**	**- (XL)**	080-00024	**auf Anfrage**

① Montageteile für größere Wandabstände auf Anfrage
② Garnituren für größere Wandabstände auf Anfrage

© 2021 · PL 1/2021 · www.halfen.de

FASSADENPLATTENANKER

FPA-5 D30

HALFEN Fassadenplattenanker
bauaufsichtlich zugelassen

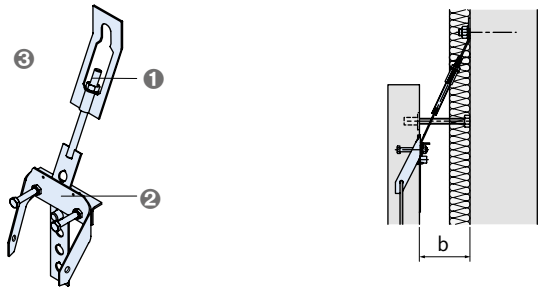

❶ FPA-5-M: (Montageteil) Lochband mit Mutter, U-Scheibe, Verriegelungsbolzen und Steigbügel
❷ FPA-E: (Einbauteil) Formteil mit Umlenkwinkel und Aussparungskörper
❸ FPA-5-G: (Garnitur) Montageteil + Einbauteil

Artikelbezeichnung Laststufe [kN]		Wandabstand b von/bis [mm]	Lochband-länge	Bestell-Nr. 0240.	Preis [EUR/Stück]
Ausführung: A4/L4 gemäß Tabelle, Seite 4					
FPA - 5 - M = Montageteil ①					
FPA - 5 -	**M - 5,0 -**	**60/90**	**- (S)**	170-00001	**32,00**
FPA - 5 -	**M - 5,0 -**	**100/170**	**- (M)**	170-00002	**33,45**
FPA - 5 -	**M - 5,0 -**	**180/260**	**- (L)**	170-00003	**36,25**
FPA - 5 -	**M - 5,0 -**	**270/350**	**- (XL)**	170-00025	**auf Anfrage**
FPA - 5 -	**M - 8,0 -**	**60/100**	**- (S)**	170-00004	**37,10**
FPA - 5 -	**M - 8,0 -**	**110/180**	**- (M)**	170-00005	**38,90**
FPA - 5 -	**M - 8,0 -**	**190/260**	**- (L)**	170-00006	**42,90**
FPA - 5 -	**M - 8,0 -**	**270/350**	**- (XL)**	170-00026	**auf Anfrage**
FPA - 5 -	**M - 11,5 -**	**60/120**	**- (S)**	170-00007	**47,75**
FPA - 5 -	**M - 11,5 -**	**130/190**	**- (M)**	170-00008	**50,30**
FPA - 5 -	**M - 11,5 -**	**200/280**	**- (L)**	170-00009	**55,80**
FPA - 5 -	**M - 11,5 -**	**270/360**	**- (XL)**	170-00027	**auf Anfrage**
FPA - 5 -	**M - 16,0 -**	**60/140**	**- (S)**	170-00010	**62,95**
FPA - 5 -	**M - 16,0 -**	**150/190**	**- (M)**	170-00011	**65,00**
FPA - 5 -	**M - 16,0 -**	**200/260**	**- (L)**	170-00012	**71,50**
FPA - 5 -	**M - 16,0 -**	**270/340**	**- (XL)**	170-00028	**auf Anfrage**
FPA - 5 -	**M - 22,0 -**	**60/130**	**- (S)**	170-00013	**72,30**
FPA - 5 -	**M - 22,0 -**	**140/210**	**- (M)**	170-00014	**78,45**
FPA - 5 -	**M - 22,0 -**	**220/300**	**- (L)**	170-00015	**90,10**
FPA - 5 -	**M - 22,0 -**	**310/410**	**- (XL)**	170-00029	**auf Anfrage**
FPA - 5 -	**M - 34,0 -**	**70/150**	**- (S)**	170-00016	**114,50**
FPA - 5 -	**M - 34,0 -**	**160/210**	**- (M)**	170-00017	**119,40**
FPA - 5 -	**M - 34,0 -**	**220/280**	**- (L)**	170-00018	**133,65**
FPA - 5 -	**M - 34,0 -**	**290/370**	**- (XL)**	170-00030	**auf Anfrage**
FPA - 5 -	**M - 46,0 -**	**100/160**	**- (S)**	170-00019	**231,50**
FPA - 5 -	**M - 46,0 -**	**170/220**	**- (M)**	170-00020	**239,30**
FPA - 5 -	**M - 46,0 -**	**230/290**	**- (L)**	170-00021	**262,20**
FPA - 5 -	**M - 46,0 -**	**300/380**	**- (XL)**	170-00031	**auf Anfrage**
FPA - 5 -	**M - 56,0 -**	**110/180**	**- (S)**	170-00022	**301,80**
FPA - 5 -	**M - 56,0 -**	**190/240**	**- (M)**	170-00023	**312,60**
FPA - 5 -	**M - 56,0 -**	**250/330**	**- (L)**	170-00024	**343,80**
FPA - 5 -	**M - 56,0 -**	**340/420**	**- (XL)**	170-00032	**auf Anfrage**
FPA - 5 - E = Einbauteil					
FPA -	**E - 5,0 -**			250-00001	**21,60**
FPA -	**E - 8,0 -**			250-00002	**24,25**
FPA -	**E - 11,5 -**			250-00003	**30,00**
FPA -	**E - 16,0 -**			250-00004	**39,00**
FPA -	**E - 22,0 -**			250-00005	**44,70**
FPA -	**E - 34,0 -**			250-00006	**77,65**
FPA -	**E - 46,0 -**			250-00007	**179,00**
FPA -	**E - 56,0 -**			250-00008	**196,65**

Artikelbezeichnung Laststufe [kN]		Wandabstand b von/bis [mm]	Lochband-länge	Bestell-Nr. 0240.	Preis [EUR/Stück]
Ausführung: A4/L4 gemäß Tabelle, Seite 4					
FPA - 5 - G = Garnitur komplett ②					
FPA - 5 -	**G - 5,0 -**	**60/90**	**- (S)**	030-00001	**53,60**
FPA - 5 -	**G - 5,0 -**	**100/170**	**- (M)**	030-00002	**55,05**
FPA - 5 -	**G - 5,0 -**	**180/260**	**- (L)**	030-00003	**57,85**
FPA - 5 -	**G - 5,0 -**	**270/350**	**- (XL)**	030-00025	**auf Anfrage**
FPA - 5 -	**G - 8,0 -**	**60/100**	**- (S)**	030-00004	**61,35**
FPA - 5 -	**G - 8,0 -**	**110/180**	**- (M)**	030-00005	**63,15**
FPA - 5 -	**G - 8,0 -**	**190/260**	**- (L)**	030-00006	**67,15**
FPA - 5 -	**G - 8,0 -**	**270/350**	**- (XL)**	030-00026	**auf Anfrage**
FPA - 5 -	**G - 11,5 -**	**60/120**	**- (S)**	030-00007	**77,75**
FPA - 5 -	**G - 11,5 -**	**130/190**	**- (M)**	030-00008	**80,30**
FPA - 5 -	**G - 11,5 -**	**200/280**	**- (L)**	030-00009	**85,80**
FPA - 5 -	**G - 11,5 -**	**290/360**	**- (XL)**	030-00027	**auf Anfrage**
FPA - 5 -	**G - 16,0 -**	**60/140**	**- (S)**	030-00010	**101,95**
FPA - 5 -	**G - 16,0 -**	**150/190**	**- (M)**	030-00011	**104,00**
FPA - 5 -	**G - 16,0 -**	**200/260**	**- (L)**	030-00012	**110,50**
FPA - 5 -	**G - 16,0 -**	**270/340**	**- (XL)**	030-00028	**auf Anfrage**
FPA - 5 -	**G - 22,0 -**	**60/130**	**- (S)**	030-00013	**117,00**
FPA - 5 -	**G - 22,0 -**	**140/210**	**- (M)**	030-00014	**123,20**
FPA - 5 -	**G - 22,0 -**	**220/300**	**- (L)**	030-00015	**134,85**
FPA - 5 -	**G - 22,0 -**	**310/410**	**- (XL)**	030-00029	**auf Anfrage**
FPA - 5 -	**G - 34,0 -**	**70/150**	**- (S)**	030-00016	**192,15**
FPA - 5 -	**G - 34,0 -**	**160/210**	**- (M)**	030-00017	**197,05**
FPA - 5 -	**G - 34,0 -**	**220/280**	**- (L)**	030-00018	**211,30**
FPA - 5 -	**G - 34,0 -**	**290/370**	**- (XL)**	030-00030	**auf Anfrage**
FPA - 5 -	**G - 46,0 -**	**100/160**	**- (S)**	030-00019	**410,50**
FPA - 5 -	**G - 46,0 -**	**170/220**	**- (M)**	030-00020	**418,30**
FPA - 5 -	**G - 46,0 -**	**230/290**	**- (L)**	030-00021	**441,20**
FPA - 5 -	**G - 46,0 -**	**300/380**	**- (XL)**	030-00031	**auf Anfrage**
FPA - 5 -	**G - 56,0 -**	**110/180**	**- (S)**	030-00022	**498,45**
FPA - 5 -	**G - 56,0 -**	**190/240**	**- (M)**	030-00023	**509,30**
FPA - 5 -	**G - 56,0 -**	**250/330**	**- (L)**	030-00024	**540,50**
FPA - 5 -	**G - 56,0 -**	**340/420**	**- (XL)**	030-00032	**auf Anfrage**

① Montageteile für größere Wandabstände auf Anfrage
② Garnituren für größere Wandabstände auf Anfrage

★ HALFEN-Hinweis: Allgemeine Erläuterungen siehe Übersichtsseite am Anfang des Kapitels

© 2021 · PL 1/2021 · www.halfen.de

FASSADENPLATTENANKER

FPA-5Z D30

HALFEN Fassadenplattenanker mit Zweipunktaufhängung
bauaufsichtlich zugelassen

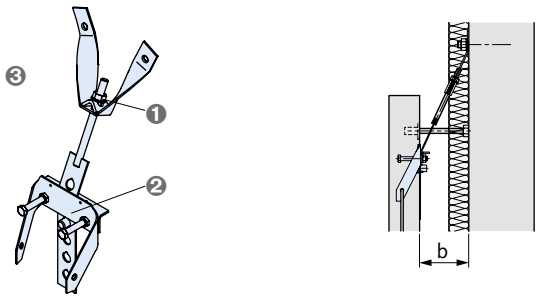

❶ FPA-5Z-M: (Montageteil) Lochband mit Mutter, U-Scheibe, Verriegelungsbolzen und Zweipunktaufhängung
❷ FPA-E: (Einbauteil) Formteil mit Umlenkwinkel und Aussparungskörper
❸ FPA-5Z-G: (Garnitur) Montageteil + Einbauteil

Artikelbezeichnung Laststufe [kN]		Wandabstand b von/bis [mm]	Lochband-länge	Bestell-Nr. 0240.	Preis [EUR/Stück]
Ausführung: A4/L4 gemäß Tabelle, Seite 4					
FPA - 5Z - M = Montageteil ①					
FPA - 5Z -	**M - 5,0 -**	**60/90**	**- (S)**	200-00001	**55,20**
FPA - 5Z -	**M - 5,0 -**	**100/170**	**- (M)**	200-00002	**56,75**
FPA - 5Z -	**M - 5,0 -**	**180/260**	**- (L)**	200-00003	**59,45**
FPA - 5Z -	**M - 5,0 -**	**270/350**	**- (XL)**	200-00025	**auf Anfrage**
FPA - 5Z -	**M - 8,0 -**	**60/100**	**- (S)**	200-00004	**59,10**
FPA - 5Z -	**M - 8,0 -**	**110/180**	**- (M)**	200-00005	**61,05**
FPA - 5Z -	**M - 8,0 -**	**190/260**	**- (L)**	200-00006	**65,15**
FPA - 5Z -	**M - 8,0 -**	**270/350**	**- (XL)**	200-00026	**auf Anfrage**
FPA - 5Z -	**M - 11,5 -**	**60/120**	**- (S)**	200-00007	**68,30**
FPA - 5Z -	**M - 11,5 -**	**130/190**	**- (M)**	200-00008	**70,70**
FPA - 5Z -	**M - 11,5 -**	**200/280**	**- (L)**	200-00009	**76,40**
FPA - 5Z -	**M - 11,5 -**	**290/360**	**- (XL)**	200-00027	**auf Anfrage**
FPA - 5Z -	**M - 16,0 -**	**60/140**	**- (S)**	200-00010	**79,05**
FPA - 5Z -	**M - 16,0 -**	**150/190**	**- (M)**	200-00011	**81,10**
FPA - 5Z -	**M - 16,0 -**	**200/260**	**- (L)**	200-00012	**87,60**
FPA - 5Z -	**M - 16,0 -**	**270/340**	**- (XL)**	200-00028	**auf Anfrage**
FPA - 5Z -	**M - 22,0 -**	**60/130**	**- (S)**	200-00013	**90,10**
FPA - 5Z -	**M - 22,0 -**	**140/210**	**- (M)**	200-00014	**96,15**
FPA - 5Z -	**M - 22,0 -**	**220/300**	**- (L)**	200-00015	**107,95**
FPA - 5Z -	**M - 22,0 -**	**310/410**	**- (XL)**	200-00029	**auf Anfrage**
FPA - 5Z -	**M - 34,0 -**	**70/150**	**- (S)**	200-00016	**128,45**
FPA - 5Z -	**M - 34,0 -**	**160/210**	**- (M)**	200-00017	**133,15**
FPA - 5Z -	**M - 34,0 -**	**220/280**	**- (L)**	200-00018	**143,55**
FPA - 5Z -	**M - 34,0 -**	**290/370**	**- (XL)**	200-00030	**auf Anfrage**
FPA - 5Z -	**M - 46,0 -**	**100/160**	**- (S)**	200-00019	**168,95**
FPA - 5Z -	**M - 46,0 -**	**170/220**	**- (M)**	200-00020	**195,70**
FPA - 5Z -	**M - 46,0 -**	**230/290**	**- (L)**	200-00021	**220,50**
FPA - 5Z -	**M - 46,0 -**	**300/380**	**- (XL)**	200-00031	**auf Anfrage**
FPA - 5Z -	**M - 56,0 -**	**110/180**	**- (S)**	200-00022	**251,65**
FPA - 5Z -	**M - 56,0 -**	**190/240**	**- (M)**	200-00023	**274,25**
FPA - 5Z -	**M - 56,0 -**	**250/330**	**- (L)**	200-00024	**293,00**
FPA - 5Z -	**M - 56,0 -**	**340/420**	**- (XL)**	200-00032	**auf Anfrage**
FPA - 5Z - E = Einbauteil					
FPA -	**E - 5,0**			250-00001	**21,60**
FPA -	**E - 8,0**			250-00002	**24,25**
FPA -	**E - 11,5**			250-00003	**30,00**
FPA -	**E - 16,0**			250-00004	**39,00**
FPA -	**E - 22,0**			250-00005	**44,70**
FPA -	**E - 34,0**			250-00006	**77,65**
FPA -	**E - 46,0**			250-00007	**179,00**
FPA -	**E - 56,0**			250-00008	**196,65**

Artikelbezeichnung Laststufe [kN]		Wandabstand b von/bis [mm]	Lochband-länge	Bestell-Nr. 0240.	Preis [EUR/Stück]
Ausführung: A4/L4 gemäß Tabelle, Seite 4					
FPA - 5Z - G = Garnitur komplett ②					
FPA - 5Z -	**G - 5,0 -**	**60/90**	**- (S)**	060-00001	**76,80**
FPA - 5Z -	**G - 5,0 -**	**100/170**	**- (M)**	060-00002	**78,35**
FPA - 5Z -	**G - 5,0 -**	**180/260**	**- (L)**	060-00003	**81,05**
FPA - 5Z -	**G - 5,0 -**	**270/350**	**- (XL)**	060-00025	**auf Anfrage**
FPA - 5Z -	**G - 8,0 -**	**60/100**	**- (S)**	060-00004	**83,35**
FPA - 5Z -	**G - 8,0 -**	**110/180**	**- (M)**	060-00005	**85,30**
FPA - 5Z -	**G - 8,0 -**	**190/260**	**- (L)**	060-00006	**89,40**
FPA - 5Z -	**G - 8,0 -**	**270/350**	**- (XL)**	060-00026	**auf Anfrage**
FPA - 5Z -	**G - 11,5 -**	**60/120**	**- (S)**	060-00007	**98,30**
FPA - 5Z -	**G - 11,5 -**	**130/190**	**- (M)**	060-00008	**100,70**
FPA - 5Z -	**G - 11,5 -**	**200/280**	**- (L)**	060-00009	**106,40**
FPA - 5Z -	**G - 11,5 -**	**290/360**	**- (XL)**	060-00027	**auf Anfrage**
FPA - 5Z -	**G - 16,0 -**	**60/140**	**- (S)**	060-00010	**118,05**
FPA - 5Z -	**G - 16,0 -**	**150/190**	**- (M)**	060-00011	**120,10**
FPA - 5Z -	**G - 16,0 -**	**200/260**	**- (L)**	060-00012	**126,60**
FPA - 5Z -	**G - 16,0 -**	**270/340**	**- (XL)**	060-00028	**auf Anfrage**
FPA - 5Z -	**G - 22,0 -**	**60/130**	**- (S)**	060-00013	**134,85**
FPA - 5Z -	**G - 22,0 -**	**140/210**	**- (M)**	060-00014	**140,85**
FPA - 5Z -	**G - 22,0 -**	**220/300**	**- (L)**	060-00015	**152,65**
FPA - 5Z -	**G - 22,0 -**	**310/410**	**- (XL)**	060-00029	**auf Anfrage**
FPA - 5Z -	**G - 34,0 -**	**70/150**	**- (S)**	060-00016	**206,10**
FPA - 5Z -	**G - 34,0 -**	**160/210**	**- (M)**	060-00017	**210,80**
FPA - 5Z -	**G - 34,0 -**	**220/280**	**- (L)**	060-00018	**221,20**
FPA - 5Z -	**G - 34,0 -**	**290/370**	**- (XL)**	060-00030	**auf Anfrage**
FPA - 5Z -	**G - 46,0 -**	**110/160**	**- (S)**	060-00019	**347,95**
FPA - 5Z -	**G - 46,0 -**	**170/220**	**- (M)**	060-00020	**374,70**
FPA - 5Z -	**G - 46,0 -**	**230/290**	**- (L)**	060-00021	**399,50**
FPA - 5Z -	**G - 46,0 -**	**300/380**	**- (XL)**	060-00031	**auf Anfrage**
FPA - 5Z -	**G - 56,0 -**	**100/180**	**- (S)**	060-00022	**448,30**
FPA - 5Z -	**G - 56,0 -**	**190/240**	**- (M)**	060-00023	**470,90**
FPA - 5Z -	**G - 56,0 -**	**250/330**	**- (L)**	060-00024	**489,70**
FPA - 5Z -	**G - 56,0 -**	**340/420**	**- (XL)**	060-00032	**auf Anfrage**

① Montageteile für größere Wandabstände auf Anfrage
② Garnituren für größere Wandabstände auf Anfrage

© 2021 · PL 1/2021 · www.halfen.de

FASSADENPLATTENANKER

FPA-5A D30

HALFEN Fassadenplattenanker, Attika-Ausführung
bauaufsichtlich zugelassen

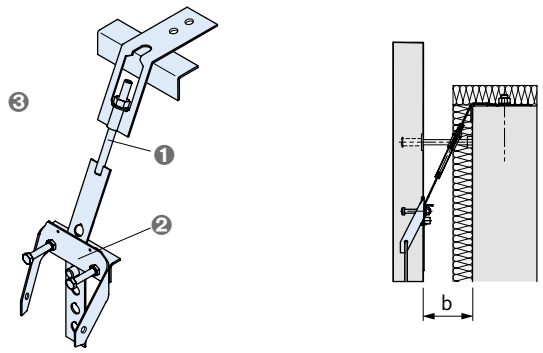

❶ FPA-5A-M: (Montageteil) Lochband mit Mutter, U-Scheibe, Verriegelungsbolzen, Steigbügel und Kantenschutzwinkel (lose)
❷ FPA-E: (Einbauteil) Formteil mit Umlenkwinkel und Aussparungskörper
❸ FPA-5A-G: (Garnitur) Montageteil + Einbauteil

Artikelbezeichnung Laststufe [kN]	Wandabstand b von/bis [mm]	Lochband-länge	Bestell-Nr. 0240.	Preis [EUR/Stück]
Ausführung: A4/L4 gemäß Tabelle, Seite 4				
FPA - 5A - M = Montageteil ①				
FPA - 5A - M - 5,0 -	**60/90**	**- (S)**	180-00001	**53,00**
FPA - 5A - M - 5,0 -	**100/170**	**- (M)**	180-00002	**54,65**
FPA - 5A - M - 5,0 -	**180/260**	**- (L)**	180-00003	**57,35**
FPA - 5A - M - 5,0 -	**270/350**	**- (XL)**	180-00019	**auf Anfrage**
FPA - 5A - M - 8,0 -	**60/100**	**- (S)**	180-00004	**60,60**
FPA - 5A - M - 8,0 -	**110/180**	**- (M)**	180-00005	**62,55**
FPA - 5A - M - 8,0 -	**190/260**	**- (L)**	180-00006	**66,45**
FPA - 5A - M - 8,0 -	**270/350**	**- (XL)**	180-00020	**auf Anfrage**
FPA - 5A - M - 11,5 -	**60/120**	**- (S)**	180-00007	**75,95**
FPA - 5A - M - 11,5 -	**130/190**	**- (M)**	180-00008	**78,50**
FPA - 5A - M - 11,5 -	**200/270**	**- (L)**	180-00009	**84,05**
FPA - 5A - M - 11,5 -	**280/370**	**- (XL)**	180-00021	**auf Anfrage**
FPA - 5A - M - 16,0 -	**60/140**	**- (S)**	180-00010	**98,40**
FPA - 5A - M - 16,0 -	**150/190**	**- (M)**	180-00011	**100,30**
FPA - 5A - M - 16,0 -	**200/260**	**- (L)**	180-00012	**106,80**
FPA - 5A - M - 16,0 -	**270/340**	**- (XL)**	180-00022	**auf Anfrage**
FPA - 5A - M - 22,0 -	**60/130**	**- (S)**	180-00013	**114,30**
FPA - 5A - M - 22,0 -	**140/210**	**- (M)**	180-00014	**120,40**
FPA - 5A - M - 22,0 -	**220/300**	**- (L)**	180-00015	**132,25**
FPA - 5A - M - 22,0 -	**310/410**	**- (XL)**	180-00023	**auf Anfrage**
FPA - 5A - M - 34,0 -	**70/150**	**- (S)**	180-00016	**187,60**
FPA - 5A - M - 34,0 -	**160/210**	**- (M)**	180-00017	**192,40**
FPA - 5A - M - 34,0 -	**220/290**	**- (L)**	180-00018	**206,55**
FPA - 5A - M - 34,0 -	**300/370**	**- (XL)**	180-00024	**auf Anfrage**
FPA - 5A - E = Einbauteil				
FPA - E - 5,0			250-00001	**21,60**
FPA - E - 8,0			250-00002	**24,25**
FPA - E - 11,5			250-00003	**30,00**
FPA - E - 16,0			250-00004	**39,00**
FPA - E - 22,0			250-00005	**44,70**
FPA - E - 34,0			250-00006	**77,65**

Artikelbezeichnung Laststufe [kN]	Wandabstand b von/bis [mm]	Lochband-länge	Bestell-Nr. 0240.	Preis [EUR/Stück]
Ausführung: A4/L4 gemäß Tabelle, Seite 4				
FPA - 5A - G = Garnitur komplett ②				
FPA - 5A - G - 5,0 -	**60/90**	**- (S)**	040-00001	**74,60**
FPA - 5A - G - 5,0 -	**100/170**	**- (M)**	040-00002	**76,25**
FPA - 5A - G - 5,0 -	**180/260**	**- (L)**	040-00003	**78,95**
FPA - 5A - G - 5,0 -	**270/350**	**- (XL)**	040-00019	**auf Anfrage**
FPA - 5A - G - 8,0 -	**60/100**	**- (S)**	040-00004	**84,85**
FPA - 5A - G - 8,0 -	**110/180**	**- (M)**	040-00005	**86,80**
FPA - 5A - G - 8,0 -	**190/260**	**- (L)**	040-00006	**90,70**
FPA - 5A - G - 8,0 -	**270/350**	**- (XL)**	040-00020	**auf Anfrage**
FPA - 5A - G - 11,5 -	**60/120**	**- (S)**	040-00007	**106,00**
FPA - 5A - G - 11,5 -	**130/190**	**- (M)**	040-00008	**108,50**
FPA - 5A - G - 11,5 -	**200/270**	**- (L)**	040-00009	**114,05**
FPA - 5A - G - 11,5 -	**280/370**	**- (XL)**	040-00021	**auf Anfrage**
FPA - 5A - G - 16,0 -	**60/140**	**- (S)**	040-00010	**137,40**
FPA - 5A - G - 16,0 -	**150/190**	**- (M)**	040-00011	**139,30**
FPA - 5A - G - 16,0 -	**200/260**	**- (L)**	040-00012	**145,80**
FPA - 5A - G - 16,0 -	**270/340**	**- (XL)**	040-00022	**auf Anfrage**
FPA - 5A - G - 22,0 -	**60/130**	**- (S)**	040-00013	**159,00**
FPA - 5A - G - 22,0 -	**140/210**	**- (M)**	040-00014	**165,10**
FPA - 5A - G - 22,0 -	**220/300**	**- (L)**	040-00015	**176,95**
FPA - 5A - G - 22,0 -	**310/410**	**- (XL)**	040-00023	**auf Anfrage**
FPA - 5A - G - 34,0 -	**70/150**	**- (S)**	040-00016	**265,25**
FPA - 5A - G - 34,0 -	**160/210**	**- (M)**	040-00017	**270,05**
FPA - 5A - G - 34,0 -	**220/290**	**- (L)**	040-00018	**284,20**
FPA - 5A - G - 34,0 -	**300/370**	**- (XL)**	040-00024	**auf Anfrage**

① Montageteile für größere Wandabstände auf Anfrage
② Garnituren für größere Wandabstände auf Anfrage

★ HALFEN-Hinweis: Allgemeine Erläuterungen siehe Übersichtsseite am Anfang des Kapitels

© 2021 · PL 1/2021 · www.halfen.de

FASSADENPLATTENANKER

FPA-5AZ D30

HALFEN Fassadenplattenanker, Attika-Ausführung
mit Zweipunktaufhängung
bauaufsichtlich zugelassen

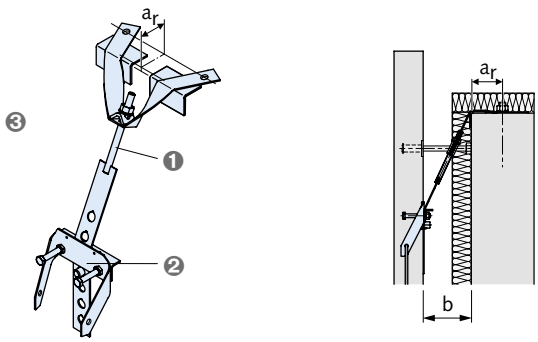

❶ FPA-5AZ-M: (Montageteil) Lochband mit Mutter, U-Scheibe, Verriegelungsbolzen, Zweipunktaufhängung und 2 Kantenschutzwinkel (lose)
❷ FPA-E: (Einbauteil) Formteil mit Umlenkwinkel und Aussparungskörper
❸ FPA-5AZ-G: (Garnitur) Montageteil + Einbauteil

Artikelbezeichnung Laststufe [kN]	Wandabstand b von/bis [mm]	Lochbandlänge a_r ① ②	Bestell-Nr. 0240.	Preis [EUR/Stück]
Ausführung: A4/L4 gemäß Tabelle, Seite 4				
FPA - 5AZ - M = Montageteil ③				
FPA - 5AZ - M - 5,0 -	**60/90**	**- (S) a_r ≤ 100**	210-00001	**73,85**
FPA - 5AZ - M - 5,0 -	**100/170**	**- (M) a_r ≤ 100**	210-00002	**75,65**
FPA - 5AZ - M - 5,0 -	**180/260**	**- (L) a_r ≤ 100**	210-00003	**78,15**
FPA - 5AZ - M - 5,0 -	**270/350**	**- (XL) a_r ≤ 100**	210-00019	**auf Anfrage**
FPA - 5AZ - M - 8,0 -	**60/100**	**- (S) a_r ≤ 110**	210-00004	**80,10**
FPA - 5AZ - M - 8,0 -	**110/180**	**- (M) a_r ≤ 110**	210-00005	**82,15**
FPA - 5AZ - M - 8,0 -	**190/260**	**- (L) a_r ≤ 110**	210-00006	**86,05**
FPA - 5AZ - M - 8,0 -	**270/350**	**- (XL) a_r ≤ 110**	210-00020	**auf Anfrage**
FPA - 5AZ - M - 11,5 -	**60/120**	**- (S) a_r ≤ 135**	210-00007	**90,40**
FPA - 5AZ - M - 11,5 -	**130/190**	**- (M) a_r ≤ 135**	210-00008	**92,70**
FPA - 5AZ - M - 11,5 -	**200/270**	**- (L) a_r ≤ 135**	210-00009	**98,45**
FPA - 5AZ - M - 11,5 -	**280/370**	**- (XL) a_r ≤ 135**	210-00021	**auf Anfrage**
FPA - 5AZ - M - 16,0 -	**60/140**	**- (S) a_r ≤ 140**	210-00010	**101,30**
FPA - 5AZ - M - 16,0 -	**150/190**	**- (M) a_r ≤ 140**	210-00011	**103,25**
FPA - 5AZ - M - 16,0 -	**200/260**	**- (L) a_r ≤ 140**	210-00012	**109,70**
FPA - 5AZ - M - 16,0 -	**270/340**	**- (XL) a_r ≤ 140**	210-00022	**auf Anfrage**
FPA - 5AZ - M - 22,0 -	**60/130**	**- (S) a_r ≤ 170**	210-00013	**119,00**
FPA - 5AZ - M - 22,0 -	**140/210**	**- (M) a_r ≤ 170**	210-00014	**125,20**
FPA - 5AZ - M - 22,0 -	**220/300**	**- (L) a_r ≤ 170**	210-00015	**136,90**
FPA - 5AZ - M - 22,0 -	**310/410**	**- (XL) a_r ≤ 170**	210-00023	**auf Anfrage**
FPA - 5AZ - M - 34,0 -	**70/150**	**- (S) a_r ≤ 200**	210-00016	**165,65**
FPA - 5AZ - M - 34,0 -	**160/210**	**- (M) a_r ≤ 200**	210-00017	**170,25**
FPA - 5AZ - M - 34,0 -	**220/290**	**- (L) a_r ≤ 200**	210-00018	**184,50**
FPA - 5AZ - M - 34,0 -	**300/370**	**- (XL) a_r ≤ 200**	210-00024	**auf Anfrage**
FPA - 5AZ - M - 46,0 -	**100/160**	**- (S) a_r ≤ 230**	210-00025	**auf Anfrage**
FPA - 5AZ - M - 46,0 -	**170/220**	**- (M) a_r ≤ 230**	210-00026	**auf Anfrage**
FPA - 5AZ - M - 46,0 -	**230/290**	**- (L) a_r ≤ 230**	210-00027	**auf Anfrage**
FPA - 5AZ - M - 46,0 -	**300/380**	**- (XL) a_r ≤ 230**	210-00028	**auf Anfrage**
FPA - 5AZ - M - 56,0 -	**110/180**	**- (S) a_r ≤ 280**	210-00029	**auf Anfrage**
FPA - 5AZ - M - 56,0 -	**190/240**	**- (M) a_r ≤ 280**	210-00030	**auf Anfrage**
FPA - 5AZ - M - 56,0 -	**250/330**	**- (L) a_r ≤ 280**	210-00031	**auf Anfrage**
FPA - 5AZ - M - 56,0 -	**340/420**	**- (XL) a_r ≤ 280**	210-00032	**auf Anfrage**

Artikelbezeichnung Laststufe [kN]	Wandabstand b von/bis [mm]	Lochbandlänge a_r ① ②	Bestell-Nr. 0240.	Preis [EUR/Stück]
Ausführung: A4/L4 gemäß Tabelle, Seite 4				
FPA - 5AZ - E = Einbauteil				
FPA - E - 5,0			250-00001	**21,60**
FPA - E - 8,0			250-00002	**24,25**
FPA - E - 11,5			250-00003	**30,00**
FPA - E - 16,0			250-00004	**39,00**
FPA - E - 22,0			250-00005	**44,70**
FPA - E - 34,0			250-00006	**77,65**
FPA - E - 46,0			250-00007	**179,00**
FPA - E - 56,0			250-00008	**196,65**
FPA - 5AZ - G = Garnitur komplett ④				
FPA - 5AZ - G - 5,0 -	**60/90**	**- (S) a_r ≤ 100**	070-00001	**95,45**
FPA - 5AZ - G - 5,0 -	**100/170**	**- (M) a_r ≤ 100**	070-00002	**97,25**
FPA - 5AZ - G - 5,0 -	**180/260**	**- (L) a_r ≤ 100**	070-00003	**99,75**
FPA - 5AZ - G - 5,0 -	**270/350**	**- (XL) a_r ≤ 100**	070-00019	**auf Anfrage**
FPA - 5AZ - G - 8,0 -	**60/100**	**- (S) a_r ≤ 110**	070-00004	**104,35**
FPA - 5AZ - G - 8,0 -	**110/180**	**- (M) a_r ≤ 110**	070-00005	**106,40**
FPA - 5AZ - G - 8,0 -	**190/260**	**- (L) a_r ≤ 110**	070-00006	**110,30**
FPA - 5AZ - G - 8,0 -	**270/350**	**- (XL) a_r ≤ 110**	070-00020	**auf Anfrage**
FPA - 5AZ - G - 11,5 -	**60/120**	**- (S) a_r ≤ 135**	070-00007	**120,40**
FPA - 5AZ - G - 11,5 -	**130/190**	**- (M) a_r ≤ 135**	070-00008	**122,70**
FPA - 5AZ - G - 11,5 -	**200/270**	**- (L) a_r ≤ 135**	070-00009	**128,45**
FPA - 5AZ - G - 11,5 -	**280/370**	**- (XL) a_r ≤ 135**	070-00021	**auf Anfrage**
FPA - 5AZ - G - 16,0 -	**60/140**	**- (S) a_r ≤ 140**	070-00010	**140,30**
FPA - 5AZ - G - 16,0 -	**150/190**	**- (M) a_r ≤ 140**	070-00011	**142,25**
FPA - 5AZ - G - 16,0 -	**200/260**	**- (L) a_r ≤ 140**	070-00012	**148,70**
FPA - 5AZ - G - 16,0 -	**270/340**	**- (XL) a_r ≤ 140**	070-00022	**auf Anfrage**
FPA - 5AZ - G - 22,0 -	**60/130**	**- (S) a_r ≤ 170**	070-00013	**163,70**
FPA - 5AZ - G - 22,0 -	**140/210**	**- (M) a_r ≤ 170**	070-00014	**169,95**
FPA - 5AZ - G - 22,0 -	**220/300**	**- (L) a_r ≤ 170**	070-00015	**181,65**
FPA - 5AZ - G - 22,0 -	**310/410**	**- (XL) a_r ≤ 170**	070-00023	**auf Anfrage**
FPA - 5AZ - G - 34,0 -	**70/150**	**- (S) a_r ≤ 200**	070-00016	**243,30**
FPA - 5AZ - G - 34,0 -	**160/210**	**- (M) a_r ≤ 200**	070-00017	**247,90**
FPA - 5AZ - G - 34,0 -	**220/290**	**- (L) a_r ≤ 200**	070-00018	**262,15**
FPA - 5AZ - G - 34,0 -	**300/370**	**- (XL) a_r ≤ 200**	070-00024	**auf Anfrage**
FPA - 5AZ - G - 46,0 -	**100/160**	**- (S) a_r ≤ 230**	070-00025	**auf Anfrage**
FPA - 5AZ - G - 46,0 -	**170/220**	**- (M) a_r ≤ 230**	070-00026	**auf Anfrage**
FPA - 5AZ - G - 46,0 -	**230/290**	**- (L) a_r ≤ 230**	070-00027	**auf Anfrage**
FPA - 5AZ - G - 46,0 -	**300/380**	**- (XL) a_r ≤ 230**	070-00028	**auf Anfrage**
FPA - 5AZ - G - 56,0 -	**110/180**	**- (S) a_r ≤ 280**	070-00029	**auf Anfrage**
FPA - 5AZ - G - 56,0 -	**190/240**	**- (M) a_r ≤ 280**	070-00030	**auf Anfrage**
FPA - 5AZ - G - 56,0 -	**250/330**	**- (L) a_r ≤ 280**	070-00031	**auf Anfrage**
FPA - 5AZ - G - 56,0 -	**340/420**	**- (XL) a_r ≤ 280**	070-00032	**auf Anfrage**

① a_r-Maß bei Bestellung bitte angeben
② Größere a_r-Maße auf Anfrage
③ Montageteile für größere Wandabstände auf Anfrage
④ Garnituren für größere Wandabstände auf Anfrage

© 2021 · PL 1/2021 · www.halfen.de

FASSADENPLATTENANKER

FPA-5S D30

HALFEN Fassadenplattenanker
bauaufsichtlich zugelassen

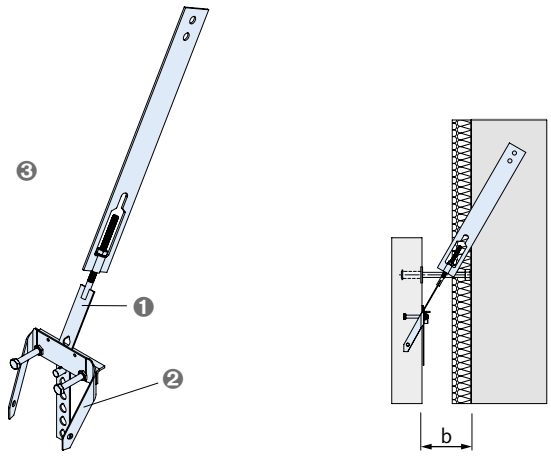

❶ FPA-5S-M: (Montageteil) Lochband mit Mutter, U-Scheibe, Verriegelungsbolzen und Steigbügel
❷ FPA-E: (Einbauteil) Formteil mit Umlenkwinkel und Aussparungskörper
❸ FPA-5S-G: (Garnitur) Montageteil + Einbauteil

Artikelbezeichnung Laststufe [kN]		Wandabstand b von/bis [mm]	Lochband-länge	Bestell-Nr. 0240.	Preis [EUR/Stück]
Ausführung: A4/L4 gemäß Tabelle, Seite 4					
FPA - 5S - M = Montageteil ①					
FPA - 5S -	**M - 5,0 -**	**60/90**	**- (S)**	190-00011	**54,05**
FPA - 5S -	**M - 5,0 -**	**100/170**	**- (M)**	190-00012	**55,75**
FPA - 5S -	**M - 5,0 -**	**180/260**	**- (L)**	190-00013	**58,55**
FPA - 5S -	**M - 5,0 -**	**270/350**	**- (XL)**	190-00014	**auf Anfrage**
FPA - 5S -	**M - 8,0 -**	**60/100**	**- (S)**	190-00021	**63,50**
FPA - 5S -	**M - 8,0 -**	**110/180**	**- (M)**	190-00022	**65,45**
FPA - 5S -	**M - 8,0 -**	**190/260**	**- (L)**	190-00023	**69,25**
FPA - 5S -	**M - 8,0 -**	**270/350**	**- (XL)**	190-00024	**auf Anfrage**
FPA - 5S -	**M - 11,5 -**	**60/120**	**- (S)**	190-00031	**85,60**
FPA - 5S -	**M - 11,5 -**	**130/190**	**- (M)**	190-00032	**87,80**
FPA - 5S -	**M - 11,5 -**	**200/270**	**- (L)**	190-00033	**90,90**
FPA - 5S -	**M - 11,5 -**	**280/370**	**- (XL)**	190-00034	**auf Anfrage**
FPA - 5S -	**M - 16,0 -**	**60/140**	**- (S)**	190-00041	**111,00**
FPA - 5S -	**M - 16,0 -**	**150/190**	**- (M)**	190-00042	**112,60**
FPA - 5S -	**M - 16,0 -**	**200/260**	**- (L)**	190-00043	**119,10**
FPA - 5S -	**M - 16,0 -**	**270/340**	**- (XL)**	190-00044	**auf Anfrage**
FPA - 5S -	**M - 22,0 -**	**60/130**	**- (S)**	190-00051	**127,80**
FPA - 5S -	**M - 22,0 -**	**140/210**	**- (M)**	190-00052	**133,95**
FPA - 5S -	**M - 22,0 -**	**220/300**	**- (L)**	190-00053	**145,75**
FPA - 5S -	**M - 22,0 -**	**310/410**	**- (XL)**	190-00054	**auf Anfrage**
FPA - 5S -	**M - 34,0 -**	**70/150**	**- (S)**	190-00061	**203,35**
FPA - 5S -	**M - 34,0 -**	**160/210**	**- (M)**	190-00062	**208,15**
FPA - 5S -	**M - 34,0 -**	**220/290**	**- (L)**	190-00063	**222,40**
FPA - 5S -	**M - 34,0 -**	**300/350**	**- (XL)**	190-00064	**auf Anfrage**
FPA - 5S - E = Einbauteil					
FPA -	**E - 5,0 -**			250-00001	**21,60**
FPA -	**E - 8,0 -**			250-00002	**24,25**
FPA -	**E - 11,5 -**			250-00003	**30,00**
FPA -	**E - 16,0 -**			250-00004	**39,00**
FPA -	**E - 22,0 -**			250-00005	**44,70**
FPA -	**E - 34,0 -**			250-00006	**77,65**

Artikelbezeichnung Laststufe [kN]		Wandabstand b von/bis [mm]	Lochband-länge	Bestell-Nr. 0240.	Preis [EUR/Stück]
Ausführung: A4/L4 gemäß Tabelle, Seite 4					
FPA - 5S - G = Garnitur komplett ②					
FPA - 5S -	**G - 5,0 -**	**60/90**	**- (S)**	050-00011	**75,65**
FPA - 5S -	**G - 5,0 -**	**100/170**	**- (M)**	050-00012	**77,35**
FPA - 5S -	**G - 5,0 -**	**180/260**	**- (L)**	050-00013	**80,15**
FPA - 5S -	**G - 5,0 -**	**270/350**	**- (XL)**	050-00014	**auf Anfrage**
FPA - 5S -	**G - 8,0 -**	**60/100**	**- (S)**	050-00021	**87,75**
FPA - 5S -	**G - 8,0 -**	**110/180**	**- (M)**	050-00022	**89,70**
FPA - 5S -	**G - 8,0 -**	**190/260**	**- (L)**	050-00023	**93,50**
FPA - 5S -	**G - 8,0 -**	**270/350**	**- (XL)**	050-00024	**auf Anfrage**
FPA - 5S -	**G - 11,5 -**	**60/120**	**- (S)**	050-00031	**115,60**
FPA - 5S -	**G - 11,5 -**	**130/190**	**- (M)**	050-00032	**117,80**
FPA - 5S -	**G - 11,5 -**	**200/270**	**- (L)**	050-00033	**120,90**
FPA - 5S -	**G - 11,5 -**	**280/370**	**- (XL)**	050-00034	**auf Anfrage**
FPA - 5S -	**G - 16,0 -**	**60/140**	**- (S)**	050-00041	**150,00**
FPA - 5S -	**G - 16,0 -**	**150/190**	**- (M)**	050-00042	**151,60**
FPA - 5S -	**G - 16,0 -**	**200/260**	**- (L)**	050-00043	**158,10**
FPA - 5S -	**G - 16,0 -**	**270/340**	**- (XL)**	050-00044	**auf Anfrage**
FPA - 5S -	**G - 22,0 -**	**60/130**	**- (S)**	050-00051	**172,55**
FPA - 5S -	**G - 22,0 -**	**140/210**	**- (M)**	050-00052	**178,65**
FPA - 5S -	**G - 22,0 -**	**220/300**	**- (L)**	050-00053	**190,50**
FPA - 5S -	**G - 22,0 -**	**310/410**	**- (XL)**	050-00054	**auf Anfrage**
FPA - 5S -	**G - 34,0 -**	**70/150**	**- (S)**	050-00061	**281,00**
FPA - 5S -	**G - 34,0 -**	**160/210**	**- (M)**	050-00062	**285,80**
FPA - 5S -	**G - 34,0 -**	**220/290**	**- (L)**	050-00063	**300,05**
FPA - 5S -	**G - 34,0 -**	**300/350**	**- (XL)**	050-00064	**auf Anfrage**

① Montageteile für größere Wandabstände auf Anfrage
② Garnituren für größere Wandabstände auf Anfrage

★ HALFEN-Hinweis: Allgemeine Erläuterungen siehe Übersichtsseite am Anfang des Kapitels

© 2021 · PL 1/2021 · www.halfen.de

HORIZONTALANKER (Druckschrauben)

DS 1 D30

HALFEN Druckschraube
typengeprüft

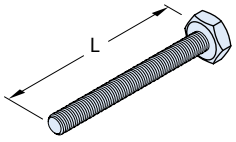

Artikelbezeichnung Ø x L [mm]		passend zu DS 13 b [mm] ①	passend zu DS 18 b [mm] ①	Bestell-Nr. 0243.	Preis [EUR/Stück]
Ausführung: A4 gemäß Tabelle, Seite 4					
DS 1 -	**M10 x 70 - A4**	40	-	010-00002	**8,05**
DS 1 -	**M10 x 90 - A4**	60	40	010-00003	**8,05**
DS 1 -	**M10 x 110 - A4**	80	60	010-00004	**8,05**
DS 1 -	**M10 x 130 - A4**	100	80	010-00005	**8,05**
DS 1 -	**M10 x 150 - A4**	120	100	010-00006	**8,05**
DS 1 -	**M10 x 170 - A4**	140	120	010-00007	**8,90**
DS 1 -	**M10 x 190 - A4**	160	140	010-00008	**8,90**
DS 1 -	**M10 x 210 - A4**	180	160	010-00009	**8,90**
DS 1 -	**M10 x 230 - A4**	200	180	010-00010	**9,85**
DS 1 -	**M10 x 250 - A4**	220	200	010-00011	**10,85**
DS 1 -	**M12 x 72 - A4**	40	-	010-00012	**9,50**
DS 1 -	**M12 x 92 - A4**	60	40	010-00013	**9,50**
DS 1 -	**M12 x 112 - A4**	80	60	010-00014	**9,50**
DS 1 -	**M12 x 132 - A4**	100	80	010-00015	**9,50**
DS 1 -	**M12 x 152 - A4**	120	100	010-00016	**9,50**
DS 1 -	**M12 x 172 - A4**	140	120	010-00017	**10,10**
DS 1 -	**M12 x 192 - A4**	160	140	010-00018	**10,10**
DS 1 -	**M12 x 212 - A4**	180	160	010-00019	**10,10**
DS 1 -	**M12 x 232 - A4**	200	180	010-00020	**11,55**
DS 1 -	**M12 x 252 - A4**	220	200	010-00021	**14,05**
DS 1 -	**M16 x 75 - A4**	40	-	010-00022	**15,00**
DS 1 -	**M16 x 95 - A4**	60	40	010-00023	**15,00**
DS 1 -	**M16 x 115 - A4**	80	60	010-00024	**15,00**
DS 1 -	**M16 x 135 - A4**	100	80	010-00025	**15,00**
DS 1 -	**M16 x 155 - A4**	120	100	010-00026	**15,00**
DS 1 -	**M16 x 175 - A4**	140	120	010-00027	**15,75**
DS 1 -	**M16 x 195 - A4**	160	140	010-00028	**15,75**
DS 1 -	**M16 x 215 - A4**	180	160	010-00029	**15,75**
DS 1 -	**M16 x 235 - A4**	200	180	010-00030	**17,00**
DS 1 -	**M16 x 255 - A4**	220	200	010-00031	**21,00**
DS 1 -	**M16 x 275 - A4**	240	220	010-00032	**21,90**
DS 1 -	**M16 x 295 - A4**	260	240	010-00033	**21,90**
DS 1 -	**M16 x 315 - A4**	280	260	010-00034	**21,90**
DS 1 -	**M16 x 335 - A4**	300	280	010-00068	**auf Anfrage**
DS 1 -	**M20 x 80 - A4**	40	-	010-00035	**26,30**
DS 1 -	**M20 x 100 - A4**	60	40	010-00036	**26,30**
DS 1 -	**M20 x 120 - A4**	80	60	010-00037	**26,30**
DS 1 -	**M20 x 140 - A4**	100	80	010-00038	**26,30**
DS 1 -	**M20 x 160 - A4**	120	100	010-00039	**26,30**
DS 1 -	**M20 x 180 - A4**	140	120	010-00040	**28,95**
DS 1 -	**M20 x 200 - A4**	160	140	010-00041	**28,95**
DS 1 -	**M20 x 220 - A4**	180	160	010-00042	**28,95**
DS 1 -	**M20 x 240 - A4**	200	180	010-00043	**30,10**
DS 1 -	**M20 x 260 - A4**	220	200	010-00044	**39,30**
DS 1 -	**M20 x 280 - A4**	240	220	010-00045	**40,85**
DS 1 -	**M20 x 300 - A4**	260	240	010-00046	**42,85**
DS 1 -	**M20 x 320 - A4**	280	260	010-00067	**auf Anfrage**
DS 1 -	**M20 x 340 - A4**	300	280	010-00069	**auf Anfrage**

Artikelbezeichnung Ø x L [mm]		passend zu DS 13 b [mm] ①	passend zu DS 18 b [mm] ①	Bestell-Nr. 0243.	Preis [EUR/Stück]
Ausführung: A4 gemäß Tabelle, Seite 4					
DS 1 -	**M24 x 105 - A4**	60	-	010-00047	**48,65**
DS 1 -	**M24 x 125 - A4**	80	-	010-00048	**48,65**
DS 1 -	**M24 x 145 - A4**	100	-	010-00049	**48,65**
DS 1 -	**M24 x 165 - A4**	120	-	010-00050	**48,65**
DS 1 -	**M24 x 185 - A4**	140	-	010-00051	**52,00**
DS 1 -	**M24 x 205 - A4**	160	-	010-00052	**52,00**
DS 1 -	**M24 x 225 - A4**	180	-	010-00053	**52,00**
DS 1 -	**M24 x 245 - A4**	200	-	010-00054	**54,10**
DS 1 -	**M24 x 265 - A4**	220	-	010-00055	**56,40**
DS 1 -	**M24 x 285 - A4**	240	-	010-00056	**58,50**
DS 1 -	**M24 x 305 - A4**	260	-	010-00057	**61,40**
DS 1 -	**M27 x 145 - A4**	100	-	010-00058	**auf Anfrage**
DS 1 -	**M27 x 165 - A4**	120	-	010-00059	**auf Anfrage**
DS 1 -	**M27 x 185 - A4**	140	-	010-00060	**auf Anfrage**
DS 1 -	**M27 x 205 - A4**	160	-	010-00061	**auf Anfrage**
DS 1 -	**M27 x 225 - A4**	180	-	010-00062	**auf Anfrage**
DS 1 -	**M27 x 245 - A4**	200	-	010-00063	**auf Anfrage**
DS 1 -	**M27 x 265 - A4**	220	-	010-00064	**auf Anfrage**
DS 1 -	**M27 x 285 - A4**	240	-	010-00065	**auf Anfrage**
DS 1 -	**M27 x 305 - A4**	260	-	010-00066	**auf Anfrage**
DS 1 -	**M30 x 145 - A4**	100	-	010-00070	**auf Anfrage**
DS 1 -	**M30 x 165 - A4**	120	-	010-00071	**auf Anfrage**
DS 1 -	**M30 x 185 - A4**	140	-	010-00072	**auf Anfrage**
DS 1 -	**M30 x 205 - A4**	160	-	010-00073	**auf Anfrage**
DS 1 -	**M30 x 225 - A4**	180	-	010-00074	**auf Anfrage**
DS 1 -	**M30 x 245 - A4**	200	-	010-00075	**auf Anfrage**

① Druckschrauben für größere Wandabstände auf Anfrage

DS 3 D30

HALFEN Zug-/ Druckhülse zum Einbetonieren in Fassadenplatten

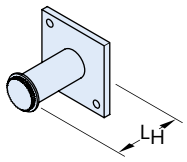

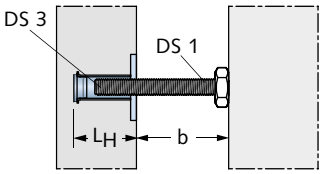

Artikelbezeichnung		Hülsenlänge L_H [mm]	Bestell-Nr. 0243.	Preis [EUR/Stück]
Ausführung: A4/L4 gemäß Tabelle, Seite 4				
DS 3 - M10 - A4		63	030-00001	**12,45**
DS 3 - M12 - A4		64	030-00002	**12,75**
DS 3 - M16 - A4		70	030-00003	**14,00**
DS 3 - M20 - A4		77	030-00004	**22,70**
DS 3 - M24 - A4		80	030-00005	**26,80**
DS 3 - M27 - A4		81	030-00006	**auf Anfrage**
DS 3 - M30 - A4		80	030-00007	**auf Anfrage**

© 2021 · PL 1/2021 · www.halfen.de

HORIZONTALANKER (Druckschrauben)

DS 8 D30

Druckplatte mit Mutter

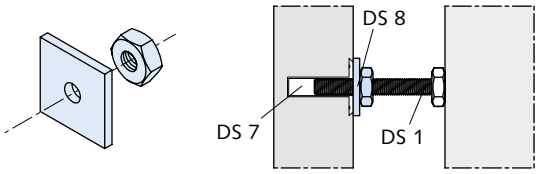

Artikelbezeichnung	Bestell-Nr. 0243.	Preis [EUR/Stück]
Ausführung: A4 gemäß Tabelle, Seite 4		
DS 8 - M10 - A4	080-00001	**3,75**
DS 8 - M12 - A4	080-00002	**3,85**
DS 8 - M16 - A4	080-00003	**3,85**
DS 8 - M20 - A4	080-00004	**8,75**

DS 7 D30

Hülse zum Einbetonieren oder nachträglichen Einsetzen in Fassadenplatten

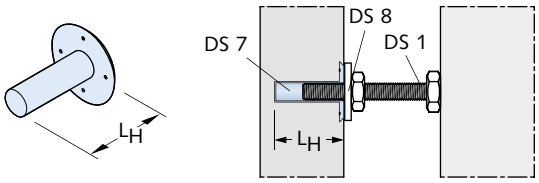

Artikelbezeichnung	Hülsenlänge L_H [mm]	Bestell-Nr. 0243.	Preis [EUR/Stück]
Ausführung: Kunststoff			
DS 7 - M10	70	070-00001	**1,00**
DS 7 - M12	70	070-00002	**1,15**
DS 7 - M16	80	070-00003	**1,20**
DS 7 - M20	80	070-00004	**1,20**

DS 13 D30

HALFEN Druckschraube mit Zug-/Druckhülse, bestehend aus DS 1 und DS 3 typengeprüft

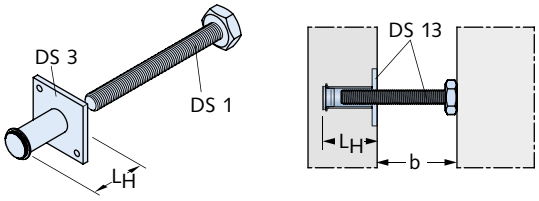

Artikelbezeichnung			Bestell-Nr. 0243.	Preis [EUR/Stück]
Gewinde M		Wandabstand b [mm] ①		
Ausführung: A4/L4 gemäß Tabelle, Seite 4				
DS 13 -	**10 -**	**40 - A4**	130-00001	**20,50**
DS 13 -	**10 -**	**60 - A4**	130-00002	**20,50**
DS 13 -	**10 -**	**80 - A4**	130-00003	**20,50**
DS 13 -	**10 -**	**100 - A4**	130-00004	**20,50**
DS 13 -	**10 -**	**120 - A4**	130-00005	**20,50**
DS 13 -	**10 -**	**140 - A4**	130-00006	**21,35**
DS 13 -	**10 -**	**160 - A4**	130-00007	**21,35**
DS 13 -	**10 -**	**180 - A4**	130-00008	**21,35**
DS 13 -	**12 -**	**40 - A4**	130-00010	**22,25**
DS 13 -	**12 -**	**60 - A4**	130-00011	**22,25**
DS 13 -	**12 -**	**80 - A4**	130-00012	**22,25**
DS 13 -	**12 -**	**100 - A4**	130-00013	**22,25**
DS 13 -	**12 -**	**120 - A4**	130-00014	**22,25**
DS 13 -	**12 -**	**140 - A4**	130-00015	**22,85**
DS 13 -	**12 -**	**160 - A4**	130-00016	**22,85**
DS 13 -	**12 -**	**180 - A4**	130-00017	**22,85**
DS 13 -	**12 -**	**200 - A4**	130-00018	**24,30**
DS 13 -	**16 -**	**60 - A4**	130-00020	**29,00**
DS 13 -	**16 -**	**80 - A4**	130-00021	**29,00**
DS 13 -	**16 -**	**100 - A4**	130-00022	**29,00**
DS 13 -	**16 -**	**120 - A4**	130-00023	**29,00**
DS 13 -	**16 -**	**140 - A4**	130-00024	**29,75**
DS 13 -	**16 -**	**160 - A4**	130-00025	**29,75**
DS 13 -	**16 -**	**180 - A4**	130-00026	**29,75**
DS 13 -	**16 -**	**200 - A4**	130-00027	**31,00**
DS 13 -	**16 -**	**220 - A4**	130-00028	**35,00**
DS 13 -	**16 -**	**240 - A4**	130-00029	**35,90**
DS 13 -	**20 -**	**60 - A4**	130-00031	**49,00**
DS 13 -	**20 -**	**80 - A4**	130-00032	**49,00**
DS 13 -	**20 -**	**100 - A4**	130-00033	**49,00**
DS 13 -	**20 -**	**120 - A4**	130-00034	**49,00**
DS 13 -	**20 -**	**140 - A4**	130-00035	**51,65**
DS 13 -	**20 -**	**160 - A4**	130-00036	**51,65**
DS 13 -	**20 -**	**180 - A4**	130-00037	**51,65**
DS 13 -	**20 -**	**200 - A4**	130-00038	**52,80**
DS 13 -	**20 -**	**220 - A4**	130-00039	**62,00**
DS 13 -	**20 -**	**240 - A4**	130-00040	**63,55**
DS 13 -	**24 -**	**100 - A4**	130-00043	**75,45**
DS 13 -	**24 -**	**120 - A4**	130-00044	**75,45**
DS 13 -	**24 -**	**140 - A4**	130-00045	**78,80**
DS 13 -	**24 -**	**160 - A4**	130-00046	**78,80**
DS 13 -	**24 -**	**180 - A4**	130-00047	**78,80**
DS 13 -	**24 -**	**200 - A4**	130-00048	**80,90**
DS 13 -	**24 -**	**220 - A4**	130-00049	**83,20**
DS 13 -	**24 -**	**240 - A4**	130-00050	**85,30**

① Druckschrauben für größere Wandabstände auf Anfrage

★ HALFEN-Hinweis: Allgemeine Erläuterungen siehe Übersichtsseite am Anfang des Kapitels

© 2021 · PL 1/2021 · www.halfen.de

HORIZONTALANKER (Druckschrauben)

DS 18 D30

HALFEN Druckschraube mit Platte + Mutter, bestehend aus DS 1 und DS 8

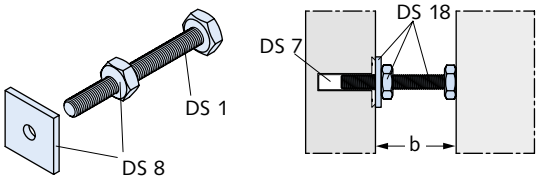

Artikelbezeichnung			Bestell-Nr.	Preis
	Gewinde M	Wandabstand b [mm]	0243.	[EUR/Stück]
Ausführung: A4 gemäß Tabelle, Seite 4				
DS 18 -	**10 -**	**60 - A4**	180-00002	**11,80**
DS 18 -	**10 -**	**80 - A4**	180-00003	**11,80**
DS 18 -	**10 -**	**100 - A4**	180-00004	**11,80**
DS 18 -	**10 -**	**120 - A4**	180-00005	**12,65**
DS 18 -	**12 -**	**80 - A4**	180-00012	**13,35**
DS 18 -	**12 -**	**100 - A4**	180-00013	**13,35**
DS 18 -	**12 -**	**120 - A4**	180-00014	**13,95**
DS 18 -	**12 -**	**140 - A4**	180-00015	**13,95**
DS 18 -	**12 -**	**160 - A4**	180-00016	**13,95**
DS 18 -	**12 -**	**180 - A4**	180-00017	**15,40**
DS 18 -	**16 -**	**40 - A4**	180-00019	**18,85**
DS 18 -	**16 -**	**60 - A4**	180-00020	**18,85**
DS 18 -	**16 -**	**80 - A4**	180-00021	**18,85**
DS 18 -	**16 -**	**100 - A4**	180-00022	**18,85**
DS 18 -	**16 -**	**120 - A4**	180-00023	**19,60**
DS 18 -	**16 -**	**140 - A4**	180-00024	**19,60**
DS 18 -	**16 -**	**160 - A4**	180-00025	**19,60**
DS 18 -	**16 -**	**180 - A4**	180-00026	**20,85**
DS 18 -	**16 -**	**200 - A4**	180-00027	**24,85**
DS 18 -	**16 -**	**220 - A4**	180-00028	**25,75**
DS 18 -	**16 -**	**240 - A4**	180-00029	**25,75**
DS 18 -	**20 -**	**60 - A4**	180-00032	**35,05**
DS 18 -	**20 -**	**80 - A4**	180-00033	**35,05**
DS 18 -	**20 -**	**100 - A4**	180-00034	**35,05**
DS 18 -	**20 -**	**120 - A4**	180-00035	**37,70**
DS 18 -	**20 -**	**140 - A4**	180-00036	**37,70**
DS 18 -	**20 -**	**160 - A4**	180-00037	**37,70**
DS 18 -	**20 -**	**180 - A4**	180-00038	**38,85**
DS 18 -	**20 -**	**200 - A4**	180-00039	**48,05**
DS 18 -	**20 -**	**220 - A4**	180-00040	**49,60**

DS 2 D30

HALFEN Druckschraube mit Schlitz
Zur Anwendung mit DS 5

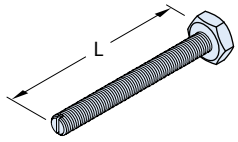

Artikelbezeichnung			passend zu DS 25 b [mm]	Bestell-Nr.	Preis
	Ø x L [mm]			0243.	[EUR/Stück]
Ausführung: A4 gemäß Tabelle, Seite 4					
DS 2 -	**M10 x 130 - A4**		100	020-00004	**11,45**
DS 2 -	**M10 x 150 - A4**		120	020-00005	**11,45**
DS 2 -	**M10 x 170 - A4**		140	020-00006	**12,45**
DS 2 -	**M10 x 190 - A4**		160	020-00007	**12,45**
DS 2 -	**M10 x 210 - A4**		180	020-00008	**12,45**
DS 2 -	**M10 x 230 - A4**		200	020-00009	**13,15**
DS 2 -	**M10 x 250 - A4**		220	020-00010	**auf Anfrage**
DS 2 -	**M12 x 92 - A4**		60	020-00012	**12,85**
DS 2 -	**M12 x 112 - A4**		80	020-00013	**12,85**
DS 2 -	**M12 x 132 - A4**		100	020-00014	**12,85**
DS 2 -	**M12 x 152 - A4**		120	020-00015	**12,85**
DS 2 -	**M12 x 172 - A4**		140	020-00016	**13,50**
DS 2 -	**M12 x 192 - A4**		160	020-00017	**13,50**
DS 2 -	**M12 x 212 - A4**		180	020-00018	**13,50**
DS 2 -	**M12 x 232 - A4**		200	020-00019	**15,00**
DS 2 -	**M16 x 75 - A4**		40	020-00021	**18,25**
DS 2 -	**M16 x 95 - A4**		60	020-00022	**18,25**
DS 2 -	**M16 x 115 - A4**		80	020-00023	**18,25**
DS 2 -	**M16 x 135 - A4**		100	020-00024	**18,25**
DS 2 -	**M16 x 155 - A4**		120	020-00025	**18,25**
DS 2 -	**M16 x 175 - A4**		140	020-00026	**19,05**
DS 2 -	**M16 x 195 - A4**		160	020-00027	**19,05**
DS 2 -	**M16 x 215 - A4**		180	020-00028	**19,05**
DS 2 -	**M16 x 235 - A4**		200	020-00029	**20,35**
DS 2 -	**M16 x 255 - A4**		220	020-00030	**25,80**
DS 2 -	**M16 x 275 - A4**		240	020-00031	**26,80**
DS 2 -	**M16 x 295 - A4**		260	020-00032	**auf Anfrage**
DS 2 -	**M20 x 140 - A4**		100	020-00036	**30,80**
DS 2 -	**M20 x 160 - A4**		120	020-00037	**30,80**
DS 2 -	**M20 x 180 - A4**		140	020-00038	**33,30**
DS 2 -	**M20 x 200 - A4**		160	020-00039	**33,30**
DS 2 -	**M20 x 220 - A4**		180	020-00040	**33,30**
DS 2 -	**M20 x 240 - A4**		200	020-00041	**34,70**
DS 2 -	**M20 x 260 - A4**		220	020-00042	**auf Anfrage**
DS 2 -	**M20 x 280 - A4**		240	020-00043	**46,90**
DS 2 -	**M20 x 300 - A4**		260	020-00044	**auf Anfrage**
DS 2 -	**M24 x 125 - A4**		80	020-00046	**54,40**
DS 2 -	**M24 x 145 - A4**		100	020-00047	**54,40**
DS 2 -	**M24 x 165 - A4**		120	020-00048	**54,40**
DS 2 -	**M24 x 185 - A4**		140	020-00049	**57,60**
DS 2 -	**M24 x 205 - A4**		160	020-00050	**57,60**
DS 2 -	**M24 x 225 - A4**		180	020-00051	**57,60**
DS 2 -	**M24 x 245 - A4**		200	020-00052	**59,60**
DS 2 -	**M24 x 265 - A4**		220	020-00053	**60,75**

© 2021 · PL 1/2021 · www.halfen.de

HORIZONTALANKER (Druckschrauben, Luftspalt-Drehanker)

DS 5 D30

HALFEN Druckhülse zum Einbetonieren in Fassadenplatten

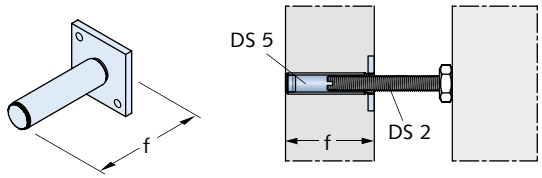

Artikelbezeichnung		Bestell-Nr.	Preis
Gewinde/Hülsenlänge f [mm]		0243.	[EUR/Stück]
Ausführung: A4/L4 gemäß Tabelle, Seite 4			
DS 5 - M10 - A4 -	**f = ①**	050-#	**auf Anfrage**
DS 5 - M12 - A4 -	**f = ①**	050-#	**auf Anfrage**
DS 5 - M16 - A4 -	**f = ①**	050-#	**auf Anfrage**
DS 5 - M20 - A4 -	**f = ①**	050-#	**auf Anfrage**

① Hinweis:
Fertigung erfolgt nach Bestell-Angaben mit Maß f [mm] = Fertigteildicke = Hülsenlänge
= Konfigurations- bzw. Sonderartikel, bei Bestellung bitte Artikelbezeichnung angeben.

LD D30

Luftspalt-Drehanker
bestehend aus: Drehanker-Lasche und Fixierschraube
Separat bestellen:
Halfenschraube + U-Scheibe, Halfenschiene, Druck-/Zugschraube DS 13
Bei Verwendung mit DS 13 M10 U-Scheibe M10 DIN 9021 separat bestellen

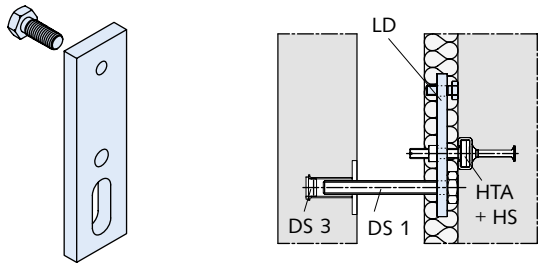

Artikelbezeichnung		passende Halfenschraube (separat bestellen)	Bestell-Nr.	Preis
Laststufe (Zug) [kN]			0244.	[EUR/Stück]
Ausführung: A4/L4 gemäß Tabelle, Seite 4				
LD -	**2,0**	HS 28/15-A4-70-M10x40	000-00001	**28,15**
LD -	**3,5**	HS 38/17-A4-50-M12x50	000-00002	**40,85**
LD -	**6,0**	HS 50/30-A4-50-M16x60	000-00003	**76,00**

LD Zubehör US DIN 9021 Y01

Unterlegscheibe
notwendig bei Verwendung von LD mit Druckschraube M10

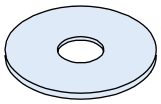

Artikelbezeichnung	Bestell-Nr.	Preis
	0370.	[EUR/100 St.]
Ausführung: A4 gemäß Tabelle, Seite 4		
US M10 A4 DIN 9021	040-00002	**70,15**

LD-A D30

Luftspalt-Drehanker
bestehend aus: Klemmgabel
Separat bestellen:
Halfenschraube, U-Scheibe, Halfenschiene, Druck-/Zugschraube DS 13

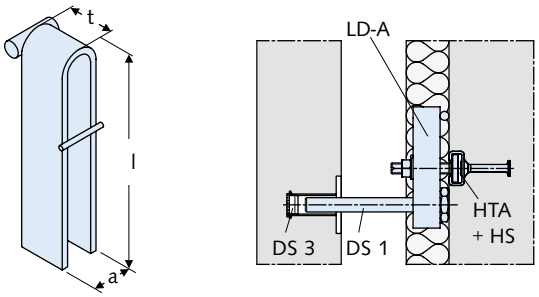

Artikelbezeichnung		Druck-schraube	Maß a [mm]	Maß t [mm]	Maß l [mm]	Bestell-Nr.	Preis
Laststufe (Zug) [kN]						0261.	[EUR/Stück]
Ausführung: A4 gemäß Tabelle, Seite 4							
LD-A -	**1,8 - 12**	M12	21	22	130	170-00001	**22,90**
LD-A -	**1,8 - 16**	M16	25	22	130	170-00002	**23,30**
LD-A -	**3,5 - 12**	M12	21	30	135	170-00003	**29,55**
LD-A -	**3,5 - 16**	M16	25	30	135	170-00004	**29,85**
LD-A -	**3,5 - 20**	M20	29	30	135	170-00005	**30,60**
LD-A -	**6,0 - 16**	M16	27	35	135	170-00006	**47,55**
LD-A -	**6,0 - 20**	M20	31	35	135	170-00007	**49,10**

★ HALFEN-Hinweis: Allgemeine Erläuterungen siehe Übersichtsseite am Anfang des Kapitels

© 2021 · PL 1/2021 · www.halfen.de

HORIZONTALANKER (Verstiftungen)

HFV-1 D30

Ovalhülse

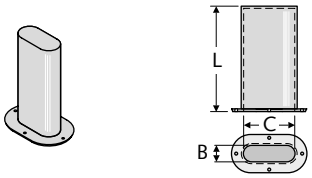

Artikelbezeichnung	Laststufe [kN]	Maße B/C/L [mm]	Bestell-Nr. 0249.	Preis [EUR/Stück]
Ausführung: Kunststoff				
HFV-1 -	**2,5**	18/44/100	010-00001	**1,55**
HFV-1 -	**5,0**	22/47/100	010-00002	**1,60**

HFV-2 D30

Langlochplatte mit Bewehrung

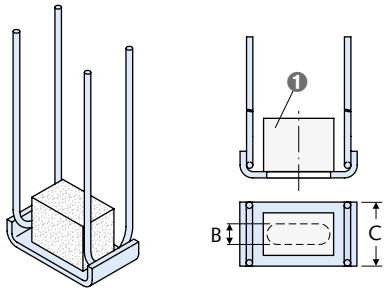

❶ Styropor®

Artikelbezeichnung	Laststufe [kN]	Maße B/C [mm]	Bestell-Nr. 0249.	Preis [EUR/Stück]
Ausführung: A4 gemäß Tabelle, Seite 4				
HFV-2 -	**2,5 - A4**	17/50	020-00001	**36,85**
HFV-2 -	**5,0 - A4**	21/60	020-00002	**37,10**

HFV-3 D30

Loser Dorn

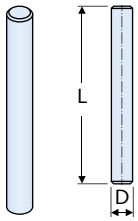

Artikelbezeichnung	Laststufe [kN]	Maß L [mm]	Maß D [mm]	Bestell-Nr. 0249.	Preis [EUR/Stück]
Ausführung: A4 gemäß Tabelle, Seite 4					
HFV-3 -	**2,5 - A4**	170	16	030-00004	**11,80**
HFV-3 -	**5,0 - A4**	170	20	030-00006	**19,65**

HFV-4 D30

HFV-4

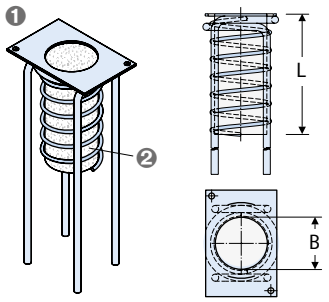

❶ Mörtelhülse
❷ Styropor®

Artikelbezeichnung	Laststufe [kN]	Maße B/L [mm]	Bestell-Nr. 0249.	Preis [EUR/Stück]
Ausführung: A4 gemäß Tabelle, Seite 4				
HFV-4 -	**2,5/5,0 - A4**	44/100	040-00001	**40,20**

HFV-5 D30

Passhülse

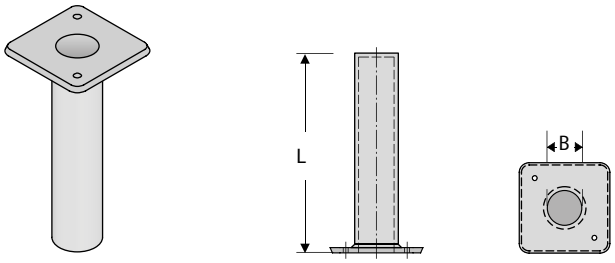

Artikelbezeichnung	Laststufe [kN]	Maße B/L [mm]	Bestell-Nr. 0249.	Preis [EUR/Stück]
Ausführung: Kunststoff				
HFV-5 -	**2,5**	16,5/100	050-00001	**1,45**
HFV-5 -	**5,0**	20,5/100	050-00002	**1,60**

HFV-7 D30

Fester Dorn mit Bewehrung

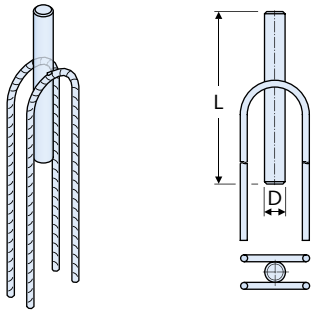

Artikelbezeichnung	Laststufe [kN]	Maß D [mm]	Bestell-Nr. 0249.	Preis [EUR/Stück]
Ausführung: A4 gemäß Tabelle, Seite 4				
HFV-7 -	**2,5 - A4**	16	070-00001	**30,40**
HFV-7 -	**5,0 - A4**	20	070-00002	**35,40**

© 2021 · PL 1/2021 · www.halfen.de

HORIZONTALANKER (Verstiftungen, Spannverbindung)

HFV-8 D30

Passhülse mit Bewehrung

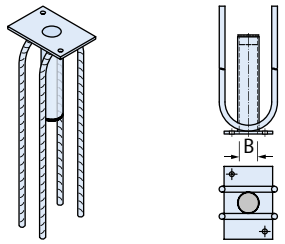

Artikelbezeichnung Laststufe [kN]	Maß B [mm]	Bestell-Nr. 0249.	Preis [EUR/Stück]
Ausführung: A4 gemäß Tabelle, Seite 4			
HFV-8 - 2,5 - A4	17	080-00001	**31,20**
HFV-8 - 5,0 - A4	21	080-00002	**33,90**

HFV-9 D30

Mörtelhülse

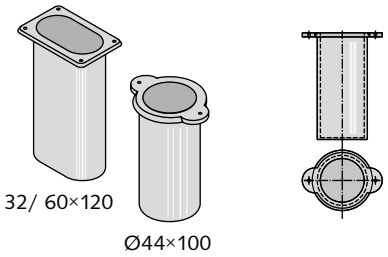

Artikelbezeichnung	Bestell-Nr. 0249.	Preis [EUR/Stück]
Ausführung: Kunststoff		
HFV-9 - 44 x 100	090-00001	**2,25**
HFV-9 - 32/60 x 120 oval	090-00002	**2,25**

HFV-B D30

Spirale 60 x 80 mm für Fassadenplatten-Verstiftungen

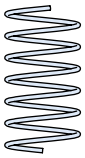

Artikelbezeichnung	Bestell-Nr. 0249.	Preis [EUR/Stück]
Ausführung: WB gemäß Tabelle, Seite 4 (ohne Korrosionsschutz)		
HFV-B - WB	100-00001	**1,00**
Ausführung: A4 gemäß Tabelle, Seite 4		
HFV-B - A4	100-00002	**5,00**

HFV-K D30

Kappe für HFV-3 bei Verwendung von HFV-1

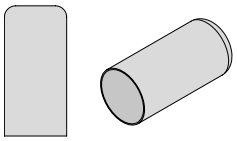

Artikelbezeichnung	Laststufe [kN]	Bestell-Nr. 0249.	Preis [EUR/Stück]
Ausführung: Kunststoff			
HFV-K	2,5 - KS	110-00001	**auf Anfrage**
HFV-K	5,0 - KS	110-00002	**auf Anfrage**

SPV D30

HALFEN Spannverbindung
Hinweis: Halfenschienen separat bestellen

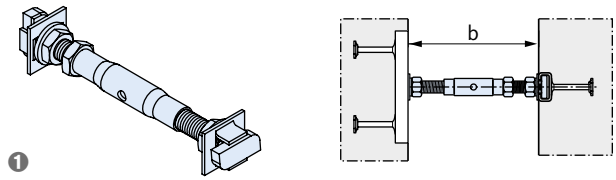

❶ Lieferumfang: Spannhülse, 2 Halfenschrauben (Rechts- und Linksgewinde), 3 Flachmuttern, 2 U-Scheiben und 2 Sicherungsscheiben SIC

Artikelbezeichnung Laststufe [kN]	Wandabstand b [mm]	Bestell-Nr. 0248.	Preis [EUR/Stück]
Ausführung: A4 gemäß Tabelle, Seite 4			
SPV - 5,0 -	100	000-00001	**48,25**
SPV - 5,0 -	120	000-00002	**48,65**
SPV - 5,0 -	140	000-00003	**50,15**
SPV - 5,0 -	160	000-00004	**50,55**
SPV - 5,0 -	180	000-00005	**51,30**
SPV - 5,0 -	200	000-00006	**51,65**
SPV - 7,0 -	100	000-00007	**67,15**
SPV - 7,0 -	120	000-00008	**68,30**
SPV - 7,0 -	140	000-00009	**68,40**
SPV - 7,0 -	160	000-00010	**71,00**
SPV - 7,0 -	180	000-00011	**72,55**
SPV - 7,0 -	200	000-00012	**74,15**
SPV - 10,0 -	140	000-00013	**107,35**
SPV - 10,0 -	160	000-00014	**109,05**
SPV - 10,0 -	180	000-00015	**110,35**
SPV - 10,0 -	200	000-00016	**111,95**

★ HALFEN-Hinweis: Allgemeine Erläuterungen siehe Übersichtsseite am Anfang des Kapitels

© 2021 · PL 1/2021 · www.halfen.de

HORIZONTALANKER (Windanker)

WDK D30

Windanker mit Verbundanker M10

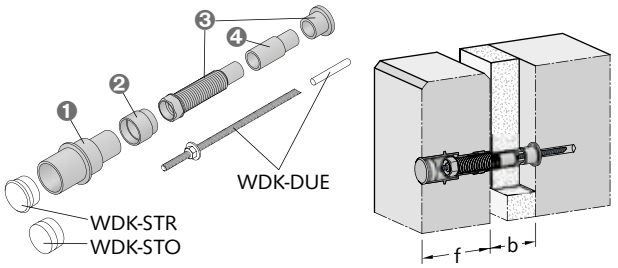

❶ Einbauteil WDK-E
❷ Einbauteil-Verlängerung WDK-E-3,0 VRL
❸ Montageteil WDK-M
❹ Montageteil-Verlängerung WDK-M-3,0 VRL

Artikelbezeichnung Laststufe [kN]	für f [mm]	für b von/ bis [mm]	Bestell-Nr. 0247.	Preis [EUR/Stück]
Ausführung: Glasfaserverstärkter Kunststoff				
Einbauteil				
WDK - E 3,0 - 100	100		010-00001	**5,80**
WDK - E 3,0 - 120	120		010	**7,00**
Einbauteil-Verlängerung				
WDK - E - 3,0 - VRL 20		+20	010-00003	**1,45**
Montageteil				
WDK - M - 100	100	20/60	020	**3,70**
WDK - M - 120	120	20/40	020	**3,70**
Montageteil-Verlängerung				
WDK - M 3,0 - VRL 40		+40	020-00004	**1,45**

WDK Zubehör Y01

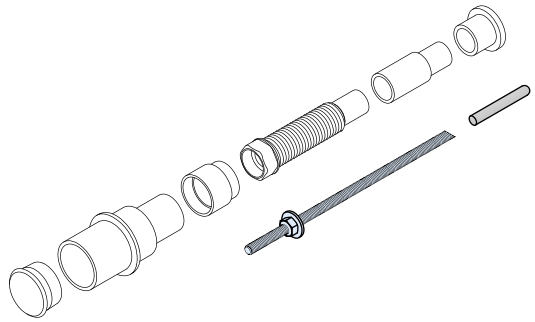

Artikelbezeichnung Laststufe [kN]	für f [mm]	für b von/ bis [mm]	Bestell-Nr. 0430.	Preis [EUR/Stück]
Ausführung: A4 gemäß Tabelle, Seite 4				
Ankerstange und Mörtelpatrone				
WDK - DUE 3,0 - 100- 20/60-A4	100	20/60	010-00014	**15,40**
WDK - DUE 3,0 - 100- 20/60-A4	120	0/40	010-00014	**15,40**
WDK - DUE 3,0 - 100- 70/100-A4	100	70/100	010-00015	**18,05**
WDK - DUE 3,0 - 100- 70/100-A4	120	50/80	010-00015	**18,05**
WDK - DUE 3,0 - 100- 110/140-A4	100	110/140	010-00016	**18,85**
WDK - DUE 3,0 - 100- 110/140-A4	120	90/120	010-00016	**18,85**
WDK - DUE 3,0 - 100- 150/180-A4	100	150/180	010-00017	**20,80**
WDK - DUE 3,0 - 100- 150/180-A4	120	130/160	010-00017	**20,80**

WDK Zubehör D30

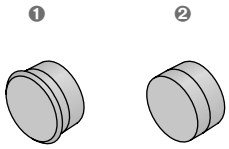

❶ mit Rand
❷ ohne Rand

Artikelbezeichnung		Bestell-Nr. 0250.	Preis [EUR/Stück]
Ausführung: Kunststoff			
WDK-STR	**Stopfen mit Rand**	060-00001	**1,15**
WDK-STO	**Stopfen ohne Rand**	060-00002	**1,05**

WDI D30

Windanker mit Injektionsanker M12

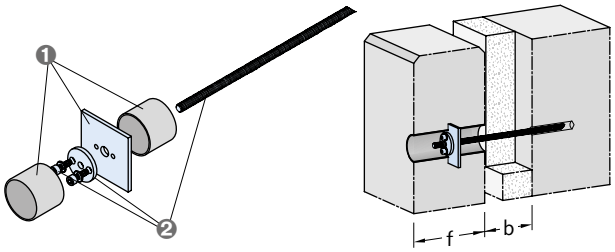

❶ Einbauteil WDI-7,0-E
❷ Montageteil WDI-7,0-M

Artikelbezeichnung Laststufe [kN]	für f [mm]	für b [mm]	Beschreibung	Bestell-Nr. 0247.	Preis [EUR/Stück]
Ausführung: A4 gemäß Tabelle, Seite 4					
WDI - 7,0 - E	⑦		Einbauteil	030- ⑦	**auf Anfrage**
WDI - 7,0 - M	⑦	⑧	Montageteil	040- ⑦ ⑧	**auf Anfrage**

Erläuterungen: ⑦ ⑧ = Maße bei Bestellung bitte angeben
Bestellbeispiele:
WDI-7,0-E f = 80mm / WDI-7,0-M f = 80mm, b = 120mm

WDI Zubehör D30

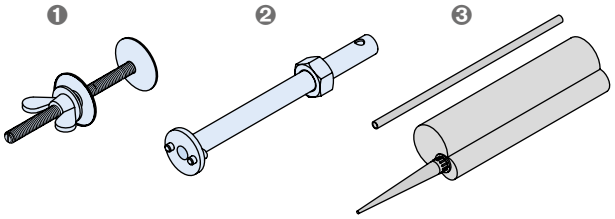

❶ Halterung WDI-Z2
❷ Setzwerkzeug WDI-Z4
❸ WDI Mörtelset

Artikelbezeichnung	Beschreibung	Bestell-Nr. 0250.	Preis [EUR/Stück]
Ausführung: gemäß Katalog			
WDI - Z2	Halterung	110-00010	**67,70**
WDI - Z4	Setzwerkzeug	110-00011	**54,45**
WDI - Mörtelset	für ca. 30 Bohrlöcher	110-00006	**35,85**

© 2021 · PL 1/2021 · www.halfen.de

HORIZONTALANKER (Universallaschen, Verankerungslaschen)

ULZ Y01

Universallasche mit verzahnter Gegenplatte ①

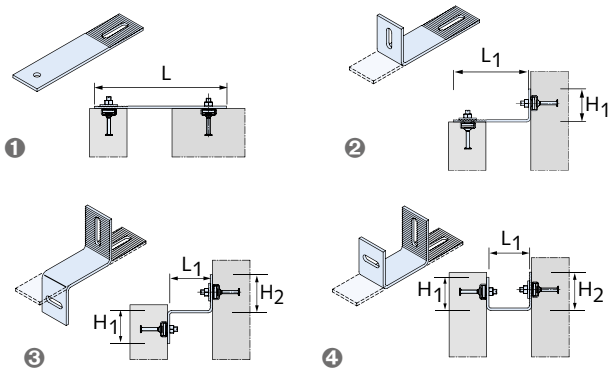

❶ Flach
❷ L-Winkel
❸ Z-Winkel
❹ U-Winkel

Artikelbezeichnung	Maß L [mm]	Bestell-Nr. 0261.	Preis [EUR/Stück]
Ausführung: A4 gemäß Tabelle, Seite 4			
ULZ 30-5 -	② - A4	050 ②	**auf Anfrage**
ULZ 40-6 -	② - A4	050 ②	**auf Anfrage**
ULZ 60-6 -	② - A4	050 ②	**auf Anfrage**

① Halfenschrauben und Halfenschienen separat bestellen
② Gewünschte Maße L, L_1, H_1, H_2 und Lochabmessungen bei Bestellung auf vorgegebener Skizze angeben - siehe Formblatt im Katalog FB

HKZ Y01

HALFEN Verankerungslasche mit verzahnter Gegenplatte ①

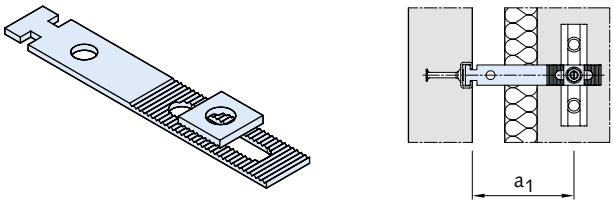

Artikelbezeichnung	Maß a_1 [mm]	Bestell-Nr. 0245.	Preis [EUR/Stück]
Ausführung: GV gemäß Tabelle, Seite 4			
HKZ 28/15 -	50 - GV	010-00008	**9,10**
HKZ 28/15 -	75 - GV	010-00009	**9,25**
HKZ 28/15 -	100 - GV	010-00010	**9,30**
HKZ 28/15 -	125 - GV	010-00011	**9,35**
HKZ 28/15 -	150 - GV	010-00012	**9,95**
HKZ 28/15 -	175 - GV	010-00013	**10,05**
HKZ 28/15 -	200 - GV	010-00014	**10,10**
HKZ 28/15 -	225 - GV	010-00018	**auf Anfrage**
HKZ 28/15 -	250 - GV	010-00019	**auf Anfrage**
HKZ 38/17 -	75 - GV	020-00009	**10,60**
HKZ 38/17 -	100 - GV	020-00010	**10,75**
HKZ 38/17 -	125 - GV	020-00011	**10,85**
HKZ 38/17 -	150 - GV	020-00012	**11,10**
HKZ 38/17 -	175 - GV	020-00013	**11,25**
HKZ 38/17 -	200 - GV	020-00014	**11,30**
HKZ 38/17 -	225 - GV	020-00019	**auf Anfrage**
HKZ 38/17 -	250 - GV	020-00020	**auf Anfrage**
HKZ 38/17 -	275 - GV	020-00021	**auf Anfrage**
HKZ 38/17 -	300 - GV	020-00022	**auf Anfrage**
Ausführung: A4 gemäß Tabelle, Seite 4			
HKZ 28/15 -	50 - A4	010-00001	**16,10**
HKZ 28/15 -	75 - A4	010-00002	**16,60**
HKZ 28/15 -	100 - A4	010-00003	**17,05**
HKZ 28/15 -	125 - A4	010-00004	**17,75**
HKZ 28/15 -	150 - A4	010-00005	**18,15**
HKZ 28/15 -	175 - A4	010-00006	**18,75**
HKZ 28/15 -	200 - A4	010-00007	**19,15**
HKZ 28/15 -	225 - A4	010-00015	**19,80**
HKZ 28/15 -	250 - A4	010-00016	**20,90**
HKZ 38/17 -	75 - A4	020-00002	**19,65**
HKZ 38/17 -	100 - A4	020-00003	**20,35**
HKZ 38/17 -	125 - A4	020-00004	**21,40**
HKZ 38/17 -	150 - A4	020-00005	**21,95**
HKZ 38/17 -	175 - A4	020-00006	**22,80**
HKZ 38/17 -	200 - A4	020-00007	**23,50**
HKZ 38/17 -	225 - A4	020-00015	**26,40**
HKZ 38/17 -	250 - A4	020-00016	**29,00**
HKZ 38/17 -	275 - A4	020-00017	**32,20**
HKZ 38/17 -	300 - A4	020-00018	**34,70**

① Halfenschraube und Halfenschiene separat bestellen

★ HALFEN-Hinweis: Allgemeine Erläuterungen siehe Übersichtsseite am Anfang des Kapitels

© 2021 · PL 1/2021 · www.halfen.de

HORIZONTALANKER (Verankerungslaschen)

HKZ-GF Y01

HALFEN Verankerungslasche mit verzahnter Gegenplatte ①

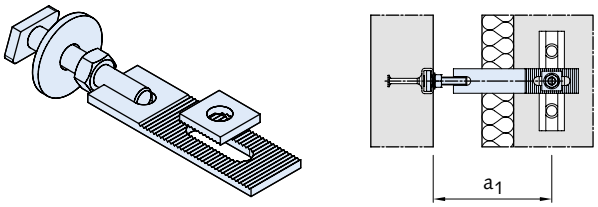

Artikelbezeichnung	Maß a_1 [mm]	Bestell-Nr. 0245.	Preis [EUR/Stück]
Ausführung: GV gemäß Tabelle, Seite 4			
HKZ-GF 28/15 -	75 - GV	050-00006	**15,95**
HKZ-GF 28/15 -	100 - GV	050-00007	**16,10**
HKZ-GF 28/15 -	125 - GV	050-00008	**16,15**
HKZ-GF 28/15 -	150 - GV	050-00009	**16,35**
HKZ-GF 28/15 -	175 - GV	050-00010	**16,50**
HKZ-GF 38/17 -	100 - GV	060-00007	**18,65**
HKZ-GF 38/17 -	125 - GV	060-00008	**18,80**
HKZ-GF 38/17 -	150 - GV	060-00009	**19,00**
HKZ-GF 38/17 -	175 - GV	060-00010	**19,40**
Ausführung: A4 gemäß Tabelle, Seite 4			
HKZ-GF 28/15 -	75 - A4	050-00001	**31,35**
HKZ-GF 28/15 -	100 - A4	050-00002	**31,95**
HKZ-GF 28/15 -	125 - A4	050-00003	**32,60**
HKZ-GF 28/15 -	150 - A4	050-00004	**33,45**
HKZ-GF 28/15 -	175 - A4	050-00005	**33,85**
HKZ-GF 38/17 -	100 - A4	060-00002	**42,10**
HKZ-GF 38/17 -	125 - A4	060-00003	**42,20**
HKZ-GF 38/17 -	150 - A4	060-00004	**43,75**
HKZ-GF 38/17 -	175 - A4	060-00005	**44,10**
HKZ-GF 38/17 -	200 - A4 ②	060-00011	**51,25**
HKZ-GF 38/17 -	225 - A4 ②	060-00012	**52,40**
HKZ-GF 38/17 -	250 - A4 ②	060-00013	**53,40**

① Halfenschraube und Halfenschiene separat bestellen
② Eingeschränkte Druckkraft

HKZ-GU Y01

HALFEN Verankerungslasche mit verzahnter Gegenplatte ①

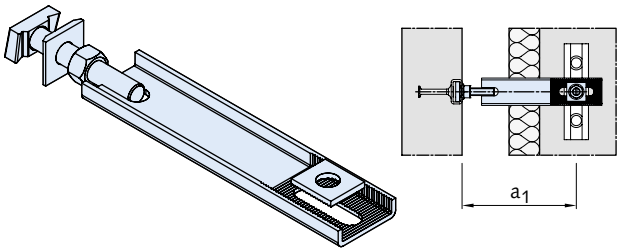

Artikelbezeichnung	Maß a_1 [mm]	Bestell-Nr. 0245.	Preis [EUR/Stück]
Ausführung: GV gemäß Tabelle, Seite 4			
HKZ-GU 38/17 -	200 - GV	090-00004	**22,25**
HKZ-GU 38/17 -	225 - GV	090-00005	**22,35**
HKZ-GU 38/17 -	250 - GV	090-00006	**22,45**
HKZ-GU 50/30 -	200 - GV	100-00006	**28,70**
HKZ-GU 50/30 -	225 - GV	100-00007	**29,15**
HKZ-GU 50/30 -	250 - GV	100-00008	**29,70**
HKZ-GU 50/30 -	275 - GV	100-00009	**29,85**
HKZ-GU 50/30 -	300 - GV	100-00010	**30,10**
Ausführung: A4 gemäß Tabelle, Seite 4			
HKZ-GU 38/17 -	200 - A4	090-00001	**50,20**
HKZ-GU 38/17 -	225 - A4	090-00002	**51,90**
HKZ-GU 38/17 -	250 - A4	090-00003	**53,35**
HKZ-GU 50/30 -	200 - A4	100-00001	**70,55**
HKZ-GU 50/30 -	225 - A4	100-00002	**71,80**
HKZ-GU 50/30 -	250 - A4	100-00003	**73,00**
HKZ-GU 50/30 -	275 - A4	100-00004	**74,65**
HKZ-GU 50/30 -	300 - A4	100-00005	**76,40**

① Halfenschraube und Halfenschiene separat bestellen

© 2021 · PL 1/2021 · www.halfen.de

WINKELPLATTENANKER

WPA-A/B

D30

HALFEN Winkelplattenanker

WPA-B

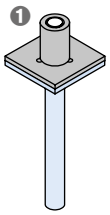

WPA-A

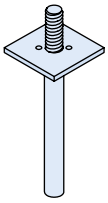

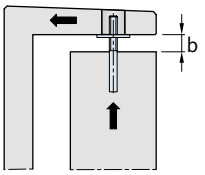

❶ elastische Umhüllung und elastomere Auflage

Artikelbezeichnung Maß b von/bis [mm]		Laststufe F_v [kN]	Bestell-Nr. 0241.	Preis [EUR/Stück]
Ausführung: A4 gemäß Tabelle, Seite 4				
WPA - A - 5,0 -	**20/80**	5,0	010-00001	**79,55**
WPA - A - 8,0 -	**20/80**	8,0	010-00002	**91,50**
WPA - A - 11,5 -	**30/80**	11,5	010-00003	**114,50**
WPA - A - 16,0 -	**30/80**	16,0	010-00004	**140,25**
WPA - A - 22,0 -	**40/80**	22,0	010-00005	**190,85**
WPA - A - 34,0 -	**40/80**	34,0	010-00006	**232,90**
WPA - B - 5,0 -	**20/80**	5,0	020-00001	**83,40**
WPA - B - 8,0 -	**20/80**	8,0	020-00002	**95,50**
WPA - B - 11,5 -	**30/80**	11,5	020-00003	**119,00**
WPA - B - 16,0 -	**30/80**	16,0	020-00004	**145,05**
WPA - B - 22,0 -	**40/80**	22,0	020-00005	**195,80**
WPA - B - 34,0 -	**40/80**	34,0	020-00006	**238,50**

★ HALFEN-Hinweis: Allgemeine Erläuterungen siehe Übersichtsseite am Anfang des Kapitels

© 2021 · PL 1/2021 · www.halfen.de

BRÜSTUNGSPLATTENANKER

BRA-N D30

HALFEN Brüstungsanker
Normal-Ausführung ohne Höhenjustierschraube
typengeprüft
Erforderliches Montagezubehör: BRA-M1

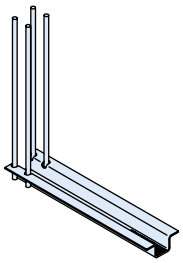

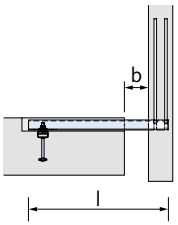

Artikelbezeichnung Grundmaß b*) von/bis [mm]	Profillänge l	Material	Bestell-Nr. 2242.	Preis [EUR/Stück]
Ausführung: L4 gemäß Tabelle, Seite 4				
BRA - N 1 - 0/120	400	L4	120-00002	**66,70**
BRA - N 1 - 0/170	450	L4	120-00003	**71,55**
BRA - N 1 - 0/220	500	L4	120-00004	**76,25**
BRA - N 2 - 0/160	450	L4	120-00009	**77,25**
BRA - N 2 - 0/210	500	L4	120-00010	**82,65**
BRA - N 2 - 0/260	550	L4	120-00011	**88,00**
BRA - N 3 - 0/180	500	L4	120-00016	**109,30**
BRA - N 3 - 0/230	550	L4	120-00017	**117,05**
BRA - N 3 - 0/280	600	L4	120-00018	**124,85**
BRA - N 4 - 0/220	550	L4	120-00023	**144,25**
BRA - N 4 - 0/270	600	L4	120-00024	**154,00**
BRA - N 4 - 0/320	650	L4	120-00025	**163,85**
BRA - N 5 - 0/220	550	L4	120-00031	**177,70**
BRA - N 5 - 0/270	600	L4	120-00032	**189,45**
BRA - N 5 - 0/320	650	L4	120-00033	**201,25**
BRA - N 6 - 0/260	600	L4	120-00038	**216,60**
BRA - N 6 - 0/310	650	L4	120-00039	**230,50**
BRA - N 6 - 0/360	700	L4	120-00040	**244,60**
BRA - N 7 - 0/280	650	L4	120-00046	**279,30**
BRA - N 7 - 0/330	700	L4	120-00047	**297,45**
BRA - N 7 - 0/380	750	L4	120-00048	**315,85**
BRA - N 8 - 0/320	700	L4	120-00056	**349,00**
BRA - N 8 - 0/370	750	L4	120-00057	**371,05**
BRA - N 8 - 0/420	800	L4	120-00058	**393,05**

*) Grundmaß b bei Bestellung bitte in glatten 10 mm-Beträgen angeben, z.B. 40 mm

BRA-A D30

HALFEN Brüstungsanker
Attika-Ausführung ohne Höhenjustierschraube
typengeprüft
Erforderliches Montagezubehör: BRA-M1

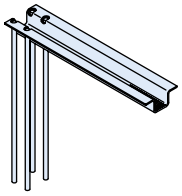

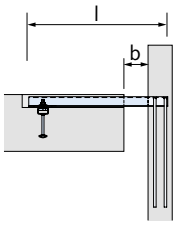

Artikelbezeichnung Grundmaß b*) von/bis [mm]	Profillänge l	Material	Bestell-Nr. 2242.	Preis [EUR/Stück]
Ausführung: L4 gemäß Tabelle, Seite 4				
BRA - A 1 - 0/120	400	L4	110-00002	**66,70**
BRA - A 1 - 0/170	450	L4	110-00003	**71,55**
BRA - A 1 - 0/220	500	L4	110-00004	**76,25**
BRA - A 2 - 0/160	450	L4	110-00009	**77,25**
BRA - A 2 - 0/210	500	L4	110-00010	**82,65**
BRA - A 2 - 0/260	550	L4	110-00011	**88,00**
BRA - A 3 - 0/180	500	L4	110-00016	**109,30**
BRA - A 3 - 0/230	550	L4	110-00017	**117,05**
BRA - A 3 - 0/280	600	L4	110-00018	**124,85**
BRA - A 4 - 0/220	550	L4	110-00023	**144,25**
BRA - A 4 - 0/270	600	L4	110-00024	**154,00**
BRA - A 4 - 0/320	650	L4	110-00025	**163,85**
BRA - A 5 - 0/220	550	L4	110-00031	**177,70**
BRA - A 5 - 0/270	600	L4	110-00032	**189,45**
BRA - A 5 - 0/320	650	L4	110-00033	**201,25**
BRA - A 6 - 0/260	600	L4	110-00038	**216,60**
BRA - A 6 - 0/310	650	L4	110-00039	**230,50**
BRA - A 6 - 0/360	700	L4	110-00040	**244,60**
BRA - A 7 - 0/280	650	L4	110-00046	**279,30**
BRA - A 7 - 0/330	700	L4	110-00047	**297,45**
BRA - A 7 - 0/380	750	L4	110-00048	**315,85**
BRA - A 8 - 0/320	700	L4	110-00056	**349,00**
BRA - A 8 - 0/370	750	L4	110-00057	**371,05**
BRA - A 8 - 0/420	800	L4	110-00058	**393,05**

*) Grundmaß b bei Bestellung bitte in glatten 10 mm-Beträgen angeben, z.B. 40 mm

© 2021 · PL 1/2021 · www.halfen.de

BRÜSTUNGSPLATTENANKER

BRA-NJ D30

HALFEN Brüstungsanker,
Normalausführung, justierbar
typengeprüft
Erforderliches Montagezubehör: BRA-M1 und BRA-M2

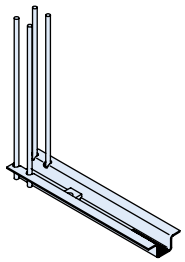

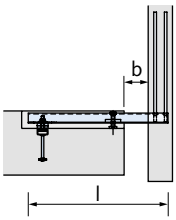

Artikelbezeichnung		Profillänge l	Material	Bestell-Nr.	Preis
Grundmaß b*) von/bis [mm]				2242.	[EUR/Stück]
Ausführung: L4 gemäß Tabelle, Seite 4					
BRA - NJ 1	**0/120**	400	L4	140-00001	**82,95**
BRA - NJ 1	**0/170**	450	L4	140-00003	**87,70**
BRA - NJ 1	**0/220**	500	L4	140-00006	**92,40**
BRA - NJ 2	**0/160**	450	L4	140-00008	**93,75**
BRA - NJ 2	**0/210**	500	L4	140-00010	**99,00**
BRA - NJ 2	**0/260**	550	L4	140-00013	**104,30**
BRA - NJ 3	**0/180**	500	L4	140-00015	**129,30**
BRA - NJ 3	**0/230**	550	L4	140-00017	**137,20**
BRA - NJ 3	**0/280**	600	L4	140-00020	**145,05**
BRA - NJ 4	**0/220**	550	L4	140-00022	**171,80**
BRA - NJ 4	**0/270**	600	L4	140-00024	**181,65**
BRA - NJ 4	**0/320**	650	L4	140-00027	**191,45**
BRA - NJ 5	**0/220**	550	L4	140-00029	**194,05**
BRA - NJ 5	**0/270**	600	L4	140-00031	**205,85**
BRA - NJ 5	**0/320**	650	L4	140-00034	**217,50**
BRA - NJ 6	**0/260**	600	L4	140-00036	**241,80**
BRA - NJ 6	**0/310**	650	L4	140-00038	**255,80**
BRA - NJ 6	**0/360**	700	L4	140-00041	**269,80**
BRA - NJ 7	**0/280**	650	L4	140-00043	**314,10**
BRA - NJ 7	**0/330**	700	L4	140-00045	**332,60**
BRA - NJ 7	**0/380**	750	L4	140-00048	**350,85**
BRA - NJ 8	**0/320**	700	L4	140-00050	**398,20**
BRA - NJ 8	**0/370**	750	L4	140-00052	**420,30**
BRA - NJ 8	**0/420**	800	L4	140-00055	**442,40**

*) Grundmaß b bei Bestellung bitte in glatten 10 mm-Beträgen angeben, z.B. 40 mm

BRA-AJ D30

HALFEN Brüstungsanker,
Attikaausführung, justierbar
typengeprüft
Erforderliches Montagezubehör: BRA-M1 und BRA-M2

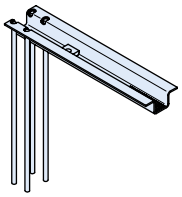

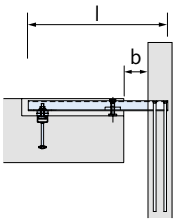

Artikelbezeichnung		Profillänge l	Material	Bestell-Nr.	Preis
Grundmaß b*) von/bis [mm]				2242.	[EUR/Stück]
Ausführung: L4 gemäß Tabelle, Seite 4					
BRA - AJ 1	**0/120**	400	L4	130-00001	**82,95**
BRA - AJ 1	**0/170**	450	L4	130-00003	**87,70**
BRA - AJ 1	**0/220**	500	L4	130-00006	**92,40**
BRA - AJ 2	**0/160**	450	L4	130-00008	**93,75**
BRA - AJ 2	**0/210**	500	L4	130-00010	**99,00**
BRA - AJ 2	**0/260**	550	L4	130-00013	**104,30**
BRA - AJ 3	**0/180**	500	L4	130-00015	**129,30**
BRA - AJ 3	**0/230**	550	L4	130-00017	**137,20**
BRA - AJ 3	**0/280**	600	L4	130-00020	**145,05**
BRA - AJ 4	**0/220**	550	L4	130-00022	**171,80**
BRA - AJ 4	**0/270**	600	L4	130-00024	**181,65**
BRA - AJ 4	**0/320**	650	L4	130-00027	**191,45**
BRA - AJ 5	**0/220**	550	L4	130-00029	**194,05**
BRA - AJ 5	**0/270**	600	L4	130-00031	**205,85**
BRA - AJ 5	**0/320**	650	L4	130-00034	**217,50**
BRA - AJ 6	**0/260**	600	L4	130-00036	**241,80**
BRA - AJ 6	**0/310**	650	L4	130-00038	**255,80**
BRA - AJ 6	**0/360**	700	L4	130-00041	**269,80**
BRA - AJ 7	**0/280**	650	L4	130-00043	**314,10**
BRA - AJ 7	**0/330**	700	L4	130-00045	**332,60**
BRA - AJ 7	**0/380**	750	L4	130-00048	**350,85**
BRA - AJ 8	**0/320**	700	L4	130-00050	**398,20**
BRA - AJ 8	**0/370**	750	L4	130-00052	**420,30**
BRA - AJ 8	**0/420**	800	L4	130-00055	**442,40**

*) Grundmaß b bei Bestellung bitte in glatten 10 mm-Beträgen angeben, z.B. 40 mm

★ HALFEN-Hinweis: Allgemeine Erläuterungen siehe Übersichtsseite am Anfang des Kapitels

© 2021 · PL 1/2021 · www.halfen.de

BRÜSTUNGSPLATTENANKER

BRA-M1 D30

Montageteile für HALFEN Brüstungsanker
Kompletter Satz:
Rasterplatte, 2 Unterlegscheiben für Niveauausgleich, t = 3 mm und t = 6 mm

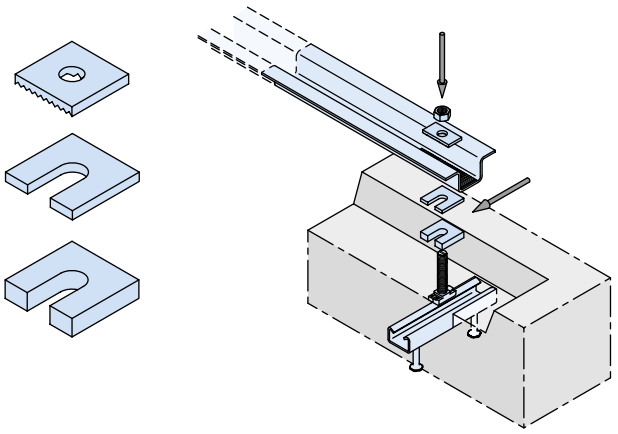

Artikelbezeichnung	passend zu BRA-Profil	Bestell-Nr. 0250.	Preis [EUR/Stück]
Ausführung: GV gemäß Tabelle, Seite 4			
BRA - M1 - 1 GV	**1**	150-00006	**4,45**
BRA - M1 - 2/3 GV	**2/3**	150-00007	**4,60**
BRA - M1 - 4 GV	**4**	150-00008	**5,30**
BRA - M1 - 5 GV	**5**	150-00009	**6,80**
BRA - M1 - 6/7/8 GV	**6/7/8**	150-00010	**7,30**
Ausführung: A4/L4 gemäß Tabelle, Seite 4			
BRA - M1 - 1 A4	**1**	150-00001	**14,55**
BRA - M1 - 2/3 A4	**2/3**	150-00002	**15,15**
BRA - M1 - 4 A4	**4**	150-00003	**17,50**
BRA - M1 - 5 A4	**5**	150-00004	**24,60**
BRA - M1 - 6/7/8 A4	**6/7/8**	150-00005	**26,20**

BRA-M2 D30

Höhenjustierung für HALFEN Brüstungsanker BRA-NJ/-AJ
Kompletter Satz:
Sechskantschraube, Arretierungsplatte, zwei Unterlegscheiben für Niveauausgleich, t = 6 mm

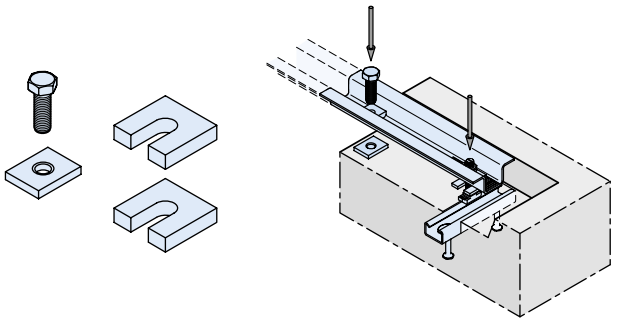

Artikelbezeichnung	passend zu BRA-Profil	Bestell-Nr. 0250.	Preis [EUR/Stück]
Ausführung: GV gemäß Tabelle, Seite 4			
BRA - M2 - 1 GV ①	**1**	160-00007	**4,25**
BRA - M2 - 2 GV ①	**2**	160-00008	**4,25**
BRA - M2 - 3 GV ①	**3**	160-00009	**4,30**
BRA - M2 - 4 GV ①	**4**	160-00010	**5,75**
BRA - M2 - 5/6 GV	**5/6**	160-00011	**11,65**
BRA - M2 - 7/8 GV	**7/8**	160-00012	**13,55**
Ausführung: A4/L4 gemäß Tabelle, Seite 4			
BRA - M2 - 1 A4 ①	**1**	160-00001	**14,05**
BRA - M2 - 2 A4 ①	**2**	160-00002	**14,05**
BRA - M2 - 3 A4 ①	**3**	160-00003	**24,15**
BRA - M2 - 4 A4 ①	**4**	160-00004	**35,10**
BRA - M2 - 5/6 A4	**5/6**	160-00005	**74,80**
BRA - M2 - 7/8 A4	**7/8**	160-00006	**97,00**

① nur 1 Unterlegscheibe

BRA-M1 Montagezubehör D30

Einzelkomponenten bei zusätzlichem Bedarf wegen größerem Toleranzbereich oder bei individuell zusammengestelltem Montageteil

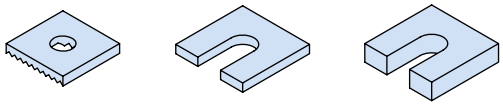

Artikelbezeichnung	Zubehörteil	Bestell-Nr. 0250.	Preis [EUR/Stück]
Ausführung: GV gemäß Tabelle, Seite 4			
BRA US 50/50/3 S=35/17	U-Scheibe 3 mm, Schlitz 17 mm	030-00014	**1,15**
BRA US 50/50/3 S=35/21	U-Scheibe 3 mm, Schlitz 21 mm	030-00015	**1,45**
BRA US 65/65/3 S=45/25	U-Scheibe 3 mm, Schlitz 25 mm	030-00023	**2,40**
BRA US 50/50/6 S=35/17	U-Scheibe 6 mm, Schlitz 17 mm	030-00018	**1,70**
BRA US 50/50/6 S=35/21	U-Scheibe 6 mm, Schlitz 21 mm	030-00019	**1,80**
BRA US 65/65/6 S=45/25	U-Scheibe 6 mm, Schlitz 25 mm	030-00024	**3,45**
BRA RP 26x55x6 RL=13	RP für Profil 1	050-00016	**4,05**
BRA RP 30x55x6 RL=17	RP für Profile 2 und 3	050-00017	**4,30**
BRA RP 38x55x6 RL=17	RP für Profil 4	050-00020	**4,40**
BRA RP 38x65x6 RL=21	RP für Profil 5	050-00018	**4,50**
BRA RP 45x65x8 LL=21x25	RP für Profile 6, 7 und 8	050-00019	**5,10**
Ausführung: A4/L4 gemäß Tabelle, Seite 4			
BRA US 50/50/3 S=35/17	U-Scheibe 3 mm, Schlitz 17 mm	030-00006	**2,10**
BRA US 50/50/3 S=35/21	U-Scheibe 3 mm, Schlitz 21 mm	030-00007	**2,35**
BRA US 65/65/3 S=45/25	U-Scheibe 3 mm, Schlitz 25 mm	030-00021	**4,50**
BRA US 50/50/6 S=35/17	U-Scheibe 6 mm, Schlitz 17 mm	030-00010	**3,80**
BRA US 50/50/6 S=35/21	U-Scheibe 6 mm, Schlitz 21 mm	030-00011	**4,30**
BRA US 65/65/6 S=45/25	U-Scheibe 6 mm, Schlitz 25 mm	030-00022	**7,45**
BRA RP 26x55x6 RL=13	RP für Profil 1	050-00011	**4,50**
BRA RP 30x55x6 RL=17	RP für Profile 2 und 3	050-00012	**4,80**
BRA RP 38x55x6 RL=17	RP für Profil 4	050-00015	**6,05**
BRA RP 38x65x6 RL=21	RP für Profil 5	050-00013	**5,75**
BRA RP 45x65x8 LL=21x25	RP für Profile 6, 7 und 8	050-00014	**7,60**

RP = Rasterplatte

© 2021 · PL 1/2021 · www.halfen.de

DRAHTANKER

SP-SPA-1 D31

HALFEN Sandwichplatten-Traganker
bauaufsichtlich zugelassen

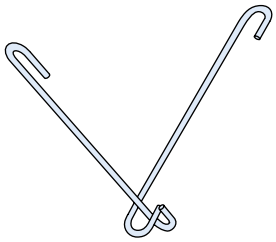

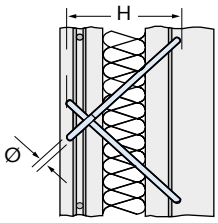

Artikelbezeichnung			PE [St.]	Bestell-Nr.	Preis
	Nennmaß Ø [mm]	H [mm]		0270.	[EUR/Stück]
Ausführung: A4 gemäß Tabelle, Seite 4					
SP-SPA - 1 -	**05 -**	**160 - A4**	100	010-00001	**6,65**
SP-SPA - 1 -	**05 -**	**180 - A4**	100	010-00002	**6,80**
SP-SPA - 1 -	**07 -**	**160 - A4**	80	010-00003	**8,90**
SP-SPA - 1 -	**07 -**	**180 - A4**	75	010-00004	**9,30**
SP-SPA - 1 -	**07 -**	**200 - A4**	65	010-00005	**9,85**
SP-SPA - 1 -	**07 -**	**220 - A4**	50	010-00006	**10,10**
SP-SPA - 1 -	**07 -**	**240 - A4**	45	010-00007	**10,55**
SP-SPA - 1 -	**07 -**	**260 - A4**	30	010-00008	**10,80**
SP-SPA - 1 -	**09 -**	**220 - A4**	40	010-00138	**auf Anfrage**
SP-SPA - 1 -	**09 -**	**240 - A4**	30	010-00139	**auf Anfrage**
SP-SPA - 1 -	**09 -**	**260 - A4**	25	010-00111	**13,20**
SP-SPA - 1 -	**09 -**	**280 - A4**	60	010-00112	**15,25**
SP-SPA - 1 -	**09 -**	**300 - A4**	40	010-00113	**15,75**
SP-SPA - 1 -	**09 -**	**320 - A4**	100	010-00114	**16,30**
SP-SPA - 1 -	**09 -**	**340 - A4**	50	010-00115	**auf Anfrage**
SP-SPA - 1 -	**09 -**	**360 - A4**	100	010-00116	**auf Anfrage**
SP-SPA - 1 -	**09 -**	**380 - A4**	100	010-00117	**auf Anfrage**
SP-SPA - 1 -	**09 -**	**400 - A4**	100	010-00118	**auf Anfrage**
SP-SPA - 1 -	**10 -**	**340 - A4**	50	010-00015	**30,00**
SP-SPA - 1 -	**10 -**	**360 - A4**	100	010-00016	**31,00**
SP-SPA - 1 -	**10 -**	**380 - A4**	50	010-00103	**auf Anfrage**
SP-SPA - 1 -	**10 -**	**400 - A4**	50	010-00105	**auf Anfrage**
SP-SPA-1-10 mit größerem H-Maß auf Anfrage					

SP-SPA-2 D31

HALFEN Sandwichplatten-Traganker
bauaufsichtlich zugelassen

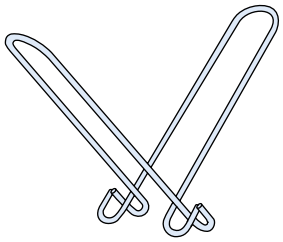

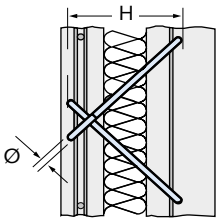

Artikelbezeichnung			PE [St.]	Bestell-Nr.	Preis
	Nennmaß Ø [mm]	H [mm]		0271.	[EUR/Stück]
Ausführung: A4 gemäß Tabelle, Seite 4					
SP-SPA - 2 -	**05 -**	**160 - A4**	70	010-00001	**10,65**
SP-SPA - 2 -	**05 -**	**180 - A4**	60	010-00002	**11,25**
SP-SPA - 2 -	**07 -**	**160 - A4**	56	010-00003	**14,80**
SP-SPA - 2 -	**07 -**	**180 - A4**	50	010-00004	**15,50**
SP-SPA - 2 -	**07 -**	**200 - A4**	35	010-00005	**16,55**
SP-SPA - 2 -	**07 -**	**220 - A4**	35	010-00006	**17,15**
SP-SPA - 2 -	**07 -**	**240 - A4**	30	010-00007	**18,10**
SP-SPA - 2 -	**07 -**	**260 - A4**	20	010-00008	**19,05**
SP-SPA - 2 -	**09 -**	**220 - A4**	100	010-00139	**auf Anfrage**
SP-SPA - 2 -	**09 -**	**240 - A4**	100	010-00140	**auf Anfrage**
SP-SPA - 2 -	**09 -**	**260 - A4**	25	010-00111	**26,25**
SP-SPA - 2 -	**09 -**	**280 - A4**	60	010-00112	**27,50**
SP-SPA - 2 -	**09 -**	**300 - A4**	40	010-00113	**28,70**
SP-SPA - 2 -	**09 -**	**320 - A4**	100	010-00114	**29,95**
SP-SPA - 2 -	**09 -**	**340 - A4**	50	010-00115	**auf Anfrage**
SP-SPA - 2 -	**09 -**	**360 - A4**	100	010-00116	**auf Anfrage**
SP-SPA - 2 -	**09 -**	**380 - A4**	100	010-00117	**auf Anfrage**
SP-SPA - 2 -	**09 -**	**400 - A4**	100	010-00118	**auf Anfrage**
SP-SPA - 2 -	**10 -**	**340 - A4**	100	010-00015	**53,00**
SP-SPA - 2 -	**10 -**	**360 - A4**	100	010-00016	**54,90**
SP-SPA - 2 -	**10 -**	**380 - A4**	25	010-00103	**auf Anfrage**
SP-SPA - 2 -	**10 -**	**400 - A4**	15	010-00105	**auf Anfrage**
SP-SPA-2-10 mit größerem H-Maß auf Anfrage					

★ HALFEN-Hinweis: Allgemeine Erläuterungen siehe Übersichtsseite am Anfang des Kapitels

© 2021 · PL 1/2021 · www.halfen.de

DRAHTANKER

SP-SPA-N D31

Sandwichplatten-Halteanker
Verbundnadeln
bauaufsichtlich zugelassen

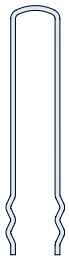

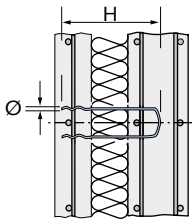

Artikelbezeichnung			PE [St.]	Bestell-Nr.	Preis
Nennmaß Ø [mm]		H [mm]		0274.	[EUR/Stück]
Ausführung: A4 gemäß Tabelle, Seite 4					
SP-SPA - N -	**03 -**	**120 - A4**	1000	010-00001	**0,45**
SP-SPA - N -	**03 -**	**140 - A4**	1000	010-00002	**0,45**
SP-SPA - N -	**03 -**	**160 - A4**	1000	010-00003	**0,60**
SP-SPA - N -	**03 -**	**180 - A4**	1000	010-00004	**0,60**
SP-SPA - N -	**03 -**	**200 - A4**	1000	010-00005	**0,70**
SP-SPA - N -	**04 -**	**160 - A4**	500	020-00001	**1,70**
SP-SPA - N -	**04 -**	**180 - A4**	500	020-00002	**1,75**
SP-SPA - N -	**04 -**	**200 - A4**	500	020-00003	**1,75**
SP-SPA - N -	**04 -**	**220 - A4**	500	020-00004	**1,85**
SP-SPA - N -	**04 -**	**240 - A4**	250	020-00005	**2,10**
SP-SPA - N -	**05 -**	**240 - A4**	250	030-00001	**3,80**
SP-SPA - N -	**05 -**	**260 - A4**	250	030-00002	**4,85**
SP-SPA - N -	**05 -**	**280 - A4**	250	030-00003	**5,05**
SP-SPA - N -	**05 -**	**300 - A4**	250	030-00004	**5,20**
SP-SPA - N -	**05 -**	**320 - A4**	250	030-00005	**5,60**
SP-SPA - N -	**06 -**	**340 - A4**	50	040-00001	**7,00**
SP-SPA - N -	**06 -**	**360 - A4**	50	040-00002	**7,05**
SP-SPA - N -	**06 -**	**380 - A4**	50	040-00003	**7,05**
SP-SPA - N -	**06 -**	**400 - A4**	50	040-00004	**7,20**
SP-SPA - N -	**06 -**	**420 - A4**	50	040-00005	**7,45**

SP-SPA-A D31

Sandwichplatten-Halteanker
Ansteckнadeln
bauaufsichtlich zugelassen

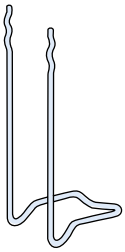

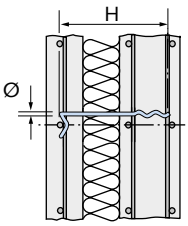

Artikelbezeichnung			PE [St.]	Bestell-Nr.	Preis
Nennmaß Ø [mm]		H [mm]		0272.	[EUR/Stück]
Ausführung: A4 gemäß Tabelle, Seite 4					
SP-SPA - A -	**03 -**	**120 - A4**	1000	010-00001	**1,15**
SP-SPA - A -	**03 -**	**140 - A4**	1000	010-00002	**1,30**
SP-SPA - A -	**03 -**	**160 - A4**	1000	010-00003	**1,30**
SP-SPA - A -	**03 -**	**180 - A4**	1000	010-00004	**1,45**
SP-SPA - A -	**04 -**	**160 - A4**	250	030-00001	**1,85**
SP-SPA - A -	**04 -**	**200 - A4**	250	030-00002	**1,90**
SP-SPA - A -	**04 -**	**250 - A4**	250	030-00003	**2,10**
SP-SPA - A -	**05 -**	**200 - A4**	250	050-00001	**4,85**
SP-SPA - A -	**05 -**	**250 - A4**	250	050-00002	**5,05**
SP-SPA - A -	**05 -**	**280 - A4**	250	050-00003	**5,20**
SP-SPA - A -	**05 -**	**320 - A4**	200	050-00004	**5,65**

SP-SPA-B D31

Sandwichplatten-Halteanker
Verbundbügel (Ansteckbügel)
bauaufsichtlich zugelassen

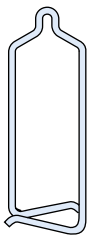

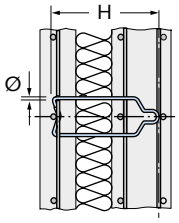

Artikelbezeichnung			PE [St.]	Bestell-Nr.	Preis
Nennmaß Ø [mm]		H [mm]		0273.	[EUR/Stück]
Ausführung: A4 gemäß Tabelle, Seite 4					
SP-SPA - B -	**03 -**	**160 - A4**	1000	010-00001	**1,45**
SP-SPA - B -	**03 -**	**180 - A4**	800	010-00002	**1,45**
SP-SPA - B -	**04 -**	**160 - A4**	600	020-00001	**1,85**
SP-SPA - B -	**04 -**	**180 - A4**	500	020-00002	**1,90**
SP-SPA - B -	**04 -**	**200 - A4**	500	020-00003	**2,25**
SP-SPA - B -	**04 -**	**220 - A4**	500	020-00004	**2,30**
SP-SPA - B -	**04 -**	**240 - A4**	400	020-00005	**2,65**
SP-SPA - B -	**05 -**	**240 - A4**	300	030-00001	**3,85**
SP-SPA - B -	**05 -**	**260 - A4**	300	030-00002	**3,90**
SP-SPA - B -	**05 -**	**280 - A4**	250	030-00003	**4,25**
SP-SPA - B -	**05 -**	**300 - A4**	250	030-00004	**4,30**
SP-SPA - B -	**05 -**	**320 - A4**	250	030-00005	**4,60**

© 2021 · PL 1/2021 · www.halfen.de

FLACHANKER

SP-FA-1 D32

Flachanker
Blechstärke 1,5 mm
bauaufsichtlich zugelassen

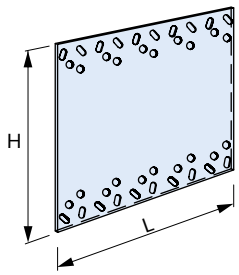

Artikelbezeichnung			Bestell-Nr.	Preis
Höhe H [mm]		L [mm]	0771.	[EUR/Stück]
Ausführung: A4 gemäß Tabelle, Seite 4				
SP-FA - 1 -	**150 -**	**40**	010-00001	**4,60**
SP-FA - 1 -	**150 -**	**80**	010-00002	**7,45**
SP-FA - 1 -	**150 -**	**120**	010-00003	**10,80**
SP-FA - 1 -	**150 -**	**160**	010-00004	**13,95**
SP-FA - 1 -	**150 -**	**200**	010-00005	**17,15**
SP-FA - 1 -	**175 -**	**80**	010-00012	**10,05**
SP-FA - 1 -	**175 -**	**120**	010-00013	**14,30**
SP-FA - 1 -	**175 -**	**160**	010-00014	**16,90**
SP-FA - 1 -	**175 -**	**200**	010-00015	**20,35**
SP-FA - 1 -	**175 -**	**240**	010-00016	**24,25**
SP-FA - 1 -	**175 -**	**280**	010-00017	**28,70**
SP-FA - 1 -	**175 -**	**320**	010-00018	**35,55**
SP-FA - 1 -	**175 -**	**360**	010-00019	**36,85**
SP-FA - 1 -	**200 -**	**80**	010-00022	**13,15**
SP-FA - 1 -	**200 -**	**120**	010-00023	**17,35**
SP-FA - 1 -	**200 -**	**160**	010-00024	**23,25**
SP-FA - 1 -	**200 -**	**200**	010-00025	**28,15**
SP-FA - 1 -	**200 -**	**240**	010-00026	**33,75**
SP-FA - 1 -	**200 -**	**280**	010-00027	**40,15**
SP-FA - 1 -	**200 -**	**320**	010-00028	**45,65**
SP-FA - 1 -	**200 -**	**360**	010-00029	**51,45**
SP-FA - 1 -	**225 -**	**80**	010-00032	**14,50**
SP-FA - 1 -	**225 -**	**120**	010-00033	**18,90**
SP-FA - 1 -	**225 -**	**160**	010-00034	**24,65**
SP-FA - 1 -	**225 -**	**200**	010-00035	**30,40**
SP-FA - 1 -	**225 -**	**240**	010-00036	**36,60**
SP-FA - 1 -	**225 -**	**280**	010-00037	**43,40**
SP-FA - 1 -	**225 -**	**320**	010-00038	**49,50**
SP-FA - 1 -	**225 -**	**360**	010-00039	**55,55**

SP-FA-2 D32

Flachanker
Blechstärke 2,0 mm
bauaufsichtlich zugelassen

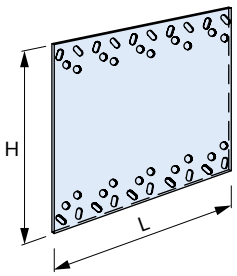

Artikelbezeichnung			Bestell-Nr.	Preis
Höhe H [mm]		L [mm]	0771.	[EUR/Stück]
Ausführung: A4 gemäß Tabelle, Seite 4				
SP-FA - 2 -	**175 -**	**80**	020-00002	**12,85**
SP-FA - 2 -	**175 -**	**120**	020-00003	**16,90**
SP-FA - 2 -	**175 -**	**160**	020-00004	**22,70**
SP-FA - 2 -	**175 -**	**200**	020-00005	**26,80**
SP-FA - 2 -	**175 -**	**240**	020-00006	**30,80**
SP-FA - 2 -	**175 -**	**280**	020-00007	**35,55**
SP-FA - 2 -	**175 -**	**320**	020-00008	**40,00**
SP-FA - 2 -	**175 -**	**360**	020-00009	**44,10**
SP-FA - 2 -	**175 -**	**400**	020-00010	**48,40**
SP-FA - 2 -	**200 -**	**80**	020-00012	**14,40**
SP-FA - 2 -	**200 -**	**120**	020-00013	**19,25**
SP-FA - 2 -	**200 -**	**160**	020-00014	**25,85**
SP-FA - 2 -	**200 -**	**200**	020-00015	**30,15**
SP-FA - 2 -	**200 -**	**240**	020-00016	**35,10**
SP-FA - 2 -	**200 -**	**280**	020-00017	**42,60**
SP-FA - 2 -	**200 -**	**320**	020-00018	**49,50**
SP-FA - 2 -	**200 -**	**360**	020-00019	**54,45**
SP-FA - 2 -	**200 -**	**400**	020-00020	**59,40**
SP-FA - 2 -	**225 -**	**80**	020-00022	**15,50**
SP-FA - 2 -	**225 -**	**120**	020-00023	**20,65**
SP-FA - 2 -	**225 -**	**160**	020-00024	**28,05**
SP-FA - 2 -	**225 -**	**200**	020-00025	**33,10**
SP-FA - 2 -	**225 -**	**240**	020-00026	**40,30**
SP-FA - 2 -	**225 -**	**280**	020-00027	**46,45**
SP-FA - 2 -	**225 -**	**320**	020-00028	**52,25**
SP-FA - 2 -	**225 -**	**360**	020-00029	**57,50**
SP-FA - 2 -	**225 -**	**400**	020-00030	**65,15**
SP-FA - 2 -	**260 -**	**40**	020-00031	**21,65**
SP-FA - 2 -	**260 -**	**80**	020-00032	**27,55**
SP-FA - 2 -	**260 -**	**120**	020-00033	**33,65**
SP-FA - 2 -	**260 -**	**160**	020-00034	**40,15**
SP-FA - 2 -	**260 -**	**200**	020-00035	**46,00**
SP-FA - 2 -	**260 -**	**240**	020-00036	**52,25**
SP-FA - 2 -	**260 -**	**280**	020-00037	**59,45**
SP-FA - 2 -	**260 -**	**320**	020-00038	**66,35**
SP-FA - 2 -	**260 -**	**360**	020-00039	**72,90**
SP-FA - 2 -	**260 -**	**400**	020-00040	**79,00**

★ HALFEN-Hinweis: Allgemeine Erläuterungen siehe Übersichtsseite am Anfang des Kapitels

© 2021 · PL 1/2021 · www.halfen.de

FLACHANKER

SP-FA-3 D32

Flachanker
Blechstärke 3,0 mm
bauaufsichtlich zugelassen

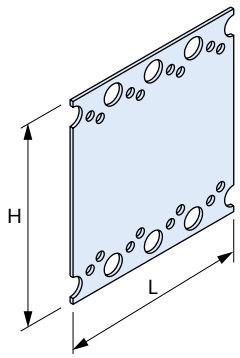

Artikelbezeichnung			Bestell-Nr.	Preis
Höhe H [mm]		L [mm]	0771.	[EUR/Stück]
Ausführung: A4 gemäß Tabelle, Seite 4				
SP-FA - 3 -	**260 -**	**80**	030-00001	**38,20**
SP-FA - 3 -	**260 -**	**120**	030-00002	**52,40**
SP-FA - 3 -	**260 -**	**160**	030-00003	**62,70**
SP-FA - 3 -	**260 -**	**200**	030-00004	**81,90**
SP-FA - 3 -	**260 -**	**240**	030-00005	**97,10**
SP-FA - 3 -	**260 -**	**280**	030-00006	**105,00**
SP-FA - 3 -	**260 -**	**320**	030-00007	**110,85**
SP-FA - 3 -	**260 -**	**360**	030-00008	**117,25**
SP-FA - 3 -	**260 -**	**400**	030-00009	**124,40**
SP-FA - 3 -	**280 -**	**80**	030-00010	**40,70**
SP-FA - 3 -	**280 -**	**120**	030-00011	**56,05**
SP-FA - 3 -	**280 -**	**160**	030-00012	**72,10**
SP-FA - 3 -	**280 -**	**200**	030-00013	**87,80**
SP-FA - 3 -	**280 -**	**240**	030-00014	**104,00**
Hinweis: Typen SP-SPA-N/-A/-B → Seite 215				

© 2021 · PL 1/2021 · www.halfen.de

FERTIGTEILANSCHLUSS, JUSTIERHILFEN

HVL Y01

HALFEN Fertigteilanschluss

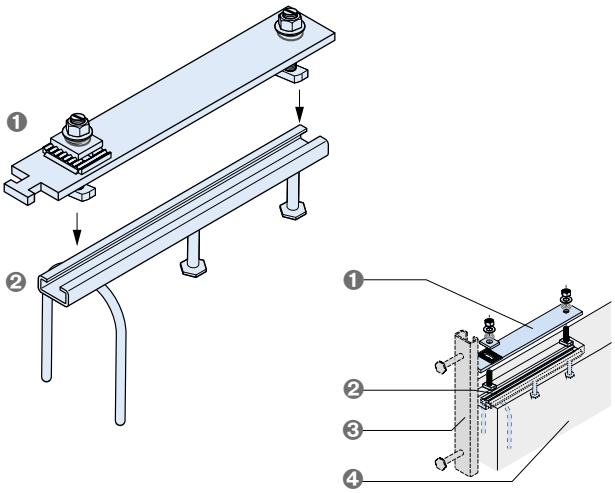

❶ Montageteil HVL-M vormontiert, bestehend aus: Hammerkopflasche mit eingepresster Rasterung, 1 gezahnte Gegenplatte, 2 Schraubenbefestigungssätze (Halfenschraube HS 38/17 - M12 x 50 + U-Scheibe + Kegeldruckfeder)
❷ Einbauteil HVL-E bestehend aus: Halfenschiene HTA-CE 38/17-300 mit 2 Bolzenankern und einem Schlaufen-Endanker
❸ HTA-CE 38/17 → Seite 26
❹ Anzuschließendes Fertigteil

Artikelbezeichnung	Bestell-Nr. 0040.	Preis [EUR/Stück]
Ausführung: FV gemäß Tabelle, Seite 4		
HVL - M - FV Montageteil	010-00001	**48,20**
HVL - E - FV Einbauteil	020-00001	**15,10**

HBJ-W Y01

HALFEN Betojuster für Wände

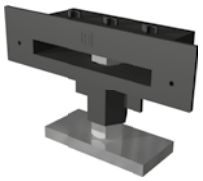

Artikelbezeichnung	Laststufe [kN]	Bestell-Nr. 0420.	Preis [EUR/Stück]
Ausführung: Kunststoff mit Stahl (wb)			
HBJ-W	50	010-00001	**19,70**

HBJ-S Y01

HALFEN Betojuster für Stützen

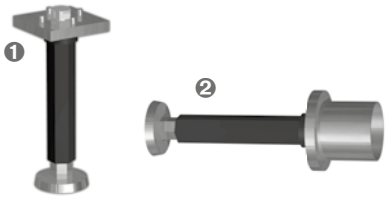

❶ HBJ-S-V für vertikalen Einbau im Fertigteilwerk
❷ HBJ-S-H für horizontalen Einbau im Fertigteilwerk

Artikelbezeichnung	Laststufe [kN]	Bestell-Nr. 0420.	Preis [EUR/Stück]
Ausführung: Stahl (wb) mit Kunststoff			
V: Stützenjuster für vertikalen Einbau			
HBJ-S-6,0 V	60	040-00001	**46,85**
HBJ-S-10,0 V	100	040-00002	**74,85**
H: Stützenjuster für horizontalen Einbau			
HBJ-S-6,0 H	60	040-00003	**66,75**
HBJ-S-10,0 H	100	040-00004	**75,80**
Ausführung: Kunststoff			
Aussparungsrohr für alle HBJ-S			
HBJ-S-AR ①		059-00001	**auf Anfrage**
Ausführung: Kunststoff			
Kunststoffstopfen			
HBJ-A64		050-00001	**auf Anfrage**

① Länge L [mm] bitte bei Bestellung angeben. L = Fundamentdicke - 183 mm

★ HALFEN-Hinweis: Allgemeine Erläuterungen siehe Übersichtsseite am Anfang des Kapitels

© 2021 · PL 1/2021 · www.halfen.de

KONSOLANKER

HK5-U D01

Konsolanker, Standardausführung Typ U, typengeprüft
im geschlossenen Wandbereich, auch in Kombination mit Zwischenwinkeln
Typ HW → Seite 225
höhenjustierbar ± 20 mm

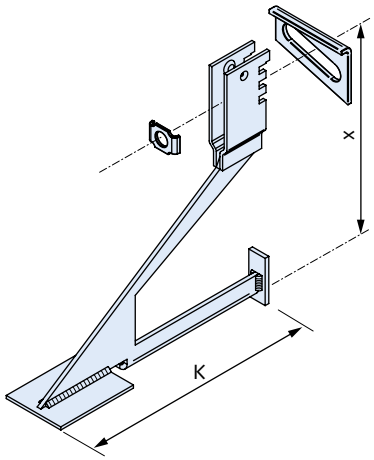

Artikelbezeichnung Laststufe [kN]		Kraglänge K [mm]	Rückenmaß x [mm]	Bestell-Nr. 2300.	Preis [EUR/Stück]
Ausführung: A4/L4 gemäß Tabelle, Seite 4					
HK5-U-	**4,0-**	**130**	**150**	010-00001	**20,65**
HK5-U-	**4,0-**	**150**	**150**	010-00002	**21,10**
HK5-U-	**4,0-**	**170**	**150**	010-00003	**21,65**
HK5-U-	**4,0-**	**190**	**150**	010-00004	**21,95**
HK5-U-	**4,0-**	**210**	**150**	010-00005	**22,35**
HK5-U-	**4,0-**	**230**	**175**	010-00006	**24,40**
HK5-U-	**4,0-**	**250**	**175**	010-00007	**26,20**
HK5-U-	**4,0-SK-**	**270**	**180**	01S	**auf Anfrage**
HK5-U-	**4,0-SK-**	**290**	**200**	01S	**auf Anfrage**
HK5-U-	**4,0-SK-**	**310**	**220**	01S	**auf Anfrage**
HK5-U-	**4,0-SK-**	**330**	**240**	01S	**auf Anfrage**
HK5-U-	**4,0-SK-**	**350**	**260**	01S	**auf Anfrage**
HK5-U-	**8,0-**	**130**	**200**	010-00008	**28,90**
HK5-U-	**8,0-**	**150**	**200**	010-00009	**29,40**
HK5-U-	**8,0-**	**170**	**200**	010-00010	**28,60**
HK5-U-	**8,0-**	**190**	**200**	010-00011	**29,40**
HK5-U-	**8,0-**	**210**	**200**	010-00012	**30,00**
HK5-U-	**8,0-**	**230**	**250**	010-00013	**34,70**
HK5-U-	**8,0-**	**250**	**250**	010-00014	**35,40**
HK5-U-	**8,0-SK-**	**270**	**270**	01S	**auf Anfrage**
HK5-U-	**8,0-SK-**	**290**	**290**	01S	**auf Anfrage**
HK5-U-	**8,0-SK-**	**310**	**310**	01S	**auf Anfrage**
HK5-U-	**8,0-SK-**	**330**	**330**	01S	**auf Anfrage**
HK5-U-	**8,0-SK-**	**350**	**350**	01S	**auf Anfrage**
HK5-U-	**12,0-**	**130**	**264**	010-00015	**43,00**
HK5-U-	**12,0-**	**150**	**264**	010-00016	**43,80**
HK5-U-	**12,0-**	**170**	**264**	010-00017	**44,75**
HK5-U-	**12,0-**	**190**	**264**	010-00018	**46,35**
HK5-U-	**12,0-**	**210**	**264**	010-00019	**47,55**
HK5-U-	**12,0-**	**230**	**314**	010-00020	**51,90**
HK5-U-	**12,0-**	**250**	**314**	010-00021	**53,10**
HK5-U-	**12,0-SK-**	**270**	**334**	01S	**auf Anfrage**
HK5-U-	**12,0-SK-**	**290**	**354**	01S	**auf Anfrage**
HK5-U-	**12,0-SK-**	**310**	**374**	01S	**auf Anfrage**
HK5-U-	**12,0-SK-**	**330**	**394**	01S	**auf Anfrage**
HK5-U-	**12,0-SK-**	**350**	**414**	01S	**auf Anfrage**

Andere Kraglängen und Abmessungen auf Anfrage
★ HALFEN-Hinweis: Bestellbeispiel siehe Übersichtsseite am Anfang des Kapitels, Schema A

HK5-UV D01

Konsolanker Typ UV mit Höhenversatz Maß v,
im geschlossenen Wandbereich, auch in Kombination mit Zwischenwinkeln
Typ HW → Seite 225
höhenjustierbar ± 20 mm

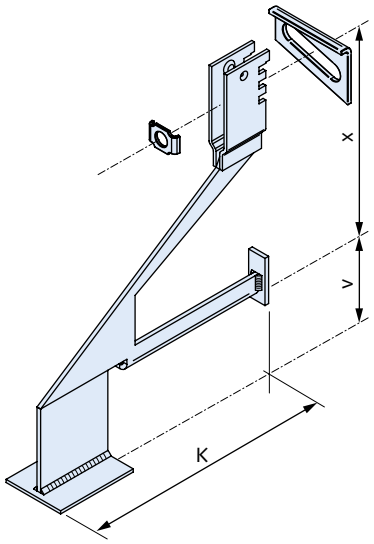

Artikelbezeichnung Laststufe [kN]		Kraglänge K [mm]	Kennmaße [mm]	Bestell-Nr. 2300.	Preis [EUR/Stück] ②
Ausführung: A4/L4 gemäß Tabelle, Seite 4					
HK5-UV-	**4,0-SK-**	**K =**	**v = 60 ①**	02S	**auf Anfrage**
Änderung Versatzmaß je ± 10 mm					**0,30**
HK5-UV-	**8,0-SK-**	**K =**	**v = 60 ①**	02S	**auf Anfrage**
Änderung Versatzmaß je ± 10 mm					**0,30**
HK5-UV-	**12,0-SK-**	**K =**	**v = 60 ①**	02S	**auf Anfrage**
Änderung Versatzmaß je ± 10 mm					**0,30**

① Kraglänge K und Versatzmaß v bitte in mm angeben
② Preise SK: bitte Hinweis auf Seite 5 beachten
★ HALFEN-Hinweis: Bestellbeispiel siehe Übersichtsseite am Anfang des Kapitels, Schema B

© 2021 · PL 1/2021 · www.halfen.de

KONSOLANKER

HK5-UT D01

Konsolanker Typ UT mit hochliegender Auflagerplatte,
auch in Kombination mit Zwischenwinkeln
Typ HW → Seite 225
höhenjustierbar ± 20 mm

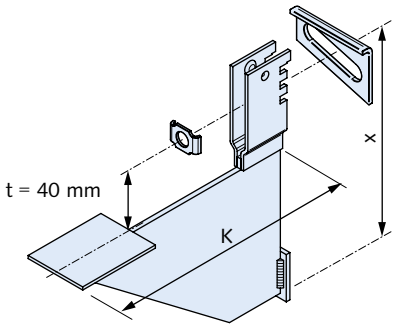

Artikelbezeichnung			Bestell-Nr.	Preis [EUR/Stück] ②
Laststufe [kN]		Kraglänge K [mm]	2100.	
Ausführung: A4/L4 gemäß Tabelle, Seite 4				
HK5-UT-	**4,0-SK-**	**K = ①**	03S	**auf Anfrage**
HK5-UT-	**8,0-SK-**	**K = ①**	03S	**auf Anfrage**
HK5-UT-	**12,0-SK-**	**K = ①**	03S	**auf Anfrage**

① Kraglänge K bitte in mm angeben
② Preise SK: bitte Hinweis auf Seite 5 beachten
★ HALFEN-Hinweis: Bestellbeispiel siehe Übersichtsseite am Anfang des Kapitels, Schema A

HK5-P D01

Konsolanker, Standardausführung P,
z.B. im Bereich von Dehnungsfugen, höhenjustierbar ± 20 mm

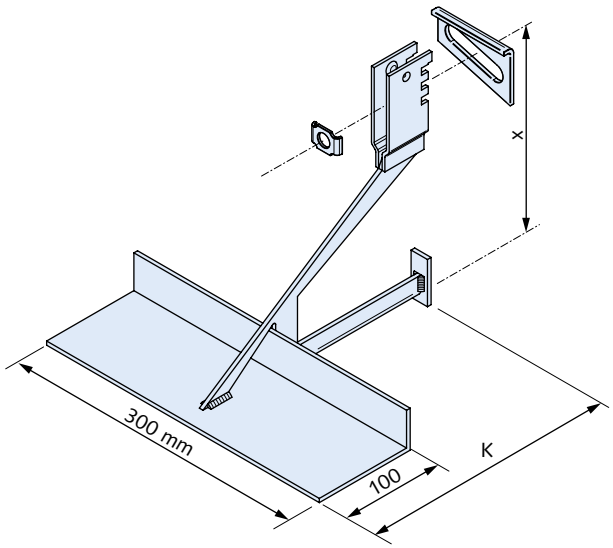

Artikelbezeichnung		Kraglänge K [mm]	Rückenmaß x [mm]	Bestell-Nr. 2300.	Preis [EUR/Stück]
Laststufe [kN]					
Ausführung: A4/L4 gemäß Tabelle, Seite 4					
HK5-P-	**4,0-**	**130**	**150**	06S	**49,05**
HK5-P-	**4,0-**	**150**	**150**	06S	**48,50**
HK5-P-	**4,0-**	**170**	**150**	06S	**48,95**
HK5-P-	**4,0-**	**190**	**150**	06S	**49,55**
HK5-P-	**4,0-**	**210**	**150**	06S	**49,55**
HK5-P-	**4,0-**	**230**	**175**	06S	**51,40**
HK5-P-	**4,0-**	**250**	**175**	06S	**52,05**
HK5-P-	**8,0-**	**130**	**200**	06S	**54,15**
HK5-P-	**8,0-**	**150**	**200**	06S	**54,65**
HK5-P-	**8,0-**	**170**	**200**	06S	**55,30**
HK5-P-	**8,0-**	**190**	**200**	06S	**55,00**
HK5-P-	**8,0-**	**210**	**200**	06S	**55,30**
HK5-P-	**8,0-**	**230**	**250**	06S	**59,75**
HK5-P-	**8,0-**	**250**	**250**	06S	**60,40**
HK5-P-	**12,0-**	**130**	**264**	06S	**68,75**
HK5-P-	**12,0-**	**150**	**264**	06S	**69,75**
HK5-P-	**12,0-**	**170**	**264**	06S	**70,80**
HK5-P-	**12,0-**	**190**	**264**	06S	**71,85**
HK5-P-	**12,0-**	**210**	**264**	06S	**72,90**
HK5-P-	**12,0-**	**230**	**314**	06S	**77,45**
HK5-P-	**12,0-**	**250**	**314**	06S	**78,70**

Kraglängen bis 350 mm und andere Abmessungen auf Anfrage
★ HALFEN-Hinweis: Bestellbeispiel siehe Übersichtsseite am Anfang des Kapitels, Schema A

★ HALFEN-Hinweis: Allgemeine Erläuterungen siehe Übersichtsseite am Anfang des Kapitels
© 2021 · PL 1/2021 · www.halfen.de

KONSOLANKER

HK5-PV D01

Konsolanker Typ PV mit Höhenversatz Maß v,
z.B. im Bereich von Dehnungsfugen, höhenjustierbar ± 20 mm

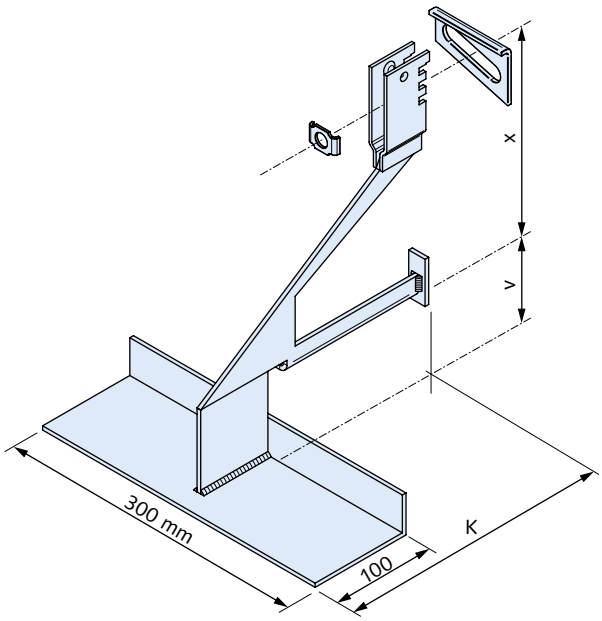

Artikelbezeichnung Laststufe [kN]		Kraglänge K [mm]	Kennmaße [mm]	Bestell-Nr. 2300.	Preis [EUR/Stück] ②
Ausführung: A4/L4 gemäß Tabelle, Seite 4					
HK5-PV-	**4,0-SK**	**K =**	**v = 60 ①**	07S	**auf Anfrage**
Änderung Versatzmaß je ± 10 mm					**0,65**
HK5-PV-	**8,0-SK**	**K =**	**v = 60 ①**	07S	**auf Anfrage**
Änderung Versatzmaß je ± 10 mm					**0,65**
HK5-PV-	**12,0-SK**	**K =**	**v = 60 ①**	07S	**auf Anfrage**
Änderung Versatzmaß je ± 10 mm					**0,65**

① Kraglänge K und Versatzmaß v bitte in mm angeben
★ HALFEN-Hinweis: Bestellbeispiel siehe Übersichtsseite am Anfang des Kapitels, Schema B
② Preise SK: bitte Hinweis auf Seite 5 beachten.

HK5-S D01

Konsolanker für Fertigteilstürze, typengeprüft
Standardausführung Typ S, höhenjustierbar ± 20 mm

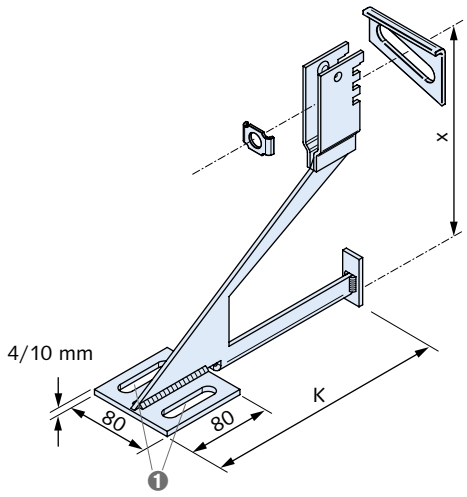

❶ Langlöcher für Einbau bzw. Montageteile der Fertigteilstürze

Artikelbezeichnung Laststufe [kN]		Kraglänge K [mm]	Rückenmaß x [mm]	Bestell-Nr. 2300.	Preis [EUR/Stück]
Ausführung: A4/L4 gemäß Tabelle, Seite 4					
HK5-S-	**4,0-**	**130**	**150**	080-00001	**20,90**
HK5-S-	**4,0-**	**150**	**150**	080-00002	**20,85**
HK5-S-	**4,0-**	**170**	**150**	080-00003	**23,25**
HK5-S-	**4,0-**	**190**	**150**	080-00004	**21,40**
HK5-S-	**4,0-**	**210**	**150**	080-00005	**24,10**
HK5-S-	**4,0-**	**230**	**175**	080-00006	**26,20**
HK5-S-	**4,0-**	**250**	**175**	080-00007	**27,80**
HK5-S-	**4,0-SK-**	**270**	**180**	08S	**auf Anfrage**
HK5-S-	**4,0-SK-**	**290**	**200**	08S	**auf Anfrage**
HK5-S-	**4,0-SK-**	**310**	**220**	08S	**auf Anfrage**
HK5-S-	**4,0-SK-**	**330**	**240**	08S	**auf Anfrage**
HK5-S-	**4,0-SK-**	**350**	**260**	08S	**auf Anfrage**
HK5-S-	**8,0-**	**130**	**200**	080-00008	**35,50**
HK5-S-	**8,0-**	**150**	**200**	080-00009	**36,25**
HK5-S-	**8,0-**	**170**	**200**	080-00010	**32,15**
HK5-S-	**8,0-**	**190**	**200**	080-00011	**34,95**
HK5-S-	**8,0-**	**210**	**200**	080-00012	**33,30**
HK5-S-	**8,0-**	**230**	**250**	080-00013	**38,25**
HK5-S-	**8,0-**	**250**	**250**	080-00014	**38,90**
HK5-S-	**8,0-SK-**	**270**	**270**	08S	**auf Anfrage**
HK5-S-	**8,0-SK-**	**290**	**290**	08S	**auf Anfrage**
HK5-S-	**8,0-SK-**	**310**	**310**	08S	**auf Anfrage**
HK5-S-	**8,0-SK-**	**330**	**330**	08S	**auf Anfrage**
HK5-S-	**8,0-SK-**	**350**	**350**	08S	**auf Anfrage**
HK5-S-	**12,0-**	**130**	**264**	080-00015	**49,05**
HK5-S-	**12,0-**	**150**	**264**	080-00016	**50,15**
HK5-S-	**12,0-**	**170**	**264**	080-00017	**50,60**
HK5-S-	**12,0-**	**190**	**264**	080-00018	**48,65**
HK5-S-	**12,0-**	**210**	**264**	080-00019	**53,35**
HK5-S-	**12,0-**	**230**	**314**	080-00020	**58,80**
HK5-S-	**12,0-**	**250**	**314**	080-00021	**60,35**
HK5-S-	**12,0-SK-**	**270**	**334**	08S	**auf Anfrage**
HK5-S-	**12,0-SK-**	**290**	**354**	08S	**auf Anfrage**
HK5-S-	**12,0-SK-**	**310**	**374**	08S	**auf Anfrage**
HK5-S-	**12,0-SK-**	**330**	**394**	08S	**auf Anfrage**
HK5-S-	**12,0-SK-**	**350**	**414**	08S	**auf Anfrage**

Andere Kraglängen und Abmessungen auf Anfrage
★ HALFEN-Hinweis: Bestellbeispiel siehe Übersichtsseite am Anfang des Kapitels, Schema A
Einbau- und Montageteile für Fertigstürze → Seite 227

© 2021 · PL 1/2021 · www.halfen.de

KONSOLANKER

HK5-SV D01

Konsolanker für Fertigteilstürze,
Typ SV mit Höhenversatz Maß v, höhenjustierbar ± 20 mm

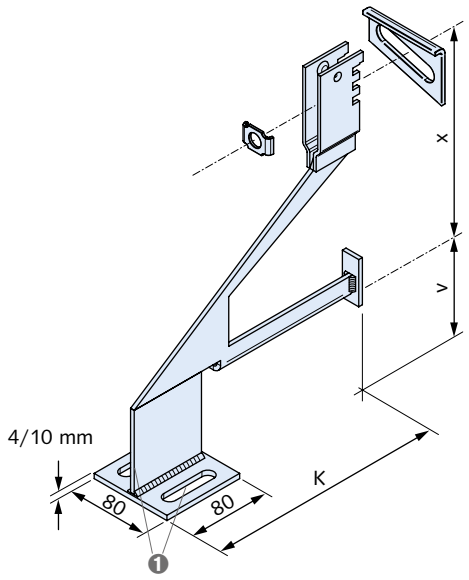

❶ Langlöcher für Einbau bzw. Montageteile der Fertigteilstürze

Artikelbezeichnung	Laststufe [kN]	Kraglänge K [mm]	Kennmaße [mm]	Bestell-Nr. 2300.	Preis [EUR/Stück] ②
Ausführung: A4/L4 gemäß Tabelle, Seite 4					
HK5-SV-	**4,0-SK**	**K =**	**v = 60 ①**	09S	**auf Anfrage**
Änderung Versatzmaß je ± 10 mm					**0,30**
HK5-SV-	**8,0-SK**	**K =**	**v = 60 ①**	09S	**auf Anfrage**
Änderung Versatzmaß je ± 10 mm					**0,30**
HK5-SV-	**12,0-SK**	**K =**	**v = 60 ①**	09S	**auf Anfrage**
Änderung Versatzmaß je ± 10 mm					**0,30**

① Kraglänge K und Versatzmaß v bitte in mm angeben
★ HALFEN-Hinweis: Bestellbeispiel siehe Übersichtsseite am Anfang des Kapitels, Schema B
② Preise SK: bitte Hinweis auf Seite 5 beachten

HK5-F D01

Winkelkonsolanker Typ F, typengeprüft
über Öffnungen, höhenjustierbar ± 20 mm

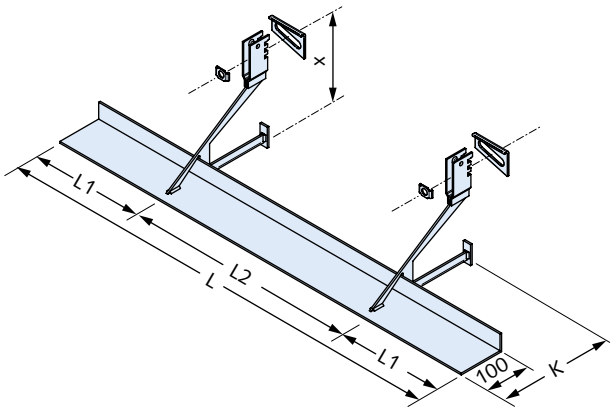

Artikelbezeichnung	Laststufe [kN]	Kraglänge K [mm]	Winkellängen L / L2 [mm]	Bestell-Nr. 2300.	Preis [EUR/Stück] ②
Ausführung: A4/L4 gemäß Tabelle, Seite 4					
HK5-F-	**4,0-**	**K =**	**995 / 500**	11S	**114,25**
HK5-F-	**4,0-**	**K =**	**1245 / 750**	11S	**126,15**
HK5-F-	**4,0-**	**K =**	**1495 / 1000**	11S	**138,25**
HK5-F-	**8,0-**	**K =**	**995 / 500**	11S	**127,10**
HK5-F-	**8,0-**	**K =**	**1245 / 750**	11S	**139,05**
HK5-F-	**8,0-**	**K =**	**1495 / 1000**	11S	**151,20**
HK5-F-	**12,0-**	**K =**	**995 / 500**	11S	**153,05**
HK5-F-	**12,0-**	**K =**	**1245 / 750**	11S	**168,05**
HK5-F-	**12,0-**	**K =**	**1495 / 1000**	11S	**183,20**
HK5-F-	**4,0-SK-**	**K =**	**L / L2**	11S	**auf Anfrage**
HK5-F-	**8,0-SK-**	**K =**	**L / L2**	11S	**auf Anfrage**
HK5-F-	**12,0-SK-**	**K =**	**L / L2**	11S	**auf Anfrage**

Andere Kraglängen und Abmessungen auf Anfrage.
★ HALFEN-Hinweis: Bestellbeispiel siehe Übersichtsseite am Anfang des Kapitels, Schema B
① Kraglänge, Winkellängen als Kennzahlen bei Bestellung eingeben
② Preis für K-Maße von 130 - 350 mm.
Preise SK: bitte Hinweis auf Seite 5 beachten

★ HALFEN-Hinweis: Allgemeine Erläuterungen siehe Übersichtsseite am Anfang des Kapitels
© 2021 · PL 1/2021 · www.halfen.de

KONSOLANKER, ZUBEHÖR VERBLENDMAUERWERK

HK5-FV D01

Winkelkonsolanker Typ FV mit Höhenversatz Maß v, über Öffnungen, höhenjustierbar ± 20 mm

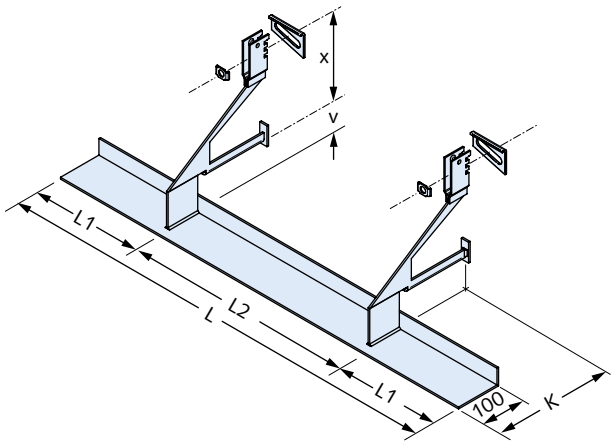

Artikelbezeichnung Laststufe [kN]	Kraglänge K [mm]	Winkellängen L / L2 [mm]	Versatzmaß v [mm]	Bestell-Nr. 2300.	Preis [EUR/Stück] ②
Ausführung: A4/L4 gemäß Tabelle, Seite 4					
HK5-FV- 4,0-	**K =**	**995 / 500**	v = 60 ①	13S	**149,65**
HK5-FV- 4,0-	**K =**	**1245 / 750**	v = 60 ①	13S	**162,05**
HK5-FV- 4,0-	**K =**	**1495 / 1000**	v = 60 ①	13S	**174,50**
Änderung Versatzmaß je ± 10 mm					**1,00**
HK5-FV- 8,0-	**K =**	**995 / 500**	v = 60 ①	13S	**167,55**
HK5-FV- 8,0-	**K =**	**1245 / 750**	v = 60 ①	13S	**179,95**
HK5-FV- 8,0-	**K =**	**1495 / 1000**	v = 60 ①	13S	**192,40**
Änderung Versatzmaß je ± 10 mm					**1,00**
HK5-FV- 12,0-	**K =**	**995 / 500**	v = 60 ①	13S	**201,05**
HK5-FV- 12,0-	**K =**	**1245 / 750**	v = 60 ①	13S	**216,75**
HK5-FV- 12,0-	**K =**	**1495 / 1000**	v = 60 ①	13S	**232,20**
Änderung Versatzmaß je ± 10 mm					**1,00**
HK5-FV- 4,0-SK	**K =**	**L / L2**	v = 60 ①	13S	**auf Anfrage**
HK5-FV- 8,0-SK	**K =**	**L / L2**	v = 60 ①	13S	**auf Anfrage**
HK5-FV- 12,0-SK	**K =**	**L / L2**	v = 60 ①	13S	**auf Anfrage**

Kraglängen bis 350 mm und andere Abmessungen auf Anfrage

★ HALFEN-Hinweis: Bestellbeispiel siehe Übersichtsseite am Anfang des Kapitels, Schema B

① Kraglänge K, Winkellängen L, L_2, Versatzmaß v als Kennzahlen bei Bestellung angeben (analog HK5-F)

② Preis für K-Maße von 130 - 250 mm.
Preise SK: bitte Hinweis auf Seite 5 beachten

HS 38/17 D01

Halfenschraube, passend zu HK5 Konsolanker in Verbindung mit Halfenschiene HTA-CE 38/17

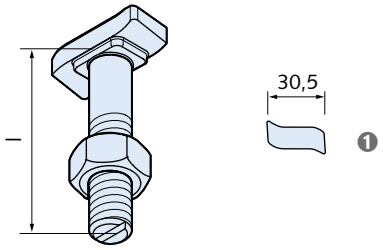

❶ Standard-Kopfform

Artikelbezeichnung Gewinde x Länge l [mm]		PE [St.]	Bestell-Nr. 0161.	Preis [EUR/100 St.]
Ausführung: A4 gemäß Tabelle, Seite 4				
HS 38/17	**M12 x 72 A4**	50	050-00001	**545,25**
HS 38/17	**M12 x 90 A4**	50	058-00001	**570,35**
Weitere Schrauben → siehe Kapitel Verankerungstechnik				

HS 40/22 D01

Halfenschraube, passend zu HK5 Konsolanker in Verbindung mit Halfenschiene HTA-CE 40/25 ① und HTA-CE 40/22P ②

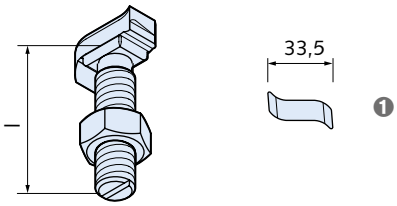

❶ Standard-Kopfform

Artikelbezeichnung Gewinde x Länge l [mm]		PE [St.]	Bestell-Nr. 0350.	Preis [EUR/100 St.]
Ausführung: A4 gemäß Tabelle, Seite 4				
HS 40/22	**M12 x 80 A4** ①	50	070-00007	**2.358,95**
HS 40/22	**M16 x 80 A4** ②	50	070-00013	**2.514,25**
Weitere Schrauben → siehe Kapitel Verankerungstechnik				

HS 50/30 D01

Halfenschraube, passend zu HK5 Konsolanker in Verbindung mit Halfenschiene HTA-CE 49/30 ①, HTA-CE 54/33 ② und HTA-CE 50/30P ②

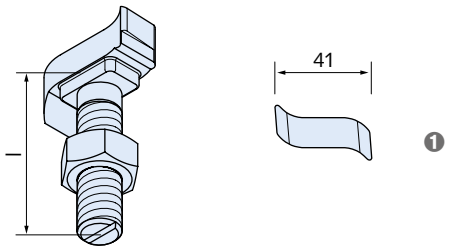

❶ Standard-Kopfform

Artikelbezeichnung Gewinde x Länge l [mm]		PE [St.]	Bestell-Nr. 0161.	Preis [EUR/100 St.]
Ausführung: A4 gemäß Tabelle, Seite 4				
HS 50/30	**M12 x 87 A4** ①	50	090-00001	**1.164,80**
HS 50/30	**M16 x 87 A4** ②	25	090-00002	**1.486,95**
Weitere Schrauben → siehe Kapitel Verankerungstechnik				

© 2021 · PL 1/2021 · www.halfen.de

KONSOLANKER

KM-U / KM-UV D01

Einmörtelkonsole,
beide auch in Kombination mit Zwischenwinkeln Typ HW → Seite 225

KM-U KM-UV

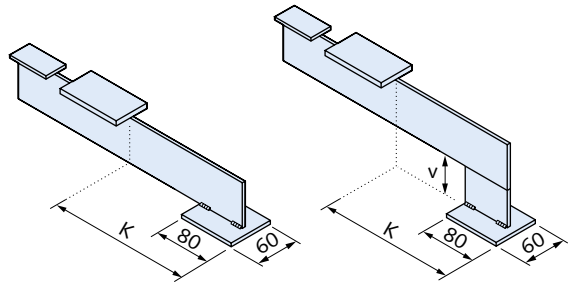

Artikelbezeichnung		Bestell-Nr.	Preis
Kraglänge k [mm] ①		0102.	[EUR/Stück]
Ausführung: A4 gemäß Tabelle, Seite 4			
KM-U -	**110 - A4**	010-00001	**33,85**
KM-U -	**130 - A4**	010-00002	**35,85**
KM-U -	**150 - A4**	010-00003	**37,65**
KM-U -	**170 - A4**	010-00004	**39,70**
KM-U -	**190 - A4**	010-00005	**40,80**
KM-U -	**210 - A4**	010-00006	**44,00**
KM-U -	**230 - A4**	010-00007	**44,70**
KM-U -	**250 - A4**	010-00008	**48,15**
KM-U -SK, KM-UV -SK ②		009-00001	**auf Anfrage**

① Andere Kraglängen auf Anfrage.
② Ausführung, Kraglänge K und ggf. Höhenversatz v bitte bei Bestellung angeben

KM-E / KM-EV D01

Einmörtelkonsole, für Eckbereich
beide auch in Kombination mit Zwischenwinkeln Typ HW → Seite 225

KM-E KM-EV

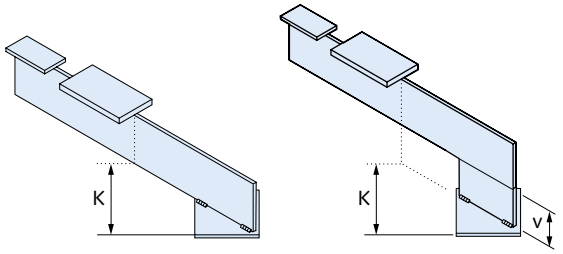

Artikelbezeichnung		Bestell-Nr.	Preis
Kraglänge k [mm] ①		0102.	[EUR/Stück]
Ausführung: A4 gemäß Tabelle, Seite 4			
KM-E -	**110 - A4**	050-00001	**51,70**
KM-E -	**130 - A4**	050-00002	**54,40**
KM-E -	**150 - A4**	050-00003	**57,05**
KM-E -	**170 - A4**	050-00004	**59,60**
KM-E -	**190 - A4**	050-00005	**69,10**
KM-E -	**210 - A4**	050-00006	**73,15**
KM-E -	**230 - A4**	050-00007	**78,35**
KM-E -	**250 - A4**	050-00008	**82,80**
KM-E -SK, KM-EV -SK ②		009-00001	**auf Anfrage**

① Andere Kraglängen auf Anfrage
② Ausführung, Kraglänge K und ggf. Höhenversatz v bitte bei Bestellung angeben
Bitte beachten: Die Konsole ist durch den schrägen Einbau bei gleichem K-Maß größer

KM-P / KM-PV D01

Einmörtelkonsole

KM-P KM-PV

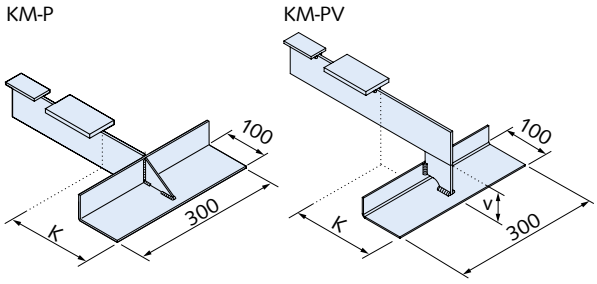

Artikelbezeichnung		Bestell-Nr.	Preis
Kraglänge k [mm] ①		0102.	[EUR/Stück]
Ausführung: A4 gemäß Tabelle, Seite 4			
KM-P -	**110 - A4**	040-00001	**76,35**
KM-P -	**130 - A4**	040-00002	**78,05**
KM-P -	**150 - A4**	040-00003	**79,70**
KM-P -	**170 - A4**	040-00004	**81,40**
KM-P -	**190 - A4**	040-00005	**82,45**
KM-P -	**210 - A4**	040-00006	**85,35**
KM-P -	**230 - A4**	040-00007	**86,10**
KM-P -	**250 - A4**	040-00008	**89,00**
KM-P -SK, KM-PV -SK ②		009-00001	**auf Anfrage**

① Andere Kraglängen auf Anfrage
② Ausführung, Kraglänge K und ggf. Höhenversatz v bitte bei Bestellung angeben

★ HALFEN-Hinweis: Allgemeine Erläuterungen siehe Übersichtsseite am Anfang des Kapitels

© 2021 · PL 1/2021 · www.halfen.de

WINKEL

HW-95 D01

Auflagerwinkel Typ HW-95
als Zwischenwinkel, typengeprüft

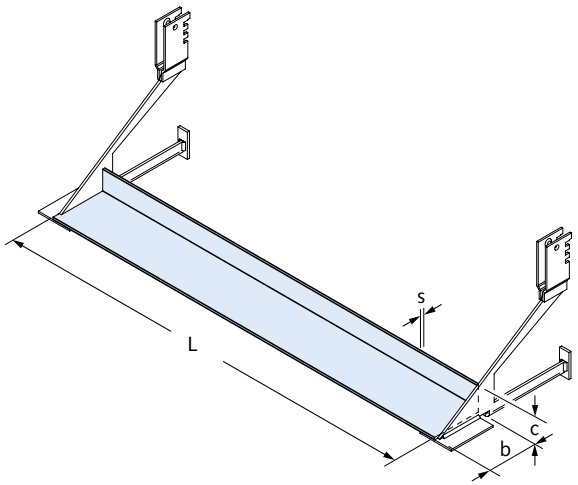

Artikelbezeichnung			Bestell-Nr.	Preis
	Winkelmaße b x c x s [mm]	Länge L [mm]	2110.	[EUR/Stück]
Ausführung: L4 gemäß Tabelle, Seite 4				
HW-	**95 x 20 x 2 -**	**480**	010-00002	**14,65**
HW-	**95 x 30 x 3 -**	**730**	010-00003	**33,30**
HW-	**95 x 40 x 4 -**	**980**	010-00004	**60,30**

Artikelbezeichnung, Winkelmaße und Länge mit Bestell-Nr. bei Bestellung angeben

HW-90 D01

Auflagerwinkel Typ HW-90

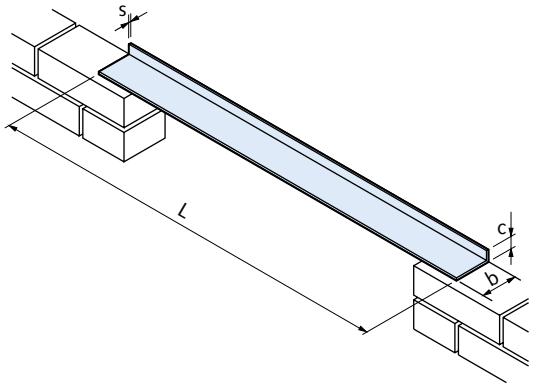

Artikelbezeichnung			Bestell-Nr.	Preis
	Winkelmaße b x c x s [mm]	Länge L [mm]	2110.	[EUR/Stück]
Ausführung: L4 gemäß Tabelle, Seite 4				
HW-	**90 x 30 x 3 -**	**700**	010-00025	**auf Anfrage**
HW-	**90 x 30 x 3 -**	**950**	010-00026	**auf Anfrage**
HW-	**90 x 45 x 3 -**	**1200**	010-00027	**auf Anfrage**
HW-	**90 x 60 x 3 -**	**1200**	010-00028	**auf Anfrage**
HW-	**90 x 60 x 3 -**	**1450**	010-00029	**auf Anfrage**
HW-	**90 x 60 x 4 -**	**1450**	010-00030	**auf Anfrage**
HW-	**90 x 60 x 5 -**	**1450**	010-00031	**auf Anfrage**
HW-	**90 x 90 x 4 -**	**1700**	010-00032	**auf Anfrage**
HW-	**90 x 90 x 5 -**	**1700**	010-00033	**auf Anfrage**
HW-	**90 x 90 x 4 -**	**1950**	010-00034	**auf Anfrage**
HW-	**90 x 90 x 5 -**	**1950**	010-00035	**auf Anfrage**
HW-	**90 x 90 x 6 -**	**1950**	010-00036	**auf Anfrage**
HW-	**90 x 90 x 5 -**	**2200**	010-00037	**auf Anfrage**
HW-	**90 x 90 x 6 -**	**2200**	010-00038	**auf Anfrage**
HW-	**90 x 90 x 8 -**	**2200**	010-00039	**auf Anfrage**
HW-	**90 x 100 x 8 -**	**2200**	010-00040	**auf Anfrage**
HW-L4-SK Sonderkonstruktion			009-#	**auf Anfrage**

Artikelbezeichnung, Winkelmaße und Länge mit Bestell-Nr. bei Bestellung angeben
Weitere Abmessungen auf Anfrage
Bestellbeispiel: HW 90x60x4-1450 Bestell-Nr. 2110.010-00030
= Konfigurationsartikel, bei Bestellung bitte Artikelbezeichnung angeben

© 2021 · PL 1/2021 · www.halfen.de

WINKEL

KW

D01

Anschraubwinkel Typ KW
Standardlängen L: 500 mm, 750 mm, 1000 mm

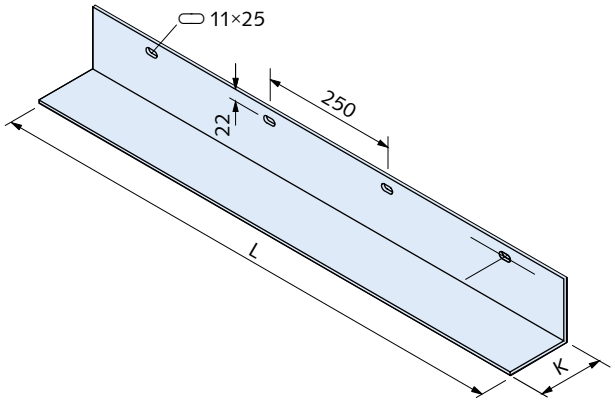

Artikelbezeichnung Laststufe [kN]	Kraglänge K [mm]	Länge L [mm]	Bestell-Nr. 0111.	Preis [EUR/Stück]
Ausführung: A4 gemäß Tabelle, Seite 4				
KW - 1,2 -	**100 -**	**500**	010-00001	**53,20**
KW - 1,2 -	**100 -**	**750**	010-00002	**78,70**
KW - 1,2 -	**100 -**	**1000**	010-00003	**100,85**
KW - 1,2 -	**120 -**	**500**	010-00004	**63,65**
KW - 1,2 -	**120 -**	**750**	010-00005	**95,30**
KW - 1,2 -	**120 -**	**1000**	010-00006	**121,30**
KW - 2,1 -	**100 -**	**500**	010-00007	**72,25**
KW - 2,1 -	**100 -**	**750**	010-00008	**107,40**
KW - 2,1 -	**100 -**	**1000**	010-00009	**139,00**
KW - 2,1 -	**120 -**	**500**	010-00010	**86,90**
KW - 2,1 -	**120 -**	**750**	010-00011	**130,15**
KW - 2,1 -	**120 -**	**1000**	010-00012	**168,05**
KW - 3,2 -	**100 -**	**500**	010-00013	**92,60**
KW - 3,2 -	**100 -**	**750**	010-00014	**141,15**
KW - 3,2 -	**100 -**	**1000**	010-00015	**182,00**
KW - 3,2 -	**120 -**	**500**	010-00016	**115,15**
KW - 3,2 -	**120 -**	**750**	010-00017	**171,95**
KW - 3,2 -	**120 -**	**1000**	010-00018	**221,35**
KW-SK Sonderkonstruktion			019-00001	**auf Anfrage**

Bestellbeispiel: KW 2,1-120-1000 Bestell-Nr. 0111.010-00012

KWL

D01

Anschraubwinkel Typ KWL
Standardlängen L: 500 mm, 750 mm, 1000 mm

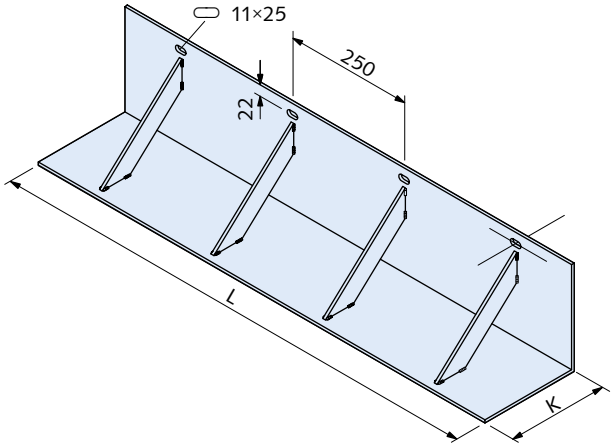

Artikelbezeichnung Laststufe [kN]	Kraglänge K [mm]	Länge L [mm]	Bestell-Nr. 2112.	Preis [EUR/Stück]
Ausführung: L4 gemäß Tabelle, Seite 4				
KWL - 1,5 -	**130 -**	**500**	010-00001	**auf Anfrage**
KWL - 1,5 -	**130 -**	**750**	010-00002	**auf Anfrage**
KWL - 1,5 -	**130 -**	**1000**	010-00003	**auf Anfrage**
KWL - 1,5 -	**150 -**	**500**	010-00004	**auf Anfrage**
KWL - 1,5 -	**150 -**	**750**	010-00005	**auf Anfrage**
KWL - 1,5 -	**150 -**	**1000**	010-00006	**auf Anfrage**
KWL - 1,5 -	**170 -**	**500**	010-00007	**auf Anfrage**
KWL - 1,5 -	**170 -**	**750**	010-00008	**auf Anfrage**
KWL - 1,5 -	**170 -**	**1000**	010-00009	**auf Anfrage**
KWL - 1,5 -	**190 -**	**500**	010-00010	**auf Anfrage**
KWL - 1,5 -	**190 -**	**750**	010-00011	**auf Anfrage**
KWL - 1,5 -	**190 -**	**1000**	010-00012	**auf Anfrage**
KWL - 1,5 -	**210 -**	**500**	010-00013	**auf Anfrage**
KWL - 1,5 -	**210 -**	**750**	010-00014	**auf Anfrage**
KWL - 1,5 -	**210 -**	**1000**	010-00015	**auf Anfrage**
KWL - 1,5 -	**230 -**	**500**	010-00016	**auf Anfrage**
KWL - 1,5 -	**230 -**	**750**	010-00017	**auf Anfrage**
KWL - 1,5 -	**230 -**	**1000**	010-00018	**auf Anfrage**
KWL - 1,5 -	**250 -**	**500**	010-00019	**auf Anfrage**
KWL - 1,5 -	**250 -**	**750**	010-00020	**auf Anfrage**
KWL - 1,5 -	**250 -**	**1000**	010-00021	**auf Anfrage**

★ HALFEN-Hinweis: Allgemeine Erläuterungen siehe Übersichtsseite am Anfang des Kapitels

© 2021 · PL 1/2021 · www.halfen.de

WINKEL, STURZEINBAUTEILE

Artikelbezeichnung Laststufe [kN]	Kraglänge K [mm]	Länge L [mm]	Bestell-Nr. 2112.	Preis [EUR/Stück]
Ausführung: L4 gemäß Tabelle, Seite 4				
KWL - 3,2 -	**130 -**	**500**	010-00022	**135,45**
KWL - 3,2 -	**130 -**	**750**	010-00023	**194,15**
KWL - 3,2 -	**130 -**	**1000**	010-00024	**242,80**
KWL - 3,2 -	**150 -**	**500**	010-00025	**143,70**
KWL - 3,2 -	**150 -**	**750**	010-00026	**212,90**
KWL - 3,2 -	**150 -**	**1000**	010-00027	**267,95**
KWL - 3,2 -	**170 -**	**500**	010-00028	**156,10**
KWL - 3,2 -	**170 -**	**750**	010-00029	**231,75**
KWL - 3,2 -	**170 -**	**1000**	010-00030	**293,05**
KWL - 3,2 -	**190 -**	**500**	010-00031	**171,75**
KWL - 3,2 -	**190 -**	**750**	010-00032	**255,25**
KWL - 3,2 -	**190 -**	**1000**	010-00033	**329,00**
KWL - 3,2 -	**210 -**	**500**	010-00034	**184,35**
KWL - 3,2 -	**210 -**	**750**	010-00035	**274,15**
KWL - 3,2 -	**210 -**	**1000**	010-00036	**354,20**
KWL - 3,2 -	**230 -**	**500**	010-00037	**199,95**
KWL - 3,2 -	**230 -**	**750**	010-00038	**297,50**
KWL - 3,2 -	**230 -**	**1000**	010-00039	**385,55**
KWL - 3,2 -	**250 -**	**500**	010-00040	**212,40**
KWL - 3,2 -	**250 -**	**750**	010-00041	**316,30**
KWL - 3,2 -	**250 -**	**1000**	010-00042	**410,65**
KWL-SK-Sonderkonstruktion			019-00001	**auf Anfrage**

Bestellbeispiel: KWL-1,5-210-750 Bestell-Nr. 2112.010-00014
Bestellbeispiel: KWL-3,2-210-750 Bestell-Nr. 2112.010-00035

FSW D01

Fertigteilsturzwinkel Typ FSW, typengeprüft

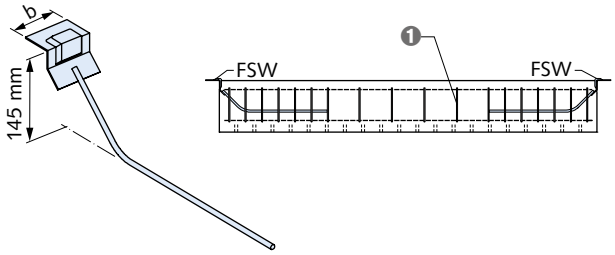

❶ Bügel bauseits

Artikelbezeichnung Laststufe [kN]	Maß b [mm]	Bestell-Nr. 0120.	Preis [EUR/Stück]
Ausführung: A4 gemäß Tabelle, Seite 4			
FSW - 2,6 -	**60 - A4**	010-00001	**9,65**
FSW - 3,5 -	**80 - A4**	010-00002	**11,00**
FSW - 3,9 -	**60 - A4**	010-00003	**13,95**
FSW - 5,1 -	**60 - A4**	010-00005	**28,00**
FSW - 5,3 -	**80 - A4**	010-00006	**28,60**
FSW - 6,8 -	**80 - A4**	010-00007	**34,25**

Preise SK: bitte Hinweis auf Seite 5 beachten

HSL-A1 D01

Aufhängeschlaufen Typ HSL-A1 für Einzelkonsolanker HK5-U, HK5-UV

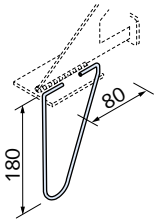

Artikelbezeichnung	PE [St.]	Bestell-Nr. 0122.	Preis [EUR/Stück]
Ausführung: A4 gemäß Tabelle, Seite 4			
HSL-A1 - A4	10	010-00001	**2,05**

© 2021 · PL 1/2021 · www.halfen.de

STURZEINBAUTEILE

HSL-W... D01

Aufhängeschlaufen Typ HSL-W... für Winkel und Konsolanker Typ HK5-P, HK5-PV, HK5-F, HK5-FV

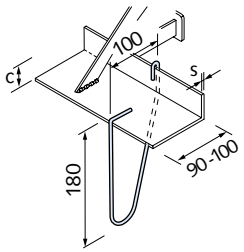

Artikelbezeichnung	c / s [mm]	PE [St.]	Bestell-Nr. 0122.	Preis [EUR/Stück]
Ausführung: A4 gemäß Tabelle, Seite 4				
HSL-W20 - 1	20 / 2 - 6	10	050-00001	**2,30**
HSL-W30 - 1	30 / 3 - 6	10	050-00002	**2,30**
HSL-W40 - 1	40 / 3 - 6	10	050-00003	**2,30**
HSL-W50 - 1	50 / 3 - 6	10	050-00004	**2,30**
HSL-W60 - 1	60 / 3 - 6	10	050-00005	**2,30**
HSL-W70 - 1	70 / 4 - 8	10	050-00006	**2,45**
HSL-W80 - 1	80 / 4 - 8	10	050-00007	**2,45**
HSL-W90 - 1	90 / 4 - 8	10	050-00008	**2,55**

HSL-Z D01

Edelstahldraht Typ HSL-Z als Längsbewehrung

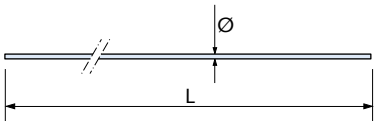

Artikelbezeichnung	Ø	L	PE [St.]	Bestell-Nr. 0123.	Preis [EUR/Stück]
Ausführung: A4 gemäß Tabelle, Seite 4					
HSL-Z 01	4 mm	3,00 m	10	010-00002	**6,20**
HSL-Z 01	4 mm	1,00 m	10	010-00001	**2,10**

HTA-ES D01

Halfenschiene Typ HTA-ES für HK5-S, HK5-SV → Seite 222
typengeprüft

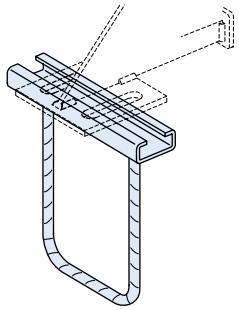

Artikelbezeichnung	Bestell-Nr. 0121.	Preis [EUR/Stück]
Ausführung: A4/L4 gemäß Tabelle, Seite 4		
HTA-ES 28/15 - A4	010-00801	**auf Anfrage**
HTA-ES 38/17 - A4	010-00803	**auf Anfrage**
HTA-ES 49/30 - A4	010-00804	**auf Anfrage**

Hinweis: Befestigungsmittel für HTA-ES an HK5-S, HK5-SV → je 2 Schrauben und Unterlegscheiben US pro Schiene erforderlich!

HTA-ES Befestigungsset D01

Befestigungsset zur Schiene HTA-ES
bestehend aus 2 Schrauben plus 2 Unterlegscheiben

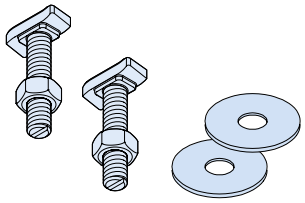

Artikelbezeichnung		PE [St.]	Bestell-Nr. 0121.	Preis [EUR/Stück]
Ausführung: A4 gemäß Tabelle, Seite 4				
HTA-ES 28/15	**Befestigungsset**	100	020-00001	**auf Anfrage**
HTA-ES 38/17	**Befestigungsset**	50	020-00003	**auf Anfrage**
HTA-ES 50/30	**Befestigungsset**	25	020-00004	**auf Anfrage**

★ HALFEN-Hinweis: Allgemeine Erläuterungen siehe Übersichtsseite am Anfang des Kapitels

© 2021 · PL 1/2021 · www.halfen.de

LUFTSCHICHTANKER

LSA-FS
Zum Einlegen in MW (auch in Dünnbettmörtel) Y01

Luftschichtanker Typ LSA-FS
Bauaufsichtlich zugelassen Z-17.1-888

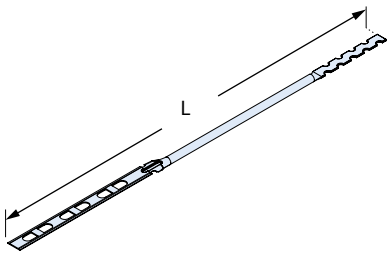

Artikelbezeichnung L [mm]	für Schalenabstand [mm]	Bestell-Nr. 0142.	Preis [EUR/100 St.]
Ausführung: A4 gemäß Tabelle, Seite 4			
LSA-FS-280-A4 FS-Anker	bis 130	140-00001	**auf Anfrage**
LSA-FS-300-A4 FS-Anker	bis 150	140-00002	**auf Anfrage**
LSA-FS-320-A4 FS-Anker	bis 170	140-00003	**auf Anfrage**

LSA-F
Zum Einlegen in MW (auch in Dünnbettmörtel) Y01

Luftschichtanker Typ LSA-F
Bauaufsichtlich zugelassen Z-17.1-888

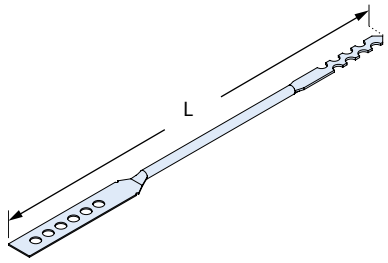

Artikelbezeichnung L [mm]	für Schalenab-stand [mm]	PE [St.]	Bestell-Nr. 0142.	Preis [EUR/100 St.]
Ausführung: A4 gemäß Tabelle, Seite 4				
LSA-F-280/6 F-Anker	115 - 135	250	120-00001	**107,50**
LSA-F-300/6 F-Anker	135 - 155	250	120-00002	**114,20**
LSA-F-320/6 F-Anker	155 - 175	250	120-00003	**120,95**
LSA-F-340/6 F-Anker	175 - 195	250	120-00004	**146,20**
LSA-F-360/6 F-Anker	195 - 210	250	120-00005	**154,10**

LSA-DW
Verankerungsgrund Vollstein MW + StB Y01

Luftschichtanker Typ LSA-DW inkl. Dübelhülse 8 x 60
Zulassungen Z-17.1-1138 und Z-17.1-825 gelten für Schalenabstand ≤ 250 mm
Zulassung Z-21.2-1009 gilt für Schalenabstand ≤ 400 mm

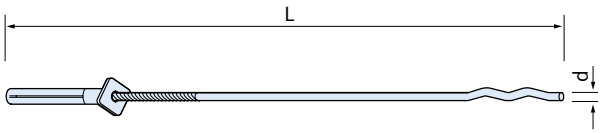

Artikelbezeichnung L / d [mm]	für Schalenabstand [mm]	PE [St.] ①	Bestell-Nr. 0142.	Preis [EUR/100 St.]
Ausführung: A4 gemäß Tabelle, Seite 4				
LSA-DW - 180/4	25-45	250	080-00002	**91,75**
LSA-DW - 210/4	45-75	250	080-00003	**99,40**
LSA-DW - 250/4	75-115	250	080-00004	**110,00**
LSA-DW - 275/4	115-140	250	080-00005	**116,50**
LSA-DW - 300/4	140-165	250	080-00006	**123,90**
LSA-DW - 320/4	165-185	250	080-00007	**133,30**
LSA-DW - 350/4	185-215	250	080-00008	**145,55**
LSA-DW - 400/4	215-250	250	080-00009	**166,40**
LSA-DW - 350/5	bis 215	250	080-00101	**auf Anfrage**
LSA-DW - 375/5	bis 240	250	080-00102	**auf Anfrage**
LSA-DW - 400/5	bis 265	250	080-00103	**auf Anfrage**
LSA-DW - 425/5	bis 290	250	080-00104	**auf Anfrage**
LSA-DW - 450/5	bis 315	250	080-00105	**auf Anfrage**
LSA-DW - 475/5	bis 340	250	080-00106	**auf Anfrage**
LSA-DW - 500/5	bis 365	250	080-00107	**auf Anfrage**
LSA-DW - 525/5	bis 390	250	080-00108	**auf Anfrage**
LSA-DW - 550/5	bis 400	250	080-00109	**auf Anfrage**

① Jeder PE von 250 Stück liegt ein Einschlagrohr bei.

LSA-L
Verankerungsgrund MW aus HLZ, KSL-Steine Y01

Mit U-Scheibe und Tropfscheibe

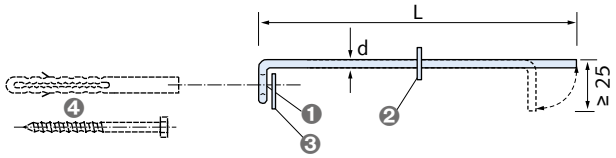

❶ Öse
❷ Tropfscheibe
❸ U-Scheibe
❹ Nylondübel + Befestigungsschraube (A4)

Artikelbezeichnung Länge L / d [mm]	für Schalenab-stand [mm]	PE [St.]	Bestell-Nr. 0142.	Preis [EUR/100 St.]
Ausführung: A4 gemäß Tabelle, Seite 4				
LSA-L - 235/4	20-150	100	050-00001	**153,05**

LSA-L Zubehör: DUE-FUR Y01

Zu LSA-L passender Nylondübel und Sechskant-Befestigungsschraube (A4)

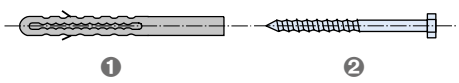

❶ Nylondübel
❷ Sechskant-Befestigungsschraube

Artikelbezeichnung	PE [St.]	Bestell-Nr. 0432.	Preis [EUR/100 St.]
Ausführung: A4 gemäß Tabelle, Seite 4			
DUE-FUR 10x80 SS- A4	100	010-00001	**573,25**

© 2021 · PL 1/2021 · www.halfen.de

LUFTSCHICHTANKER

LSZ Y01

Dämmstoffhalter mit Tropfnase Typ LSZ-ISO-CLIP Maxi-F
Passend zu LSA-F

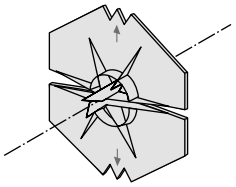

Artikelbezeichnung	PE [St.]	Bestell-Nr. 0143.	Preis [EUR/100 St.]
Ausführung: Kunststoff			
LSZ-ISO-CLIP Maxi-F	250	050-00003	**4,90**

LSZ Y01

Dämmstoffhalter mit Tropfnase Typ LSZ-ISO-CLIP

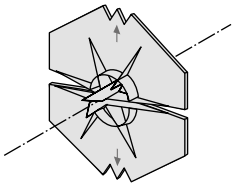

Artikelbezeichnung	für Anker-Ø [mm]	PE [St.]	Bestell-Nr. 0143.	Preis [EUR/100 St.]
Ausführung: Kunststoff				
LSZ-ISO-CLIP 3-6	3 - 6	250	050-00002	**4,90**

HEA: Verankerungsgrund StB Y01

Luftschichtanker Typ HEA
Bauaufsichtlich zugelassen Z-21.1-910

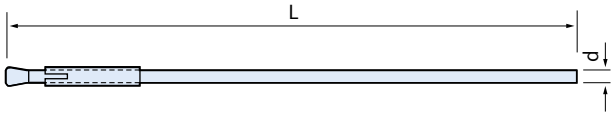

Artikelbezeichnung Länge L / d [mm]	für Schalenabstand [mm]	PE [St.]	Bestell-Nr. 0140.	Preis [EUR/100 St.]
Ausführung: A4 gemäß Tabelle, Seite 4				
HEA - 160/4	bis 45	100	010-00001	**112,15**
HEA - 200/4	45-85	100	010-00002	**117,20**
HEA - 250/4	85-135	100	010-00004	**122,40**
HEA - 300/4	135-185	100	010-00006	**137,85**
HEA - 200/5	45-85	100	010-00003	**142,75**
HEA - 250/5	85-135	100	010-00005	**163,25**
HEA - 300/5	135-185	100	010-00007	**188,70**

HEA Zubehör: EW Y01

Einschlagwerkzeug bzw. Abbiegerohr passend zu HEA



Artikelbezeichnung	Bestell-Nr. 0143.	Preis [EUR/Stück]
HEA-EW 4 für HEA-.../4	020-00001	**41,15**
HEA-EW 5 für HEA-.../5	020-00002	**41,15**

HEA Zubehör: BB Y01

Bundbohrer passend zu HEA

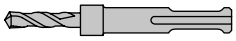

Artikelbezeichnung Ø / L [mm]	Bestell-Nr. 0143.	Preis [EUR/Stück]
HEA-BB 4 - 6x40 für HEA-.../4	010-00001	**15,30**
HEA-BB 5 - 7x40 für HEA-.../5	010-00002	**18,40**

HPV-L: Verankerungsgrund Porenbeton Y01

Porenbeton-Luftschichtanker Typ HPV-L

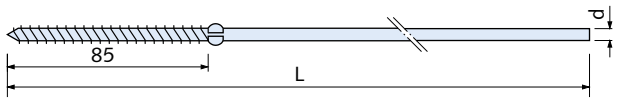

Artikelbezeichnung Länge L / d [mm]	für Schalenabstand [mm]	PE [St.]	Bestell-Nr. 0141.	Preis [EUR/100 St.]
Ausführung: A4 gemäß Tabelle, Seite 4				
HPV-L - 240/4	bis 80	250	010-00001	**136,10**
HPV-L - 280/4	80-120	250	010-00002	**153,05**
HPV-L - 320/4	120-160	250	010-00003	**169,95**

HPV Zubehör: Z1 Y01

Einschraub- und Abbiegerohr passend zu HPV-L



Artikelbezeichnung	PE [St.]	Bestell-Nr. 0143.	Preis [EUR/Stück]
HPV - Z1 für HPL-L-.../4	1	030-00001	**6,65**

★ HALFEN-Hinweis: Allgemeine Erläuterungen siehe Übersichtsseite am Anfang des Kapitels

© 2021 · PL 1/2021 · www.halfen.de

GERÜSTANKER

HGA-Q D01

Gerüstanker, Typ HGA-Q mit Innengewinde,
inkl. Kunststoffkappe HGA-STO und Ringschraube HGA-RS

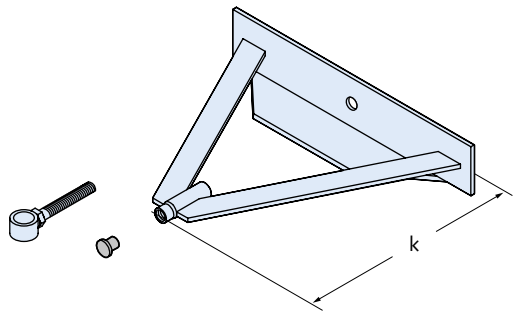

Artikelbezeichnung		Bestell-Nr.	Preis
Kraglänge k [mm] ①		0159.	[EUR/Stück]
Ausführung: A4 gemäß Tabelle, Seite 4			
HGA-Q -	**160**	010-00101	**38,45**
HGA-Q -	**185**	010-00102	**38,65**
HGA-Q -	**210**	010-00103	**40,00**
HGA-Q -	**235**	010-00104	**45,60**
HGA-Q -	**260**	010-00105	**47,30**
HGA-Q -	**285**	010-00106	**auf Anfrage**
HGA-Q -	**310**	010-00107	**auf Anfrage**
HGA-Q -	**335**	010-00108	**auf Anfrage**
HGA-Q -	**360**	010-00109	**auf Anfrage**
HGA-Q - SK -		019-00001	**auf Anfrage**

Mitgelieferte Ringschraube HGA-RS entspricht den statischen Anforderungen bei HALFEN Gerüstankern HGA-Q und HGA-ZN
① Gewünschtes Maß K bitte angeben

HGA-ZN D01

Gerüstanker Typ HGA-ZN mit Innengewinde,
inkl. Kunststoffkappe HGA-STO und Ringschraube HGA-RS

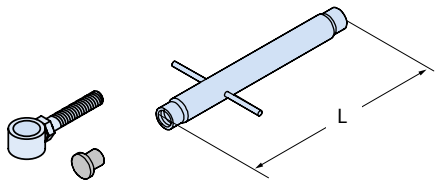

Artikelbezeichnung		Bestell-Nr.	Preis
Ankerlänge L [mm] ①		0159.	[EUR/Stück]
Ausführung: A4 gemäß Tabelle, Seite 4			
HGA-ZN -	**115**	020-00001	**14,90**
HGA-ZN -	**145**	020-00002	**15,40**
HGA-ZN -	**175**	020-00003	**16,75**
HGA-ZN -	**205**	020-00004	**16,70**
HGA-ZN -	**235**	020-00005	**auf Anfrage**
HGA-ZN -	**265**	020-00006	**auf Anfrage**
HGA-ZN -	**295**	020-00007	**auf Anfrage**
HGA-ZN -	**325**	020-00008	**auf Anfrage**
HGA-ZN -	**355**	020-00009	**auf Anfrage**
HGA-ZN - SK -		029-00001	**auf Anfrage**

Mitgelieferte Ringschraube HGA-RS entspricht den statischen Anforderungen bei HALFEN Gerüstankern HGA-Q und HGA-ZN
① Gewünschtes Maß L in Abhängigkeit von Wandabstand g angeben (siehe Katalog)
Bestellbeispiel: HGA-ZN-115 Bestell-Nr. 0159.020-00001

HGA-RS D01

Ringschraube Typ HGA-RS
passend zu Gerüstanker HGA-Q und HGA-ZN



Artikelbezeichnung		Bestell-Nr.	Preis
		0160.	[EUR/Stück]
Ausführung: GV = galvanisch verzinkt, chrom-6-frei			
HGA-RS -	**M12 x 80 GV**	000-00002	**7,30**

HGA Zubehör: HGA-STO WDVS D01

Gerüstanker-Stopfen für Wärmedämmverbundsystem

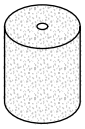

Artikelbezeichnung	PE [St.]	Bestell-Nr.	Preis
		0159.	[EUR/Stück]
Ausführung: PUR Weichschaum			
HGA-STO WDVS	25	040-00001	**auf Anfrage**

HGA Zubehör: HIP D01

Hartschaumplatte
HALFEN **I**nsulation **P**late

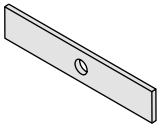

Artikelbezeichnung		Bestell-Nr.	Preis
Passend für:		0159.	[EUR/Stück]
Ausführung: PVC			
HGA HIP-1	**HGA-Q 160/185/210**	030-00001	**auf Anfrage**
HGA HIP-2	**HGA-Q 235/260/285**	030-00002	**auf Anfrage**
HGA HIP-3	**HGA-Q 310/335/360**	030-00003	**auf Anfrage**

© 2021 · PL 1/2021 · www.halfen.de

ZUBEHÖR VERBLENDMAUERWERK

HAV D01

Attika-Verblendanker Typ HAV

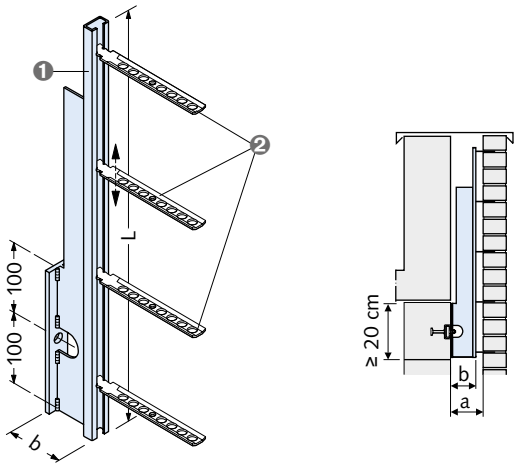

❶ Profil 28/15
❷ Maueranschlussanker Typ ML (separat bestellen)

Artikelbezeichnung			Bestell-Nr.	Preis
a [min] / L [mm]		b [mm]	0155.	[EUR/Stück]
Ausführung: A4 gemäß Tabelle, Seite 4				
HAV	**80/600**	**75**	000-00001	**65,15**
HAV	**80/850**	**75**	000-00002	**80,80**
HAV	**80/1100**	**75**	000-00003	**99,75**
HAV	**140/600**	**135**	000-00004	**110,55**
HAV	**140/850**	**135**	000-00005	**134,15**
HAV	**140/1100**	**135**	000-00006	**142,95**
HAV SK	①		009-00001	**auf Anfrage**

① Sonderkonstruktion, Maße b und L bei Bestellung angeben
Bestellbeispiel: HAV-80/1100 Bestell-Nr. 0155.000-00003

HMS 25/15 D A03

HALFEN Maueranschlussschiene mit Dellenankern und Kombifüllung (KF)

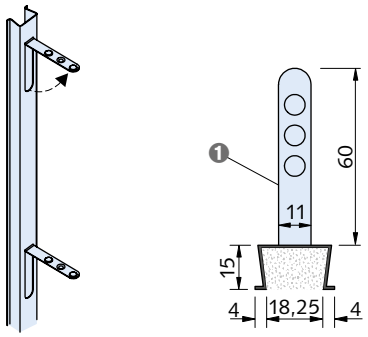

❶ Dellenanker (vorgestanzt, herausbiegbar)

Artikelbezeichnung		Bestell-Nr.	Preis
Länge L [mm]		0013.	[EUR/Stück]
Ausführung: A4 gemäß Tabelle, Seite 4			
HMS 25/15 D-A4	**2500-KF**	010-00802	**41,75**

ML Y01

HALFEN Maueranschlussanker
passend zu Maueranschlussschiene HMS 25/15D und Halfenschiene Profil HTA-CE 28/15, HL 28/15, HM 28/15 sowie HAV

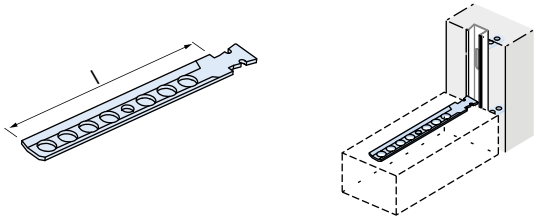

Artikelbezeichnung		PE [St.]	Bestell-Nr.	Preis
Länge l [mm]			0132.	[EUR/100 St.]
Ausführung: A4 gemäß Tabelle, Seite 4				
ML-	**85 - A4**	200	010-00001	**367,15**
ML-	**120 - A4**	200	010-00002	**448,85**
ML-	**180 - A4**	200	010-00003	**552,85**

MLQ Y01

HALFEN Maueranschlussanker
passend zu Maueranschlussschiene HMS 25/15D und Halfenschiene Profil HTA-CE 28/15, HL 28/15, HM 28/15

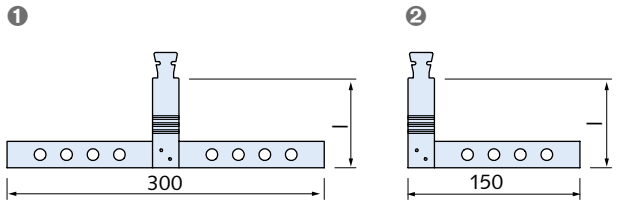

❶ MLQ-D = Doppelseitig
❷ MLQ-E = Einseitig

Artikelbezeichnung		Bestell-Nr.	Preis
Länge l [mm]		0132.	[EUR/100 St.]
Ausführung: A4 gemäß Tabelle, Seite 4			
MLQ-D-	**85 - A4**	020-00001	**2.230,10**
MLQ-D-	**120 - A4**	020-00002	**2.291,75**
MLQ-D-	**180 - A4**	020-00003	**2.393,40**
MLQ-E-	**85 - A4**	030-00001	**1.838,30**
MLQ-E-	**120 - A4**	030-00002	**1.897,10**
MLQ-E-	**180 - A4**	030-00003	**2.001,45**

MLS Y01

HALFEN Maueranschlussanker
passend zu Maueranschlussschiene HMS 25/15D und Halfenschiene Profil HTA-CE 28/15, HL 28/15, HM 28/15

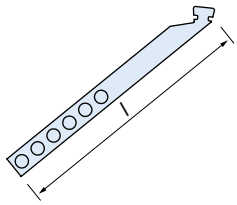

Artikelbezeichnung		PE [St.]	Bestell-Nr.	Preis
Länge l [mm]			0132.	[EUR/100 St.]
Ausführung: A4 gemäß Tabelle, Seite 4				
MLS-	**300 - A4**	200	040-00001	**1.153,80**
MLS-	**350 - A4**	200	040-00002	**1.219,40**
MLS-	**400 - A4**	200	040-00003	**1.287,40**

★ HALFEN-Hinweis: Allgemeine Erläuterungen siehe Übersichtsseite am Anfang des Kapitels

© 2021 · PL 1/2021 · www.halfen.de

ZUBEHÖR VERBLENDMAUERWERK

ML1 Y01

HALFEN Maueranschlussanker
für den Anschluss von Dünnbettmörtel-Mauerwerk an Halfenschienen HTA-CE 28/15, HL 28/15, HM 28/15 bzw. Maueranschlussschiene HMS 25/15D

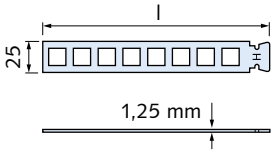

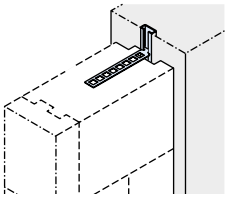

Artikelbezeichnung		Bestell-Nr.	Preis
Länge l [mm]		0132.	[EUR/100 St.]
Ausführung: A2 gemäß Tabelle, Seite 4			
ML1-	**125 - A2**	080-00001	**242,80**
ML1-	**185 - A2**	080-00002	**278,80**
ML1-	**245 - A2**	080-00003	**303,70**

ML-G Y01

Gleithülle passend zu HALFEN Maueranschlussanker ML

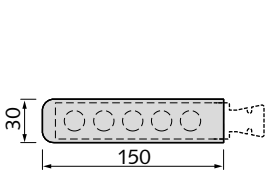

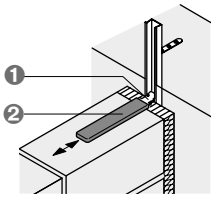

❶ ML-Anker
❷ ML-G 150

Artikelbezeichnung		Bestell-Nr.	Preis
		0134.	[EUR/100 St.]
Ausführung: Kunststoff			
ML-G -	**150**	010-00001	**152,15**

BL Y01

HALFEN Maueranschlussanker
passend zu Halfenschiene Profil HTA-CE 38/17, HM 38/17

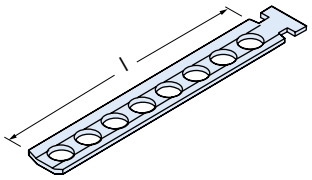

Artikelbezeichnung		PE [St.]	Bestell-Nr.	Preis
Länge [mm]			0132.	[EUR/100 St.]
Ausführung: A4 gemäß Tabelle, Seite 4				
BL-	**85 - A4**	200	050-00001	**455,70**
BL-	**120 - A4**	200	050-00002	**505,45**
BL-	**180 - A4**	200	050-00003	**596,35**

BLQ Y01

HALFEN Maueranschluss-Queranker
passend zu Halfenschiene Profil HTA-CE 38/17, HM 38/17

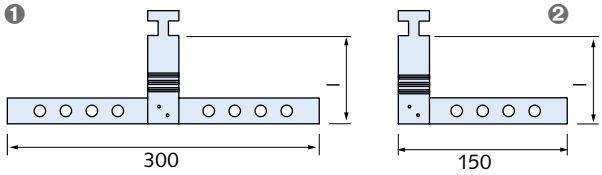

❶ BLQ-D = Doppelseitig
❷ BLQ-E = Einseitig

Artikelbezeichnung		Bestell-Nr.	Preis
Länge [mm]		0132.	[EUR/100 St.]
Ausführung: A4 gemäß Tabelle, Seite 4			
BLQ-D-	**85 - A4**	060-00001	**2.361,85**
BLQ-D-	**120 - A4**	060-00002	**2.434,40**
BLQ-D-	**180 - A4**	060-00003	**2.559,00**
BLQ-E-	**85 - A4**	070-00001	**1.917,80**
BLQ-E-	**120 - A4**	070-00002	**1.990,15**
BLQ-E-	**180 - A4**	070-00003	**2.112,70**

© 2021 · PL 1/2021 · www.halfen.de

ZUBEHÖR VERBLENDMAUERWERK

HK-DA D01

Deckenanker Typ HK-DA
Lieferumfang: Mit Verzahnungsplatte und Sechskantmutter

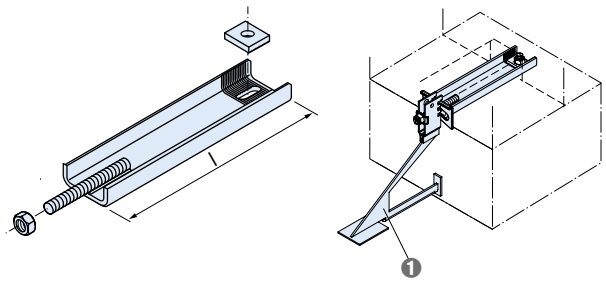

❶ Verwendbar für alle Konsolankertypen HK5 der Laststufen 4,0 und 8,0 kN

Artikelbezeichnung			Bestell-Nr.	Preis
Laststufe [kN]		l [mm]	0156.	[EUR/Stück]
Ausführung: A4/L4 gemäß Tabelle, Seite 4				
HK-DA-	**4,0 - L -**	**320**	010-00001	**31,90**
HK-DA-	**8,0 - L -**	**320**	010-00005	**37,40**
HK-DA-	**4,0 - K -**	**200**	010-00002	**28,05**
HK-DA-	**8,0 - K -**	**200**	010-00006	**35,00**

BRS B90

Betonrippenstahl

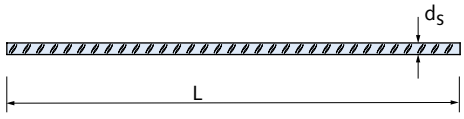

Artikelbezeichnung	Stab-Ø [mm] d_s	Stablänge L [mm]	Bestell-Nr.	Preis
			0069.	[EUR/Stück]
Ausführung: A4/L4 gemäß Tabelle, Seite 4				
BRS - 6	6	① 6000	010-00101	**37,50**

① Stablänge L [mm] und ggf. Biegeform bei Bestellung angeben.
Der Fixlängenzuschlag beträgt 20%

Schräglochplatte D01

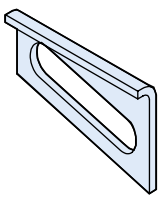

Artikelbezeichnung		Bestell-Nr.	Preis
Laststufe [kN]		0157.	[EUR/Stück]
Ausführung: A4/L4 gemäß Tabelle, Seite 4			
Schräglochplatte	**4,0 / 8,0 / 12,0**	000-00001	**2,30**

U-Platte D01

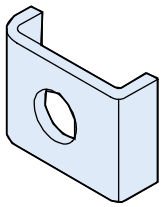

Artikelbezeichnung		Bestell-Nr.	Preis
Laststufe [kN]		0158.	[EUR/Stück]
Ausführung: A4/L4 gemäß Tabelle, Seite 4			
U-Platte	**4,0**	000-00001	**0,30**
U-Platte	**8,0 / 12,0**	000-00002	**0,45**

Ausgleichswinkel D01

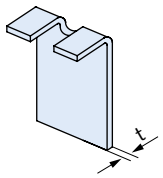

Artikelbezeichnung		Bestell-Nr.	Preis
Materialstärke t [mm]		0156.	[EUR/Stück]
Ausführung: A4/L4 gemäß Tabelle, Seite 4			
HK-AW	**- 3**	020-00001	**4,35**
HK-AW	**- 6**	020-00002	**5,10**

Ausgleichslasche D01

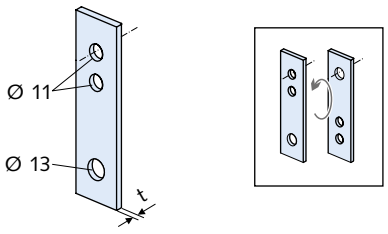

Artikelbezeichnung		Bestell-Nr.	Preis
Materialstärke t [mm]		0156.	[EUR/Stück]
Ausführung: A4/L4 gemäß Tabelle, Seite 4			
HK-AL	**- 3**	030-00001	**6,20**

★ HALFEN-Hinweis: Allgemeine Erläuterungen siehe Übersichtsseite am Anfang des Kapitels

© 2021 · PL 1/2021 · www.halfen.de

NATURSTEINANKER

DT Body Anker D20

Traganker

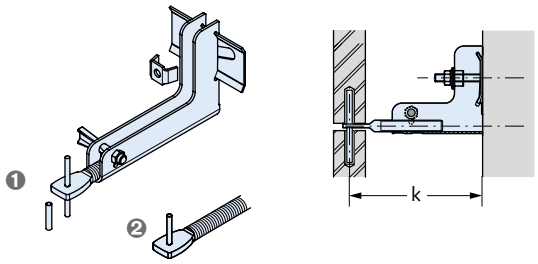

1 Design 1 mit einem losen Dorn und einer Gleithülse
2 Design 2 mit halbem Dorn, verpresst

Artikelbezeichnung	k [mm]	Bestell-Nr. 0755.	Preis [EUR/Stück]
Ausführung: A4 gemäß Tabelle, Seite 4			
DT 414 - 1 - A4	k = 140	010-00001	**21,70**
DT 416 - 1 - A4	k = 160	010-00002	**22,20**
DT 418 - 1 - A4	k = 180	010-00003	**24,65**
DT 420 - 1 - A4	k = 200	010-00004	**25,90**
DT 422 - 1 - A4	k = 220	010-00005	**29,10**
DT 424 - 1 - A4	k = 240	010-00006	**29,70**
DT 426 - 1 - A4	k = 260	010-00022	**30,70**
DT 428 - 1 - A4	k = 280	010-00023	**31,00**
DT 430 - 1 - A4	k = 300	010-00024	**32,40**
DT 1314 - 1 - A4	k = 140	010-00013	**37,60**
DT 1316 - 1 - A4	k = 160	010-00014	**37,85**
DT 1318 - 1 - A4	k = 180	010-00015	**42,90**
DT 1320 - 1 - A4	k = 200	010-00016	**43,65**
DT 1322 - 1 - A4	k = 220	010-00017	**48,35**
DT 1324 - 1 - A4	k = 240	010-00018	**52,90**
DT 1326 - 1 - A4	k = 260	010-00019	**53,25**
DT 1328 - 1 - A4	k = 280	010-00020	**54,75**
DT 1330 - 1 - A4	k = 300	010-00021	**57,60**
DT 414 - 2 - A4	k = 140	020-00001	**22,10**
DT 416 - 2 - A4	k = 160	020-00002	**22,70**
DT 418 - 2 - A4	k = 180	020-00003	**25,25**
DT 420 - 2 - A4	k = 200	020-00004	**26,60**
DT 422 - 2 - A4	k = 220	020-00005	**29,85**
DT 424 - 2 - A4	k = 240	020-00006	**30,40**
DT 426 - 2 - A4	k = 260	020-00022	**31,10**
DT 428 - 2 - A4	k = 280	020-00023	**31,90**
DT 430 - 2 - A4	k = 300	020-00024	**32,75**
DT 1314 - 2 - A4	k = 140	020-00013	**38,30**
DT 1316 - 2 - A4	k = 160	020-00014	**38,65**
DT 1318 - 2 - A4	k = 180	020-00015	**43,40**
DT 1320 - 2 - A4	k = 200	020-00016	**44,10**
DT 1322 - 2 - A4	k = 220	020-00017	**48,95**
DT 1324 - 2 - A4	k = 240	020-00018	**53,25**
DT 1326 - 2 - A4	k = 260	020-00019	**54,10**
DT 1328 - 2 - A4	k = 280	020-00020	**55,45**
DT 1330 - 2 - A4	k = 300	020-00021	**58,65**

BA Body Anker D20

Traganker

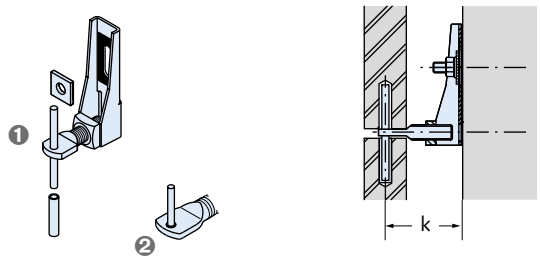

1 Design 1 mit einem losen Dorn und einer Gleithülse
2 Design 2 mit halbem Dorn, verpresst

Artikelbezeichnung	k [mm]	Bestell-Nr. 0754.	Preis [EUR/Stück]
Ausführung: A4 gemäß Tabelle, Seite 4			
BA 606 - 1 - A4	k = 60	010-00001	**11,85**
BA 608 - 1 - A4	k = 80	010-00023	**15,00**
BA 610 - 1 - A4	k = 100	010-00024	**17,05**
BA 612 - 1 - A4	k = 120	010-00004	**15,55**
BA 1308 - 1 - A4	k = 80	010-00009	**18,10**
BA 1310 - 1 - A4	k = 100	010-00010	**19,20**
BA 1312 - 1 - A4	k = 120	010-00011	**19,75**
BA 606 - 2 - A4	k = 60	020-00001	**12,95**
BA 608 - 2 - A4	k = 80	020-00023	**16,05**
BA 610 - 2 - A4	k = 100	020-00024	**18,25**
BA 612 - 2 - A4	k = 120	020-00004	**16,75**
BA 1308 - 2 - A4	k = 80	020-00009	**22,65**
BA 1310 - 2 - A4	k = 100	020-00010	**23,90**
BA 1312 - 2 - A4	k = 120	020-00011	**24,70**

© 2021 · PL 1/2021 · www.halfen.de

NATURSTEINANKER

DH Body Anker D20

Halteanker

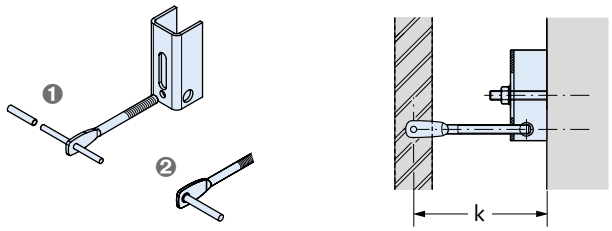

❶ Design 1 mit einem losen Dorn und einer Gleithülse
❷ Design 2 mit halbem Dorn, verpresst

Artikelbezeichnung	k [mm]	Bestell-Nr. 0756.	Preis [EUR/Stück]
Ausführung: A4 gemäß Tabelle, Seite 4			
DH 1006 - A4 - 1	k = 60	010-00001	**6,95**
DH 1008 - A4 - 1	k = 80	010-00002	**7,00**
DH 1010 - A4 - 1	k = 100	010-00003	**7,40**
DH 1712 - A4 - 1	k = 120	010-00004	**9,30**
DH 1714 - A4 - 1	k = 140	010-00005	**9,55**
DH 1716 - A4 - 1	k = 160	010-00006	**9,80**
DH 1718 - A4 - 1	k = 180	010-00007	**10,10**
DH 1720 - A4 - 1	k = 200	010-00008	**10,20**
DH 1722 - A4 - 1	k = 220	010-00009	**10,35**
DH 1724 - A4 - 1	k = 240	010-00010	**10,75**
DH 1726 - A4 - 1	k = 260	010-00011	**17,50**
DH 1728 - A4 - 1	k = 280	010-00012	**17,80**
DH 1730 - A4 - 1	k = 300	010-00013	**18,40**
DH 1732 - A4 - 1	k = 320	010-00014	**18,65**
DH 1006 - A4 - 2	k = 60	020-00001	**8,10**
DH 1008 - A4 - 2	k = 80	020-00002	**8,15**
DH 1010 - A4 - 2	k = 100	020-00003	**8,90**
DH 1712 - A4 - 2	k = 120	020-00004	**10,55**
DH 1714 - A4 - 2	k = 140	020-00005	**11,30**
DH 1716 - A4 - 2	k = 160	020-00006	**11,50**
DH 1718 - A4 - 2	k = 180	020-00007	**11,80**
DH 1720 - A4 - 2	k = 200	020-00008	**11,85**
DH 1722 - A4 - 2	k = 220	020-00009	**12,20**
DH 1724 - A4 - 2	k = 240	020-00010	**12,75**
DH 1726 - A4 - 2	k = 260	020-00011	**20,65**
DH 1728 - A4 - 2	k = 280	020-00012	**21,00**
DH 1730 - A4 - 2	k = 300	020-00013	**21,80**
DH 1732 - A4 - 2	k = 320	020-00014	**22,00**

★ HALFEN-Hinweis: Allgemeine Erläuterungen siehe Übersichtsseite am Anfang des Kapitels

© 2021 · PL 1/2021 · www.halfen.de

UMA Einmörtelanker D20

Traganker Design 1
mit einem losen Dorn und einer Gleithülse
typengeprüft

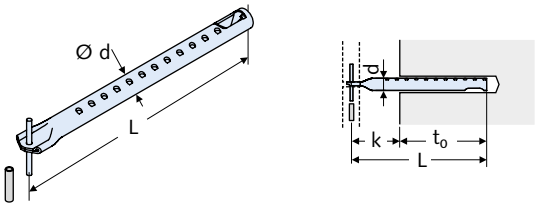

Artikelbezeichnung d - Design - L	Bestell-Nr. 0170.	Preis [EUR/Stück]
Ausführung: A4 gemäß Tabelle, Seite 4		
UMA 10-1-120 - A4	000-00001	**2,80**
UMA 10-1-150 - A4	000-00002	**3,15**
UMA 10-1-180 - A4	000-00003	**3,60**
UMA 10-1-210 - A4	000-00004	**4,30**
UMA 10-1-240 - A4	000-00005	**4,85**
UMA 12-1-120 - A4	000-00006	**3,55**
UMA 12-1-150 - A4	000-00007	**3,70**
UMA 12-1-180 - A4	000-00008	**3,90**
UMA 12-1-210 - A4	000-00009	**4,75**
UMA 12-1-240 - A4	000-00010	**5,35**
UMA 16-1-120 - A4	000-00068	**4,75**
UMA 16-1-150 - A4	000-00069	**5,00**
UMA 16-1-180 - A4	000-00070	**5,50**
UMA 16-1-210 - A4	000-00071	**5,65**
UMA 16-1-240 - A4	000-00072	**6,10**
UMA 16-1-270 - A4	000-00073	**6,80**
UMA 18-1-120 - A4	000-00023	**6,10**
UMA 18-1-150 - A4	000-00024	**6,55**
UMA 18-1-180 - A4	000-00025	**7,20**
UMA 18-1-210 - A4	000-00026	**8,00**
UMA 18-1-240 - A4	000-00027	**8,65**
UMA 18-1-270 - A4	000-00028	**9,35**
UMA 18-1-300- A4	000-00029	**10,00**
UMA 18-1-330 - A4	000-00030	**11,25**
UMA 18-1-360 - A4	000-00031	**12,50**
UMA 22-1-180 - A4	000-00032	**8,50**
UMA 22-1-210 - A4	000-00033	**9,35**
UMA 22-1-240 - A4	000-00034	**10,20**
UMA 22-1-270 - A4	000-00035	**11,20**
UMA 22-1-300 - A4	000-00036	**12,05**
UMA 22-1-330 - A4	000-00037	**13,35**
UMA 22-1-360 - A4	000-00038	**14,80**
UMA 22-1-390 - A4	000-00039	**15,80**
UMA 25-1-210 - A4	000-00040	**11,85**
UMA 25-1-240 - A4	000-00041	**13,15**
UMA 25-1-270 - A4	000-00042	**14,50**
UMA 25-1-300 - A4	000-00043	**15,25**
UMA 25-1-330 - A4	000-00044	**17,00**
UMA 25-1-360 - A4	000-00045	**18,05**
UMA 25-1-390 - A4	000-00046	**19,60**
UMA 28-1-230 - A4	000-00047	**17,00**
UMA 28-1-260 - A4	000-00048	**17,80**
UMA 28-1-290 - A4	000-00049	**19,00**
UMA 28-1-320 - A4	000-00050	**20,85**
UMA 28-1-350 - A4	000-00051	**22,20**
UMA 28-1-380 - A4	000-00052	**23,75**
UMA 28-1-410 - A4	000-00053	**25,75**
UMA 28-1-440 - A4	000-00054	**27,50**
UMA 28-1-470 - A4	000-00055	**29,10**
UMA 28-1-500 - A4	000-00056	**30,85**
UMA 33-1-230 - A4	000-00057	**21,90**
UMA 33-1-260 - A4	000-00058	**24,40**
UMA 33-1-290 - A4	000-00059	**26,55**
UMA 33-1-320 - A4	000-00060	**27,55**
UMA 33-1-350 - A4	000-00061	**30,75**
UMA 33-1-380 - A4	000-00062	**32,85**
UMA 33-1-410 - A4	000-00063	**35,05**
UMA 33-1-440 - A4	000-00064	**37,15**
UMA 33-1-470 - A4	000-00065	**38,85**
UMA 33-1-500 - A4	000-00066	**40,70**
UMA 33-1-530 - A4	000-00067	**42,50**

UMA Einmörtelanker D20

Traganker Design 2
mit halbem Dorn, verpresst
typengeprüft

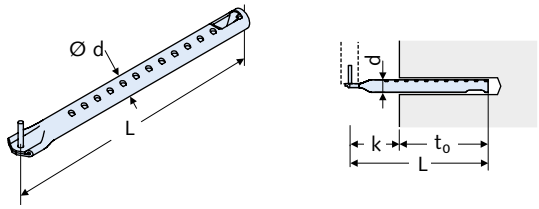

Artikelbezeichnung d - Design - L	Bestell-Nr. 0171.	Preis [EUR/Stück]
Ausführung: A4 gemäß Tabelle, Seite 4		
UMA 10-2-120 - A4	000-00001	**3,15**
UMA 10-2-150 - A4	000-00002	**3,60**
UMA 10-2-180 - A4	000-00003	**3,90**
UMA 10-2-210 - A4	000-00004	**5,00**
UMA 10-2-240 - A4	000-00005	**5,20**
UMA 12-2-120 - A4	000-00006	**3,85**
UMA 12-2-150 - A4	000-00007	**3,85**
UMA 12-2-180 - A4	000-00008	**4,35**
UMA 12-2-210 - A4	000-00009	**5,10**
UMA 12-2-240 - A4	000-00010	**5,75**
UMA 16-2-120 - A4	000-00068	**4,60**
UMA 16-2-150 - A4	000-00069	**4,85**
UMA 16-2-180 - A4	000-00070	**5,35**
UMA 16-2-210 - A4	000-00071	**5,50**
UMA 16-2-240 - A4	000-00072	**5,80**
UMA 16-2-270 - A4	000-00073	**6,55**
UMA 18-2-120 - A4	000-00023	**6,50**
UMA 18-2-150 - A4	000-00024	**6,95**
UMA 18-2-180 - A4	000-00025	**7,45**
UMA 18-2-210 - A4	000-00026	**8,15**
UMA 18-2-240 - A4	000-00027	**8,95**
UMA 18-2-270 - A4	000-00028	**10,00**
UMA 18-2-300 - A4	000-00029	**10,20**
UMA 18-2-330 - A4	000-00030	**11,55**
UMA 18-2-360 - A4	000-00031	**12,75**
UMA 22-2-180 - A4	000-00032	**8,90**
UMA 22-2-210 - A4	000-00033	**10,00**
UMA 22-2-240 - A4	000-00034	**10,55**
UMA 22-2-270 - A4	000-00035	**11,45**
UMA 22-2-300 - A4	000-00036	**12,55**
UMA 22-2-330 - A4	000-00037	**13,75**
UMA 22-2-360 - A4	000-00038	**15,25**
UMA 22-2-390 - A4	000-00039	**16,20**
UMA 25-2-210 - A4	000-00040	**12,50**
UMA 25-2-240 - A4	000-00041	**13,55**
UMA 25-2-270 - A4	000-00042	**15,00**
UMA 25-2-300 - A4	000-00043	**15,55**
UMA 25-2-330 - A4	000-00044	**17,35**
UMA 25-2-360 - A4	000-00045	**18,25**
UMA 25-2-390 - A4	000-00046	**19,95**
UMA 28-2-230 - A4	000-00047	**17,35**
UMA 28-2-260 - A4	000-00048	**18,20**
UMA 28-2-290 - A4	000-00049	**19,50**
UMA 28-2-320 - A4	000-00050	**21,35**
UMA 28-2-350 - A4	000-00051	**22,65**
UMA 28-2-380 - A4	000-00052	**24,40**
UMA 28-2-410 - A4	000-00053	**26,25**
UMA 28-2-440 - A4	000-00054	**28,15**
UMA 28-2-470 - A4	000-00055	**29,70**
UMA 28-2-500 - A4	000-00056	**31,35**
UMA 33-2-230 - A4	000-00057	**22,30**
UMA 33-2-260 - A4	000-00058	**24,90**
UMA 33-2-290 - A4	000-00059	**27,15**
UMA 33-2-320 - A4	000-00060	**28,25**
UMA 33-2-350 - A4	000-00061	**31,45**
UMA 33-2-380 - A4	000-00062	**33,55**
UMA 33-2-410 - A4	000-00063	**35,70**
UMA 33-2-440 - A4	000-00064	**37,95**
UMA 33-2-470 - A4	000-00065	**39,75**
UMA 33-2-500 - A4	000-00066	**41,60**
UMA 33-2-530 - A4	000-00067	**43,40**

© 2021 · PL 1/2021 · www.halfen.de

EINMÖRTELANKER

UMA Einmörtelanker D20

Traganker Design 3
mit zwei losen Dornen und zwei Gleithülsen

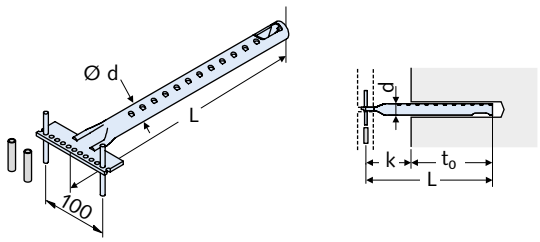

Artikelbezeichnung d - Design - L	Bestell-Nr. 0172.	Preis [EUR/Stück]
Ausführung: A4 gemäß Tabelle, Seite 4		
UMA 10-3-120 - A4	000-00001	**7,85**
UMA 10-3-150 - A4	000-00002	**8,15**
UMA 10-3-180 - A4	000-00003	**8,50**
UMA 10-3-210 - A4	000-00004	**8,65**
UMA 10-3-240 - A4	000-00005	**8,95**
UMA 12-3-120 - A4	000-00006	**8,60**
UMA 12-3-150 - A4	000-00007	**8,50**
UMA 12-3-180 - A4	000-00008	**8,95**
UMA 12-3-210 - A4	000-00009	**10,00**
UMA 12-3-240 - A4	000-00010	**10,45**
UMA 16-3-120 - A4	000-00068	**11,20**
UMA 16-3-150 - A4	000-00069	**11,55**
UMA 16-3-180 - A4	000-00070	**11,80**
UMA 16-3-210 - A4	000-00071	**12,50**
UMA 16-3-240 - A4	000-00072	**12,70**
UMA 16-3-270 - A4	000-00073	**13,50**
UMA 18-3-120 - A4	000-00023	**12,70**
UMA 18-3-150 - A4	000-00024	**12,95**
UMA 18-3-180 - A4	000-00025	**13,75**
UMA 18-3-210 - A4	000-00026	**14,50**
UMA 18-3-240 - A4	000-00027	**15,35**
UMA 18-3-270 - A4	000-00028	**15,85**
UMA 18-3-300 - A4	000-00029	**16,55**
UMA 18-3-330 - A4	000-00030	**17,75**
UMA 18-3-360 - A4	000-00031	**18,65**
UMA 22-3-180 - A4	000-00032	**15,50**
UMA 22-3-210 - A4	000-00033	**16,90**
UMA 22-3-240 - A4	000-00034	**17,50**
UMA 22-3-270 - A4	000-00035	**18,15**
UMA 22-3-300 - A4	000-00036	**19,40**
UMA 22-3-330 - A4	000-00037	**20,10**
UMA 22-3-360 - A4	000-00038	**21,75**
UMA 22-3-390 - A4	000-00039	**22,45**
UMA 25-3-210 - A4	000-00040	**19,25**
UMA 25-3-240 - A4	000-00041	**20,85**
UMA 25-3-270 - A4	000-00042	**21,95**
UMA 25-3-300 - A4	000-00043	**22,80**
UMA 25-3-330 - A4	000-00044	**24,25**
UMA 25-3-360 - A4	000-00045	**25,05**
UMA 25-3-390 - A4	000-00046	**26,60**
UMA 28-3-230 - A4	000-00047	**24,50**
UMA 28-3-260 - A4	000-00048	**25,20**
UMA 28-3-290 - A4	000-00049	**26,25**
UMA 28-3-320 - A4	000-00050	**28,15**
UMA 28-3-350 - A4	000-00051	**29,70**
UMA 28-3-380 - A4	000-00052	**31,00**
UMA 28-3-410 - A4	000-00053	**33,25**
UMA 28-3-440 - A4	000-00054	**34,85**
UMA 28-3-470 - A4	000-00055	**36,40**
UMA 28-3-500 - A4	000-00056	**37,95**
UMA 33-3-230 - A4	000-00057	**29,10**
UMA 33-3-260 - A4	000-00058	**31,65**
UMA 33-3-290 - A4	000-00059	**33,55**
UMA 33-3-320 - A4	000-00060	**34,85**
UMA 33-3-350 - A4	000-00061	**37,65**
UMA 33-3-380 - A4	000-00062	**40,00**
UMA 33-3-410 - A4	000-00063	**42,05**
UMA 33-3-440 - A4	000-00064	**44,00**
UMA 33-3-470 - A4	000-00065	**124,45**
UMA 33-3-500 - A4	000-00066	**126,55**
UMA 33-3-530 - A4	000-00067	**131,05**

UMA Einmörtelanker D20

Traganker Design 4
mit zwei halben Dornen, verpresst

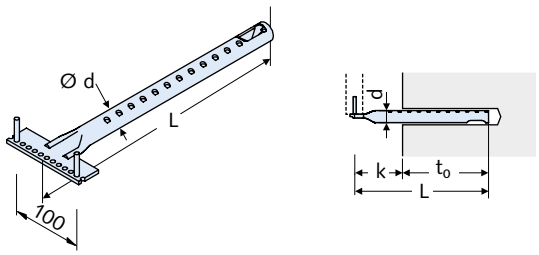

Artikelbezeichnung d - Design - L	Bestell-Nr. 0173.	Preis [EUR/Stück]
Ausführung: A4 gemäß Tabelle, Seite 4		
UMA 10-4-120 - A4	000-00001	**8,15**
UMA 10-4-150 - A4	000-00002	**8,65**
UMA 10-4-180 - A4	000-00003	**8,90**
UMA 10-4-210 - A4	000-00004	**9,00**
UMA 10-4-240 - A4	000-00005	**9,30**
UMA 12-4-120 - A4	000-00006	**8,95**
UMA 12-4-150 - A4	000-00007	**8,90**
UMA 12-4-180 - A4	000-00008	**9,30**
UMA 12-4-210 - A4	000-00009	**10,45**
UMA 12-4-240 - A4	000-00010	**10,80**
UMA 16-4-120 - A4	000-00068	**11,75**
UMA 16-4-150 - A4	000-00069	**12,15**
UMA 16-4-180 - A4	000-00070	**12,55**
UMA 16-4-210 - A4	000-00071	**13,05**
UMA 16-4-240 - A4	000-00072	**13,15**
UMA 16-4-270 - A4	000-00073	**14,30**
UMA 18-4-120 - A4	000-00023	**13,15**
UMA 18-4-150 - A4	000-00024	**13,50**
UMA 18-4-180 - A4	000-00025	**14,50**
UMA 18-4-210 - A4	000-00026	**15,25**
UMA 18-4-240 - A4	000-00027	**16,15**
UMA 18-4-270 - A4	000-00028	**16,75**
UMA 18-4-300 - A4	000-00029	**17,25**
UMA 18-4-330 - A4	000-00030	**18,45**
UMA 18-4-360 - A4	000-00031	**19,60**
UMA 22-4-180 - A4	000-00032	**16,30**
UMA 22-4-210 - A4	000-00033	**17,75**
UMA 22-4-240 - A4	000-00034	**18,35**
UMA 22-4-270 - A4	000-00035	**19,05**
UMA 22-4-300 - A4	000-00036	**20,35**
UMA 22-4-330 - A4	000-00037	**21,35**
UMA 22-4-360 - A4	000-00038	**22,70**
UMA 22-4-390 - A4	000-00039	**23,65**
UMA 25-4-210 - A4	000-00040	**20,10**
UMA 25-4-240 - A4	000-00041	**21,90**
UMA 25-4-270 - A4	000-00042	**23,15**
UMA 25-4-300 - A4	000-00043	**24,00**
UMA 25-4-330 - A4	000-00044	**25,40**
UMA 25-4-360 - A4	000-00045	**26,25**
UMA 25-4-390 - A4	000-00046	**27,85**
UMA 28-4-230 - A4	000-00047	**25,75**
UMA 28-4-260 - A4	000-00048	**26,55**
UMA 28-4-290 - A4	000-00049	**27,55**
UMA 28-4-320 - A4	000-00050	**29,70**
UMA 28-4-350 - A4	000-00051	**31,20**
UMA 28-4-380 - A4	000-00052	**32,55**
UMA 28-4-410 - A4	000-00053	**35,05**
UMA 28-4-440 - A4	000-00054	**36,50**
UMA 28-4-470 - A4	000-00055	**38,20**
UMA 28-4-500 - A4	000-00056	**40,00**
UMA 33-4-230 - A4	000-00057	**30,60**
UMA 33-4-260 - A4	000-00058	**33,25**
UMA 33-4-290 - A4	000-00059	**35,25**
UMA 33-4-320 - A4	000-00060	**36,50**
UMA 33-4-350 - A4	000-00061	**39,70**
UMA 33-4-380 - A4	000-00062	**42,05**
UMA 33-4-410 - A4	000-00063	**44,00**
UMA 33-4-440 - A4	000-00064	**46,30**
UMA 33-4-470 - A4	000-00065	**130,80**
UMA 33-4-500 - A4	000-00066	**132,85**
UMA 33-4-530 - A4	000-00067	**137,50**

★ HALFEN-Hinweis: Allgemeine Erläuterungen siehe Übersichtsseite am Anfang des Kapitels

© 2021 · PL 1/2021 · www.halfen.de

UMA Einmörtelanker D20

Traganker Design 7
mit L-Ausleger, zwei losen Dornen und zwei Gleithülsen

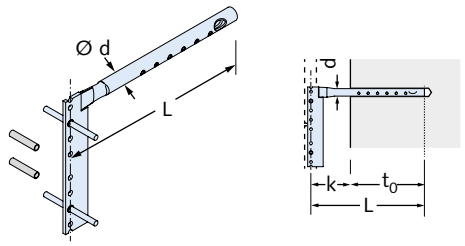

Artikelbezeichnung d - Design - L	Bestell-Nr. 0174.	Preis [EUR/Stück]
Ausführung: A4 gemäß Tabelle, Seite 4		
UMA 10-7-120 - A4	000-00001	**10,20**
UMA 10-7-150 - A4	000-00002	**10,55**
UMA 10-7-180 - A4	000-00003	**10,85**
UMA 10-7-210 - A4	000-00004	**11,65**
UMA 10-7-240 - A4	000-00005	**12,05**
UMA 12-7-120 - A4	000-00006	**10,50**
UMA 12-7-150 - A4	000-00007	**10,80**
UMA 12-7-180 - A4	000-00008	**11,25**
UMA 12-7-210 - A4	000-00009	**18,10**
UMA 12-7-240 - A4	000-00010	**12,75**
UMA 16-7-120 - A4	000-00068	**13,95**
UMA 16-7-150 - A4	000-00069	**14,35**
UMA 16-7-180 - A4	000-00070	**14,60**
UMA 16-7-210 - A4	000-00071	**15,00**
UMA 16-7-240 - A4	000-00072	**15,55**
UMA 16-7-270 - A4	000-00073	**15,85**
UMA 18-7-120 - A4	000-00023	**14,35**
UMA 18-7-150 - A4	000-00024	**15,20**
UMA 18-7-180 - A4	000-00025	**15,85**
UMA 18-7-210 - A4	000-00026	**16,35**
UMA 18-7-240 - A4	000-00027	**17,00**
UMA 18-7-270 - A4	000-00028	**17,50**
UMA 18-7-300 - A4	000-00029	**18,15**
UMA 18-7-330 - A4	000-00030	**18,80**
UMA 18-7-360 - A4	000-00031	**19,40**
UMA 22-7-180 - A4	000-00032	**29,55**
UMA 22-7-210 - A4	000-00033	**30,10**
UMA 22-7-240 - A4	000-00034	**31,45**
UMA 22-7-270 - A4	000-00035	**32,10**
UMA 22-7-300 - A4	000-00036	**32,85**
UMA 22-7-330 - A4	000-00037	**34,55**
UMA 22-7-360 - A4	000-00038	**35,40**
UMA 22-7-390 - A4	000-00039	**36,60**
UMA 25-7-210 - A4	000-00040	**auf Anfrage**
UMA 25-7-240 - A4	000-00041	**auf Anfrage**
UMA 25-7-270 - A4	000-00042	**auf Anfrage**
UMA 25-7-300 - A4	000-00043	**auf Anfrage**
UMA 25-7-330 - A4	000-00044	**auf Anfrage**
UMA 25-7-360 - A4	000-00045	**auf Anfrage**
UMA 25-7-390 - A4	000-00046	**auf Anfrage**
UMA 28-7-230 - A4	000-00047	**auf Anfrage**
UMA 28-7-260 - A4	000-00048	**auf Anfrage**
UMA 28-7-290 - A4	000-00049	**auf Anfrage**
UMA 28-7-320 - A4	000-00050	**auf Anfrage**
UMA 28-7-350 - A4	000-00051	**auf Anfrage**
UMA 28-7-380 - A4	000-00052	**auf Anfrage**
UMA 28-7-410 - A4	000-00053	**auf Anfrage**
UMA 28-7-440 - A4	000-00054	**auf Anfrage**
UMA 28-7-470 - A4	000-00055	**auf Anfrage**
UMA 28-7-500 - A4	000-00056	**auf Anfrage**
UMA 33-7-230 - A4	000-00057	**auf Anfrage**
UMA 33-7-260 - A4	000-00058	**auf Anfrage**
UMA 33-7-290 - A4	000-00059	**auf Anfrage**
UMA 33-7-320 - A4	000-00060	**auf Anfrage**
UMA 33-7-350 - A4	000-00061	**auf Anfrage**
UMA 33-7-380 - A4	000-00062	**auf Anfrage**
UMA 33-7-410 - A4	000-00063	**auf Anfrage**
UMA 33-7-440 - A4	000-00064	**auf Anfrage**
UMA 33-7-470 - A4	000-00065	**auf Anfrage**
UMA 33-7-500 - A4	000-00066	**auf Anfrage**
UMA 33-7-530 - A4	000-00067	**auf Anfrage**

UMA Einmörtelanker D20

Traganker Design 8,
Schraubanker mit Senkschraube u. 2x EPDM-Scheibe

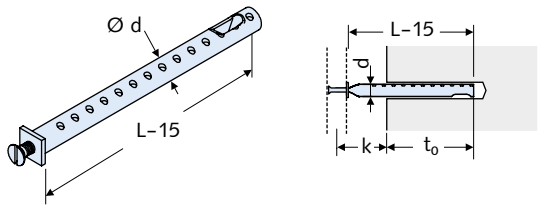

Artikelbezeichnung d - Design - L	Bestell-Nr. 0175.	Preis [EUR/Stück]
Ausführung: A4 gemäß Tabelle, Seite 4		
UMA 16-8-120 - A4	000-00001	**9,00**
UMA 16-8-150 - A4	000-00002	**9,35**
UMA 16-8-180 - A4	000-00003	**12,85**
UMA 16-8-210 - A4	000-00004	**14,35**
UMA 16-8-240 - A4	000-00005	**17,50**
UMA 16-8-270 - A4	000-00006	**18,05**
UMA 18-8-120 - A4	000-00007	**16,05**
UMA 18-8-150 - A4	000-00008	**13,10**
UMA 18-8-180 - A4	000-00009	**14,00**
UMA 18-8-210 - A4	000-00010	**14,35**
UMA 18-8-240 - A4	000-00011	**15,85**
UMA 18-8-270 - A4	000-00012	**16,95**
UMA 18-8-300 - A4	000-00013	**17,15**
UMA 18-8-330 - A4	000-00014	**17,50**
UMA 18-8-360 - A4	000-00015	**18,05**
UMA 22-8-180 - A4	000-00016	**14,05**
UMA 22-8-210 - A4	000-00017	**14,50**
UMA 22-8-240 - A4	000-00018	**15,35**
UMA 22-8-270 - A4	000-00019	**16,30**
UMA 22-8-300 - A4	000-00020	**19,10**
UMA 22-8-330 - A4	000-00021	**19,95**
UMA 22-8-360 - A4	000-00022	**21,10**
UMA 22-8-390 - A4	000-00023	**21,65**
UMA 25-8-210 - A4	000-00024	**18,25**
UMA 25-8-240 - A4	000-00025	**19,25**
UMA 25-8-270 - A4	000-00026	**20,05**
UMA 25-8-300 - A4	000-00027	**21,60**
UMA 25-8-330 - A4	000-00028	**22,35**
UMA 25-8-360 - A4	000-00029	**24,25**
UMA 25-8-390 - A4	000-00030	**24,50**
UMA 28-8-230 - A4	000-00031	**auf Anfrage**
UMA 28-8-260 - A4	000-00032	**auf Anfrage**
UMA 28-8-290 - A4	000-00033	**auf Anfrage**
UMA 28-8-320 - A4	000-00034	**auf Anfrage**
UMA 28-8-350 - A4	000-00035	**auf Anfrage**
UMA 28-8-380 - A4	000-00036	**auf Anfrage**
UMA 28-8-410 - A4	000-00037	**auf Anfrage**
UMA 28-8-440 - A4	000-00038	**auf Anfrage**
UMA 28-8-470 - A4	000-00039	**auf Anfrage**
UMA 28-8-500 - A4	000-00040	**auf Anfrage**
UMA 33-8-230 - A4	000-00041	**auf Anfrage**
UMA 33-8-260 - A4	000-00042	**auf Anfrage**
UMA 33-8-290 - A4	000-00043	**auf Anfrage**
UMA 33-8-320 - A4	000-00044	**auf Anfrage**
UMA 33-8-350 - A4	000-00045	**auf Anfrage**
UMA 33-8-380 - A4	000-00046	**auf Anfrage**
UMA 33-8-410 - A4	000-00047	**auf Anfrage**
UMA 33-8-440 - A4	000-00048	**auf Anfrage**
UMA 33-8-470 - A4	000-00049	**auf Anfrage**
UMA 33-8-500 - A4	000-00050	**auf Anfrage**
UMA 33-8-530 - A4	000-00051	**auf Anfrage**

© 2021 · PL 1/2021 · www.halfen.de

EINMÖRTELANKER

UHA Einmörtelanker D20

Halteanker Design 1
mit einem losen Dorn und einer Gleithülse
typengeprüft

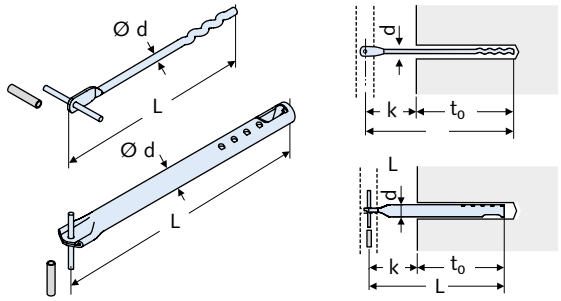

Artikelbezeichnung d - Design - L	Bestell-Nr. 0180.	Preis [EUR/Stück]
Ausführung: A4 gemäß Tabelle, Seite 4		
UHA 5-1-120 - A4	000-00001	**1,70**
UHA 5-1-150 - A4	000-00002	**1,75**
UHA 5-1-180 - A4	000-00003	**1,85**
UHA 5-1-210 - A4	000-00004	**2,05**
UHA 5-1-240 - A4	000-00005	**2,25**
UHA 5-1-270 - A4	000-00006	**2,35**
UHA 5-1-300 - A4	000-00007	**2,65**
UHA 7-1-180 - A4	000-00008	**2,55**
UHA 7-1-210 - A4	000-00009	**2,80**
UHA 7-1-240 - A4	000-00010	**3,05**
UHA 7-1-270 - A4	000-00011	**3,40**
UHA 7-1-300 - A4	000-00012	**3,55**
UHA 7-1-330 - A4	000-00013	**3,90**
UHA 7-1-360 - A4	000-00014	**4,60**
UHA 10-1-270 - A4	000-00015	**5,35**
UHA 10-1-300 - A4	000-00016	**5,60**
UHA 10-1-330 - A4	000-00017	**6,95**
UHA 10-1-360 - A4	000-00018	**6,80**
UHA 10-1-390 - A4	000-00019	**7,00**

UHA Einmörtelanker D20

Halteanker Design 2
mit einem halben Dorn, verpresst
typengeprüft

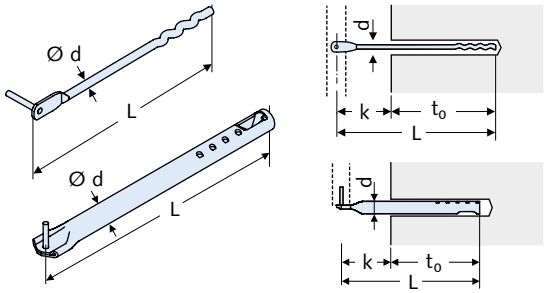

Artikelbezeichnung d - Design - L	Bestell-Nr. 0181.	Preis [EUR/Stück]
Ausführung: A4 gemäß Tabelle, Seite 4		
UHA 5-2-120 - A4	000-00001	**1,70**
UHA 5-2-150 - A4	000-00002	**1,75**
UHA 5-2-180 - A4	000-00003	**1,90**
UHA 5-2-210 - A4	000-00004	**2,10**
UHA 5-2-240 - A4	000-00005	**2,25**
UHA 5-2-270 - A4	000-00006	**2,35**
UHA 5-2-300 - A4	000-00007	**2,55**
UHA 7-2-180 - A4	000-00008	**3,05**
UHA 7-2-210 - A4	000-00009	**3,15**
UHA 7-2-240 - A4	000-00010	**3,45**
UHA 7-2-270 - A4	000-00011	**3,70**
UHA 7-2-300 - A4	000-00012	**3,85**
UHA 7-2-330 - A4	000-00013	**4,35**
UHA 7-2-360 - A4	000-00014	**5,05**
UHA 10-2-270 - A4	000-00015	**5,40**
UHA 10-2-300 - A4	000-00016	**5,65**
UHA 10-2-330 - A4	000-00017	**7,05**
UHA 10-2-360 - A4	000-00018	**7,00**
UHA 10-2-390 - A4	000-00019	**7,20**

UHA Einmörtelanker D20

Halteanker Design 8
Schraubanker mit Senkschraube u. 2x EPDM-Scheibe

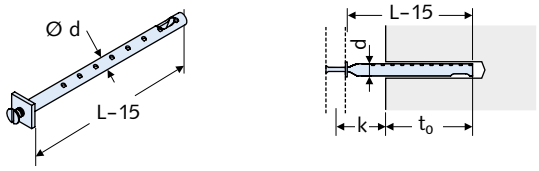

Artikelbezeichnung d - Design - L	Bestell-Nr. 0184.	Preis [EUR/Stück]
Ausführung: A4 gemäß Tabelle, Seite 4		
UHA 10-8-120 - A4	000-00001	**6,25**
UHA 10-8-150 - A4	000-00002	**8,35**
UHA 10-8-180 - A4	000-00003	**9,50**
UHA 10-8-210 - A4	000-00004	**9,25**
UHA 10-8-240 - A4	000-00005	**9,85**
UHA 10-8-270 - A4	000-00006	**10,85**
UHA 10-8-300 - A4	000-00007	**11,45**
UHA 10-8-330 - A4	000-00008	**auf Anfrage**
UHA 10-8-360 - A4	000-00009	**auf Anfrage**
UHA 10-8-390 - A4	000-00010	**auf Anfrage**

★ HALFEN-Hinweis: Allgemeine Erläuterungen siehe Übersichtsseite am Anfang des Kapitels

© 2021 · PL 1/2021 · www.halfen.de

ZUBEHÖR NATURSTEINFASSADE

LW-ALU Laibungswinkel D20

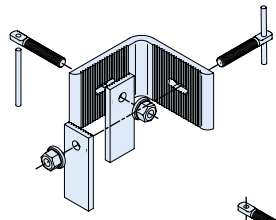

NAS LW-60

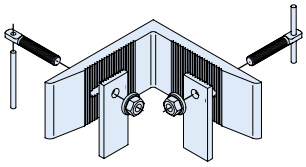

NAS LW-90

Artikelbezeichnung	Bestell-Nr. 0232.	Preis [EUR/100 St.]
Ausführung: Aluminium		
NAS LW - 60/60 -ALU	080-00002	**auf Anfrage**
NAS LW - 90/60 -ALU	080-00006	**auf Anfrage**

LW Laibungswinkel D20

Laibungswinkel NAS LW 1, NAS LW 2

NAS LW 1

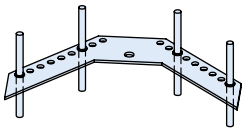

NAS LW 2

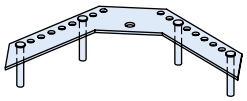

Artikelbezeichnung	Bestell-Nr. 0232.	Preis [EUR/Stück]
Ausführung: A4 gemäß Tabelle, Seite 4		
NAS LW 1 - A4	010-00001	**5,05**
NAS LW 2 - A4	010-00002	**6,10**

SOF Deckenanker D20

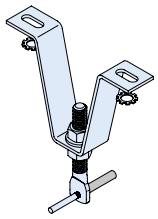

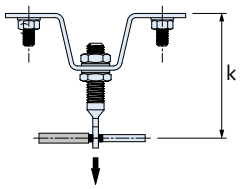

Artikelbezeichnung	k [mm]	Bestell-Nr. 0192.	Preis [EUR/Stück]
Ausführung: A4 gemäß Tabelle, Seite 4			
SOF 805 - A4	50	010-00009	**28,60**
SOF 806 - A4	60	010-00010	**28,90**
SOF 807 - A4	70	010-00011	**29,85**
SOF 808 - A4	80	010-00012	**29,50**
SOF 810 - A4	100	010-00013	**31,30**
SOF 813 - A4	130	010-00014	**32,10**
SOF 816 - A4	160	010-00015	**33,10**
SOF 819 - A4	190	010-00016	**33,00**

NAS D Dorn D20

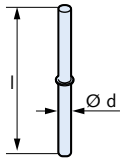

Artikelbezeichnung	d [mm]	l [mm]	Bestell-Nr. 0225.	Preis [EUR/Stück]
Ausführung: A4 gemäß Tabelle, Seite 4				
NAS D- 5x70 mit Bund - A4	5	70	000-00001	**0,30**
NAS D- 6x75 mit Bund - A4	6	75	000-00002	**0,45**
NAS D- 5x70B gerändelt - A4	5	70	000-00003	**0,35**

NAS G Gleithülse D20

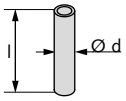

Artikelbezeichnung	d [mm]	l [mm]	Bestell-Nr. 0226.	Preis [EUR/Stück]
Ausführung: Kunststoff				
NAS G- 5	7,5	40	000-00001	**0,05**
NAS G- 6	8,5	40	000-00002	**0,05**

© 2021 · PL 1/2021 · www.halfen.de

ZUBEHÖR NATURSTEINFASSADE

GE HB Gerüstanker, Horizontalfuge D20

Zum Einmörteln: GE HB für die Horizontalfuge

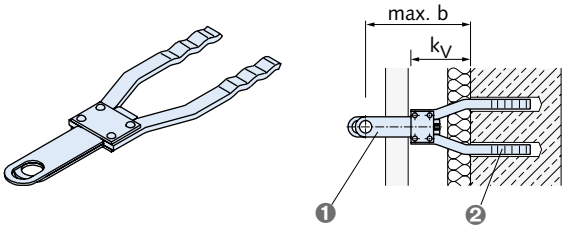

❶ Anschlussteil - galvanisch verzinkt
❷ Einbauteil - A4 gemäß Tabelle, Seite 4

Artikelbezeichnung	k_V	max. b	Bestell-Nr. 0765.	Preis [EUR/Stück]
Ausführung: A4 gemäß Tabelle, Seite 4				
GE HB-135-A4	45-60	135	010-00001	**20,45**
GE HB-150-A4	60-75	150	010-00002	**21,60**
GE HB-165-A4	75-90	165	010-00003	**22,20**
GE HB-180-A4	90-105	180	010-00004	**23,30**
GE HB-195-A4	105-120	195	010-00005	**24,40**
GE HB-210-A4	120-135	210	010-00006	**24,60**
GE HB-225-A4	135-150	225	010-00007	**25,50**
GE HB-240-A4	150-165	240	010-00008	**26,30**
GE HB-255-A4	165-180	255	010-00009	**30,00**
GE HB-270-A4	180-195	270	010-00010	**30,65**
GE HB-285-A4	195-210	285	010-00011	**30,65**
GE HB-300-A4	210-225	300	010-00012	**34,80**
GE HB-315-A4	225-240	315	010-00013	**35,25**
GE HB-330-A4	240-255	330	010-00014	**37,25**

GE KAP Gerüstanker Kunststoffkappen D20

Kunststoffkappen für Gerüstanker GE HB

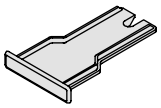

Artikelbezeichnung	Bestell-Nr. 0765.	Preis [EUR/Stück]
Ausführung: Kunststoff		
GE KAP-01 schwarz	030-00001	**0,25**
GE KAP-02 transparent	030-00002	**0,25**
GE KAP-03 lichtgrau	030-00003	**0,25**

GE VB Gerüstanker, Vertikalfuge D20

Zum Einmörteln: GE VB für Vertikalfuge

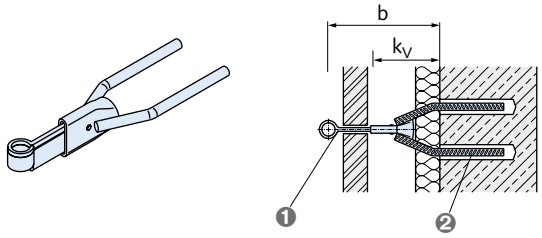

❶ Anschlussteil - galvanisch verzinkt
❷ Einbauteil - A4 gemäß Tabelle, Seite 4

Artikelbezeichnung	k_V	max. b	Bestell-Nr. 0765.	Preis [EUR/Stück]
Ausführung: A4 gemäß Tabelle, Seite 4				
GE VB-200-A4	115-135	200	020-00001	**45,50**
GE VB-220-A4	135-155	220	020-00002	**46,40**
GE VB-240-A4	155-175	240	020-00003	**47,95**
GE VB-260-A4	175-195	260	020-00004	**53,80**
GE VB-280-A4	195-215	280	020-00005	**55,30**
GE VB-300-A4	215-235	300	020-00006	**57,50**
GE VB-320-A4	235-255	320	020-00007	**58,90**
GE VB-340-A4	255-275	340	020-00008	**auf Anfrage**
GE VB-360-A4	275-295	360	020-00009	**auf Anfrage**

HGA-F Gerüstanker D20

Zum Andübeln: HGA-F für Horizontalfuge

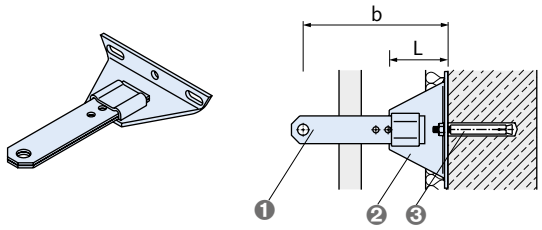

❶ Anschlussteil - galvanisch verzinkt
❷ Grundkörper - A4 gemäß Tabelle, Seite 4
❸ Dübel - A4 gemäß Tabelle, Seite 4

Artikelbezeichnung	L [mm]	b [mm]	Bestell-Nr. 0233.	Preis [EUR/Stück]
Ausführung: A4 gemäß Tabelle, Seite 4				
HGA-F-110-A4	109	233-277	010-00001	**39,70**
HGA-F-140-A4	139	241-307	010-00002	**46,00**

HGA Zubehör: HIP D01

Hartschaumplatte
HALFEN **I**nsulation **P**late

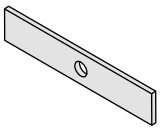

Artikelbezeichnung	Passend für:	Bestell-Nr. 0159.	Preis [EUR/Stück]
Ausführung: PVC			
HGA HIP-1	HGA-F-110/140	030-00001	**4,40**

★ HALFEN-Hinweis: Allgemeine Erläuterungen siehe Übersichtsseite am Anfang des Kapitels

© 2021 · PL 1/2021 · www.halfen.de

ZUBEHÖR NATURSTEINFASSADE

HB-BZ Bolzenanker Y01

Bolzenanker HB-BZ für gerissenen Beton
Europäische Technische Bewertung ETA-07/0249



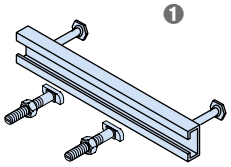

❶ alternativ: Halfenschienen HTA-CE und Halfenschrauben bauaufsichtlich zugelassen
Werkstoff: Edelstahl A4 → Verankerungstechnik

Artikelbezeichnung	Ø	Klemmstärke	Dübellänge	Bestell-Nr. 0432.	Preis [EUR/100 St.]
Ausführung: A4 gemäß Tabelle, Seite 4					
HB-BZ	8 -	10-21	75 - A4	040-00027	**555,90**
HB-BZ	8 -	50-61	115 - A4	040-00028	**683,00**
HB-BZ	10 -	10-30	90 - A4	040-00029	**736,45**
HB-BZ	10 -	50-70	130 - A4	040-00030	**1.057,00**
HB-BZ	12 -	15-35	110 - A4	040-00031	**1.173,80**
HB-BZ	12 -	50-70	145 - A4	040-00032	**1.473,80**

Weitere Details siehe Verankerungstechnik, Dübelsysteme HB, Seite 48

© 2021 · PL 1/2021 · www.halfen.de

STABSYSTEME

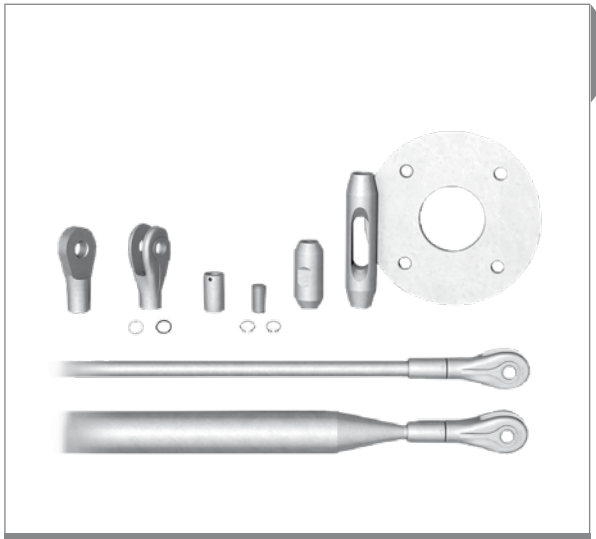

Zug- und Druckstabsysteme

Vorteile

- Innovative und filigrane Tragkonstruktion
- Projektspezifische Konfiguration hinsichtlich Systemdurchmesser und Systemlängen
- Hohe Stahltragfähigkeit
- Große Auswahl an Durchmessern
- Ausführung: in feuerverzinkt und in Edelstahl
- Feuerverzinkte, gebürstete Gewinde
- Dichtungssatz für maximalen Korrosionsschutz
- Kostenlose Designsoftware und Beratung
- Druckstäbe als Ergänzung des Systems
- Stabprägung und projektspezifische Etikettierung
- DETAN Stabsysteme jetzt mit bis zu 15% höherer Tragfähigkeit

Weitere Details zu unseren Zug- und Druckstabsystemen finden Sie in unseren Katalogen und unter www.halfen.de

- Produktinformation Technik DETAN Stabsysteme

© 2021 · PL 1/2021 · www.halfen.de

BESTELLFORMULAR

HALFEN	CHECKLISTE **DETAN Zugstabsysteme**	Bereich: DETAN Stabsysteme Bezeichnung: CHK-F-DT-001-D

Firma: _____ Ansprechpartner: _____

Anschrift: _____

Tel.: _____ Fax: _____ E-Mail: _____

Bauvorhaben: _____ Bauort: _____

Datum: _____ Kundennr.: _____ ❑ Anfrage ❑ Bedarf ❑ Bestellung

Zugstabsystem

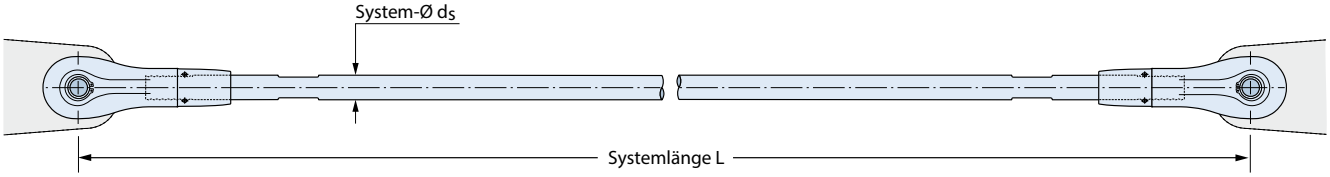

Ausführungsvarianten:

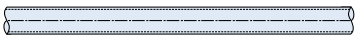
ohne Muffe

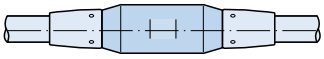
mit Muffe

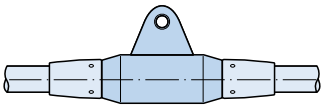
mit Muffe mit Segel

Materialauswahl:

DETAN-S (Stahl) – FV (feuerverzinkt)
ETA-05/0207; EN1993

DETAN-S (Stahl) – WB (walzblank)
ETA-05/0207; EN1993

DETAN-E (Edelstahl)
ETA-11/0311; EN1993

Pos.	Stk.	d_s [mm]	$Z_{Ed,max}$② [kN]	L [mm]		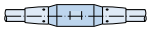 Anzahl ①		 Anzahl ①		Materialauswahl WB	FV	E
Beispiel	*3*	*30*		*5600*		*x*	*2*				*x*	

① Anzahl der Muffen innerhalb einer Systemlänge
② maximale Zugbeanspruchung erforderlich, wenn Durchmesser unbekannt

Wir erstellen Ihnen gerne ein Angebot gemäß Ihren Angaben. Senden Sie hierzu ein ausgefülltes PDF an: **detan@halfen.de**.

© 2021 · PL 1/2021 · www.halfen.de

BESTELLFORMULAR

HALFEN	CHECKLISTE **DETAN Auskreuzungen**	Bereich: DETAN Stabsysteme Bezeichnung: CHK-F-DT-002-D

Firma: _____ Ansprechpartner: _____

Anschrift: _____

Tel.: _____ Fax: _____ E-Mail: _____

Bauvorhaben: _____ Bauort: _____

Datum: _____ Kundennr.: _____ ❑ Anfrage ❑ Bedarf ❑ Bestellung

Auskreuzung

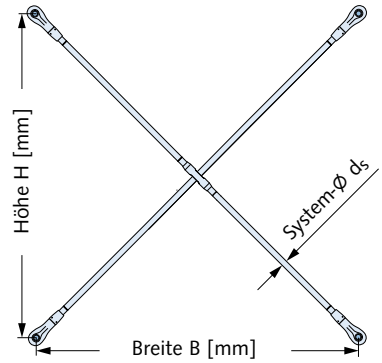

mit Kreuzmuffe ②

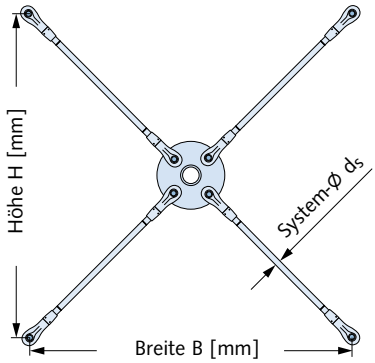

mit Kreisscheibe ②

Materialauswahl:

DETAN-S (Stahl) – FV (feuerverzinkt)
ETA-05/0207; EN1993

DETAN-S (Stahl) – WB (walzblank)
ETA-05/0207; EN1993

DETAN-E (Edelstahl)
ETA-11/0311; EN1993

Pos.	Stk.	d_s [mm]	$Z_{Ed,max}$ ① [kN]	B [mm]	H [mm]	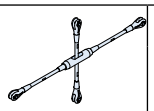	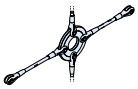	Materialauswahl		
								WB	FV	E
Beispiel	*3*	*30*		*5600*	*4200*	*x*			*x*	

① maximale Zugbeanspruchung erforderlich, wenn Durchmesser unbekannt
② kleinster Anschlusswinkel α = 40°

Wir erstellen Ihnen gerne ein Angebot gemäß Ihren Angaben. Senden Sie hierzu ein ausgefülltes PDF an: **detan@halfen.de**.

© 2021 · PL 1/2021 · www.halfen.de

BESTELLFORMULAR

HALFEN	CHECKLISTE **DETAN Druckstabsystem**	Bereich: DETAN Stabsysteme Bezeichnung: CHK-F-DT-003-D

Firma: _____ Ansprechpartner: _____

Anschrift: _____

Tel.: _____ Fax: _____ E-Mail: _____

Bauvorhaben: _____ Bauort: _____

Datum: _____ Kundennr.: _____ ❑ Anfrage ❑ Bedarf ❑ Bestellung

Druckstabsystem

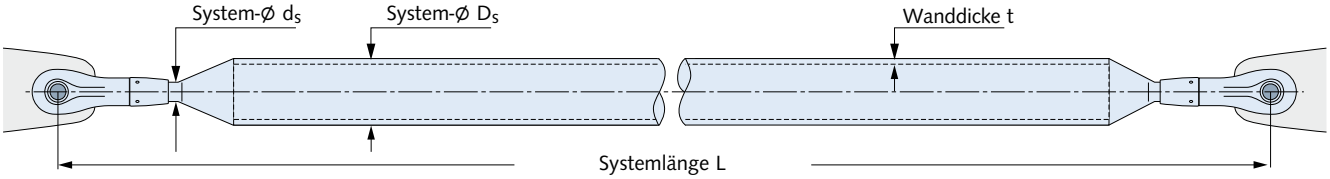

Materialauswahl:

DETAN-S (Stahl) – FV (feuerverzinkt)
ETA-05/0207; EN1993

DETAN-S (Stahl) – WB (walzblank)
ETA-05/0207; EN1993

DETAN-E (Edelstahl)
ETA-11/0311; EN1993

Pos.	Stk.	d_S [mm]	D_S ③ [mm]	t ③ [mm]	$N_{Ed,max}$ ① [kN]	$Z_{Ed,max}$ ② [kN]	L [mm]	Materialauswahl		
								WB	FV	E
Beispiel	*5*	*16*	*54*	*2,6*			*1250*		*x*	

① maximale Druckbeanspruchung erforderlich, wenn Geometrie unbekannt

② bei zusätzlicher Zugbeanspruchung:
Angabe maximaler Zugbeanspruchung, wenn Geometrie unbekannt

③ kürzere Lieferzeiten bei Verwendung unserer Standardabmessungen gemäß folgender Tabelle (siehe auch ⓘ Hinweis):

Standard-Querschnitte [mm]; nur für Normalstahl S355							
Rohrdurchmesser	42,4	54,0	60,3	76,1	88,9	114,3	139,7
Wanddicke	2,6	2,6	2,9	2,9	3,2	3,6	4,0

ⓘ **Hinweis**: DETAN Druckrohre sind auch mit anderen Querschnitten als hier aufgeführt lieferbar.

Wir erstellen Ihnen gerne ein Angebot gemäß Ihren Angaben. Senden Sie hierzu ein ausgefülltes PDF an: **detan@halfen.de**.

© 2021 · PL 1/2021 · www.halfen.de

BESTELLFORMULAR

HALFEN	CHECKLISTE **DETAN Sonderstab**	Bereich: DETAN Stabsysteme Bezeichnung: CHK-F-DT-004-D

Firma: _____ Ansprechpartner: _____
Anschrift: _____
Tel.: _____ Fax: _____ E-Mail: _____
Bauvorhaben: _____ Bauort: _____
Datum: _____ Kundennr.: _____ ❑ Anfrage ❑ Bedarf ❑ Bestellung

Sonderstabsystem ③

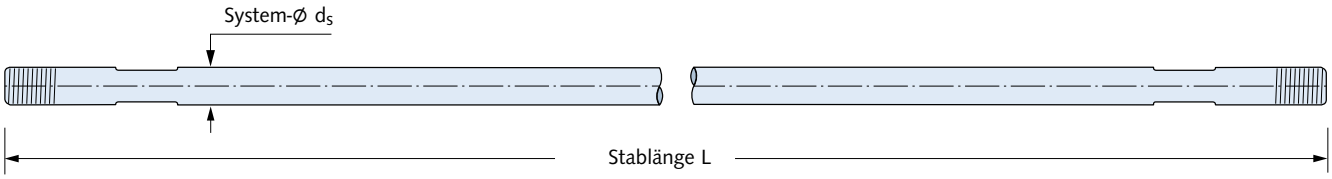

Materialauswahl:

DETAN-S (Stahl) – FV (feuerverzinkt)
ETA-05/0207; EN1993

DETAN-S (Stahl) – WB (walzblank)
ETA-05/0207; EN1993

DETAN-E (Edelstahl)
ETA-11/0311; EN1993

Pos.	Stk.	d_s ③ [mm]	L [mm]	Gewindeausführung inkl. Angabe der ①② Gewindelängen [mm]						Gabelkopf einseitig mit Gewindegang ③		Materialauswahl		
				r/r		l/l		r/l		r	l	WB	FV	E
Beispiel	*3*	*30*	*2500*			x					x		x	
						125	*80*							

① r/r = rechts/rechts-Gewinde; l/l = links/links-Gewinde; r/l = rechts/links-Gewinde
② Gewindelängen größer 195 mm auf Anfrage
③ nicht Bestandteil der Europäischen Technischen Bewertung

Wir erstellen Ihnen gerne ein Angebot gemäß Ihren Angaben. Senden Sie hierzu ein ausgefülltes PDF an: **detan@halfen.de**.

© 2021 · PL 1/2021 · www.halfen.de

DETAN-S Komplettsystem F01

DETAN-S Komplettsystem, Ø d_s 10-85 mm
Europäische Technische Bewertung ETA-05/0207

- bestehend aus mindestens einem Zugstab mit einem Links- und einem Rechtsgewinde, zwei Gabelstücken (1x links, 1x rechts), Bolzen, Sicherungsringen und Kontermuttern; inkl. Dichtungssatz (ab System Ø 16 mm)
- Unterteilung der Gesamtlänge auf weitere Zugstäbe bei Verwendung von Muffen. Vormontierte Systeme werden ggf. zur Transporterleichterung an der Muffe getrennt.
- System wahlweise komplett feuerverzinkt oder walzblank mit feuerverzinkten Zubehörteilen
- Die neuen Stahlgüten von DETAN-S bieten eine höhere Zugfestigkeit bis 720 N/mm²

Konfigurationsbeispiele
Bestellnummer: 0802-500

Zugstabsystem, DETAN-S, d_s = 52 mm, L = 3620, feuerverzinkt
Zugstabsystem, DETAN-S, d_s = 30 mm, L = 4500, feuerverzinkt, 2 Muffen ohne Segel
Zugstabsystem, DETAN-S, d_s = 20 mm, L = 6480, walzblank, Kreuzmuffe

Hinweis: maximal 5 Muffen pro System möglich

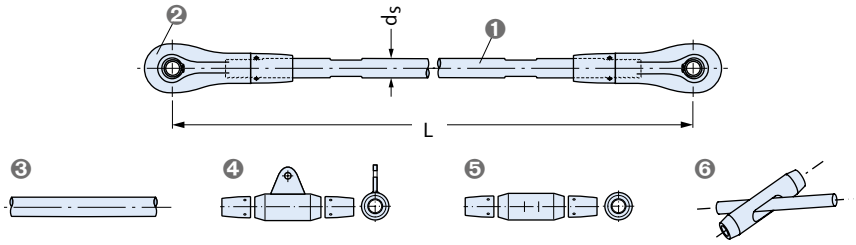

❶ Zugstab
❷ Gabelstück
❸ Zugstab ohne Muffe
❹ Muffe mit Segel
❺ Muffe ohne Segel
❻ Kreuzmuffe

Ø d_s [mm]	min L [mm]	max. L ① [mm]	Bestell-Nr. 0802.	Preis [EUR/Stück]
Ausführung: FV, WB gemäß Tabelle, Seite 4				
Komplettsystem				
10	250	6060	500	**auf Anfrage**
12	310	6070	500	**auf Anfrage**
16	360	12080	500	**auf Anfrage**
20	440	12100	500	**auf Anfrage**
24	520	12120	500	**auf Anfrage**
27	560	12140	500	**auf Anfrage**
30	600	12140	500	**auf Anfrage**
36	700	12170	500	**auf Anfrage**
42	810	12220	500	**auf Anfrage**
48	940	12260	500	**auf Anfrage**
52	990	12270	500	**auf Anfrage**
56	1050	12290	500	**auf Anfrage**
60	1160	12320	500	**auf Anfrage**
Komplettsystem (Set)				
76	1480	15430	510	**auf Anfrage**
85	1640	15480	510	**auf Anfrage**

① Maximale Systemlänge mit einem Stab ohne Verlängerung mit Verbindungsmuffen

© 2021 · PL 1/2021 · www.halfen.de

ZUG- UND DRUCKSTABSYSTEME

DETAN-S Zubehörteile Gabelstück F01

Gabelstück komplett
bestehend aus Gabel, Bolzen, Sicherungsringen und Kontermutter
inklusive Dichtungssatz - ab System Ø 16 mm

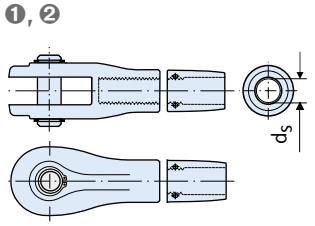

❶ Gabelstück komplett, Linksgewinde
❷ Gabelstück komplett, Rechtsgewinde

Artikelbezeichnung	Ø d_s [mm]	Bestell-Nr. 0810.	Preis [EUR/Stück]
Ausführung: FV gemäß Tabelle, Seite 4			
Gabelkopf komplett, Linksgewinde	10	030-00003	**auf Anfrage**
Gabelkopf komplett, Linksgewinde	12	030-00004	**auf Anfrage**
Gabelkopf komplett, Linksgewinde	16	030-00005	**auf Anfrage**
Gabelkopf komplett, Linksgewinde	20	030-00006	**auf Anfrage**
Gabelkopf komplett, Linksgewinde	24	030-00007	**auf Anfrage**
Gabelkopf komplett, Linksgewinde	27	030-00008	**auf Anfrage**
Gabelkopf komplett, Linksgewinde	30	030-00009	**auf Anfrage**
Gabelkopf komplett, Linksgewinde	36	030-00010	**auf Anfrage**
Gabelkopf komplett, Linksgewinde	42	030-00011	**auf Anfrage**
Gabelkopf komplett, Linksgewinde	48	030-00012	**auf Anfrage**
Gabelkopf komplett, Linksgewinde	52	030-00013	**auf Anfrage**
Gabelkopf komplett, Linksgewinde	56	030-00014	**auf Anfrage**
Gabelkopf komplett, Linksgewinde	60	030-00015	**auf Anfrage**
Gabelkopf komplett, Linksgewinde	76	030-00017	**auf Anfrage**
Gabelkopf komplett, Linksgewinde	85	030-00018	**auf Anfrage**
Gabelkopf komplett, Rechtsgewinde	10	040-00003	**auf Anfrage**
Gabelkopf komplett, Rechtsgewinde	12	040-00004	**auf Anfrage**
Gabelkopf komplett, Rechtsgewinde	16	040-00005	**auf Anfrage**
Gabelkopf komplett, Rechtsgewinde	20	040-00006	**auf Anfrage**
Gabelkopf komplett, Rechtsgewinde	24	040-00007	**auf Anfrage**
Gabelkopf komplett, Rechtsgewinde	27	040-00008	**auf Anfrage**
Gabelkopf komplett, Rechtsgewinde	30	040-00009	**auf Anfrage**
Gabelkopf komplett, Rechtsgewinde	36	040-00010	**auf Anfrage**
Gabelkopf komplett, Rechtsgewinde	42	040-00011	**auf Anfrage**
Gabelkopf komplett, Rechtsgewinde	48	040-00012	**auf Anfrage**
Gabelkopf komplett, Rechtsgewinde	52	040-00013	**auf Anfrage**
Gabelkopf komplett, Rechtsgewinde	56	040-00014	**auf Anfrage**
Gabelkopf komplett, Rechtsgewinde	60	040-00015	**auf Anfrage**
Gabelkopf komplett, Rechtsgewinde	76	040-00017	**auf Anfrage**
Gabelkopf komplett, Rechtsgewinde	85	040-00018	**auf Anfrage**

DETAN-S Zubehörteile Verbindungsmuffe F01

Verbindungsmuffe mit Segel (mS) bzw. ohne Segel (oS)
komplett mit zwei Kontermuttern
inklusive Dichtungssatz - ab System Ø 16 mm

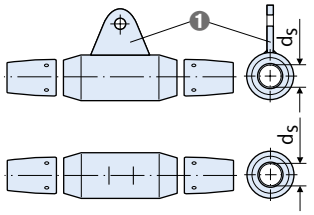

❶ Segel

Artikelbezeichnung	Ø d_s [mm]	Bestell-Nr. 0816.	Preis [EUR/Stück]
Ausführung: FV gemäß Tabelle, Seite 4			
Muffe ohne Segel	10	040-00003	**auf Anfrage**
Muffe ohne Segel	12	040-00004	**auf Anfrage**
Muffe ohne Segel	16	040-00005	**auf Anfrage**
Muffe ohne Segel	20	040-00006	**auf Anfrage**
Muffe ohne Segel	24	040-00007	**auf Anfrage**
Muffe ohne Segel	27	040-00008	**auf Anfrage**
Muffe ohne Segel	30	040-00009	**auf Anfrage**
Muffe ohne Segel	36	040-00010	**auf Anfrage**
Muffe ohne Segel	42	040-00011	**auf Anfrage**
Muffe ohne Segel	48	040-00012	**auf Anfrage**
Muffe ohne Segel	52	040-00013	**auf Anfrage**
Muffe ohne Segel	56	040-00014	**auf Anfrage**
Muffe ohne Segel	60	040-00015	**auf Anfrage**
Muffe ohne Segel	76	040-00017	**auf Anfrage**
Muffe ohne Segel	85	040-00018	**auf Anfrage**
Muffe mit Segel	12	030-00004	**auf Anfrage**
Muffe mit Segel	16	030-00005	**auf Anfrage**
Muffe mit Segel	20	030-00006	**auf Anfrage**
Muffe mit Segel	24	030-00007	**auf Anfrage**
Muffe mit Segel	27	030-00008	**auf Anfrage**
Muffe mit Segel	30	030-00009	**auf Anfrage**
Muffe mit Segel	36	030-00010	**auf Anfrage**
Muffe mit Segel	42	030-00011	**auf Anfrage**
Muffe mit Segel	48	030-00012	**auf Anfrage**
Muffe mit Segel	52	030-00013	**auf Anfrage**
Muffe mit Segel	56	030-00014	**auf Anfrage**
Muffe mit Segel	60	030-00015	**auf Anfrage**
Muffe mit Segel	76	030-00017	**auf Anfrage**
Muffe mit Segel	85	030-00018	**auf Anfrage**

★ HALFEN-Hinweis: Allgemeine Erläuterungen siehe Übersichtsseite am Anfang des Kapitels

© 2021 · PL 1/2021 · www.halfen.de

DETAN-S Zubehörteile Kreuzmuffe F01

Kreuzmuffe
komplett mit zwei Kontermuttern
inklusive Dichtungssatz - ab System Ø 16 mm

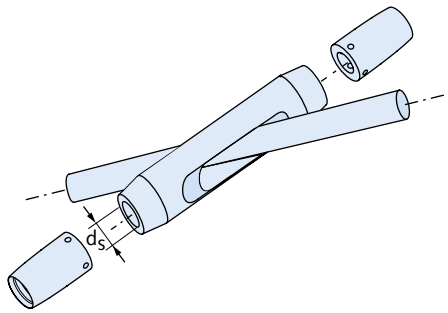

Artikelbezeichnung	Ø d_s [mm]	Bestell-Nr. 0816.	Preis [EUR/Stück]
Ausführung: FV gemäß Tabelle, Seite 4			
Kreuzmuffe	10	080-00003	**auf Anfrage**
Kreuzmuffe	12	080-00004	**auf Anfrage**
Kreuzmuffe	16	080-00005	**auf Anfrage**
Kreuzmuffe	20	080-00006	**auf Anfrage**
Kreuzmuffe	24	080-00007	**auf Anfrage**
Kreuzmuffe	27	080-00008	**auf Anfrage**
Kreuzmuffe	30	080-00009	**auf Anfrage**
Kreuzmuffe	36	080-00010	**auf Anfrage**
Kreuzmuffe	42	080-00011	**auf Anfrage**
Kreuzmuffe	48	080-00012	**auf Anfrage**
Kreuzmuffe	52	080-00013	**auf Anfrage**
Kreuzmuffe	56	080-00014	**auf Anfrage**
Kreuzmuffe	60	080-00015	**auf Anfrage**
Kreuzmuffe	76	080-00017	**auf Anfrage**
Kreuzmuffe	85	080-00018	**auf Anfrage**

DETAN-S Zubehörteile Kreisscheibe F01

Kreisscheibe, Einzelteil
Lochwinkel bitte bei Bestellung angeben

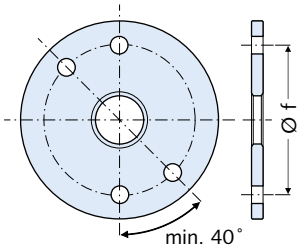

Artikelbezeichnung	Ø d_s [mm]	Ø f [mm]	Bestell-Nr. 0815.	Preis [EUR/Stück]
Ausführung: FV gemäß Tabelle, Seite 4				
Kreisscheibe K40	10	90	020	**auf Anfrage**
Kreisscheibe K40	12	110	020	**auf Anfrage**
Kreisscheibe K40	16	140	020	**auf Anfrage**
Kreisscheibe K40	20	180	020	**auf Anfrage**
Kreisscheibe K40	24	210	020	**auf Anfrage**
Kreisscheibe K40	27	240	020	**auf Anfrage**
Kreisscheibe K40	30	260	020	**auf Anfrage**
Kreisscheibe K40	36	310	020	**auf Anfrage**
Kreisscheibe K40	42	360	020	**auf Anfrage**
Kreisscheibe K40	48	420	020	**auf Anfrage**
Kreisscheibe K40	52	450	020	**auf Anfrage**
Kreisscheibe K40	56	490	020	**auf Anfrage**
Kreisscheibe K40	60	520	020	**auf Anfrage**
Kreisscheibe K40	76	702	020	**auf Anfrage**
Kreisscheibe K40	85	777	020	**auf Anfrage**

© 2021 · PL 1/2021 · www.halfen.de

ZUG- UND DRUCKSTABSYSTEME

DETAN-E Komplettsystem F01

DETAN-E Komplettsystem, Ø d_s 6-30 mm
Europäische Technische Bewertung ETA-11/0311

- bestehend aus mindestens einem Zugstab mit einem Links- und einem Rechtsgewinde, zwei Gabelstücken (1x links, 1x rechts), Bolzen, Sicherungsringen und Kontermuttern
- Unterteilung der Gesamtlänge auf weitere Zugstäbe bei Verwendung von Muffen. Vormontierte Systeme werden ggf. zur Transporterleichterung an der Muffe getrennt.
- System und Zubehör aus nichtrostendem Stahl
- Zugfestigkeit bis 650 N/mm²

Konfigurationsbeispiele
Bestellnummer: 0800-700

Zugstabsystem, DETAN-E, d_s = 24 mm, L = 11200, 2 Muffen
Zugstabsystem, DETAN-E, d_s = 20 mm, L = 6480, Kreuzmuffe

Hinweis: maximal 5 Muffen pro System möglich

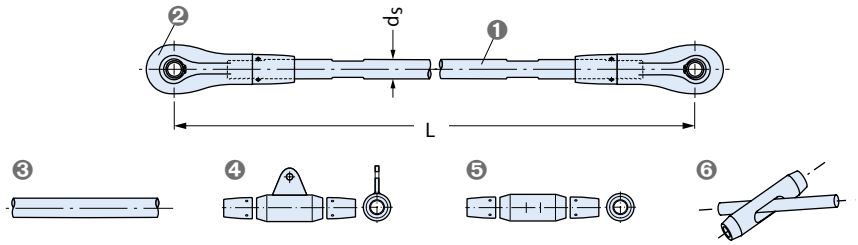

❶ Zugstab
❷ Gabelstück
❸ Zugstab ohne Muffe
❹ Muffe mit Segel
❺ Muffe ohne Segel
❻ Kreuzmuffe

Ø d_s [mm]	min L [mm]	max. L ① [mm]	Bestell-Nr. 0800.	Preis [EUR/Stück]
Ausführung: A4/L4 gemäß Tabelle, Seite 4				
6	190	3040	700	**auf Anfrage**
8	210	6050	700	**auf Anfrage**
10	250	6060	700	**auf Anfrage**
12	310	6070	700	**auf Anfrage**
16	360	6080	700	**auf Anfrage**
20	440	6100	700	**auf Anfrage**
24	520	6120	700	**auf Anfrage**
27	560	6140	700	**auf Anfrage**
30	600	6140	700	**auf Anfrage**

① Maximale Systemlänge mit einem Stab ohne Verlängerung mit Verbindungsmuffen

★ HALFEN-Hinweis: Allgemeine Erläuterungen siehe Übersichtsseite am Anfang des Kapitels

© 2021 · PL 1/2021 · www.halfen.de

DETAN-E Zubehörteile Gabelstück F01

Gabelstück komplett
bestehend aus Gabel, Bolzen, Sicherungsringen und Kontermutter

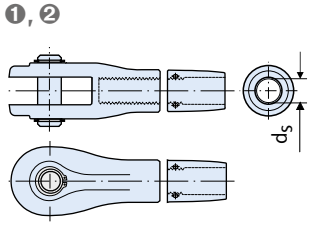

❶ Gabelstück komplett, Linksgewinde
❷ Gabelstück komplett, Rechtsgewinde

Artikelbezeichnung	Ø d_s [mm]	Bestell-Nr. 0810.	Preis [EUR/Stück]
Ausführung: A4/L4 gemäß Tabelle, Seite 4			
Gabelkopf komplett, Linksgewinde	6	010-00002	**auf Anfrage**
Gabelkopf komplett, Linksgewinde	8	010-00005	**auf Anfrage**
Gabelkopf komplett, Linksgewinde	10	010-00008	**auf Anfrage**
Gabelkopf komplett, Linksgewinde	12	010-00011	**auf Anfrage**
Gabelkopf komplett, Linksgewinde	16	010-00014	**auf Anfrage**
Gabelkopf komplett, Linksgewinde	20	010-00017	**auf Anfrage**
Gabelkopf komplett, Linksgewinde	24	010-00020	**auf Anfrage**
Gabelkopf komplett, Linksgewinde	27	010-00023	**auf Anfrage**
Gabelkopf komplett, Linksgewinde	30	010-00026	**auf Anfrage**
Gabelkopf komplett, Rechtsgewinde	6	020-00002	**auf Anfrage**
Gabelkopf komplett, Rechtsgewinde	8	020-00005	**auf Anfrage**
Gabelkopf komplett, Rechtsgewinde	10	020-00008	**auf Anfrage**
Gabelkopf komplett, Rechtsgewinde	12	020-00011	**auf Anfrage**
Gabelkopf komplett, Rechtsgewinde	16	020-00014	**auf Anfrage**
Gabelkopf komplett, Rechtsgewinde	20	020-00017	**auf Anfrage**
Gabelkopf komplett, Rechtsgewinde	24	020-00020	**auf Anfrage**
Gabelkopf komplett, Rechtsgewinde	27	020-00023	**auf Anfrage**
Gabelkopf komplett, Rechtsgewinde	30	020-00026	**auf Anfrage**

DETAN-E Zubehörteile Verbindungsmuffe F01

Verbindungsmuffe mit Segel (mS) bzw. ohne Segel (oS)
komplett mit zwei Kontermuttern

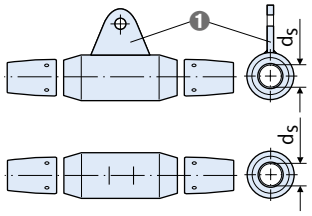

❶ Segel

Artikelbezeichnung	Ø d_s [mm]	Bestell-Nr. 0816.	Preis [EUR/Stück]
Ausführung: A4/L4 gemäß Tabelle, Seite 4			
Muffe ohne Segel	6	020-00002	**auf Anfrage**
Muffe ohne Segel	8	020-00005	**auf Anfrage**
Muffe ohne Segel	10	020-00008	**auf Anfrage**
Muffe ohne Segel	12	020-00011	**auf Anfrage**
Muffe ohne Segel	16	020-00014	**auf Anfrage**
Muffe ohne Segel	20	020-00017	**auf Anfrage**
Muffe ohne Segel	24	020-00020	**auf Anfrage**
Muffe ohne Segel	27	020-00023	**auf Anfrage**
Muffe ohne Segel	30	020-00026	**auf Anfrage**
Muffe mit Segel	6	010-00002	**auf Anfrage**
Muffe mit Segel	8	010-00005	**auf Anfrage**
Muffe mit Segel	10	010-00008	**auf Anfrage**
Muffe mit Segel	12	010-00011	**auf Anfrage**
Muffe mit Segel	16	010-00014	**auf Anfrage**
Muffe mit Segel	20	010-00017	**auf Anfrage**
Muffe mit Segel	24	010-00020	**auf Anfrage**
Muffe mit Segel	27	010-00023	**auf Anfrage**
Muffe mit Segel	30	010-00026	**auf Anfrage**

DETAN-E Zubehörteile Kreuzmuffe F01

Kreuzmuffe
komplett mit zwei Kontermuttern

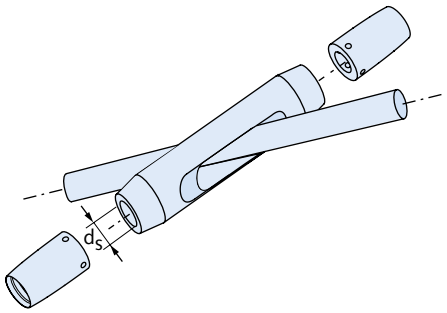

Artikelbezeichnung	Ø d_s [mm]	Bestell-Nr. 0816.	Preis [EUR/Stück]
Ausführung: A4/L4 gemäß Tabelle, Seite 4			
Kreuzmuffe	6	090-00001	**auf Anfrage**
Kreuzmuffe	8	090-00002	**auf Anfrage**
Kreuzmuffe	10	090-00003	**auf Anfrage**
Kreuzmuffe	12	090-00004	**auf Anfrage**
Kreuzmuffe	16	090-00005	**auf Anfrage**
Kreuzmuffe	20	090-00006	**auf Anfrage**
Kreuzmuffe	24	090-00007	**auf Anfrage**
Kreuzmuffe	27	090-00008	**auf Anfrage**
Kreuzmuffe	30	090-00009	**auf Anfrage**

© 2021 · PL 1/2021 · www.halfen.de

DETAN-E Zubehörteile Kreisscheibe F01

Kreisscheibe, Einzelteil
Lochwinkel bitte bei Bestellung angeben

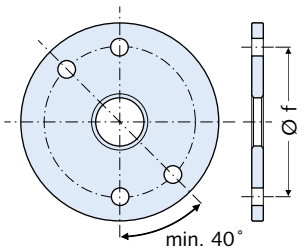

Artikelbezeichnung	Ø d_s [mm]	Ø f [mm]	Bestell-Nr. 0815.	Preis [EUR/Stück]
Ausführung: A4/L4 gemäß Tabelle, Seite 4				
Kreisscheibe K40	6	55	010	**auf Anfrage**
Kreisscheibe K40	8	75	010	**auf Anfrage**
Kreisscheibe K40	10	90	010	**auf Anfrage**
Kreisscheibe K40	12	110	010	**auf Anfrage**
Kreisscheibe K40	16	140	010	**auf Anfrage**
Kreisscheibe K40	20	180	010	**auf Anfrage**
Kreisscheibe K40	24	210	010	**auf Anfrage**
Kreisscheibe K40	27	240	010	**auf Anfrage**
Kreisscheibe K40	30	260	010	**auf Anfrage**

★ HALFEN-Hinweis: Allgemeine Erläuterungen siehe Übersichtsseite am Anfang des Kapitels

© 2021 · PL 1/2021 · www.halfen.de

INDUSTRIETECHNIK



Montageschienen

Vorteile

- Schnelle Montage und Justierbarkeit von Anlagen- und Bauteilkomponenten möglich
- Volle Flexibilität bei der Positionierung und Dimensionierung der Verschraubung
- Einfache Neupositionierung der angeschraubten Bauteile ohne nachträgliche mechanische Bearbeitung
- Schmutzfreie und geräuscharme Durchführung von Montage- und Änderungsarbeiten vor Ort
- Korrosionsschutz je nach Anforderung verfügbar
  - Bandverzinkte Montageschienen für niedrige Anforderungen
  - Feuerverzinkte Montageschienen für hohe Anforderungen
  - Montageschienen aus nichtrostendem Stahl für höchste Anforderungen (A2, A4, HCR)
- Neu: Die warmgewalzten HM-Montageschienen sind nach ETA-19/0438 europaweit zugelassen und CE gekennzeichnet



Zubehör Montageschienen

Vorteile

- HALFEN Originalzubehör mit aufeinander abgestimmten Systemkomponenten
- Volle Flexibilität bei der Positionierung und Dimensionierung
- Schnelle Montage und Justierbarkeit von Anlagen- und Bauteilkomponenten möglich
- Einfache Realisierung von Änderungen oder Erweiterungen von Gesamtanlagen ohne mechanische Bearbeitung
- Schmutzfreie und geräuscharme Durchführung von Änderungsarbeiten vor Ort



Modulare Rohrhalterungs-Systeme

Vorteile

- Zeitsparende Montage
- System aus wenigen, multifunktionalen Bauteilen
- Kleinteile sind bereits vormontiert
- Schnelle Inbetriebnahme, kurze Stillstandszeiten
- Auch nach Inbetriebnahme können weitere Bauteile an beliebiger Stelle in der Schiene befestigt und justiert werden

© 2021 · PL 1/2021 · www.halfen.de

INDUSTRIETECHNIK

BETON



Zubehör Modulare Rohrhalterungs-Systeme

Vorteile

- Breites Anwendungsspektrum: Abdeckung eines großen Rohrdurchmesser-Bereichs von 15 mm bis 530 mm axial verspannter bzw. gleitender Rohrfixierung
- Hoher Korrosionsschutz durch Feuerverzinkung und Edelstahl
- Lieferbar mit schall-/wärmeisolierendem Dämmgummi und temperaturbeständiger Rohrunterlage

FASSADEN



Dübelsysteme

Vorteile

- Sicher: zugelassenes Dübel-Programm für Mauerwerk und/oder Beton inkl. Bemessungssoftware
- Einfach: abgestimmtes Dübel-Programm auf die HALFEN Produkte, z.B. aus den Bereichen Fassade und Industrietechnik
- Variabel: alternative Befestigungslösungen zur Ankerschiene

INDUSTRIE



Allgemeines Zubehör

Vorteile

- HALFEN Originalzubehör mit aufeinander abgestimmten Systemkomponenten
- Das flexible HALFEN Schiene-Schraube-System ist Trag- und Befestigungselement in einem
- Volle Flexibilität bei der Positionierung und Dimensionierung der Verschraubung
- Schnelle Montage und Justierbarkeit von Anlagen- und Bauteilkomponenten möglich
- Einfache Realisierung von Änderungen oder Erweiterungen von Gesamtanlagen ohne mechanische Bearbeitung
- Schmutzfreie und geräuscharme Durchführung von Änderungsarbeiten vor Ort

© 2021 · PL 1/2021 · www.halfen.de

INDUSTRIETECHNIK

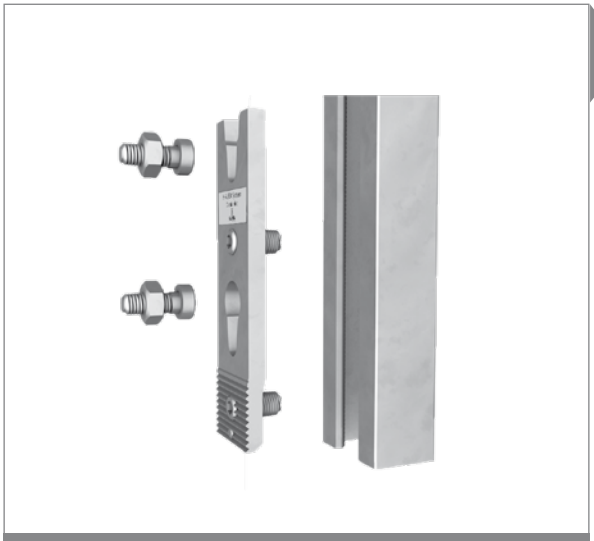

Wandelbares Positionssystem

Vorteile

- Wechsel zwischen verschiedenen Anwendungen in kürzester Zeit
- Erhöhung des (Raum-)Nutzungsgrads
- Veränderungen ohne Eingriff in die Bausubstanz oder erneute Planung durch Ingenieure, Statiker bzw. Architekten
- Ermöglicht eine schnelle, aufwandsarme und wirtschaftliche Modernisierung
- Kraftschlüssiges Einhängesystem
- Kein Fachpersonal für die Umrüstung nötig

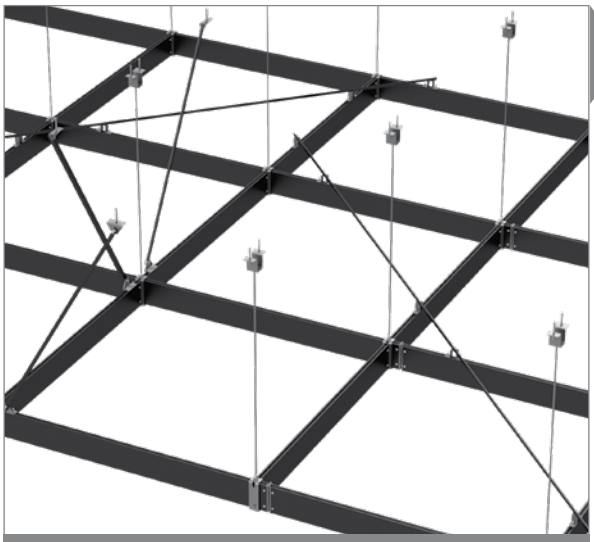

Installationsraster

Vorteile

- Schnell, sicher und wirtschaftlich montiert
- Vielseitige Einsatzmöglichkeiten
- Doppelschlitzprofil zur Anbringung von Komponenten unter- sowie oberhalb des Profils
- Werkzeugloses Ein- und Aushängen der Längs- und Querträger
- Abhängung auch über die Querprofile möglich
- Schaffung einer ebenen Fläche unter Betondecken, Stahl- und Holzkonstruktionen
- Ansprechendes einheitliches Erscheinungsbild
- Individuelle Optik durch Pulverbeschichtung in RAL-Farben
- Verbindet Funktion und ästhetischen Anspruch

© 2021 · PL 1/2021 · www.halfen.de

INDUSTRIETECHNIK
Allgemeine Hinweise und Erläuterungen

Produktinformationen

NEU: Die warmgewalzten HM-Montageschienen sind nach ETA-19/0438 europaweit zugelassen und CE gekennzeichnet.
Grundsätzlich umfasst die CE Kennzeichnung aller Produkte in der Industrietechnik, die

- Zertifizierung der Produktion und der werkseigenen Produktionskontrolle nach EN 1090-2 und EN 1090-1
- Angaben von Bemessungswerten mit hinterlegten Berechnungen und Versuchen
- Qualitätssicherung über die gesamte Wertschöpfungskette

Einzelne Profiltypen auch in Edelstahl HCR auf Anfrage lieferbar, siehe folgende Seiten.

Für alle Halfenschrauben in der Ausführung GV-S = galvanische Sonderbeschichtung gilt:
Galvanische Sonderbeschichtung für besonders dauerhaften Korrosionsschutz, kann gemäß Europäischer Technischer Bewertung ETA- 09/0339 Anlage 3 je nach Verwendungsbereich wie feuerverzinkt eingesetzt werden.

Für Halfenschrauben, geeignet für Halfenschienen Typ DYNAGRIP, gilt die Zulassung Z-21.4-1691 Anlage 7.

Bei Bestellung von A4-70 Schrauben können herstellungsbedingt auch Schrauben mit der Bezeichnung FA-70 zur Auslieferung kommen. Die Festigkeit ist identisch und die Korrosionsbeständigkeit ist sogar besser. Der ferritisch-austenitische Stahl FA-70 ist in die Korrosionsbeständigkeitsklasse IV /stark eingestuft, wo hingegen der austenitische Stahl A4-70 nur in die Korrosionsbeständigkeitsklasse III/ mittel eingestuft ist.

Bestellungen

Schema A für Standardlängen

Artikelbezeichnung	Länge [mm]	Bestell-Nr.
HM 72/48 - WB -	6070	0280.180-00002
HM 52/34 - WB -	6070	0280.190-00002
HM 50/30 - WB -	6070	0280.200-00002

Schema B für Fixlängen und Durchmesser

Artikelbezeichnung	Länge [mm]	Rohraussen-Ø [mm]	Bestell-Nr.
HM 72/48 - WB -	250		HM 72/48 - WB - 250
HM 52/34 - WB -	250		HM 52/34 - WB - 250
HRG-1-() - FV		114	HRG-1-114 - FV

Schema

Artikelbezeichnung		PE [St.]	Bestell-Nr.
HS 72/48	M20 x 50 FV	20	0350.100-00003
HS 72/48	M24 x 100 GV 8.8	10	0350.100-00025
KLP - Nr. 26	FV	1	0325.010-00002

PE [St] = Packungseinheit [Stück]

Preise und Konditionen

Gesamtpreis für Fixlängen

$$\frac{\text{Meterpreis [EUR/Meter]} \times \text{Länge L [mm]}}{1000} + \text{Fixlängenzuschlag}$$

Hinweis:
Die angegebenen Fixlängenzuschläge gelten bei Fixlängen L ≥ 1000 mm.
Bei L < 1000 mm Fixlängenzuschläge auf Anfrage.
Lochschienen mit geschlossenem Lochbild auf Anfrage.

Technik

Weitere Details zu unseren Industrietechnik-Produkten finden Sie in unseren Katalogen und unter www.halfen.de.

- Produktinformation Technik MT-FFC
  Flexible Rahmenkonstruktionen
- Produktinformation Technik MT-FBC
  Flexible Schraubenverbindungen
- Produktinformation Technik HB Dübelsysteme
- Produktinformation Technik PC63 POWERCLICK System 63
- Produktinformation Technik PC41 POWERCLICK System 41+22
- Produktinformation Technik PCZ POWERCLICK Zubehör
- Produktinformation Technik HFX HALFIX SYSTEM 53/34
- Produktinformation Technik HVG VERSOGRID

© 2021 · PL 1/2021 · www.halfen.de

MONTAGESCHIENEN

Schwere Tragsysteme, warmgewalzte Profile — G01

Europäische Technische Bewertung ETA-19/0438

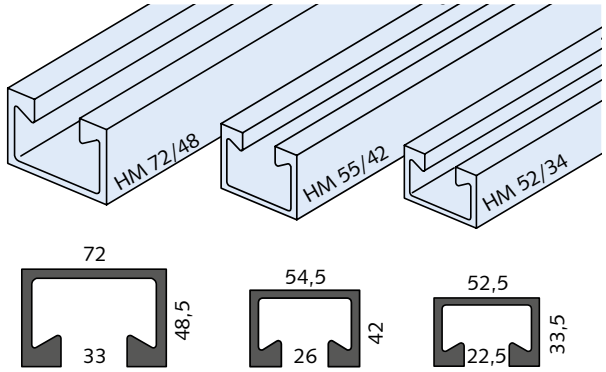

Artikelbezeichnung Länge [mm]	Bestell-Nr.	Preis [EUR/St.]	Meterpreis [EUR/m]	Fixl.zuschl. [EUR/St.]
Ausführung: WB gemäß Tabelle, Seite 4				
HM 72/48 - WB - 6070	0280.180-00002	**375,60**		
HM 72/48 - WB - FIXLÄ		★	**61,88**	**16,75**
HM 55/42 - WB - 6070	0280.290-00001	**291,25**		
HM 55/42 - WB - FIXLÄ		★	**47,98**	**16,75**
HM 52/34 - WB - 6070	0280.190-00002	**212,10**		
HM 52/34 - WB - FIXLÄ		★	**34,94**	**16,75**
Ausführung: FV gemäß Tabelle, Seite 4				
HM 72/48 - FV - 6070	0280.180-00003	**559,50**		
HM 72/48 - FV - FIXLÄ		★	**92,17**	**16,75**
HM 55/42 - FV - 6070	0280.290-00002	**333,60**		
HM 55/42 - FV - FIXLÄ		★	**54,96**	**16,75**
HM 52/34 - FV - 6070	0280.190-00003	**320,95**		
HM 52/34 - FV - FIXLÄ		★	**52,87**	**16,75**
Ausführung: A4 gemäß Tabelle, Seite 4				
HM 72/48 - A4 - 6070	0280.180-00001	**3.230,80**		
HM 72/48 - A4 - FIXLÄ		★	**532,26**	**33,85**
HM 52/34 - A4 - 6070	0280.190-00001	**1.850,90**		
HM 52/34 - A4 - FIXLÄ		★	**304,93**	**19,15**

Schwere Tragsysteme, warmgewalzte Profile — G02

Europäische Technische Bewertung ETA-19/0438

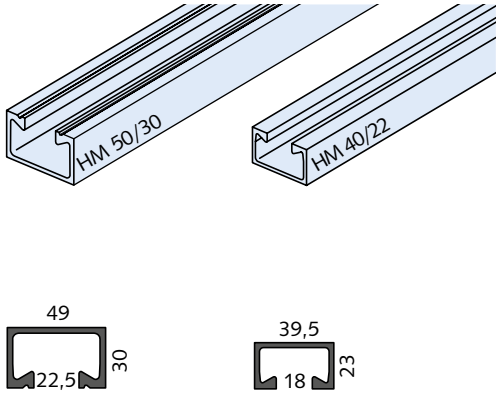

Artikelbezeichnung Länge [mm]	Bestell-Nr.	Preis [EUR/St.]	Meterpreis [EUR/m]	Fixl.zuschl. [EUR/St.]
Ausführung: WB gemäß Tabelle, Seite 4				
HM 50/30 - WB - 6070	0280.200-00002	**142,50**		
HM 50/30 - WB - FIXLÄ		★	**23,48**	**10,55**
HM 40/22 - WB - 6070	0280.210-00002	**96,25**		
HM 40/22 - WB - FIXLÄ		★	**15,86**	**6,60**
Ausführung: FV gemäß Tabelle, Seite 4				
HM 50/30 - FV - 6070	0280.200-00003	**224,50**		
HM 50/30 - FV - FIXLÄ		★	**36,99**	**10,55**
HM 40/22 - FV - 6070	0280.210-00003	**148,20**		
HM 40/22 - FV - FIXLÄ		★	**24,42**	**6,60**
				G01
Ausführung: A4 gemäß Tabelle, Seite 4				
HM 50/30 - A4 - 6070	0280.200-00001	**1.437,10**		
HM 50/30 - A4 - FIXLÄ		★	**236,75**	**13,45**
HM 40/22 - A4 - 6070	0280.210-00001	**851,25**		
HM 40/22 - A4 - FIXLÄ		★	**140,24**	**10,55**

★ HALFEN-Hinweis: Allgemeine Erläuterungen siehe Übersichtsseite am Anfang des Kapitels

© 2021 · PL 1/2021 · www.halfen.de

MONTAGESCHIENEN

Schwere Tragsysteme, kaltgewalzte Profile — G03

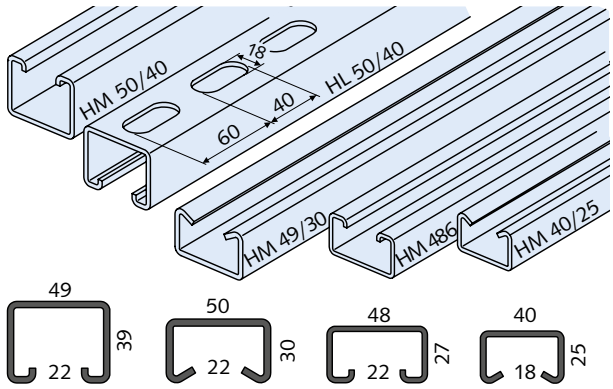

Artikelbezeichnung Länge [mm]	Bestell-Nr.	Preis [EUR/St.]	Meterpreis [EUR/m]	Fixl.zuschl. [EUR/St.]
Ausführung: WB gemäß Tabelle, Seite 4				
HM 50/40 - WB - 6000	0280.090-00002	**115,00**		
HM 50/40 - WB - FIXLÄ		★	**19,17**	**10,55**
HL 50/40 - WB - 6000	0281.100-00001	**125,30**		
HL 50/40 - WB - FIXLÄ		★	**20,88**	**10,55**
HM 49/30 - WB - 6070	0280.220-00001	**97,25**		
HM 49/30 - WB - FIXLÄ		★	**16,02**	**6,60**
HM 486 - WB - 6000	0280.100-00001	**88,75**		
HM 486 - WB - FIXLÄ		★	**14,79**	
HM 40/25 - WB - 6070	0280.230-00001	**69,50**		
HM 40/25 - WB - FIXLÄ		★	**11,45**	**6,60**
Ausführung: FV gemäß Tabelle, Seite 4				
HM 50/40 - FV - 6000	0280.090-00003	**202,35**		
HM 50/40 - FV - FIXLÄ		★	**33,73**	**10,55**
HL 50/40 - FV - 6000	0281.100-00002	**212,75**		
HL 50/40 - FV - FIXLÄ		★	**35,46**	**10,55**
HM 49/30 - FV - 6070	0280.220-00002	**169,40**		
HM 49/30 - FV - FIXLÄ		★	**28,23**	**6,60**
HM 486 - FV - 6000	0280.100-00002	**140,75**		
HM 486 - FV - FIXLÄ		★	**23,46**	
HM 40/25 - FV - 6070	0280.230-00002	**118,60**		
HM 40/25 - FV - FIXLÄ		★	**19,54**	**6,60**
Ausführung: A2 gemäß Tabelle, Seite 4				
HM 49/30 - A2 - 6070	0280.220-00003	**664,65**		
HM 49/30 - A2 - FIXLÄ		★	**109,50**	**10,55**
HM 40/25 - A2 - 6070	0280.230-00003	**438,80**		
HM 40/25 - A2 - FIXLÄ		★	**72,29**	**10,55**

Artikelbezeichnung Länge [mm]	Bestell-Nr.	Preis [EUR/St.]	Meterpreis [EUR/m]	Fixl.zuschl. [EUR/St.]
Ausführung: A4 gemäß Tabelle, Seite 4				
HM 50/40 - A4 - 6000	0280.090-00001	**1.032,35**		
HM 50/40 - A4 - FIXLÄ		★	**172,06**	**13,45**
HL 50/40 - A4 - 6000	0281.100-00003	**1.057,70**		
HL 50/40 - A4 - FIXLÄ		★	**174,25**	**13,45**
HM 49/30 - A4 - 6070	0280.220-00004	**848,75**		
HM 49/30 - A4 - FIXLÄ		★	**139,83**	**10,55**
HM 40/25 - A4 - 6070	0280.230-00004	**572,15**		
HM 40/25 - A4 - FIXLÄ		★	**94,26**	**10,55**

★ HALFEN-Hinweis: Allgemeine Erläuterungen siehe Übersichtsseite am Anfang des Kapitels

© 2021 · PL 1/2021 · www.halfen.de

MONTAGESCHIENEN

HZM 64/44 G20

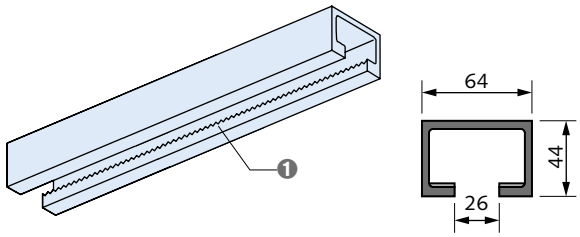

❶ warmgewalzt, gezahnt

Artikelbezeichnung Länge [mm]	Bestell-Nr. 0284.	Preis [EUR/St.]	Meterpreis [EUR/m]	Fixl.zuschl. [EUR/St.]
Ausführung: WB gemäß Tabelle, Seite 4				
HZM 64/44 - WB - 6070	080-00002	**auf Anfrage**		
HZM 64/44 - WB - FIXLÄ		★	**auf Anfrage**	**auf Anfrage**
Ausführung: FV gemäß Tabelle, Seite 4				
HZM 64/44 - FV - 6070	080-00003	**auf Anfrage**		
HZM 64/44 - FV - FIXLÄ		★	**auf Anfrage**	**auf Anfrage**
Ausführung: A4 gemäß Tabelle, Seite 4				
HZM 64/44 - A4 - 6070	080-00001	**auf Anfrage**		
HZM 64/44 - A4 - FIXLÄ		★	**auf Anfrage**	**auf Anfrage**

HZM 53/34 G20

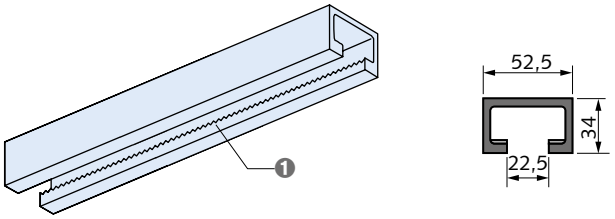

❶ warmgewalzt, gezahnt

Artikelbezeichnung Länge [mm]	Bestell-Nr. 0284.	Preis [EUR/St.]	Meterpreis [EUR/m]	Fixl.zuschl. [EUR/St.]
Ausführung: WB gemäß Tabelle, Seite 4				
HZM 53/34 - WB - 6070	070-00002	**370,85**		
HZM 53/34 - WB - FIXLÄ		★	**61,10**	**16,75**
Ausführung: FV gemäß Tabelle, Seite 4				
HZM 53/34 - FV - 6070	070-00003	**550,80**		
HZM 53/34 - FV - FIXLÄ		★	**90,74**	**16,75**
Ausführung: A4 gemäß Tabelle, Seite 4				
HZM 53/34 - A4 - 6070	070-00001	**3.135,95**		
HZM 53/34 - A4 - FIXLÄ		★	**516,63**	**19,15**

HZM 41/27 G20

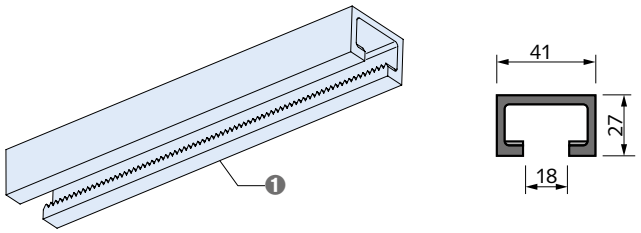

❶ warmgewalzt, gezahnt

Artikelbezeichnung Länge [mm]	Bestell-Nr. 0284.	Preis [EUR/St.]	Meterpreis [EUR/m]	Fixl.zuschl. [EUR/St.]
Ausführung: WB gemäß Tabelle, Seite 4				
HZM 41/27 - WB - 6070	090-00002	**211,80**		
HZM 41/27 - WB - FIXLÄ		★	**34,89**	**10,55**
Ausführung: FV gemäß Tabelle, Seite 4				
HZM 41/27 - FV - 6070	090-00001	**234,85**		
HZM 41/27 - FV - FIXLÄ		★	**38,69**	**10,55**

HZM 38/23 G20

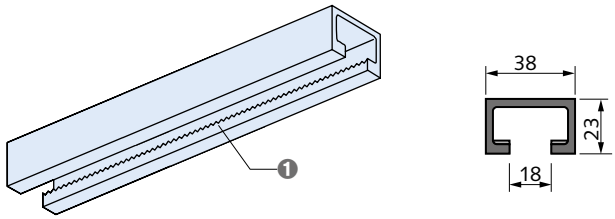

❶ warmgewalzt, gezahnt

Artikelbezeichnung Länge [mm]	Bestell-Nr. 0284.	Preis [EUR/St.]	Meterpreis [EUR/m]	Fixl.zuschl. [EUR/St.]
Ausführung: WB gemäß Tabelle, Seite 4				
HZM 38/23 - WB - 6070	060-00001	**142,50**		
HZM 38/23 - WB - FIXLÄ		★	**23,48**	**10,55**
Ausführung: FV, WB gemäß Tabelle, Seite 4				
HZM 38/23 - FV - 6070	060-00003	**224,50**		
HZM 38/23 - FV - FIXLÄ		★	**36,99**	**10,55**
Ausführung: A4 gemäß Tabelle, Seite 4				
HZM 38/23 - A4 - 6070	060-00002	**auf Anfrage**		
HZM 38/23 - A4 - FIXLÄ		★	**auf Anfrage**	**auf Anfrage**

HZM 29/20 G20

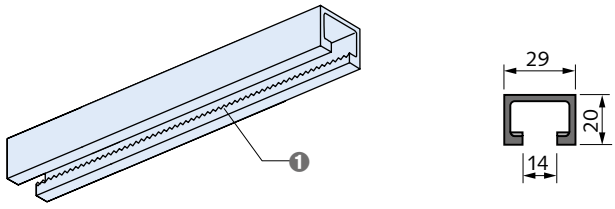

❶ warmgewalzt, gezahnt

Artikelbezeichnung Länge [mm]	Bestell-Nr. 0284.	Preis [EUR/St.]	Meterpreis [EUR/m]	Fixl.zuschl. [EUR/St.]
Ausführung: WB gemäß Tabelle, Seite 4				
HZM 29/20 - WB - 6070	050-00001	**96,25**		
HZM 29/20 - WB - FIXLÄ		★	**15,86**	**6,60**
Ausführung: FV gemäß Tabelle, Seite 4				
HZM 29/20 - FV - 6070	050-00003	**148,20**		
HZM 29/20 - FV - FIXLÄ		★	**24,42**	**6,35**

© 2021 · PL 1/2021 · www.halfen.de

MONTAGESCHIENEN

Mittelschwere Tragsysteme G03

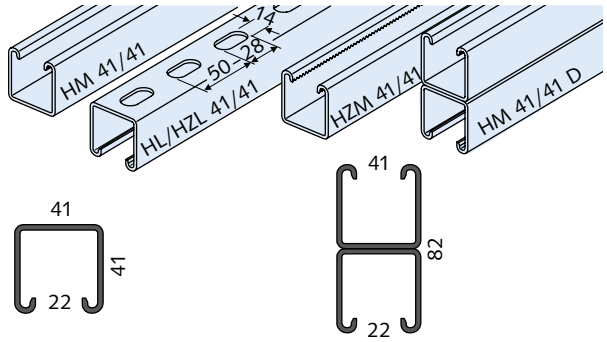

Artikelbezeichnung	Länge [mm]	Bestell-Nr.	Preis [EUR/St.]	Meterpreis [EUR/m]	Fixl.zuschl. [EUR/St.]
Ausführung: WB gemäß Tabelle, Seite 4					
HM 41/41 - WB -	**6000**	0280.080-00001	**84,90**		
HM 41/41 - WB -	**FIXLÄ**		★	**14,15**	**6,60**
HL 41/41 - WB -	**6000**	0281.010-00001	**92,40**		
HL 41/41 - WB -	**FIXLÄ**		★	**15,40**	**6,60**
HZM 41/41 - WB -	**6000**	0284.010-00001	**149,80**		
HZM 41/41 - WB -	**FIXLÄ**		★	**24,97**	**6,60**
HZM 41/41 D - WB -	**6000**	0284.030-00001	**326,60**		
HZM 41/41 D - WB -	**FIXLÄ**		★	**54,43**	**13,05**
HZL 41/41 - WB -	**6000**	0283.010-00001	**155,75**		
HZL 41/41 - WB -	**FIXLÄ**		★	**25,96**	**6,60**
HM 41/41 D - WB -	**6000**	0280.150-00001	**197,15**		
HM 41/41 D - WB -	**FIXLÄ**		★	**32,86**	**6,60**
Ausführung: SV gemäß Tabelle, Seite 4					
HM 41/41 - SV -	**6000**	0280.080-00002	**110,15**		
HM 41/41 - SV -	**FIXLÄ**		★	**18,36**	**6,60**
HL 41/41 - SV -	**3000**	0281.010-00006	**55,10**		
HL 41/41 - SV -	**6000**	0281.010-00003	**117,05**		
HL 41/41 - SV -	**FIXLÄ**		★	**19,51**	**6,60**
Ausführung: FV gemäß Tabelle, Seite 4					
HM 41/41 - FV -	**6000**	0280.080-00003	**143,55**		
HM 41/41 - FV -	**FIXLÄ**		★	**23,93**	**6,60**
HL 41/41 - FV -	**6000**	0281.010-00002	**150,85**		
HL 41/41 - FV -	**FIXLÄ**		★	**25,14**	**6,60**
HZM 41/41 - FV -	**6000**	0284.010-00002	**204,45**		
HZM 41/41 - FV -	**FIXLÄ**		★	**34,08**	**6,60**
HZM 41/41 D - FV -	**6000**	0284.030-00002	**435,70**		
HZM 41/41 D - FV -	**FIXLÄ**		★	**72,62**	**13,05**
HZL 41/41 - FV -	**6000**	0283.010-00002	**210,30**		
HZL 41/41 - FV -	**FIXLÄ**		★	**35,05**	**6,60**
HM 41/41 D - FV -	**6000**	0280.150-00003	**313,75**		
HM 41/41 D - FV -	**FIXLÄ**		★	**52,29**	**13,05**

Artikelbezeichnung	Länge [mm]	Bestell-Nr.	Preis [EUR/St.]	Meterpreis [EUR/m]	Fixl.zuschl. [EUR/St.]
Ausführung: A2 gemäß Tabelle, Seite 4					
HM 41/41 - A2 -	**6000**	0280.080-00005	**378,75**		
HM 41/41 - A2 -	**FIXLÄ**		★	**63,13**	**10,55**
HL 41/41 - A2 -	**3000**	0281.017-00001	**322,15**		
HL 41/41 - A2 -	**6000**	0281.010-00005	**592,45**		
HL 41/41 - A2 -	**FIXLÄ**		★	**98,74**	**10,55**
Ausführung: A4 gemäß Tabelle, Seite 4					
HM 41/41 - A4 -	**6000**	0280.080-00004	**754,90**		
HM 41/41 - A4 -	**FIXLÄ**		★	**125,82**	**10,55**
HL 41/41 - A4 -	**6000**	0281.010-00004	**780,15**		
HL 41/41 - A4 -	**FIXLÄ**		★	**130,03**	**10,55**
HZM 41/41 - A4 -	**6000**	0284.010-00003	**832,30**		
HZM 41/41 - A4 -	**FIXLÄ**		★	**138,72**	**10,55**
HZM 41/41 - D - A4 -	**6000**	0284.030-00003	**1.707,30**		
HZM 41/41 - D - A4 -	**FIXLÄ**		★	**284,55**	**21,05**
HZL 41/41 - A4 -	**3000**	0283.010-00005	**452,60**		
HZL 41/41 - A4 -	**6000**	0283.010-00003	**850,40**		
HZL 41/41 - A4 -	**FIXLÄ**		★	**141,73**	**10,55**
HM 41/41 D - A4 -	**6000**	0280.150-00002	**1.552,95**		
HM 41/41 D - A4 -	**FIXLÄ**		★	**258,83**	**21,05**

★ HALFEN-Hinweis: Allgemeine Erläuterungen siehe Übersichtsseite am Anfang des Kapitels

© 2021 · PL 1/2021 · www.halfen.de

MONTAGESCHIENEN

Mittelschwere Tragsysteme G03

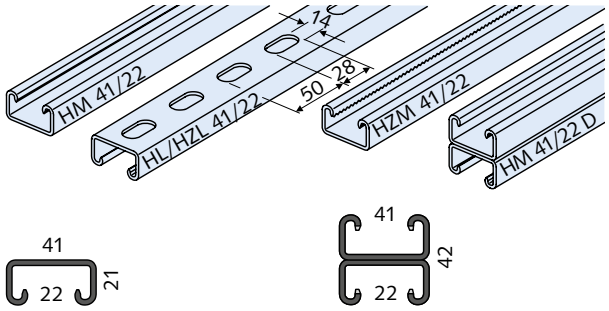

Artikelbezeichnung	Länge [mm]	Bestell-Nr.	Preis [EUR/St.]	Meterpreis [EUR/m]	Fixl.zuschl. [EUR/St.]
Ausführung: WB gemäß Tabelle, Seite 4					
HM 41/22 - WB -	**6000**	0280.120-00001	**55,00**		
HM 41/22 - WB -	**FIXLÄ**		★	**9,17**	**6,60**
HL 41/22 - WB -	**6000**	0281.020-00001	**62,35**		
HL 41/22 - WB -	**FIXLÄ**		★	**10,39**	**6,60**
HZM 41/22 - WB -	**6070**	0284.020-00001	**112,05**		
HZM 41/22 - WB -	**FIXLÄ**		★	**18,46**	**6,60**
HZM 41/22 D - WB -	**6070**	0284.040-00001	**249,00**		
HZM 41/22 D - WB -	**FIXLÄ**		★	**41,02**	**13,05**
HZL 41/22 - WB -	**6000**	0283.020-00001	**118,15**		
HZL 41/22 - WB -	**FIXLÄ**		★	**19,69**	**6,60**
HM 41/22 D - WB -	**6000**	0280.160-00001	**136,85**		
HM 41/22 D - WB -	**FIXLÄ**		★	**22,81**	**13,05**
Ausführung: SV gemäß Tabelle, Seite 4					
HM 41/22 - SV -	**6000**	0280.120-00003	**71,70**		
HM 41/22 - SV -	**FIXLÄ**		★	**11,95**	**6,60**
HL 41/22 - SV -	**3000**	0281.020-00005	**39,60**		
HL 41/22 - SV -	**6000**	0281.020-00003	**79,15**		
HL 41/22 - SV -	**FIXLÄ**		★	**13,19**	**6,60**
Ausführung: FV gemäß Tabelle, Seite 4					
HM 41/22 - FV -	**6000**	0280.120-00002	**96,95**		
HM 41/22 - FV -	**FIXLÄ**		★	**16,16**	**6,60**
HZM 41/22 - FV -	**6070**	0284.020-00002	**168,45**		
HZM 41/22 - FV -	**FIXLÄ**		★	**27,75**	**6,60**
HZL 41/22 - FV -	**6000**	0283.020-00002	**175,00**		
HZL 41/22 - FV -	**FIXLÄ**		★	**29,17**	**6,60**
HM 41/22 D - FV -	**6000**	0280.160-00002	**220,50**		
HM 41/22 D - FV -	**FIXLÄ**		★	**36,75**	**13,05**
HZM 41/22 D - FV -	**6070**	0284.040-00002	**360,10**		
HZM 41/22 D - FV -	**FIXLÄ**		★	**59,32**	**13,05**
Ausführung: A2 gemäß Tabelle, Seite 4					
HL 41/22 - A2 -	**3000**	0281.027-00002	**188,40**		
HL 41/22 - A2 -	**FIXLÄ**		★	**62,80**	**10,55**

Artikelbezeichnung	Länge [mm]	Bestell-Nr.	Preis [EUR/St.]	Meterpreis [EUR/m]	Fixl.zuschl. [EUR/St.]
Ausführung: A4 gemäß Tabelle, Seite 4					
HM 41/22 - A4 -	**6000**	0280.120-00004	**542,90**		
HM 41/22 - A4 -	**FIXLÄ**		★	**90,48**	**10,55**
HL 41/22 - A4 -	**6000**	0281.020-00004	**562,55**		
HL 41/22 - A4 -	**FIXLÄ**		★	**93,76**	**10,55**
HZM 41/22 - A4 -	**6070**	0284.020-00003	**674,35**		
HZM 41/22 - A4 -	**FIXLÄ**		★	**111,10**	**10,55**
HZL 41/22 - A4 -	**3000**	0283.020-00004	**346,00**		
HZL 41/22 - A4 -	**6000**	0283.020-00003	**693,90**		
HZL 41/22 - A4 -	**FIXLÄ**		★	**115,65**	**10,55**
HM 41/22 D - A4 -	**6000**	0280.160-00003	**1.126,35**		
HM 41/22 D - A4 -	**FIXLÄ**		★	**187,73**	**21,05**
HZM 41/22 D - A4 -	**6070**	0284.040-00003	**1.373,85**		
HZM 41/22 D - A4 -	**FIXLÄ**		★	**226,33**	**21,05**

© 2021 · PL 1/2021 · www.halfen.de

MONTAGESCHIENEN

Mittelschwere Tragsysteme G03

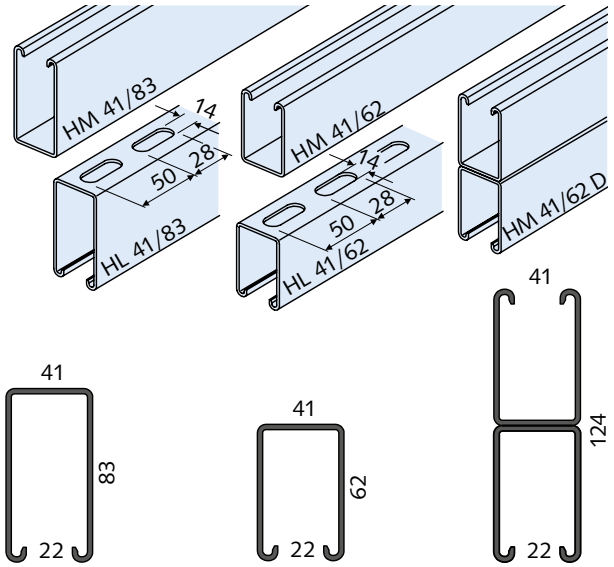

Artikelbezeichnung	Länge [mm] ①	Bestell-Nr.	Preis [EUR/St.]	Meterpreis [EUR/m]
Ausführung: WB gemäß Tabelle, Seite 4				
HM 41/83 - WB -	**6000**	0280.130-00002	**168,05**	**28,01**
HL 41/83 - WB -	**6000**	0281.030-00004	**179,35**	**29,89**
HM 41/62 - WB -	**6000**	0280.140-00002	**127,20**	**21,20**
HL 41/62 - WB -	**6000**	0281.040-00001	**138,30**	**23,05**
HM 41/62 D - WB -	**6000**	0280.170-00001	**387,95**	**64,66**
Ausführung: SV gemäß Tabelle, Seite 4				
HM 41/83 - SV -	**6000**	0280.130-00001	**220,50**	**36,75**
HL 41/83 - SV -	**6000**	0281.030-00006	**232,35**	**38,73**
HL 41/62 - SV -	**6000**	0281.040-00003	**181,15**	**30,19**
Ausführung: FV gemäß Tabelle, Seite 4				
HM 41/83 - FV -	**6000**	0280.130-00003	**249,90**	**41,65**
HL 41/83 - FV -	**6000**	0281.030-00005	**261,35**	**43,56**
HM 41/62 - FV -	**6000**	0280.140-00003	**199,75**	**33,29**
HL 41/62 - FV -	**6000**	0281.040-00002	**211,50**	**35,25**
HM 41/62 D - FV -	**6000**	0280.170-00002	**486,30**	**81,05**

① keine Fixlängen

★ HALFEN-Hinweis: Allgemeine Erläuterungen siehe Übersichtsseite am Anfang des Kapitels

© 2021 · PL 1/2021 · www.halfen.de

MONTAGESCHIENEN

Leichte Tragsysteme G03

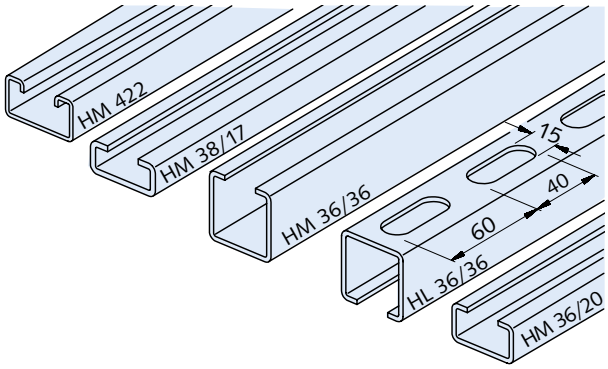

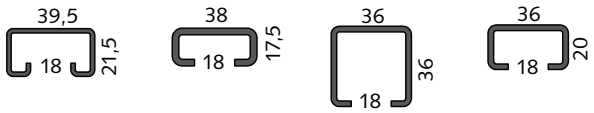

Artikelbezeichnung		Bestell-Nr.	Preis	Meterpreis	Fixl.zuschl.
Länge [mm]			[EUR/St.]	[EUR/m]	[EUR/St.]
Ausführung: WB gemäß Tabelle, Seite 4					
HM 422 - WB -	**6000**	0280.110-00001	**50,20**		
HM 422 - WB -	**FIXLÄ**		★	**8,37**	**6,60**
HM 38/17 - WB -	**6070**	0280.020-00001	**60,05**		
HM 38/17 - WB -	**FIXLÄ**		★	**9,89**	**4,90**
HM 36/36 - WB -	**6000**	0280.070-00001	**69,70**		
HM 36/36 - WB -	**FIXLÄ**		★	**11,62**	**6,60**
HL 36/36 - WB -	**6000**	0281.050-00001	**80,05**		
HL 36/36 - WB -	**FIXLÄ**		★	**13,34**	**6,60**
HM 36/20 - WB -	**6000**	0280.240-00001	**47,10**		
HM 36/20 - WB -	**FIXLÄ**		★	**7,85**	**4,90**
Ausführung: FV gemäß Tabelle, Seite 4					
HM 422 - FV -	**6000**	0280.110-00002	**89,45**		
HM 422 - FV -	**FIXLÄ**		★	**14,91**	**6,60**
HM 38/17 - FV -	**6070**	0280.020-00002	**98,40**		
HM 38/17 - FV -	**FIXLÄ**		★	**16,21**	**4,90**
HM 36/36 - FV -	**6000**	0280.070-00002	**118,00**		
HM 36/36 - FV -	**FIXLÄ**		★	**19,67**	**6,60**
HL 36/36 - FV -	**6000**	0281.050-00002	**125,30**		
HL 36/36 - FV -	**FIXLÄ**		★	**20,88**	**6,60**
HM 36/20 - FV -	**6000**	0280.240-00002	**80,95**		
HM 36/20 - FV -	**FIXLÄ**		★	**13,49**	**4,90**
Ausführung: A2 gemäß Tabelle, Seite 4					
HM 38/17 - A2 -	**6070**	0280.020-00003	**362,60**		
HM 38/17 - A2 -	**FIXLÄ**		★	**57,44**	**7,45**

Artikelbezeichnung		Bestell-Nr.	Preis	Meterpreis	Fixl.zuschl.
Länge [mm]			[EUR/St.]	[EUR/m]	[EUR/St.]
Ausführung: A4 gemäß Tabelle, Seite 4					
HM 38/17 - A4 -	**6070**	0280.020-00004	**469,20**		
HM 38/17 - A4 -	**FIXLÄ**		★	**74,32**	**7,45**
HM 36/36 - A4 -	**6000**	0280.070-00003	**547,25**		
HM 36/36 - A4 -	**FIXLÄ**		★	**91,21**	**10,55**
HL 36/36 - A4 -	**6000**	0281.050-00003	**571,70**		
HL 36/36 - A4 -	**FIXLÄ**		★	**95,28**	**10,55**
Ausführung: HCR gemäß Tabelle, Seite 4					
HM 38/17 - HCR -	**6070**	0280.020-00008	**auf Anfrage**		
HM 38/17 - HCR -	**FIXLÄ**		★	**auf Anfrage**	**auf Anfrage**

Leichte Tragsysteme G03

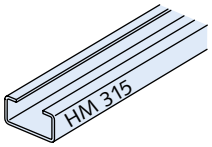

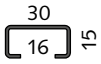

Artikelbezeichnung		Bestell-Nr.	Preis	Meterpreis	Fixl.zuschl.
Länge [mm]			[EUR/St.]	[EUR/m]	[EUR/St.]
Ausführung: WB gemäß Tabelle, Seite 4					
HM 315 - WB -	**6000**	0280.060-00001	**34,60**		
HM 315 - WB -	**FIXLÄ**		★	**5,77**	**4,90**
Ausführung: FV gemäß Tabelle, Seite 4					
HM 315 - FV -	**6000**	0280.060-00002	**54,65**		
HM 315 - FV -	**FIXLÄ**		★	**9,11**	**4,90**

★ HALFEN-Hinweis: Allgemeine Erläuterungen siehe Übersichtsseite am Anfang des Kapitels

© 2021 · PL 1/2021 · www.halfen.de

MONTAGESCHIENEN

Leichte Tragsysteme G03

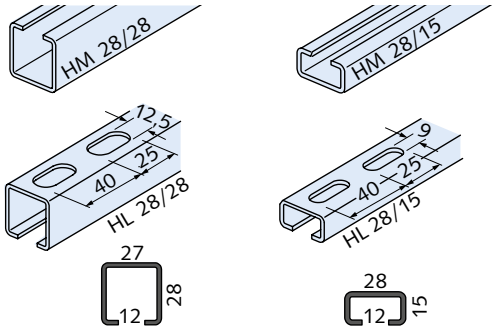

Artikelbezeichnung Länge [mm]		Bestell-Nr.	Preis [EUR/St.]	Meterpreis [EUR/m]	Fixl.zuschl. [EUR/St.]
Ausführung: WB gemäß Tabelle, Seite 4					
HM 28/28 - WB -	**6000**	0280.050-00001	**43,85**		
HM 28/28 - WB -	**FIXLÄ**		★	**7,31**	**6,60**
HL 28/28 - WB -	**6000**	0281.060-00001	**51,10**		
HL 28/28 - WB -	**FIXLÄ**		★	**8,52**	**6,60**
HM 28/15 - WB -	**6070**	0280.010-00001	**37,65**		
HM 28/15 - WB -	**FIXLÄ**		★	**6,20**	**4,90**
HL 28/15 - WB -	**6070**	0281.080-00001	**44,65**		
HL 28/15 - WB -	**FIXLÄ**		★	**7,36**	**4,90**
Ausführung: SV gemäß Tabelle, Seite 4					
HM 28/28 - SV -	**6000**	0280.050-00003	**55,40**		
HM 28/28 - SV -	**FIXLÄ**		★	**9,23**	**6,60**
HL 28/28 - SV -	**6000**	0281.060-00003	**62,95**		
HL 28/28 - SV -	**FIXLÄ**		★	**10,49**	**6,60**
Ausführung: FV gemäß Tabelle, Seite 4					
HM 28/28 - FV -	**6000**	0280.050-00002	**77,60**		
HM 28/28 - FV -	**FIXLÄ**		★	**12,93**	**6,60**
HL 28/28 - FV -	**6000**	0281.060-00002	**84,65**		
HL 28/28 - FV -	**FIXLÄ**		★	**14,11**	**6,60**
HM 28/15 - FV -	**6070**	0280.010-00002	**60,85**		
HM 28/15 - FV -	**FIXLÄ**		★	**10,02**	**4,90**
HL 28/15 - FV -	**6070**	0281.080-00004	**68,50**		
HL 28/15 - FV -	**FIXLÄ**		★	**11,29**	**4,90**
Ausführung: A2 gemäß Tabelle, Seite 4					
HM 28/15 - A2 -	**6070**	0280.010-00004	**224,80**		
HM 28/15 - A2 -	**FIXLÄ**		★	**37,03**	**7,45**
HL 28/15 - A2 -	**6070**	0281.080-00002	**248,40**		
HL 28/15 - A2 -	**FIXLÄ**		★	**40,92**	**7,45**
Ausführung: A4 gemäß Tabelle, Seite 4					
HM 28/28 - A4 -	**6000**	0280.050-00004	**362,95**		
HM 28/28 - A4 -	**FIXLÄ**		★	**60,49**	**10,55**
HL 28/28 - A4 -	**6000**	0281.060-00004	**386,70**		
HL 28/28 - A4 -	**FIXLÄ**		★	**64,45**	**10,55**
HM 28/15 - A4 -	**6070**	0280.010-00003	**298,45**		
HM 28/15 - A4 -	**FIXLÄ**		★	**49,17**	**7,45**
HL 28/15 - A4 -	**6070**	0281.080-00003	**323,00**		
HL 28/15 - A4 -	**FIXLÄ**		★	**51,17**	**7,45**
Ausführung: HCR gemäß Tabelle, Seite 4					
HM 28/15 - HCR -	**6070**	0280.010-00010	**auf Anfrage**		
HM 28/15 - HCR -	**FIXLÄ**		★	**auf Anfrage**	**auf Anfrage**

Leichte Tragsysteme G03

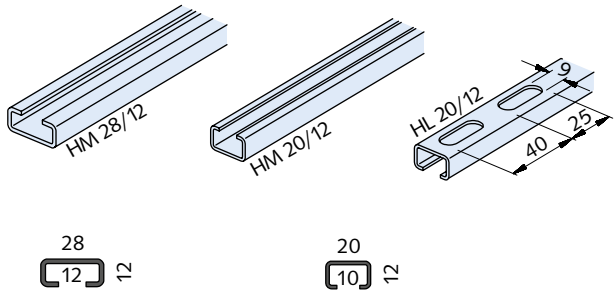

Artikelbezeichnung Länge [mm]		Bestell-Nr.	Preis [EUR/St.]	Meterpreis [EUR/m]	Fixl.zuschl. [EUR/St.]
Ausführung: WB gemäß Tabelle, Seite 4					
HM 28/12 - WB -	**6000**	0280.260-00001	**30,40**		
HM 28/12 - WB -	**FIXLÄ**		★	**5,07**	**4,90**
HM 20/12 - WB -	**6000**	0280.030-00001	**21,75**		
HM 20/12 - WB -	**FIXLÄ**		★	**3,63**	**4,90**
HL 20/12 - WB -	**6000**	0281.090-00001	**28,85**		
HL 20/12 - WB -	**FIXLÄ**		★	**4,81**	**4,90**
Ausführung: FV gemäß Tabelle, Seite 4					
HM 28/12 - FV -	**6000**	0280.260-00002	**50,20**		
HM 28/12 - FV -	**FIXLÄ**		★	**8,37**	**4,90**
HM 20/12 - FV -	**6000**	0280.030-00003	**36,40**		
HM 20/12 - FV -	**FIXLÄ**		★	**6,07**	**4,90**
HL 20/12 - FV -	**6000**	0281.090-00002	**43,10**		
HL 20/12 - FV -	**FIXLÄ**		★	**7,18**	**4,90**
Ausführung: A2 gemäß Tabelle, Seite 4					
HM 20/12 - A2 -	**6000**	0280.030-00002	**132,75**		
HM 20/12 - A2 -	**FIXLÄ**		★	**22,13**	**7,45**
HL 20/12 - A2 -	**6000**	0281.090-00003	**157,00**		
HL 20/12 - A2 -	**FIXLÄ**		★	**26,17**	**7,45**

★ HALFEN-Hinweis: Allgemeine Erläuterungen siehe Übersichtsseite am Anfang des Kapitels

© 2021 · PL 1/2021 · www.halfen.de

ZUBEHÖR MONTAGESCHIENEN

HS 72/48 Y01

Halfenschraube einschl. Mutter,
für Profile 72/48, 72/49

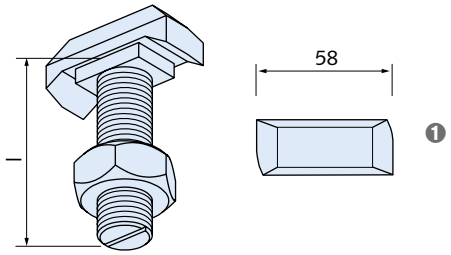

❶ Standard-Kopfform

Artikelbezeichnung Gewinde x Länge l [mm]		PE [St.]	Bestell-Nr. 0350.	Preis [EUR/100 St.]
Ausführung: FV = feuerverzinkt, Festigkeitsklasse 4.6				
HS 72/48	**M20 x 50 FV**	20	100-00003	**862,60**
HS 72/48	**M20 x 75 FV**	20	100-00004	**936,30**
HS 72/48	**M20 x 100 FV**	15	100-00005	**962,40**
HS 72/48	**M20 x 150 FV**	10	100-00006	**1.245,20**
HS 72/48	**M20 x 200 FV**	10	100-00007	**1.420,90**
HS 72/48	**M24 x 50 FV**	15	100-00008	**824,50**
HS 72/48	**M24 x 75 FV**	15	100-00009	**905,40**
HS 72/48	**M24 x 100 FV**	10	100-00010	**1.016,85**
HS 72/48	**M24 x 150 FV**	10	100-00011	**1.264,20**
HS 72/48	**M24 x 200 FV**	10	100-00012	**1.523,15**
HS 72/48	**M27 x 75 FV**	25	100-00015	**1.178,60**
HS 72/48	**M30 x 75 FV**	15	100-00018	**1.390,10**
HS 72/48	**M30 x 100 FV**	15	100-00019	**1.587,40**
HS 72/48	**M30 x 150 FV**	10	100-00020	**1.984,15**
HS 72/48	**M30 x 200 FV**	5	100-00021	**2.300,30**
Ausführung: GV-S = galvanische Sonderbeschichtung ★, Festigkeitsklasse 8.8				
HS 72/48	**M20 x 75 GV-S 8.8**	20	100-00023	**1.222,05**
HS 72/48	**M20 x 100 GV-S 8.8**	15	100-00024	**1.381,10**
HS 72/48	**M24 x 100 GV-S 8.8**	10	100-00025	**1.644,25**
HS 72/48	**M24 x 150 GV-S 8.8**	10	100-00026	**2.207,30**
Ausführung: FV = feuerverzinkt, Festigkeitsklasse 8.8				
HS 72/48	**M20 x 60 FV 8.8**	20	100-00022	**1.077,45**
HS 72/48	**M24 x 75 FV 8.8**	15	100-00014	**1.278,30**
HS 72/48	**M27 x 100 FV 8.8**	20	100-00017	**1.744,15**
Ausführung: A4-50 = Edelstahl Güte A4-50				
HS 72/48	**M24 x 50 A4-50**	15	100-00001	**5.664,40**
HS 72/48	**M24 x 100 A4-50**	10	100-00002	**7.601,80**

HS 50/30 Y01

Halfenschraube einschl. Mutter,
für Profile 55/42, 52/34, 54/33, 50/30, 49/30, 50/40, 486

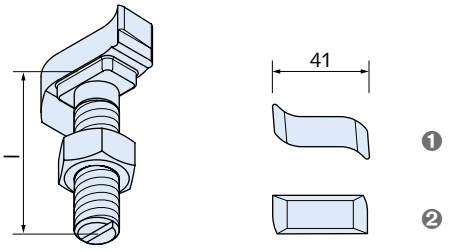

Artikelbezeichnung Gewinde x Länge l [mm]		PE [St.]	Bestell-Nr. 0350.	Preis [EUR/100 St.]
Ausführung: FV = feuerverzinkt, Festigkeitsklasse 4.6				
HS 50/30	**M12 x 30 FV**	100	090-00025	**261,20**
HS 50/30	**M12 x 40 FV**	50	090-00026	**268,15**
HS 50/30	**M12 x 50 FV**	50	090-00027	**279,70**
HS 50/30	**M12 x 60 FV**	50	090-00112	**289,00**
HS 50/30	**M12 x 80 FV**	50	090-00143	**328,25**
HS 50/30	**M12 x 100 FV**	50	090-00113	**402,20**
HS 50/30	**M12 x 125 FV**	50	090-00144	**601,05**
HS 50/30	**M16 x 40 FV**	50	090-00041	**321,25**
HS 50/30	**M16 x 50 FV**	50	090-00042	**337,60**
HS 50/30	**M16 x 60 FV**	25	090-00084	**346,60**
HS 50/30	**M16 x 80 FV**	25	090-00091	**395,30**
HS 50/30	**M16 x 100 FV**	25	090-00043	**467,05**
HS 50/30	**M16 x 150 FV**	25	090-00044	**681,90**
HS 50/30	**M20 x 45 FV**	25	090-00059	**402,20**
HS 50/30	**M20 x 55 FV**	25	090-00060	**427,55**
HS 50/30	**M20 x 65 FV**	25	090-00061	**441,45**
HS 50/30	**M20 x 75 FV**	25	090-00145	**467,05**
HS 50/30	**M20 x 80 FV**	25	090-00119	**484,20**
HS 50/30	**M20 x 100 FV**	25	090-00062	**540,85**
HS 50/30	**M20 x 125 FV**	25	090-00146	**718,85**
Ausführung: FV = feuerverzinkt, Festigkeitsklasse 8.8				
HS 50/30	**M10 x 30 FV 8.8**	100	090-00122	**305,10**
HS 50/30	**M10 x 40 FV 8.8**	100	090-00141	**325,10**
HS 50/30	**M10 x 50 FV 8.8**	100	090-00142	**368,45**
HS 50/30	**M12 x 40 FV 8.8**	50	090-00130	**388,90**
HS 50/30	**M12 x 45 FV 8.8**	50	090-00123	**418,50**
HS 50/30	**M12 x 50 FV 8.8**	50	090-00124	**423,60**
HS 50/30	**M12 x 60 FV 8.8**	50	090-00114	**600,55**
HS 50/30	**M12 x 80 FV 8.8**	50	090-00117	**615,45**
HS 50/30	**M12 x 100 FV 8.8**	50	090-00115	**622,20**
HS 50/30	**M12 x 125 FV 8.8**	50	090-00131	**769,20**
HS 50/30	**M16 x 40 FV 8.8**	50	090-00125	**480,70**
HS 50/30	**M16 x 60 FV 8.8**	25	090-00045	**611,65**
HS 50/30	**M16 x 80 FV 8.8**	25	090-00118	**624,35**
HS 50/30	**M16 x 100 FV 8.8**	25	090-00116	**815,85**
HS 50/30	**M16 x 175 FV 8.8**	25	090-00090	**1.025,35**
HS 50/30	**M20 x 45 FV 8.8**	25	090-00126	**566,25**
HS 50/30	**M20 x 60 FV 8.8**	25	090-00127	**693,50**
HS 50/30	**M20 x 65 FV 8.8**	25	090-00132	**701,95**
HS 50/30	**M20 x 80 FV 8.8**	25	090-00128	**798,60**
HS 50/30	**M20 x 100 FV 8.8**	25	090-00129	**843,70**
HS 50/30	**M20 x 125 FV 8.8**	25	090-00099	**1.126,50**
HS 50/30	**M20 x 150 FV 8.8**	25	090-00100	**1.259,85**

© 2021 · PL 1/2021 · www.halfen.de

ZUBEHÖR MONTAGESCHIENEN

Artikelbezeichnung		PE [St.]	Bestell-Nr.	Preis
Gewinde x Länge l [mm]			0350.	[EUR/100 St.]
Ausführung: A4-50 = Edelstahl Güte A4-50				
HS 50/30	**M12 x 100 A4-50**	25	090-00004	**3.220,35**
HS 50/30	**M16 x 30 A4-50**	25	090-00005	**3.127,95**
HS 50/30	**M16 x 40 A4-50**	25	090-00006	**3.453,30**
HS 50/30	**M16 x 50 A4-50**	25	090-00007	**3.678,90**
HS 50/30	**M16 x 60 A4-50**	25	090-00008	**3.741,75**
HS 50/30	**M16 x 80 A4-50**	10	090-00009	**4.647,55**
HS 50/30	**M16 x 150 A4-50**	10	090-00010	**5.549,70**
HS 50/30	**M20 x 45 A4-50**	25	090-00012	**3.741,75**
HS 50/30	**M20 x 55 A4-50**	25	090-00013	**4.019,05**
HS 50/30	**M20 x 75 A4-50**	25	090-00014	**4.584,60**
HS 50/30	**M20 x 100 A4-50**	10	090-00015	**4.658,75**
HS 50/30	**M20 x 125 A4-50**	10	090-00016	**auf Anfrage**
HS 50/30	**M20 x 150 A4-50**	10	090-00017	**auf Anfrage**
Ausführung: A4-70 = Edelstahl Güte A4-70				
HS 50/30	**M12 x 30 A4-70**	25	090-00001	**1.955,85**
HS 50/30	**M12 x 40 A4-70**	25	090-00002	**1.913,10**
HS 50/30	**M12 x 50 A4-70**	25	090-00003	**2.140,60**
HS 50/30	**M16 x 50 A4-70**	25	098-00039	**3.678,90**
HS 50/30	**M16 x 80 A4-70**	10	090-00094	**4.647,55**
Ausführung: FA-70 = Edelstahl Güte FA-70				
HS 50/30	**M20 x 55 FA-70**	25	090-00095	**auf Anfrage**
HS 50/30	**M20 x 75 FA-70**	25	090-00096	**auf Anfrage**
HS 50/30	**M20 x 100 FA-70**	25	090-00097	**auf Anfrage**
Ausführung: HCR-50 = Edelstahl Güte HCR-50, hochkorrosionsbeständig				
HS 50/30	**M16 x 50 HCR-50**	25	090-00085	**auf Anfrage**
HS 50/30	**M16 x 100 HCR-50**	10	090-00120	**auf Anfrage**
HS 50/30	**M16 x 150 HCR-50**	10	090-00121	**auf Anfrage**

HS 40/22 Y01

Halfenschraube einschl. Mutter, für Profile 40/22, 40/25, 422

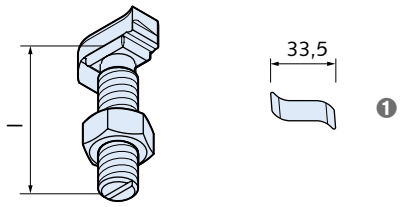

Artikelbezeichnung		PE [St.]	Bestell-Nr.	Preis
Gewinde x Länge l [mm]			0350.	[EUR/100 St.]
Ausführung: FV = feuerverzinkt, Festigkeitsklasse 4.6				
HS 40/22	**M10 x 20 FV**	100	070-00101	**143,30**
HS 40/22	**M10 x 30 FV**	100	070-00102	**145,65**
HS 40/22	**M10 x 40 FV**	100	070-00103	**152,60**
HS 40/22	**M10 x 50 FV**	100	070-00104	**154,85**
HS 40/22	**M10 x 60 FV**	100	070-00084	**171,00**
HS 40/22	**M10 x 80 FV**	50	070-00105	**402,20**
HS 40/22	**M10 x 100 FV**	50	070-00106	**469,35**
HS 40/22	**M10 x 125 FV**	50	070-00107	**512,50**
HS 40/22	**M12 x 30 FV**	100	070-00029	**180,35**
HS 40/22	**M12 x 40 FV**	50	070-00089	**182,65**
HS 40/22	**M12 x 50 FV**	50	070-00030	**191,85**
HS 40/22	**M12 x 60 FV**	50	070-00085	**201,15**
HS 40/22	**M12 x 80 FV**	50	070-00090	**247,30**
HS 40/22	**M12 x 100 FV**	50	070-00086	**277,40**
HS 40/22	**M16 x 40 FV**	50	070-00075	**258,90**
HS 40/22	**M16 x 50 FV**	50	070-00048	**277,40**
HS 40/22	**M16 x 60 FV**	25	070-00078	**282,10**
HS 40/22	**M16 x 100 FV**	25	070-00049	**402,20**
HS 40/22	**M16 x 125 FV**	25	070-00109	**478,45**
HS 40/22	**M16 x 150 FV**	25	070-00110	**605,65**
Ausführung: FV = feuerverzinkt, Festigkeitsklasse 8.8				
HS 40/22	**M10 x 30 FV 8.8**	100	070-00095	**189,75**
HS 40/22	**M10 x 40 FV 8.8**	100	070-00096	**205,90**
HS 40/22	**M10 x 60 FV 8.8**	100	070-00097	**265,45**
HS 40/22	**M12 x 30 FV 8.8**	100	070-00093	**216,65**
HS 40/22	**M12 x 40 FV 8.8**	50	070-00091	**233,40**
HS 40/22	**M12 x 50 FV 8.8**	50	070-00092	**256,40**
HS 40/22	**M12 x 60 FV 8.8**	50	070-00087	**285,85**
HS 40/22	**M12 x 80 FV 8.8**	50	070-00094	**353,10**
HS 40/22	**M12 x 100 FV 8.8**	50	070-00088	**457,75**
HS 40/22	**M16 x 40 FV 8.8**	50	070-00050	**376,80**
HS 40/22	**M16 x 50 FV 8.8**	50	078-00202	**397,20**
HS 40/22	**M16 x 60 FV 8.8**	25	070-00073	**423,70**
HS 40/22	**M16 x 80 FV 8.8**	25	078-00204	**524,75**
HS 40/22	**M16 x 100 FV 8.8**	25	070-00098	**596,55**
Ausführung: A4-50 = Edelstahl Güte A4-50				
HS 40/22	**M12 x 30 A4-50**	25	070-00004	**1.693,35**
HS 40/22	**M12 x 40 A4-50**	25	070-00005	**1.874,60**
HS 40/22	**M12 x 50 A4-50**	25	070-00006	**2.037,30**
HS 40/22	**M12 x 80 A4-50**	25	070-00007	**2.358,95**
HS 40/22	**M16 x 30 A4-50**	25	070-00009	**1.915,15**
HS 40/22	**M16 x 40 A4-50**	25	070-00010	**2.052,10**
HS 40/22	**M16 x 50 A4-50**	25	070-00011	**2.222,20**
HS 40/22	**M16 x 60 A4-50**	25	070-00012	**auf Anfrage**
HS 40/22	**M16 x 80 A4-50**	25	070-00013	**2.514,25**
HS 40/22	**M16 x 100 A4-50**	10	070-00014	**3.176,15**
Ausführung: A4-70 = Edelstahl Güte A4-70				
HS 40/22	**M10 x 30 A4-70**	25	070-00001	**2.506,75**
HS 40/22	**M10 x 40 A4-70**	25	070-00002	**2.562,30**
HS 40/22	**M10 x 50 A4-70**	25	070-00003	**2.662,10**
HS 40/22	**M12 x 40 A4-70**	50	070-00083	**2.666,50**
HS 40/22	**M16 x 50 A4-70**	25	070-00082	**2.699,90**

★ HALFEN-Hinweis: Allgemeine Erläuterungen siehe Übersichtsseite am Anfang des Kapitels

© 2021 · PL 1/2021 · www.halfen.de

ZUBEHÖR MONTAGESCHIENEN

HS 41/41 G40

Halfenschraube einschl. Mutter,
für Montage im Profilschlitz bei allen Profilen System 41

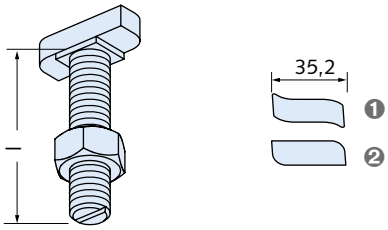

❶ Standard-Kopfform
❷ Alternative Kopfform ①

Artikelbezeichnung		PE [St.]	Bestell-Nr.	Preis
Gewinde x Länge l [mm]			0323.	[EUR/100 St.]
Ausführung: FV = feuerverzinkt, Festigkeitsklasse 4.6				
HS 41/41	**M10 x 35 FV**	100	000-00003	**310,50**
HS 41/41	**M12 x 35 FV**	100	000-00004	**315,85**
HS 41/41	**M12 x 50 FV**	50	000-00007	**337,65**
Ausführung: A4-70 = Edelstahl Güte A4-70				
HS 41/41	**M10 x 35 A4-70** ①	100	000-00001	**auf Anfrage**
HS 41/41	**M12 x 35 A4-70** ①	100	000-00002	**1.170,05**

HS 38/17 Y01

Halfenschraube einschl. Mutter,
für Profile 38/17, 36/36, 36/20, 35/50

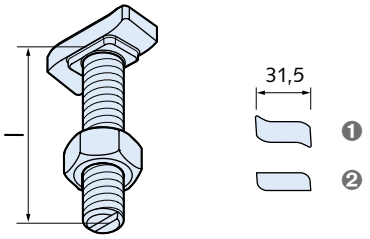

❶ Standard-Kopfform
❷ Alternative Kopfform ①

Artikelbezeichnung		PE [St.]	Bestell-Nr.	Preis
Gewinde x Länge l [mm]			0350.	[EUR/100 St.]
Ausführung: GV-S = galvanische Sonderbeschichtung ★, Festigkeitsklasse 4.6				
HS 38/17	**M10 x 20 GV-S**	100	050-00037	**135,50**
HS 38/17	**M10 x 30 GV-S**	100	050-00038	**137,80**
HS 38/17	**M10 x 40 GV-S**	100	050-00039	**147,30**
HS 38/17	**M10 x 50 GV-S**	100	050-00040	**152,05**
HS 38/17	**M10 x 60 GV-S**	100	050-00041	**156,85**
HS 38/17	**M10 x 80 GV-S**	50	050-00043	**211,65**
HS 38/17	**M10 x 100 GV-S**	50	050-00044	**263,80**
HS 38/17	**M10 x 150 GV-S** ①	50	050-00045	**468,15**
HS 38/17	**M12 x 20 GV-S**	100	050-00051	**144,95**
HS 38/17	**M12 x 30 GV-S**	100	050-00052	**152,05**
HS 38/17	**M12 x 40 GV-S**	50	050-00053	**156,85**
HS 38/17	**M12 x 50 GV-S**	50	050-00054	**163,95**
HS 38/17	**M12 x 60 GV-S**	50	050-00055	**175,80**
HS 38/17	**M12 x 80 GV-S**	50	050-00056	**190,15**
HS 38/17	**M12 x 100 GV-S**	50	050-00057	**306,55**
HS 38/17	**M12 x 125 GV-S** ①	50	050-00058	**392,20**
HS 38/17	**M12 x 150 GV-S** ①	25	050-00059	**475,20**
HS 38/17	**M12 x 200 GV-S** ①	25	050-00060	**784,15**
HS 38/17	**M16 x 30 GV-S**	50	050-00067	**211,65**
HS 38/17	**M16 x 40 GV-S**	50	050-00068	**213,75**
HS 38/17	**M16 x 50 GV-S**	50	050-00069	**235,30**
HS 38/17	**M16 x 60 GV-S**	50	050-00070	**256,65**
HS 38/17	**M16 x 80 GV-S**	25	050-00071	**297,10**
HS 38/17	**M16 x 100 GV-S**	25	050-00072	**375,25**
HS 38/17	**M16 x 125 GV-S** ①	25	050-00073	**532,30**
HS 38/17	**M16 x 150 GV-S** ①	25	050-00074	**622,60**
HS 38/17	**M16 x 200 GV-S** ①	25	050-00075	**914,70**
Ausführung: GV-S = galvanische Sonderbeschichtung ★, Festigkeitsklasse 8.8				
HS 38/17	**M12 x 60 GV-S 8.8**	50	050-00081	**318,00**
HS 38/17	**M16 x 60 GV-S 8.8**	50	050-00082	**auf Anfrage**
Ausführung: FV = feuerverzinkt, Festigkeitsklasse 4.6				
HS 38/17	**M10 x 30 FV**	100	050-00036	**137,80**
HS 38/17	**M12 x 30 FV**	100	050-00046	**152,05**
HS 38/17	**M12 x 50 FV**	50	050-00048	**163,95**
HS 38/17	**M16 x 30 FV**	50	050-00061	**auf Anfrage**
HS 38/17	**M16 x 40 FV**	50	050-00062	**213,75**
HS 38/17	**M16 x 50 FV**	50	050-00063	**235,30**
HS 38/17	**M16 x 80 FV**	25	050-00084	**313,15**
HS 38/17	**M16 x 100 FV**	25	050-00064	**375,25**
Ausführung: FV = feuerverzinkt, Festigkeitsklasse 8.8				
HS 38/17	**M12 x 70 FV 8.8**	50	050-00050	**330,25**
HS 38/17	**M16 x 60 FV 8.8**	50	050-00065	**444,30**
Ausführung: A2-70 = Edelstahl Güte A2-70				
HS 38/17	**M12 x 30 A2-70**	50	050-00005	**836,75**
HS 38/17	**M12 x 40 A2-70**	50	050-00006	**890,20**
HS 38/17	**M12 x 50 A2-70**	50	050-00007	**953,55**
Ausführung: A4 gemäß Tabelle, Seite 4				
HS 38/17	**M12 x 50 Li. A4** ②	50	050-00131	**2.866,05**
HS 38/17	**M16 x 50 Li. A4** ②	50	050-00133	**4.183,75**

© 2021 · PL 1/2021 · www.halfen.de

ZUBEHÖR MONTAGESCHIENEN

Artikelbezeichnung		PE [St.]	Bestell-Nr.	Preis
Gewinde x Länge l [mm]			0350.	[EUR/100 St.]
Ausführung: A4-50 = Edelstahl Güte A4-50				
HS 38/17	**M12 x 100 A4-50**	50	050-00008	**2.037,30**
HS 38/17	**M16 x 30 A4-50**	50	050-00023	**auf Anfrage**
HS 38/17	**M16 x 40 A4-50**	50	050-00024	**1.697,20**
HS 38/17	**M16 x 50 A4-50**	50	050-00025	**1.878,35**
HS 38/17	**M16 x 60 A4-50**	25	050-00026	**1.996,70**
HS 38/17	**M16 x 80 A4-50**	25	050-00027	**2.296,05**
HS 38/17	**M16 x 80 Li. A4-50**	50	050-00035	**auf Anfrage**
HS 38/17	**M16 x 100 A4-50**	25	050-00028	**auf Anfrage**
HS 38/17	**M16 x 150 A4-50** ①	25	050-00029	**auf Anfrage**
Ausführung: A4-70 = Edelstahl Güte A4-70				
HS 38/17	**M10 x 30 A4-70**	50	050-00001	**1.157,20**
HS 38/17	**M10 x 40 A4-70**	50	050-00002	**auf Anfrage**
HS 38/17	**M10 x 50 A4-70**	50	050-00003	**auf Anfrage**
HS 38/17	**M10 x 60 A4-70**	50	050-00004	**auf Anfrage**
HS 38/17	**M12 x 25 A4-70**	50	050-00011	**auf Anfrage**
HS 38/17	**M12 x 30 A4-70**	50	050-00012	**1.168,40**
HS 38/17	**M12 x 40 A4-70**	50	050-00013	**1.242,25**
HS 38/17	**M12 x 50 A4-70**	50	050-00014	**1.334,70**
HS 38/17	**M12 x 60 A4-70**	50	050-00015	**1.479,00**
HS 38/17	**M12 x 80 A4-70**	50	050-00016	**1.523,25**
Ausführung: HCR-50 = Edelstahl Güte HCR-50, hochkorrosionsbeständig				
HS 38/17	**M10 x 50 HCR-50**	50	050-00085	**auf Anfrage**
HS 38/17	**M10 x 100 HCR-50**	50	050-00086	**auf Anfrage**
HS 38/17	**M16 x 50 HCR-50**	50	050-00087	**auf Anfrage**
HS 38/17	**M16 x 100 HCR-50**	25	050-00088	**auf Anfrage**
HS 38/17	**M16 x 150 HCR-50**	25	050-00089	**auf Anfrage**
② ohne Muttern				

HS 28/15 Y01

Halfenschraube einschl. Mutter,
für Profile 28/15, 28/28, 26/26

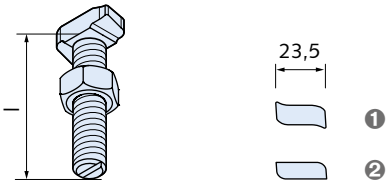

❶ Standard-Kopfform
❷ Alternative Kopfform ①

Artikelbezeichnung		PE [St.]	Bestell-Nr.	Preis
Gewinde x Länge l [mm]			0350.	[EUR/100 St.]
Ausführung: GV-S = galvanische Sonderbeschichtung ★, Festigkeitsklasse 4.6				
HS 28/15	**M6 x 15 GV-S**	100	020-00021	**85,55**
HS 28/15	**M6 x 20 GV-S**	100	020-00022	**85,55**
HS 28/15	**M6 x 25 GV-S**	100	020-00023	**87,90**
HS 28/15	**M6 x 30 GV-S**	100	020-00024	**90,30**
HS 28/15	**M6 x 40 GV-S**	100	020-00025	**92,65**
HS 28/15	**M8 x 15 GV-S**	100	020-00028	**69,05**
HS 28/15	**M8 x 20 GV-S**	100	020-00029	**69,05**
HS 28/15	**M8 x 25 GV-S**	100	020-00030	**71,25**
HS 28/15	**M8 x 30 GV-S**	100	020-00031	**73,50**
HS 28/15	**M8 x 40 GV-S**	100	020-00032	**80,75**
HS 28/15	**M8 x 50 GV-S**	100	020-00033	**80,75**
HS 28/15	**M8 x 60 GV-S**	100	020-00034	**102,20**
HS 28/15	**M8 x 80 GV-S**	100	020-00035	**173,50**
HS 28/15	**M8 x 100 GV-S**	100	020-00036	**235,30**
HS 28/15	**M10 x 15 GV-S**	100	020-00041	**90,30**
HS 28/15	**M10 x 20 GV-S**	100	020-00042	**92,65**
HS 28/15	**M10 x 25 GV-S**	100	020-00043	**97,50**
HS 28/15	**M10 x 30 GV-S**	100	020-00044	**99,85**
HS 28/15	**M10 x 40 GV-S**	100	020-00046	**114,10**
HS 28/15	**M10 x 50 GV-S**	100	020-00047	**123,65**
HS 28/15	**M10 x 60 GV-S**	100	020-00048	**130,60**
HS 28/15	**M10 x 80 GV-S**	100	020-00049	**187,75**
HS 28/15	**M10 x 100 GV-S**	50	020-00050	**251,75**
HS 28/15	**M10 x 125 GV-S**	50	020-00051	**384,95**
HS 28/15	**M10 x 150 GV-S**	50	020-00052	**468,15**
HS 28/15	**M10 x 200 GV-S**	50	020-00053	**741,35**
HS 28/15	**M12 x 30 GV-S** ①	100	020-00057	**175,80**
HS 28/15	**M12 x 35 GV-S** ①	100	020-00058	**179,25**
HS 28/15	**M12 x 50 GV-S** ①	50	020-00059	**190,15**
HS 28/15	**M12 x 80 GV-S** ①	50	020-00060	**209,20**
Ausführung: GV-S = galvanische Sonderbeschichtung ★, Festigkeitsklasse 8.8				
HS 28/15	**M8 x 20 GV-S 8.8**	100	020-00071	**106,00**
HS 28/15	**M10 x 60 GV-S 8.8**	100	020-00068	**auf Anfrage**
Ausführung: FV = feuerverzinkt, Festigkeitsklasse 4.6				
HS 28/15	**M10 x 20 FV**	100	020-00061	**auf Anfrage**
HS 28/15	**M10 x 30 FV**	100	020-00038	**99,85**
HS 28/15	**M10 x 50 FV**	100	020-00039	**123,65**
Ausführung: FV = feuerverzinkt, Festigkeitsklasse 8.8				
HS 28/15	**M10 x 40 FV 8.8**	100	020-00040	**211,65**
Ausführung: A2-70 = Edelstahl Güte A2-70				
HS 28/15	**M8 x 20 A2-70**	100	020-00073	**auf Anfrage**
HS 28/15	**M8 x 25 A2-70**	100	020-00001	**532,40**
HS 28/15	**M8 x 30 A2-70**	100	020-00002	**573,40**
HS 28/15	**M10 x 20 A2-70**	100	020-00004	**auf Anfrage**
HS 28/15	**M10 x 25 A2-70**	100	020-00005	**596,90**
HS 28/15	**M10 x 30 A2-70**	100	020-00006	**626,85**
HS 28/15	**M10 x 40 A2-70**	100	020-00007	**auf Anfrage**
HS 28/15	**M10 x 50 A2-70**	100	020-00008	**auf Anfrage**

★ HALFEN-Hinweis: Allgemeine Erläuterungen siehe Übersichtsseite am Anfang des Kapitels

© 2021 · PL 1/2021 · www.halfen.de

ZUBEHÖR MONTAGESCHIENEN

Artikelbezeichnung Gewinde x Länge l [mm]		PE [St.]	Bestell-Nr. 0350.	Preis [EUR/100 St.]
Ausführung: A4-50 = Edelstahl Güte A4-50				
HS 28/15	**M10 x 100 A4-50**	50	020-00009	**auf Anfrage**
HS 28/15	**M10 x 125 A4-50**	50	020-00010	**auf Anfrage**
HS 28/15	**M10 x 150 A4-50**	50	020-00011	**auf Anfrage**
HS 28/15	**M10 x 200 A4-50**	50	020-00012	**auf Anfrage**
Ausführung: A4-70 = Edelstahl Güte A4-70				
HS 28/15	**M8 x 30 A4-70**	100	020-00003	**684,10**
HS 28/15	**M10 x 20 A4-70**	100	020-00013	**auf Anfrage**
HS 28/15	**M10 x 25 A4-70**	100	020-00014	**735,80**
HS 28/15	**M10 x 30 A4-70**	100	020-00015	**745,30**
HS 28/15	**M10 x 40 A4-70**	100	020-00016	**831,95**
HS 28/15	**M10 x 50 A4-70**	100	020-00017	**894,85**
HS 28/15	**M10 x 60 A4-70**	100	020-00018	**auf Anfrage**
HS 28/15	**M10 x 80 A4-70**	100	020-00019	**1.175,90**
Ausführung: HCR-50 = Edelstahl Güte HCR-50, hochkorrosionsbeständig				
HS 28/15	**M10 x 50 HCR-50**	100	020-00063	**auf Anfrage**
HS 28/15	**M10 x 100 HCR-50**	50	020-00064	**auf Anfrage**

HS 20/12 Y01

Halfenschraube einschl. Mutter,
für Profil 20/12

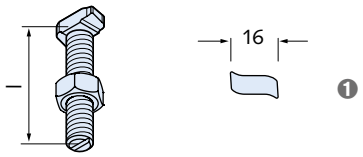

❶ Standard-Kopfform

Artikelbezeichnung Gewinde x Länge l [mm]		PE [St.]	Bestell-Nr. 0350.	Preis [EUR/100 St.]
Ausführung: GV-S = galvanische Sonderbeschichtung ★, Festigkeitsklasse 4.6				
HS 20/12	**M6 x 20 GV-S**	100	010-00006	**75,95**
HS 20/12	**M6 x 30 GV-S**	100	010-00007	**80,75**
HS 20/12	**M6 x 40 GV-S**	100	010-00008	**auf Anfrage**
HS 20/12	**M8 x 15 GV-S**	100	010-00011	**71,25**
HS 20/12	**M8 x 20 GV-S**	100	010-00012	**73,50**
HS 20/12	**M8 x 25 GV-S**	100	010-00013	**75,95**
HS 20/12	**M8 x 30 GV-S**	100	010-00014	**75,95**
HS 20/12	**M8 x 40 GV-S**	100	010-00015	**85,55**
HS 20/12	**M8 x 50 GV-S**	100	010-00016	**92,65**
HS 20/12	**M8 x 60 GV-S**	100	010-00017	**auf Anfrage**
HS 20/12	**M8 x 80 GV-S**	100	010-00018	**auf Anfrage**
Ausführung: A2-70 = Edelstahl Güte A2-70				
HS 20/12	**M8 x 20 A2-70**	100	010-00002	**auf Anfrage**
HS 20/12	**M8 x 30 A2-70**	100	010-00003	**auf Anfrage**
HS 20/12	**M8 x 50 A2-70**	100	010-00005	**auf Anfrage**

HSR 72/48 Y01

Halfenschraube mit Kerbzahn einschl. Mutter,
für Profil 72/48

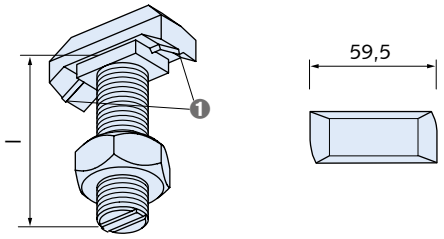

❶ Kerbzahn

Artikelbezeichnung Gewinde x Länge l [mm]		PE [St.]	Bestell-Nr. 0351.	Preis [EUR/100 St.]
Ausführung: FV = feuerverzinkt, Festigkeitsklasse 8.8				
HSR 72/48	**M20 x 75 FV 8.8**	20	100-00002	**1.564,65**

HSR 50/30 Y01

Halfenschraube mit Kerbzahn, einschl. Mutter,
für Profile 52/34, 50/30

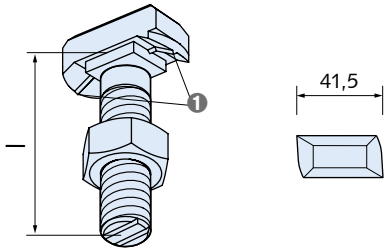

❶ Kerbzahn

Artikelbezeichnung Gewinde x Länge l [mm]		PE [St.]	Bestell-Nr. 0351.	Preis [EUR/100 St.]
Ausführung: FV = feuerverzinkt, Festigkeitsklasse 8.8				
HSR 50/30	**M16 x 40 FV 8.8**	50	090-00001	**auf Anfrage**
Ausführung: GV-S = galvanische Sonderbeschichtung ★, Festigkeitsklasse 8.8				
HSR 50/30	**M16 x 60 GV-S 8.8**	25	090-00002	**596,40**
HSR 50/30	**M20 x 45 GV-S 8.8**	25	090-00003	**679,60**
HSR 50/30	**M20 x 60 GV-S 8.8**	25	090-00004	**743,80**
HSR 50/30	**M20 x 75 GV-S 8.8**	25	090-00005	**831,80**

HSR 40/22 Y01

Halfenschraube mit Kerbzahn, einschl. Mutter,
für Profil 40/22

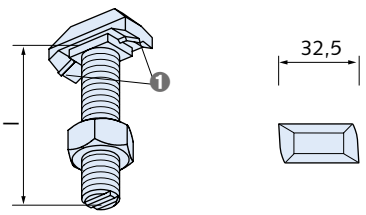

❶ Kerbzahn

Artikelbezeichnung Gewinde x Länge l [mm]		PE [St.]	Bestell-Nr. 0351.	Preis [EUR/100 St.]
Ausführung: GV-S = galvanische Sonderbeschichtung ★, Festigkeitsklasse 8.8				
HSR 40/22	**M16 x 40 GV-S 8.8**	50	070-00001	**465,85**
HSR 40/22	**M16 x 60 GV-S 8.8**	25	070-00002	**527,60**

© 2021 · PL 1/2021 · www.halfen.de

ZUBEHÖR MONTAGESCHIENEN

HZS 64/44 Y01

Halfenschraube gezahnt, einschl. Mutter,
für Profil HZA 64/44 DYNAGRIP

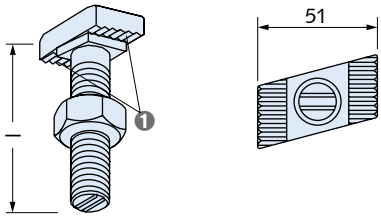

❶ Zahnung

Artikelbezeichnung		PE [St.]	Bestell-Nr.	Preis
Gewinde x Länge [mm]			0352.	[EUR/100 St.]
Ausführung: GV-S = galvanische Sonderbeschichtung ★, Festigkeitsklasse 8.8				
HZS 64/44	**M20 x 80 GV-S 8.8**	20	090-00001	**auf Anfrage**
HZS 64/44	**M20 x 125 GV-S 8.8**	15	090-00002	**auf Anfrage**
HZS 64/44	**M24 x 80 GV-S 8.8**	15	090-00003	**auf Anfrage**
HZS 64/44	**M24 x 150 GV-S 8.8**	10	090-00004	**auf Anfrage**
Ausführung: A4-70 = Edelstahl Güte A4-70				
HZS 64/44	**M20 x 80 A4-70**	20	090-00011	**auf Anfrage**
HZS 64/44	**M20 x 125 A4-70**	15	090-00012	**auf Anfrage**
HZS 64/44	**M24 x 80 A4-70**	15	090-00013	**auf Anfrage**
HZS 64/44	**M24 x 150 A4-70**	10	090-00014	**auf Anfrage**

HZS 53/34 Y01

Halfenschraube gezahnt, einschl. Mutter,
für Profil HZA 53/34 DYNAGRIP

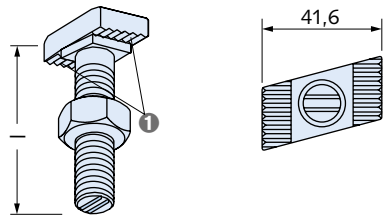

❶ Zahnung

Artikelbezeichnung		PE [St.]	Bestell-Nr.	Preis
Gewinde x Länge [mm]			0352.	[EUR/100 St.]
Ausführung: GV-S = galvanische Sonderbeschichtung ★, Festigkeitsklasse 8.8				
HZS 53/34	**M16 x 60 GV-S 8.8**	25	080-00001	**1.479,65**
HZS 53/34	**M16 x 100 GV-S 8.8**	25	080-00002	**1.544,20**
HZS 53/34	**M20 x 65 GV-S 8.8**	25	080-00003	**1.703,95**
HZS 53/34	**M20 x 100 GV-S 8.8**	25	080-00004	**1.806,15**
Ausführung: A4-70 = Edelstahl Güte A4-70				
HZS 53/34	**M16 x 60 A4-70**	25	080-00011	**2.344,40**
HZS 53/34	**M16 x 100 A4-70**	25	080-00012	**2.606,45**
HZS 53/34	**M20 x 65 A4-70**	25	080-00013	**2.535,15**
HZS 53/34	**M20 x 100 A4-70**	25	080-00014	**2.879,70**

HZS 38/23 Y01

Halfenschraube gezahnt, einschl. Mutter,
für Profil HZA 38/23 DYNAGRIP

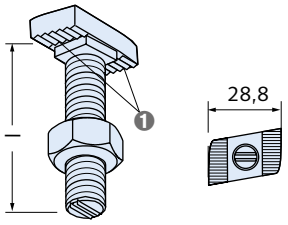

❶ Zahnung

Artikelbezeichnung		PE [St.]	Bestell-Nr.	Preis
Gewinde x Länge l [mm]			0352.	[EUR/100 St.]
Ausführung: GV-S = galvanische Sonderbeschichtung ★, Festigkeitsklasse 8.8				
HZS 38/23	**M12 x 30 GV-S 8.8**	100	060-00001	**363,60**
HZS 38/23	**M12 x 40 GV-S 8.8**	50	060-00002	**372,95**
HZS 38/23	**M12 x 50 GV-S 8.8**	50	060-00003	**392,20**
HZS 38/23	**M12 x 60 GV-S 8.8**	50	060-00004	**401,60**
HZS 38/23	**M12 x 80 GV-S 8.8**	50	060-00005	**629,65**
HZS 38/23	**M12 x 100 GV-S 8.8**	50	060-00006	**834,05**
HZS 38/23	**M12 x 125 GV-S 8.8**	50	060-00007	**auf Anfrage**
HZS 38/23	**M12 x 150 GV-S 8.8**	50	060-00008	**auf Anfrage**
HZS 38/23	**M16 x 30 GV-S 8.8**	50	060-00011	**auf Anfrage**
HZS 38/23	**M16 x 40 GV-S 8.8**	50	060-00012	**463,40**
HZS 38/23	**M16 x 50 GV-S 8.8**	50	060-00013	**482,50**
HZS 38/23	**M16 x 60 GV-S 8.8**	25	060-00014	**506,25**
HZS 38/23	**M16 x 80 GV-S 8.8**	25	060-00015	**591,70**
HZS 38/23	**M16 x 100 GV-S 8.8**	25	060-00016	**629,65**
HZS 38/23	**M16 x 125 GV-S 8.8**	25	060-00017	**auf Anfrage**
HZS 38/23	**M16 x 150 GV-S 8.8**	25	060-00018	**1.570,60**
HZS 38/23	**M16 x 200 GV-S 8.8**	25	060-00019	**1.879,75**
HZS 38/23	**M16 x 300 GV-S 8.8**	25	060-00020	**2.618,75**
Ausführung: FV = feuerverzinkt, Festigkeitsklasse 8.8				
HZS 38/23	**M12 x 50 FV 8.8**	50	060-00026	**418,00**
HZS 38/23	**M16 x 60 FV 8.8**	25	060-00023	**537,65**
Ausführung: A4-70 = Edelstahl Güte A4-70				
HZS 38/23	**M16 x 60 A4-70**	25	060-00021	**1.854,65**
HZS 38/23	**M16 x 80 A4-70**	25	060-00022	**2.070,70**

★ HALFEN-Hinweis: Allgemeine Erläuterungen siehe Übersichtsseite am Anfang des Kapitels

© 2021 · PL 1/2021 · www.halfen.de

ZUBEHÖR MONTAGESCHIENEN

HZS 29/20 Y01

Halfenschraube gezahnt, einschl. Mutter,
für Profil HZA 29/20 DYNAGRIP

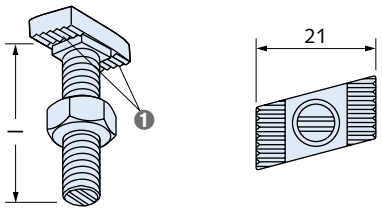

❶ Zahnung

Artikelbezeichnung		PE [St.]	Bestell-Nr.	Preis
Gewinde x Länge l [mm]			0352.	[EUR/100 St.]
Ausführung: GV-S = galvanische Sonderbeschichtung ★, Festigkeitsklasse 8.8				
HZS 29/20	**M12 x 30 GV-S 8.8**	100	040-00001	**277,95**
HZS 29/20	**M12 x 40 GV-S 8.8**	50	040-00002	**299,40**
HZS 29/20	**M12 x 50 GV-S 8.8**	50	040-00003	**323,10**
HZS 29/20	**M12 x 60 GV-S 8.8**	50	040-00004	**327,95**
HZS 29/20	**M12 x 80 GV-S 8.8**	50	040-00005	**384,95**
HZS 29/20	**M12 x 100 GV-S 8.8**	50	040-00006	**auf Anfrage**
HZS 29/20	**M12 x 125 GV-S 8.8**	50	040-00007	**auf Anfrage**
HZS 29/20	**M12 x 150 GV-S 8.8**	50	040-00008	**auf Anfrage**
HZS 29/20	**M12 × 200 GV-S 8.8**	25	040-00009	**auf Anfrage**
HZS 29/20	**M12 x 250 GV-S 8.8**	25	040-00010	**auf Anfrage**
HZS 29/20	**M12 x 300 GV-S 8.8**	25	040-00011	**auf Anfrage**

HZS 41/41 G40

Halfenschraube ohne Sechskantmutter,
für Profile 41/22, 41/41, 41/62, 41/83

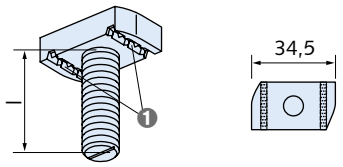

❶ Zahnung

Artikelbezeichnung		Bestell-Nr.	Preis
Gewinde x Länge l [mm]		0323.	[EUR/100 St.]
Ausführung: ZL = Zinklamellen beschichtet			
HZS 41/41	**M6 x 30 ZL**	010-00012	**auf Anfrage**
HZS 41/41	**M8 x 30 ZL**	010-00001	**588,15**
HZS 41/41	**M8 x 50 ZL**	010-00002	**618,10**
HZS 41/41	**M10 x 30 ZL**	010-00003	**596,30**
HZS 41/41	**M10 x 50 ZL**	010-00004	**634,35**
HZS 41/41	**M12 x 30 ZL**	010-00005	**631,60**
HZS 41/41	**M12 x 50 ZL**	010-00006	**683,55**
HZS 41/41	**M12 x 75 ZL**	010-00007	**751,55**
HZS 41/41	**M12 x 100 ZL**	010-00008	**803,15**
HZS 41/41	**M16 x 63 ZL ① ②**	010-00009	**1.268,90**
HZS 41/41	**M16 x 102 ZL ③**	010-00010	**auf Anfrage**

① nicht für Profil 41/22
② 30mm Breite, vom Profilende her montieren
③ ohne Verzahnung

HZS 41/22 Y01

Halfenschraube gezahnt, einschl. Mutter,
für Profile HZA 41/22, HZM, HZL 41/22 und 41/41

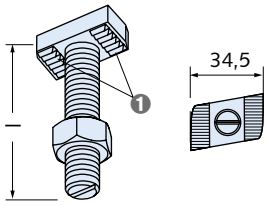

❶ Zahnung

Artikelbezeichnung		PE [St.]	Bestell-Nr.	Preis
Gewinde x Länge l [mm]			0352.	[EUR/100 St.]
Ausführung: FV = feuerverzinkt, Festigkeitsklasse 8.8				
HZS 41/22	**M12 x 35 FV 8.8**	100	070-00011	**434,85**
HZS 41/22	**M12 x 50 FV 8.8**	100	070-00012	**472,85**
HZS 41/22	**M16 x 50 FV 8.8**	25	070-00003	**724,70**
HZS 41/22	**M16 x 100 FV 8.8**	25	070-00004	**1.005,15**
Ausführung: A4-50 = Edelstahl Güte A4-50				
HZS 41/22	**M12 x 35 A4-50**	25	070-00005	**2.765,70**
HZS 41/22	**M12 x 50 A4-50**	25	070-00006	**2.954,10**
HZS 41/22	**M12 x 80 A4-50**	25	070-00007	**3.076,30**
HZS 41/22	**M16 x 35 A4-50**	25	070-00008	**auf Anfrage**
HZS 41/22	**M16 x 50 A4-50**	25	070-00009	**2.991,00**

© 2021 · PL 1/2021 · www.halfen.de

ZUBEHÖR MONTAGESCHIENEN

HPE G40

Profilendstopfen

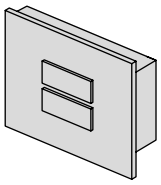

Artikelbezeichnung	passend zu Profil	Bestell-Nr. 0318.	Preis [EUR/100 St.]
Ausführung: Kunststoff, schwarz			
HPE 52/34	52/34	000-00001	**122,65**
HPE 50/40	50/40	000-00002	**103,55**
HPE 41/41	41/41	000-00003	**106,20**
HPE 41/22	41/22	000-00004	**106,20**
HPE 36/36	36/36	000-00005	**87,15**
HPE 28/28	28/28	000-00006	**68,05**
HPE 28/15	28/15	000-00011	**59,80**

SDM G40

Schalldämmprofil

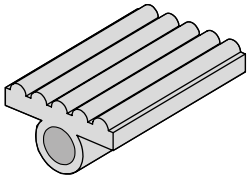

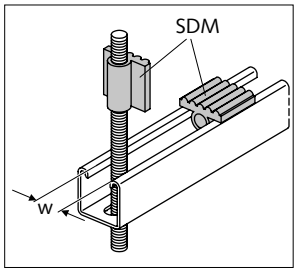

❶ Profilschlitzweite w

Artikelbezeichnung	passend zu Profilen mit Schlitzweite w [mm]	Bestell-Nr. 0319.	Preis [EUR/100 St.]	Meterpreis [EUR/m]
Ausführung: EPDM				
SDM 41/8 - Meterware	22	000-00001		**24,20**
SDM 41/8 - 4 cm - St.	22	000-00002	**174,35**	
SDM 36/6 - Meterware	18	000-00003		**21,80**
SDM 36/6 - 4 cm - St.	18	000-00004	**138,85**	
SDM 28/6 - Meterware	12	000-00005		**14,10**
SDM 28/6 - 4 cm - St.	12	000-00006	**106,20**	

PA G40

Profilabdeckung

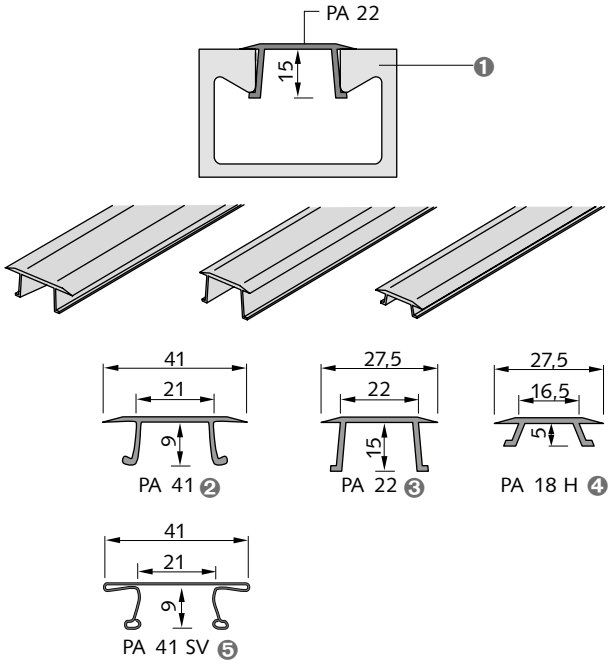

❶ HALFEN Montageschiene z.B. HM 52/34
❷ Ausführung: PVC, hart (KS); für Profile: 50/40, 486, alle 41er
❸ Ausführung: PVC, hart (KS); für Profile: 52/34, 50/30
❹ Ausführung: PVC, hart (KS); für Profile: 36/36, 38/17
❺ Ausführung: Stahl, sendzimirverzinkt (SV); für Profile: 50/40, 486, alle 41er

Artikelbezeichnung	Bestell-Nr. 0321.	Preis [EUR/ Stück]	Meterpreis [EUR/m]	Fixl.zuschl. [EUR/St.]
Ausführung: KS gemäß Tabelle, Seite 4				
PA - 41 - KS - 3000	000-00002	**16,90**		
PA - 41 - KS - FIXLÄ		★	**5,42**	**2,15**
PA - 22 - KS - 3000	000-00003	**10,95**		
PA - 22 - KS - FIXLÄ		★	**3,51**	**1,55**
PA - 18H - KS - 3000	000-00004	**10,00**		
PA - 18H - KS - FIXLÄ		★	**3,20**	**1,15**
Ausführung: SV gemäß Tabelle, Seite 4				
PA - 41 - SV - 3000	000-00001	**10,95**		
PA - 41 - SV - FIXLÄ		★	**3,51**	**1,55**
Bestellbeispiel FIXLÄNGE: PA-22-KS-1500 (Gewünschte Länge)				

★ HALFEN-Hinweis: Allgemeine Erläuterungen siehe Übersichtsseite am Anfang des Kapitels

© 2021 · PL 1/2021 · www.halfen.de

ZUBEHÖR MONTAGESCHIENEN

HVT 52 G40

HALFEN Verbindungsteile System 52,
passend zu Profil 52/34, Loch Ø 18 mm

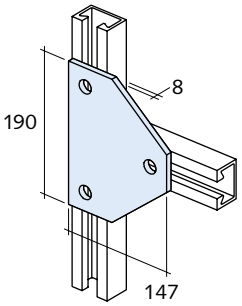

HVT 52-1

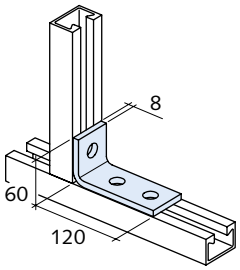

HVT 52-2

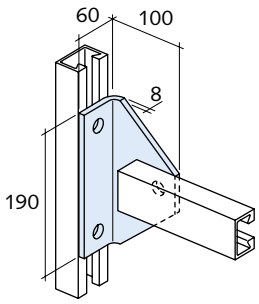

HVT 52-3

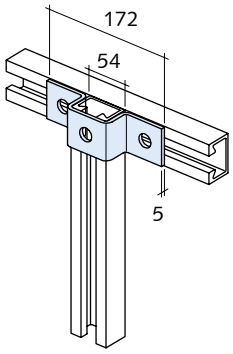

HVT 52-4

Artikelbezeichnung	Bestell-Nr. 0312.	Preis [EUR/St.]
Ausführung: FV gemäß Tabelle, Seite 4		
HVT 52 - 1 - FV	040-00001	**25,50**
HVT 52 - 2 - FV	040-00002	**16,30**
HVT 52 - 3 - FV	040-00003	**29,10**
HVT 52 - 4 - FV	040-00004	**8,40**
Ausführung: A4 gemäß Tabelle, Seite 4		
HVT 52 - 1 - A4	040-00011	**70,30**
HVT 52 - 2 - A4	040-00012	**34,60**
HVT 52 - 3 - A4	040-00013	**75,50**
HVT 52 - 4 - A4	040-00014	**46,90**

HVT 52 G40

HALFEN Verbindungsteile System 52,
passend zu Profil 52/34, Loch Ø 18 mm

HVT 52-5

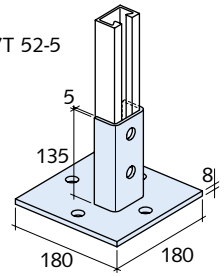

HVT 52-6

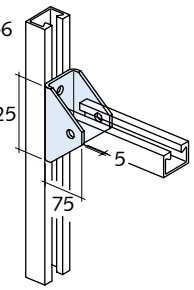

HVT 52-7

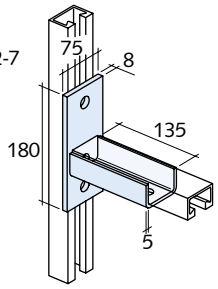

HVT 52-8

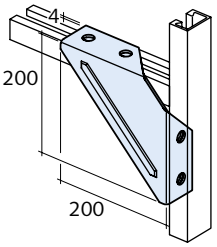

HVT 52-9

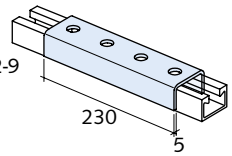

Artikelbezeichnung	Bestell-Nr. 0312.	Preis [EUR/St.]
Ausführung: FV gemäß Tabelle, Seite 4		
HVT 52 - 5 - FV	040-00005	**46,45**
HVT 52 - 6 - FV	040-00006	**10,30**
HVT 52 - 7 - FV	040-00007	**36,80**
HVT 52 - 8 - FV	040-00008	**33,85**
HVT 52 - 9 - FV	040-00009	**24,60**
Ausführung: A4 gemäß Tabelle, Seite 4		
HVT 52 - 5 - A4	040-00015	**131,50**
HVT 52 - 6 - A4	040-00016	**48,95**
HVT 52 - 8 - A4	040-00018	**98,65**
HVT 52 - 9 - A4	040-00019	**57,25**

© 2021 · PL 1/2021 · www.halfen.de

ZUBEHÖR MONTAGESCHIENEN

HVT 41 G40

HALFEN Verbindungsteile System 41, passend zu Profilen 41/41

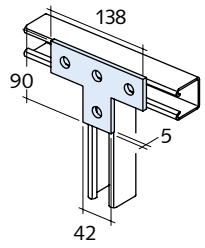

HVT 41-31

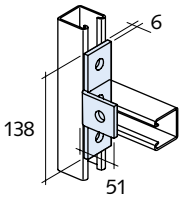

HVT 41-33

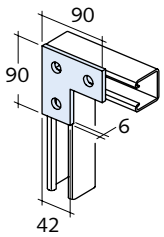

HVT 41-10 ❶

❶ Edelstahlausführung Tyco UNISTRUT

Artikelbezeichnung	Bestell-Nr. 0312.	Preis [EUR/St.]
Ausführung: FV gemäß Tabelle, Seite 4		
HVT - 41 - 31 - FV	030-00013	**4,60**
HVT - 41 - 33 - FV	030-00014	**5,00**
HVT - 41 - 10 - FV	030-00002	**3,45**
Ausführung: A4 gemäß Tabelle, Seite 4		
HVT - 41 - 10 - A4	030-00049	**22,35**

HVT 41 G40

HALFEN Verbindungsteile System 41, passend zu Profilen 41/41

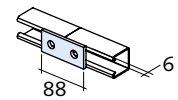

HVT 41-65

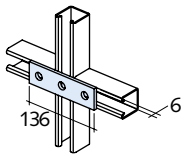

HVT 41-66

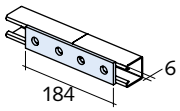

HVT 41-67

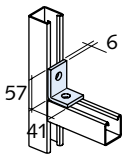

HVT 41-68

Artikelbezeichnung	Bestell-Nr. 0312.	Preis [EUR/St.]
Ausführung: FV gemäß Tabelle, Seite 4		
HVT - 41 - 65 - FV	030-00032	**2,15**
HVT - 41 - 66 - FV	030-00033	**3,15**
HVT - 41 - 67 - FV	030-00034	**3,85**
HVT - 41 - 68 - FV	030-00035	**2,45**
Ausführung: A4 gemäß Tabelle, Seite 4		
HVT - 41 - 68 - A4	030-00079	**11,30**

HVT 41 G40

HALFEN Verbindungsteile System 41, passend zu Profilen 41/41

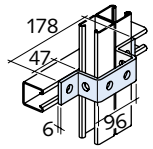

HVT 41-43

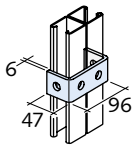

HVT 41-44

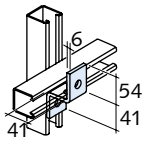

HVT 41-45

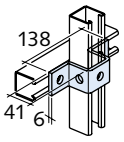

HVT 41-47

Artikelbezeichnung	Bestell-Nr. 0312.	Preis [EUR/St.]
Ausführung: FV gemäß Tabelle, Seite 4		
HVT - 41 - 43 - FV	030-00022	**6,80**
HVT - 41 - 44 - FV	030-00023	**4,80**
HVT - 41 - 45 - FV	030-00024	**3,40**
HVT - 41 - 47 - FV	030-00026	**5,35**
Ausführung: A4 gemäß Tabelle, Seite 4		
HVT - 41 - 47 - A4	030-00072	**28,85**

HVT 41 G40

HALFEN Verbindungsteile System 41, passend zu Profilen 41/41

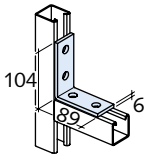

HVT 41-25

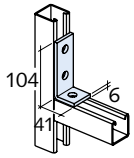

HVT 41-26

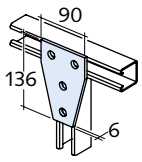

HVT 41-13

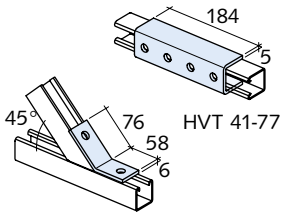

HVT 41-77

HVT 41-15

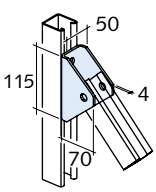

HVT 41-78

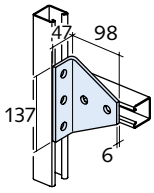

HVT 41-27

Artikelbezeichnung	Bestell-Nr. 0312.	Preis [EUR/St.]
Ausführung: FV gemäß Tabelle, Seite 4		
HVT - 41 - 25 - FV	030-00010	**3,90**
HVT - 41 - 26 - FV	030-00011	**3,15**
HVT - 41 - 13 - FV	030-00004	**7,80**
HVT - 41 - 15 - FV	030-00005	**3,70**
HVT - 41 - 77 - FV	030-00039	**12,20**
HVT - 41 - 77 H - FV	050-00007	**auf Anfrage**
HVT - 41 - 78 - FV	030-00040	**12,95**
HVT - 41 - 27 - FV	030-00012	**13,05**
Ausführung: A4 gemäß Tabelle, Seite 4		
HVT - 41 - 25 - A4	030-00056	**auf Anfrage**
HVT - 41 - 26 - A4	030-00057	**19,75**
HVT - 41 - 15 - A4	030-00052	**18,70**
HVT - 41 - 77 - A4	030-00082	**73,75**
HVT - 41 - 78 - A4	030-00083	**33,35**
HVT - 41 - 27 - A4	030-00058	**81,30**

★ HALFEN-Hinweis: Allgemeine Erläuterungen siehe Übersichtsseite am Anfang des Kapitels

© 2021 · PL 1/2021 · www.halfen.de

ZUBEHÖR MONTAGESCHIENEN

HVT 41 G40

HALFEN Verbindungsteile System 41

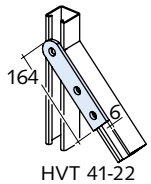

HVT 41-22

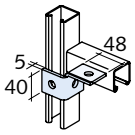

HVT 41-41R

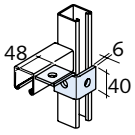

HVT 41-41L

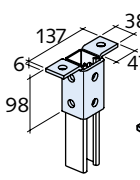

HVT 41-46

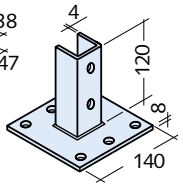

HVT 41-57

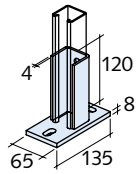

HVT 41-58

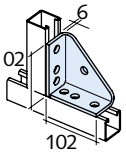

HVT 41-84

Artikelbezeichnung	Bestell-Nr. 0312.	Preis [EUR/St.]
Ausführung: FV gemäß Tabelle, Seite 4		
HVT - 41 - 22 - FV	030-00008	**3,80**
HVT - 41 - 41R - FV	030-00021	**5,55**
HVT - 41 - 41L - FV	030-00020	**5,55**
HVT - 41 - 46 - FV	030-00025	**12,15**
HVT - 41 - 57 - FV	030-00029	**25,50**
HVT - 41 - 58 - FV	030-00030	**21,35**
HVT - 41 - 84 - FV	030-00041	**10,60**
Ausführung: A4 gemäß Tabelle, Seite 4		
HVT - 41 - 22 - A4	030-00054	**27,75**
HVT - 41 - 46 - A4	030-00071	**73,15**
HVT - 41 - 57 - A4	030-00074	**91,30**
HVT - 41 - 58 - A4	030-00075	**56,65**
HVT - 41 - 84 - A4	030-00084	**88,65**

Trägerklemme G40

HALFEN Trägerklemmen System 41
Hinweis: Trägerklemme TK siehe Seite 290

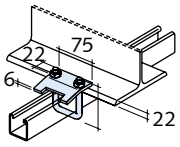

HVT 41-85 ❶

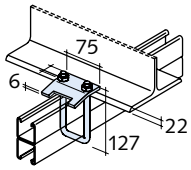

HVT 41-86 ❶

❶ Einsatz paarweise

Artikelbezeichnung	Passend zu Halfenschiene	Bestell-Nr. 0312.	Preis [EUR/St.]
Ausführung: FV gemäß Tabelle, Seite 4			
HVT - 41 - 85 - FV	41/41, 41/22 D	030-00042	**5,75**
HVT - 41 - 86 - FV	41/41 D, 41/83	030-00044	**6,50**
Ausführung: A4 gemäß Tabelle, Seite 4			
HVT - 41 - 85 - A4	41/41, 41/22 D	030-00085	**59,05**
HVT - 41 - 86 - A4	41/41 D, 41/83, 41/62	030-00086	**63,90**

HVT 41 G40

HALFEN Verbindungsteile System 41

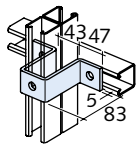

HVT 41-37 ❶

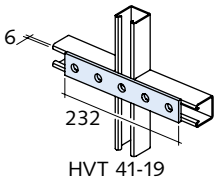

HVT 41-19

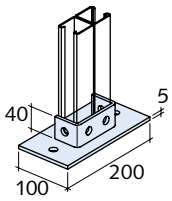

HVT 41-73

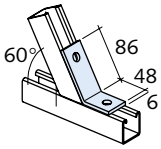

HVT 41-97

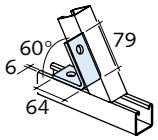

HVT 41-08

❶ Tyco UNISTRUT

Artikelbezeichnung	Bestell-Nr. 0312.	Preis [EUR/St.]
Ausführung: FV gemäß Tabelle, Seite 4		
HVT - 41 - 37 - FV	030-00018	**8,40**
HVT - 41 - 19 - FV	030-00006	**5,00**
HVT - 41 - 73 - FV	030-00037	**18,65**
HVT - 41 - 97 - FV	030-00047	**3,70**
HVT - 41 - 08 - FV	030-00001	**3,70**

HVT 41 G40

HALFEN Verbindungsteile System 4, passend zu Profilen 41/22

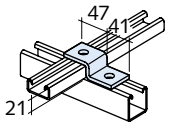

HVT 41-49

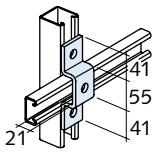

HVT 41-40

Artikelbezeichnung	Bestell-Nr. 0312.	Preis [EUR/St.]
Ausführung: FV gemäß Tabelle, Seite 4		
HVT - 41 - 49 - FV	030-00027	**3,15**
HVT - 41 - 40 - FV	030-00019	**5,00**

© 2021 · PL 1/2021 · www.halfen.de

ZUBEHÖR MONTAGESCHIENEN

SIC Y01

Sicherungsscheiben
Zur Sicherung von Halfenschrauben gegen Zurückdrehen während der Montage

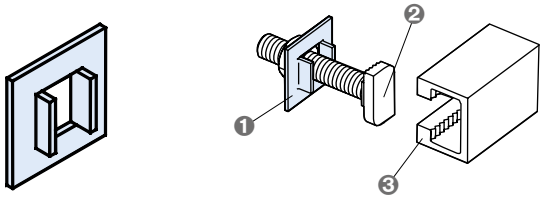

❶ Sicherungsscheibe SIC
❷ Halfenschraube
❸ Halfenschiene

Artikelbezeichnung	passend zu Halfenschraube Typ HS	für Gewinde Ø	Bestell-Nr. 0372.	Preis [EUR/100 St.]
Ausführung: GV gemäß Tabelle, Seite 4				
SIC - 50/30 - GV	50/30	M16, M20	000-00006	**61,85**
SIC - 40/22 - GV	38/17, 40/22	M16	000-00007	**49,90**
SIC - 38/17 - GV	38/17, 40/22	M10, M12	000-00008	**49,90**
SIC - 38/23 - GV	38/23 DYNAGRIP	M16	000-00011	**85,55**
SIC - 29/20 - GV	29/20 DYNAGRIP	M12	000-00012	**85,55**
SIC - 28/15 - GV	28/15	M8, M10	000-00009	**40,35**
SIC - 20/12 - GV	20/12	M8	000-00010	**35,40**
Ausführung: A4 gemäß Tabelle, Seite 4				
SIC - 50/30 - A4	50/30	M16, M20	000-00001	**358,60**
SIC - 40/22 - A4	38/17, 40/22	M16	000-00002	**270,00**
SIC - 38/17 - A4	38/17, 40/22	M10, M12	000-00003	**270,00**
SIC - 28/15 - A4	28/15	M8, M10	000-00004	**136,70**
SIC - 20/12 - A4	20/12	M8	000-00005	**118,45**

KUS G40

Klammer-Unterlegscheibe
für Profile 28, 41 und 50

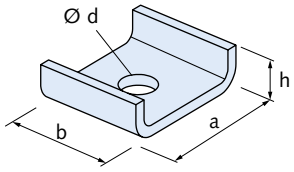

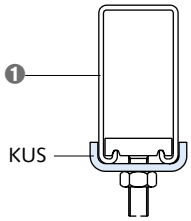

❶ Profil, z.B. HM 41/83

Artikelbezeichnung	a [mm]	b [mm]	h [mm]	d [mm]	t [mm]	Bestell-Nr. 0314.	Preis [EUR/100 St.]
Ausführung: FV gemäß Tabelle, Seite 4							
KUS 28 - M6 - FV	35	30	13	8	3	010-00009	**auf Anfrage**
KUS 28 - M8 - FV	35	30	13	10	3	010-00010	**auf Anfrage**
KUS 28 - M10 - FV	35	30	13	12	3	010-00011	**auf Anfrage**
KUS 41 - M8 - FV	50	50	15	10	3	010-00001	**auf Anfrage**
KUS 41 - M10 - FV	50	50	15	12	3	010-00002	**auf Anfrage**
KUS 41 - M12 - FV	50	50	15	14	3	010-00003	**auf Anfrage**
KUS FV - M12	50	50	15	13	4	000-00001	**283,15**
KUS 41 - M16 - FV	50	50	15	18	3	010-00004	**auf Anfrage**
KUS 50 - M10 - FV	60	50	17	12	4	010-00012	**auf Anfrage**
KUS 50 - M12 - FV	60	50	17	14	4	010-00013	**auf Anfrage**
KUS 50 - M16 - FV	60	50	17	18	4	010-00014	**auf Anfrage**
KUS 50 - M20 - FV	60	50	17	22	4	010-00015	**auf Anfrage**
Ausführung: A2 gemäß Tabelle, Seite 4							
KUS 41 - M8 - A2	50	50	15	10	3	010-00005	**auf Anfrage**
KUS 41 - M10 - A2	50	50	15	12	3	010-00006	**auf Anfrage**
KUS 41 - M12 - A2	50	50	15	14	3	010-00007	**auf Anfrage**
KUS 41 - M16 - A2	50	50	15	18	3	010-00008	**auf Anfrage**
Ausführung: A4 gemäß Tabelle, Seite 4							
KUS A4 - M12	50	40	15	13	4	000-00002	**656,50**

KLP-TK H01

Schraubklemme - leicht

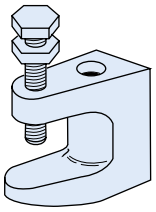

Artikelbezeichnung	Für Durchmesser	Bestell-Nr. 0325.	Preis [EUR/Stück]
Ausführung: FV gemäß Tabelle, Seite 4			
KLP-TK - 19/08 GV	M8	060-00004	**auf Anfrage**
KLP-TK - 21/10 GV	M10	060-00005	**auf Anfrage**
KLP-TK - 23/10 GV	M12	060-00006	**auf Anfrage**

★ HALFEN-Hinweis: Allgemeine Erläuterungen siehe Übersichtsseite am Anfang des Kapitels

© 2021 · PL 1/2021 · www.halfen.de

ZUBEHÖR MONTAGESCHIENEN

KLP-S G40

Klemmplatte, geschmiedet

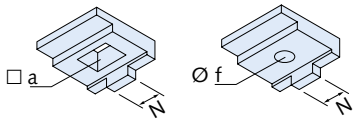

Artikelbezeichnung	Nasenbreite N [mm]	Ø f / □ a [mm]	Bestell-Nr. 0325.	Preis [EUR/100 St.]
Ausführung: FV gemäß Tabelle, Seite 4				
KLP - Nr. 10 - FV	16	Ø 18	010-00001	**691,55**
KLP - Nr. 26 - FV	ohne Nase	Ø 18	010-00002	**1.377,85**
KLP - Nr. 20 - FV	20	□ 22	010-00003	**966,65**

KLP-60 G40

Klemmplatte (früher DIN 3568)

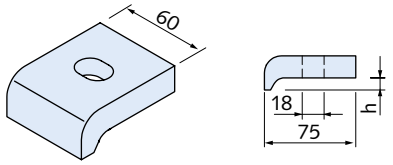

Artikelbezeichnung	Klemmhöhe h [mm]	Bestell-Nr. 0325.	Preis [EUR/100 St.]
Ausführung: FV gemäß Tabelle, Seite 4			
KLP - 60/10 - FV	10	020-00001	**1.034,70**
KLP - 60/12 - FV	12	020-00002	**1.070,10**
KLP - 60/14 - FV	14	020-00003	**1.089,05**
KLP - 60/16 - FV	16	020-00004	**1.116,35**
KLP - 60/18 - FV	18	020-00005	**1.149,05**
KLP - 60/20 - FV	20	020-00006	**1.203,60**

HJV G40

Justierverbinder

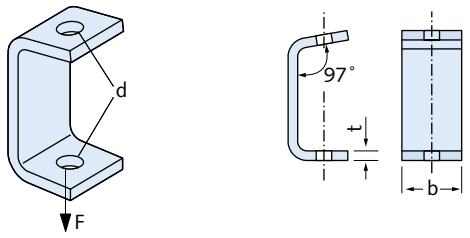

Artikelbezeichnung	F [kN]	t [mm]	b [mm]	d [mm]	Bestell-Nr. 0313.	Preis [EUR/100 St.]
Ausführung: FV gemäß Tabelle, Seite 4						
HJV - 1 - FV	1,5	6	40	13	000-00001	**1.219,85**
HJV - 2 - FV	3,3	8	50	17	000-00002	**1.356,05**
Ausführung: A4 gemäß Tabelle, Seite 4						
HJV - 1 - A4	1,5	6	40	13	000-00004	**2.542,00**
HJV - 2 - A4	3,3	8	50	17	000-00005	**3.135,20**

© 2021 · PL 1/2021 · www.halfen.de

MODULARE ROHRHALTERUNGS-SYSTEME

HZL 63/63 H01

Schiene, gezahnt, gelocht
HALFEN POWERCLICK Montagesystem

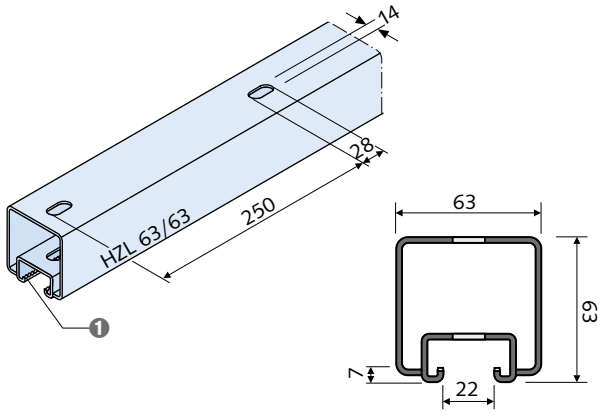

Artikelbezeichnung	Länge [mm]	Bestell-Nr. 0283.	Preis [EUR/Stück]
Ausführung: FV gemäß Tabelle, Seite 4			
HZL 63/63- FV - 3000	3000	030-00001	**158,25**
HZL 63/63- FV - 6000	6000	030-00003	**349,80**

HCS-VT 41-58 H01

Profilfuß
HALFEN POWERCLICK Montagesystem

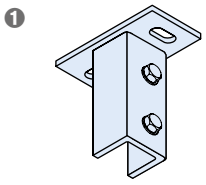

❶ HCS-VT 41-58/2 Profilfuß mit 2 Schrauben, vormontiert

Artikelbezeichnung	PE [St.]	Bestell-Nr. 0300.	Preis [EUR/Stück]
Ausführung: FV gemäß Tabelle, Seite 4			
HCS-VT 41 - 58/2 - FV	10	010-00029	**22,25**
Ausführung: A4 gemäß Tabelle, Seite 4			
HCS-VT 41 - 58/2 - A4	10	010-00028	**60,40**

HCS-VT 41-57 H01

Stützenfuß
HALFEN POWERCLICK Montagesystem

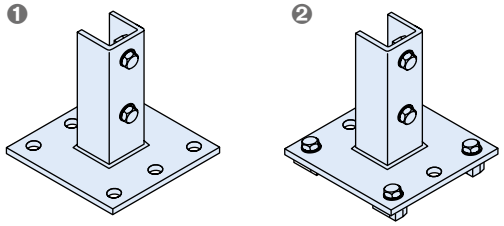

❶ HCS-VT 41-57/2 mit 2 Schrauben, vormontiert
❷ HCS-VT 41-57/6 mit 6 Schrauben, vormontiert

Artikelbezeichnung	PE [St.]	Bestell-Nr. 0300.	Preis [EUR/Stück]
Ausführung: FV gemäß Tabelle, Seite 4			
HCS-VT 41 - 57/2 - FV	10	010-00023	**34,40**
HCS-VT 41 - 57/6 - FV	10	010-00026	**37,65**
Ausführung: A4 gemäß Tabelle, Seite 4			
HCS-VT 41 - 57/2 - A4	10	010-00022	**94,20**
HCS-VT 41 - 57/6 - A4	10	010-00025	**135,75**

HCS-VT 41-46 H01

T-Verbinder
HALFEN POWERCLICK Montagesystem

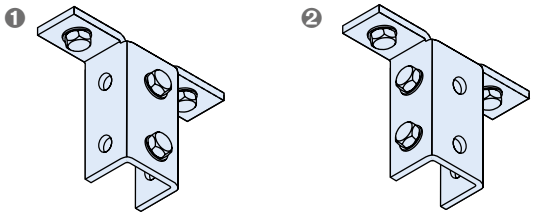

❶ HCS-VT 41-46/4v mit 4 Schrauben, vormontiert
❷ HCS-VT 41-46/4s mit 4 Schrauben (davon 2 seitlich), vormontiert

Artikelbezeichnung	PE [St.]	Bestell-Nr. 0300.	Preis [EUR/Stück]
Ausführung: FV gemäß Tabelle, Seite 4			
HCS-VT 41 - 46/4v - FV	10	010-00041	**20,65**
HCS-VT 41 - 46/4s - FV	10	010-00038	**20,65**
Ausführung: A4 gemäß Tabelle, Seite 4			
HCS-VT 41 - 46/4v - A4	10	010-00040	**60,60**

★ HALFEN-Hinweis: Allgemeine Erläuterungen siehe Übersichtsseite am Anfang des Kapitels

© 2021 · PL 1/2021 · www.halfen.de

HCS-VT 41-26 H01

Winkel
HALFEN POWERCLICK Montagesystem

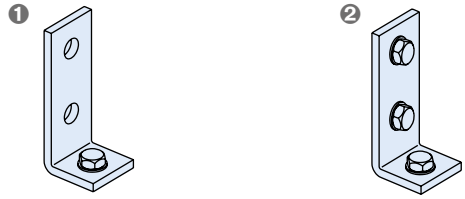

❶ HCS-VT 41-26/1 mit 1 Schraube, vormontiert
❷ HCS-VT 41-26/3 mit 3 Schrauben, vormontiert

Artikelbezeichnung	PE [St.]	Bestell-Nr. 0300.	Preis [EUR/Stück]
Ausführung: FV gemäß Tabelle, Seite 4			
HCS-VT 41 - 26/1 - FV	10	010-00005	**5,60**
HCS-VT 41 - 26/3 - FV	10	010-00008	**11,20**
Ausführung: A4 gemäß Tabelle, Seite 4			
HCS-VT 41 - 26/1 - A4	10	010-00004	**24,80**
HCS-VT 41 - 26/3 - A4	10	010-00007	**42,60**

HCS-VT 41-84 H01

Eckverbinder
HALFEN POWERCLICK Montagesystem

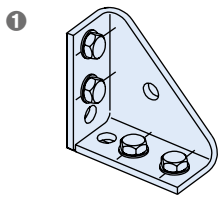

❶ HCS-VT 41-84/4 mit 4 Schrauben, vormontiert

Artikelbezeichnung	PE [St.]	Bestell-Nr. 0300.	Preis [EUR/Stück]
Ausführung: FV gemäß Tabelle, Seite 4			
HCS-VT 41 - 84/4 - FV	10	010-00035	**19,80**
Ausführung: A4 gemäß Tabelle, Seite 4			
HCS-VT 41 - 84/4 - A4	10	010-00034	**106,85**

HCS-VT 41-68 H01

90° Winkel mit 2 Schrauben, vormontiert, Montageschienenanschluss
HALFEN POWERCLICK Montagesystem

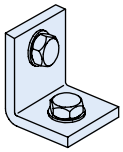

❶ HCS-VT 41-68/2 mit 2 Schrauben, vormontiert

Artikelbezeichnung	PE [St.]	Bestell-Nr. 0300.	Preis [EUR/Stück]
Ausführung: FV gemäß Tabelle, Seite 4			
HCS-VT 41 - 68/2 - FV	1	010-00043	**10,20**
Ausführung: A4 gemäß Tabelle, Seite 4			
HCS-VT 41 - 68/2 - A4	1	010-00044	**24,10**

HCS-VT 41-22 H01

Montageschienenanschluss
HALFEN POWERCLICK Montagesystem

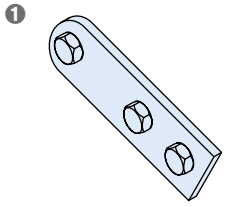

❶ HCS-VT 41-22/3 mit 3 Schrauben, vormontiert

Artikelbezeichnung	PE [St.]	Bestell-Nr. 0300.	Preis [EUR/Stück]
Ausführung: FV gemäß Tabelle, Seite 4			
HCS-VT 41 - 22/3 - FV	10	010-00002	**11,15**
Ausführung: A4 p = Edelstahl A4, Festigkeitsklasse S355, poliert			
HCS-VT 41 - 22/3 - A4	10	010-00001	**49,10**

HCS-VT 41-27 H01

Aussteifungswinkel
HALFEN POWERCLICK Montagesystem

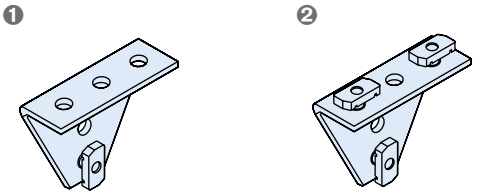

❶ HCS-VT 41-27/1 mit 1 Schraube, vormontiert
❷ HCS-VT 41-27/3 mit 3 Schrauben, vormontiert

Artikelbezeichnung	PE [St.]	Bestell-Nr. 0300.	Preis [EUR/Stück]
Ausführung: FV gemäß Tabelle, Seite 4			
HCS-VT 41 - 27/1 - FV	10	010-00011	**13,10**
HCS-VT 41 - 27/3 - FV	10	010-00014	**18,20**
Ausführung: A4 gemäß Tabelle, Seite 4			
HCS-VT 41 - 27/3 - A4	10	010-00013	**98,85**

HCS-VT 41-47 H01

U-Bügel
HALFEN POWERCLICK Montagesystem

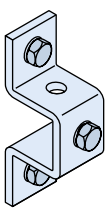

❶ HCS-VT 41-47/3 mit 3 Schrauben, vormontiert

Artikelbezeichnung	PE [St.]	Bestell-Nr. 0300.	Preis [EUR/Stück]
Ausführung: FV gemäß Tabelle, Seite 4			
HCS-VT 41 - 47/3 - FV	10	010-00020	**12,95**
Ausführung: A4 gemäß Tabelle, Seite 4			
HCS-VT 41 - 47/3 - A4	10	010-00019	**50,20**

© 2021 · PL 1/2021 · www.halfen.de

HCS-VT 41-77 H01

Profilverbinder
HALFEN POWERCLICK Montagesystem

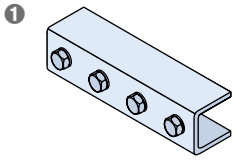

1 HCS-VT 41-77/4 mit 4 Schrauben, vormontiert

Artikelbezeichnung	PE [St.]	Bestell-Nr. 0300.	Preis [EUR/Stück]
Ausführung: FV gemäß Tabelle, Seite 4			
HCS-VT 41 - 77/4 - FV	10	010-00032	**20,05**
Ausführung: A4 gemäß Tabelle, Seite 4			
HCS-VT 41 - 77/4 - A4	10	010-00031	**95,00**

HCS-VT-63 11/2 H01

Grundplatte:
Beton- und Trägeranschluss
HALFEN POWERCLICK Montagesystem

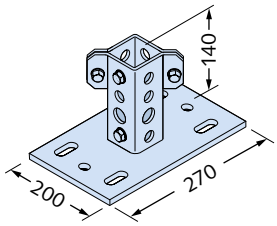

Artikelbezeichnung	Trägerflanschbreite [mm]	Bestell-Nr. 0300.	Preis [EUR/Stück]
Ausführung: FV gemäß Tabelle, Seite 4			
HCS-VT 63 - 11/2 - FV	75 - 155	020-00001	**52,55**

HCS-VT 63-12/2 H01

Grundplatte:
Beton- und Trägeranschluss
HALFEN POWERCLICK Montagesystem

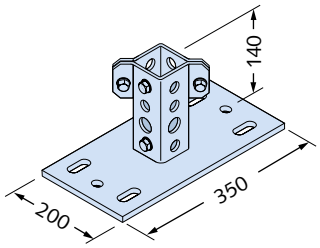

Artikelbezeichnung	Trägerflanschbreite [mm]	Bestell-Nr. 0300.	Preis [EUR/Stück]
Ausführung: FV gemäß Tabelle, Seite 4			
HCS-VT 63 - 12/2 - FV	155 - 230	020-00002	**59,75**

HCS-VT 63-13/2 H01

Grundplatte:
Beton- und Trägeranschluss
HALFEN POWERCLICK Montagesystem

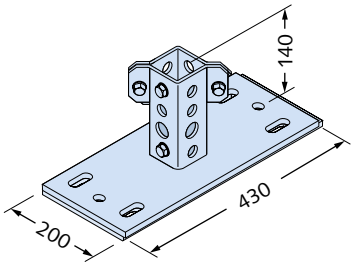

Artikelbezeichnung	Trägerflanschbreite [mm]	Bestell-Nr. 0300.	Preis [EUR/Stück]
Ausführung: FV gemäß Tabelle, Seite 4			
HCS-VT 63 - 12/2 - FV	235 - 300	020-00003	**74,15**

HCS-VT 63-21/4 H01

Eckanschluss:
Verbindungsteile zwischen den Schienen
HALFEN POWERCLICK Montagesystem

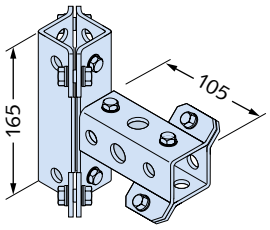

Artikelbezeichnung	Bestell-Nr. 0300.	Preis [EUR/Stück]
Ausführung: FV gemäß Tabelle, Seite 4		
HCS-VT 63 - 21/4 - FV	020-00007	**53,85**

HCS-VT 63-23/6 H01

Eckanschluss:
Verbindungsteile zwischen den Schienen
HALFEN POWERCLICK Montagesystem

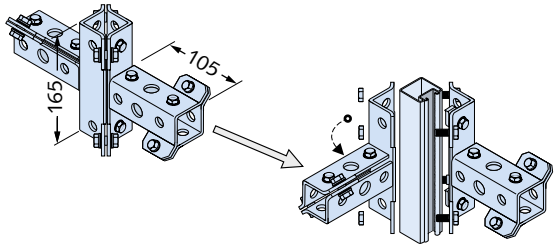

Artikelbezeichnung	Bestell-Nr. 0300.	Preis [EUR/Stück]
Ausführung: FV gemäß Tabelle, Seite 4		
HCS-VT 63 - 23/6 - FV	020-00009	**90,80**

★ HALFEN-Hinweis: Allgemeine Erläuterungen siehe Übersichtsseite am Anfang des Kapitels

© 2021 · PL 1/2021 · www.halfen.de

HCS-VT 63-41/2 H01

Konsole:
Verbindungsteile zwischen den Schienen
HALFEN POWERCLICK Montagesystem

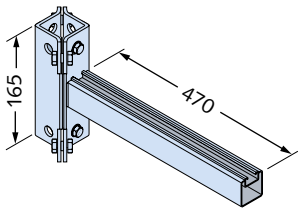

Artikelbezeichnung	Bestell-Nr. 0300.	Preis [EUR/Stück]
Ausführung: FV gemäß Tabelle, Seite 4		
HCS-VT 63 - 41/2 - FV	020-00011	**67,80**

HCS-VT 63-42/2 H01

Konsole:
Verbindungsteile zwischen den Schienen
HALFEN POWERCLICK Montagesystem

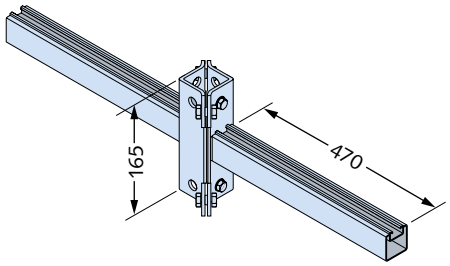

Artikelbezeichnung	Bestell-Nr. 0300.	Preis [EUR/Stück]
Ausführung: FV gemäß Tabelle, Seite 4		
HCS-VT 63 - 42/2 - FV	020-00012	**106,65**

HCS-VT 63-31/2 H01

Anschluss „T"
Verbindungsteile zwischen den Schienen
HALFEN POWERCLICK Montagesystem

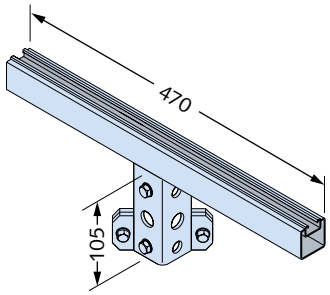

Artikelbezeichnung	Bestell-Nr. 0300.	Preis [EUR/Stück]
Ausführung: FV gemäß Tabelle, Seite 4		
HCS-VT 63 - 31/2 - FV	020-00010	**64,25**

HCS-VT 63-14/0 H01

Beton- und Trägeranschluss
HALFEN POWERCLICK Montagesystem

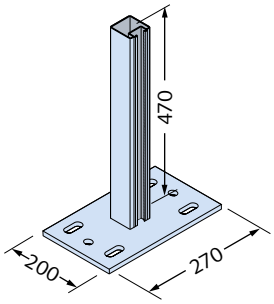

Artikelbezeichnung	Trägerflanschbreite [mm]	Bestell-Nr. 0300.	Preis [EUR/Stück]
Ausführung: FV gemäß Tabelle, Seite 4			
HCS-VT 63 - 14/0 - FV	75 - 155	020-00004	**66,55**

HCS-VT 63-15/0 H01

Verbindungsteile zwischen den Schienen
HALFEN POWERCLICK Montagesystem

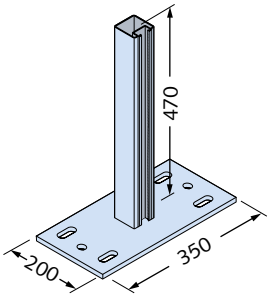

Artikelbezeichnung	Trägerflanschbreite [mm]	Bestell-Nr. 0300.	Preis [EUR/Stück]
Ausführung: FV gemäß Tabelle, Seite 4			
HCS-VT 63 - 15/0 - FV	155 - 230	020-00005	**73,85**

HCS-VT 63-16/0 H01

Verbindungsteile zwischen den Schienen
HALFEN POWERCLICK Montagesystem

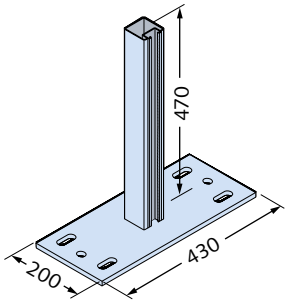

Artikelbezeichnung	Trägerflanschbreite [mm]	Bestell-Nr. 0300.	Preis [EUR/Stück]
Ausführung: FV gemäß Tabelle, Seite 4			
HCS-VT 63 - 16/0 - FV	235 - 300	020-00006	**88,35**

© 2021 · PL 1/2021 · www.halfen.de

HCS-VT 63-22/3 H01

Eckanschluss:
Verbindungsteile zwischen den Schienen
HALFEN POWERCLICK Montagesystem

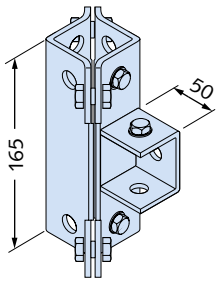

Artikelbezeichnung	Bestell-Nr. 0300.	Preis [EUR/Stück]
Ausführung: FV gemäß Tabelle, Seite 4		
HCS-VT 63 - 22/3 - FV	020-00008	**50,00**

★ HALFEN-Hinweis: Allgemeine Erläuterungen siehe Übersichtsseite am Anfang des Kapitels
© 2021 · PL 1/2021 · www.halfen.de

HALFEN Verbindungsteile System 28 G40

HALFEN Verbindungsteile System 28, passend zu Profilen 28/28

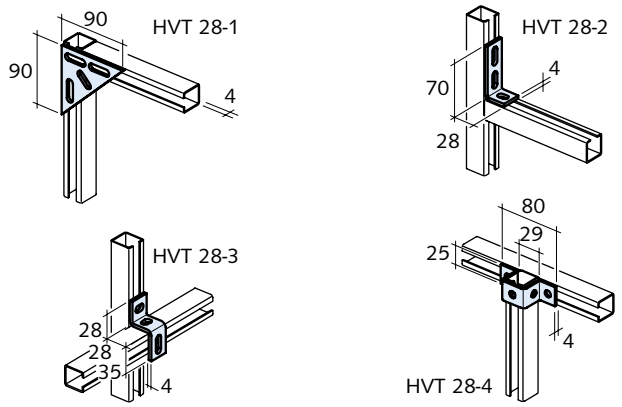

Artikelbezeichnung	Bestell-Nr. 0312.	Preis [EUR/Stück]
Ausführung: GV gemäß Tabelle, Seite 4		
HVT - 28 - 1 - GV	010-00001	**3,40**
HVT - 28 - 2 - GV	010-00002	**1,85**
HVT - 28 - 3 - GV	010-00003	**2,05**
HVT - 28 - 4 - GV	010-00004	**1,85**

HALFEN Verbindungsteile System 28 G40

HALFEN Verbindungsteile System 28, passend zu Profilen 28/28

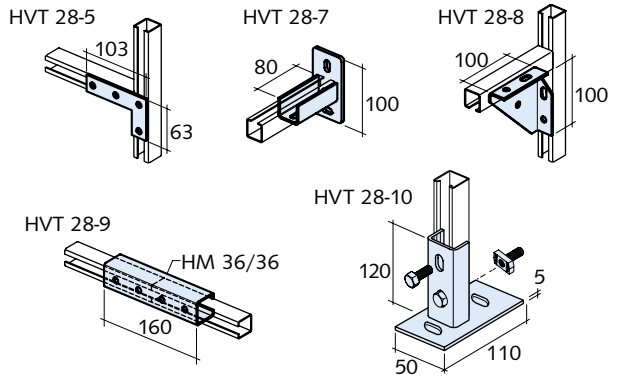

Artikelbezeichnung	Bestell-Nr. 0312.	Preis [EUR/Stück]
Ausführung: FV, GV gemäß Tabelle, Seite 4		
HVT - 28 - 5 - GV	010-00005	**2,15**
HVT - 28 - 7 - FV	010-00007	**19,80**
HVT - 28 - 8 - GV	010-00008	**4,50**
HVT - 28 - 9 - FV	010-00009	**6,10**
HVT - 28 - 10 - FV	010-00010	**auf Anfrage**

HALFEN Verbindungsteile System 36 G40

HALFEN Verbindungsteile System 36, passend zu Profilen 36/36

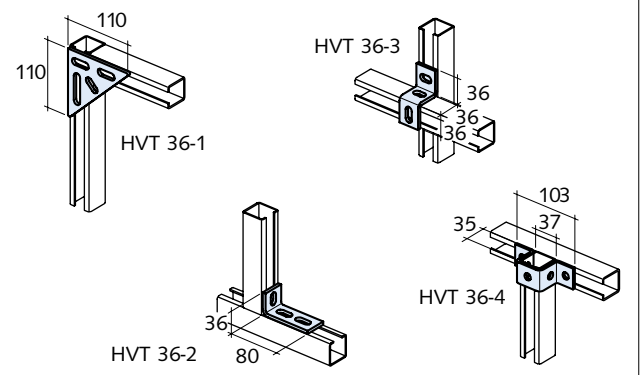

Artikelbezeichnung	Bestell-Nr. 0312.	Preis [EUR/Stück]
Ausführung: GV gemäß Tabelle, Seite 4		
HVT - 36 - 1 - GV	020-00001	**4,90**
HVT - 36 - 2 - GV	020-00002	**2,05**
HVT - 36 - 3 - GV	020-00003	**3,15**
HVT - 36 - 4 - GV	020-00004	**3,40**
Ausführung: A4 gemäß Tabelle, Seite 4		
HVT - 36 - 2 - A4	020-00010	**19,80**

HALFEN Verbindungsteile System 36 G40

HALFEN Verbindungsteile System 36, passend zu Profilen 36/36

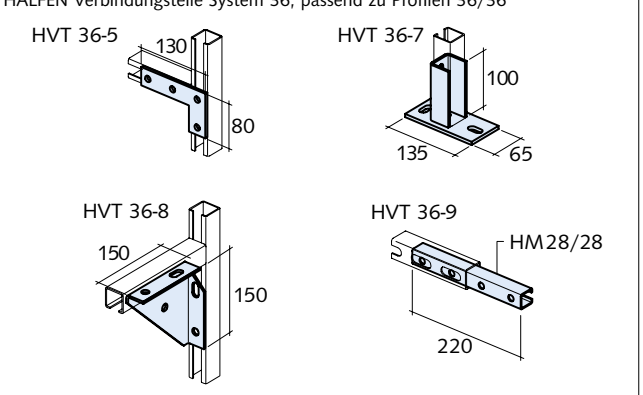

Artikelbezeichnung	Bestell-Nr. 0312.	Preis [EUR/Stück]
Ausführung: FV, GV gemäß Tabelle, Seite 4		
HVT - 36 - 5 - GV	020-00005	**3,90**
HVT - 36 - 7 - FV	020-00007	**24,20**
HVT - 36 - 8 - GV	020-00008	**9,35**
HVT - 36 - 9 - FV	020-00009	**7,50**
Ausführung: A4 gemäß Tabelle, Seite 4		
HVT - 36 - 7 - A4	020-00011	**50,90**

© 2021 · PL 1/2021 · www.halfen.de

KON 28/1 G40

HALFEN Konsole einschl. Endstopfen

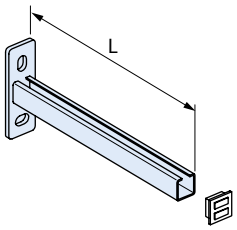

Artikelbezeichnung	Länge L [mm]	Bestell-Nr. 0310.	Preis [EUR/Stück]
Ausführung: FV gemäß Tabelle, Seite 4			
KON 28/1 - FV -	**100**	050-00001	**16,00**
KON 28/1 - FV -	**200**	050-00002	**17,05**
KON 28/1 - FV -	**300**	050-00003	**18,05**
Ausführung: A4 gemäß Tabelle, Seite 4			
KON 28/1 - A4 -	**100**	050-00005	**37,45**
KON 28/1 - A4 -	**200**	050-00006	**42,45**
KON 28/1 - A4 -	**300**	050-00007	**47,40**

KON 36/1 G40

HALFEN Konsole einschl. Endstopfen

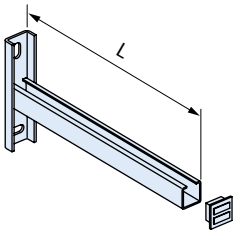

Artikelbezeichnung	Länge L [mm]	Bestell-Nr. 0310.	Preis [EUR/Stück]
Ausführung: FV gemäß Tabelle, Seite 4			
KON 36/1 - FV -	**300**	060-00001	**24,10**
KON 36/1 - FV -	**400**	060-00002	**25,95**
KON 36/1 - FV -	**500**	060-00003	**27,85**
KON 36/1 - FV -	**600**	060-00004	**29,85**
Ausführung: A4 gemäß Tabelle, Seite 4			
KON 36/1 - A4 -	**300**	060-00005	**73,15**
KON 36/1 - A4 -	**400**	060-00006	**81,90**
KON 36/1 - A4 -	**500**	060-00007	**91,35**
KON 36/1 - A4 -	**600**	060-00008	**100,10**

KON 36/2 G40

HALFEN Konsole einschl. Endstopfen

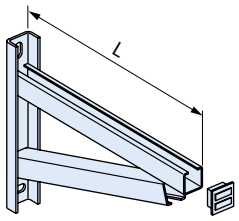

Artikelbezeichnung	Länge L [mm]	Bestell-Nr. 0310.	Preis [EUR/Stück]
Ausführung: FV gemäß Tabelle, Seite 4			
KON 36/2 - FV -	**300**	070-00001	**42,70**
KON 36/2 - FV -	**400**	070-00002	**47,00**
KON 36/2 - FV -	**500**	070-00003	**51,50**
KON 36/2 - FV -	**600**	070-00004	**55,45**
KON 36/2 - FV -	**700**	070-00005	**59,95**
Ausführung: A4 gemäß Tabelle, Seite 4			
KON 36/2 - A4 -	**300**	070-00006	**121,70**
KON 36/2 - A4 -	**400**	070-00010	**141,00**
KON 36/2 - A4 -	**500**	070-00007	**160,85**
KON 36/2 - A4 -	**600**	070-00009	**180,85**
KON 36/2 - A4 -	**700**	070-00011	**200,50**

KON 41/1 G40

HALFEN Konsole einschl. Endstopfen

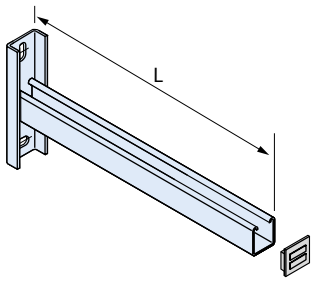

Artikelbezeichnung	Länge L [mm]	Bestell-Nr. 0310.	Preis [EUR/Stück]
Ausführung: FV gemäß Tabelle, Seite 4			
KON 41/1 - FV -	**175**	010-00001	**25,10**
KON 41/1 - FV -	**325**	010-00002	**28,00**
KON 41/1 - FV -	**475**	010-00003	**30,80**
Ausführung: A4 gemäß Tabelle, Seite 4			
KON 41/1 - A4 -	**175**	010-00004	**75,80**
KON 41/1 - A4 -	**325**	010-00005	**97,10**
KON 41/1 - A4 -	**475**	010-00006	**118,60**

★ HALFEN-Hinweis: Allgemeine Erläuterungen siehe Übersichtsseite am Anfang des Kapitels

© 2021 · PL 1/2021 · www.halfen.de

KON 41/V G40

HALFEN Flexible Konsole inkl. Ausleger
Komplett Set, vormontiert

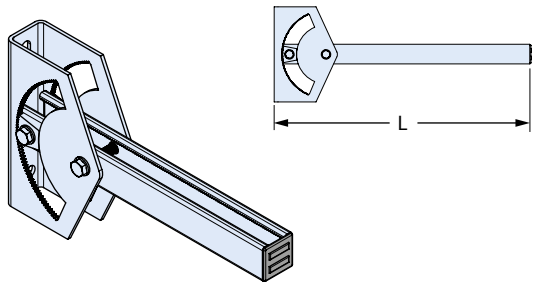

Artikelbezeichnung		Bestell-Nr.	Preis
Länge L_{nom} [mm]		0310.	[EUR/Stück]
Ausführung: FV gemäß Tabelle, Seite 4			
KON 41/V - FV -	**245**	300-00001	**auf Anfrage**
KON 41/V - FV -	**345**	300-00002	**auf Anfrage**
KON 41/V - FV -	**495**	300-00003	**auf Anfrage**
Ausführung: A4 gemäß Tabelle, Seite 4			
KON 41/V - A4 -	**245**	300-00101	**auf Anfrage**
KON 41/V - A4 -	**345**	300-00102	**auf Anfrage**
KON 41/V - A4 -	**495**	300-00103	**auf Anfrage**
Auf Anfrage auch in Einzelkomponenten verfügbar			

Zahnscheibe für KON 41/V G40

HALFEN Ersatz-Zahnscheibe für flexible Konsole

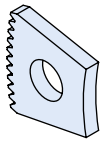

Artikelbezeichnung	Bestell-Nr.	Preis
	0310.	[EUR/Stück]
Ausführung: FV gemäß Tabelle, Seite 4		
KON 41/V-FV Zahnscheibe	330-00001	**auf Anfrage**
Ausführung: A4 gemäß Tabelle, Seite 4		
KON 41/V-A4 Zahnscheibe	330-00101	**auf Anfrage**

KON 41/D G40

HALFEN Konsole

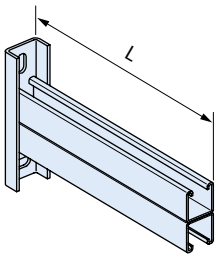

Artikelbezeichnung		Bestell-Nr.	Preis
Länge L [mm]		0310.	[EUR/Stück]
Ausführung: FV gemäß Tabelle, Seite 4			
KON 41/D - FV -	**325**	030-00001	**36,60**
KON 41/D - FV -	**475**	030-00002	**43,20**
KON 41/D - FV -	**625**	030-00003	**51,90**
Ausführung: A4 gemäß Tabelle, Seite 4			
KON 41/D - A4 -	**325**	030-00004	**148,35**
KON 41/D - A4 -	**475**	030-00005	**191,45**
KON 41/D - A4 -	**625**	030-00006	**232,00**

KON 41/2 G40

HALFEN Konsole einschl. Endstopfen

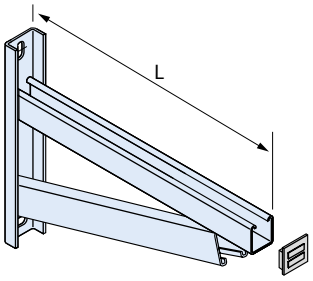

Artikelbezeichnung		Bestell-Nr.	Preis
Länge L [mm]		0310.	[EUR/Stück]
Ausführung: FV gemäß Tabelle, Seite 4			
KON 41/2 - FV -	**325**	020-00001	**51,95**
KON 41/2 - FV -	**475**	020-00002	**57,25**
KON 41/2 - FV -	**625**	020-00003	**67,65**
KON 41/2 - FV -	**775**	020-00004	**79,85**
Ausführung: A4 gemäß Tabelle, Seite 4			
KON 41/2 - A4 -	**325**	020-00005	**172,55**
KON 41/2 - A4 -	**475**	020-00006	**242,65**
KON 41/2 - A4 -	**625**	020-00007	**299,05**
KON 41/2 - A4 -	**775**	020-00008	**350,50**

© 2021 · PL 1/2021 · www.halfen.de

KON F 21/1 G40

HALFEN Konsole

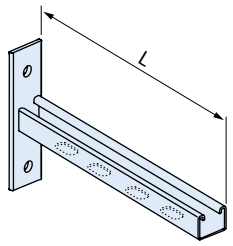

Artikelbezeichnung	Länge L [mm]	Bestell-Nr. 0310.	Preis [EUR/St.]
Ausführung: FV gemäß Tabelle, Seite 4			
KON F - 21/1 FV -	**200**	150-00001	**auf Anfrage**
KON F - 21/1 FV -	**300**	150-00002	**auf Anfrage**
KON F - 21/1 FV -	**400**	150-00003	**auf Anfrage**
KON F - 21/1 FV -	**500**	150-00004	**auf Anfrage**
Ausführung: A4 gemäß Tabelle, Seite 4			
KON F - 21/1 A4 -	**200**	150-00005	**auf Anfrage**
KON F - 21/1 A4 -	**300**	150-00006	**auf Anfrage**
KON F - 21/1 A4 -	**400**	150-00007	**auf Anfrage**
KON F - 21/1 A4 -	**500**	150-00008	**auf Anfrage**

KON F 41/1 G40

HALFEN Konsole

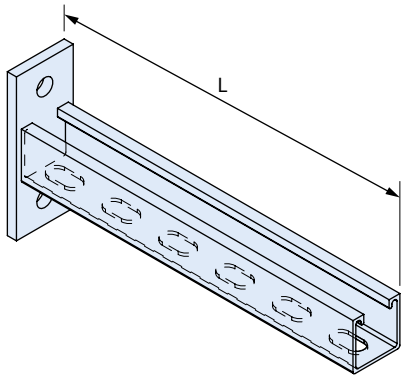

Artikelbezeichnung	Länge L [mm]	Bestell-Nr. 0310.	Preis [EUR/St.]
Ausführung: FV gemäß Tabelle, Seite 4			
KON F - 41/1 FV -	**200**	160-00001	**auf Anfrage**
KON F - 41/1 FV -	**300**	160-00002	**auf Anfrage**
KON F - 41/1 FV -	**400**	160-00003	**auf Anfrage**
KON F - 41/1 FV -	**500**	160-00004	**auf Anfrage**
KON F - 41/1 FV -	**600**	160-00005	**auf Anfrage**
KON F - 41/1 FV -	**700**	160-00006	**auf Anfrage**
KON F - 41/1 FV -	**800**	160-00007	**auf Anfrage**
KON F - 41/1 FV -	**1000**	160-00008	**auf Anfrage**
Ausführung: A2 gemäß Tabelle, Seite 4			
KON F - 41/1 A2 -	**200**	160-00009	**auf Anfrage**
KON F - 41/1 A2 -	**300**	160-00010	**auf Anfrage**
KON F - 41/1 A2 -	**400**	160-00011	**auf Anfrage**
KON F - 41/1 A2 -	**500**	160-00012	**auf Anfrage**
KON F - 41/1 A2 -	**600**	160-00013	**auf Anfrage**
KON F - 41/1 A2 -	**700**	160-00014	**auf Anfrage**
KON F - 41/1 A2 -	**800**	160-00015	**auf Anfrage**
KON F - 41/1 A2 -	**1000**	160-00016	**auf Anfrage**

KON F 41/D G40

HALFEN Konsole, verdoppelt

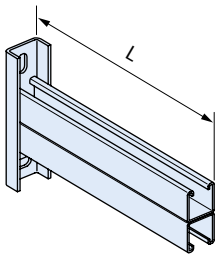

Artikelbezeichnung	Länge [mm]	Bestell-Nr. 0310.	Preis [EUR/St.]
Ausführung: FV gemäß Tabelle, Seite 4			
KON F - 41/D FV -	**600**	180-00001	**auf Anfrage**
KON F - 41/D FV -	**800**	180-00002	**auf Anfrage**
KON F - 41/D FV -	**1050**	180-00003	**auf Anfrage**

KON F 41/2 G40

HALFEN Konsole mit Druckstrebe

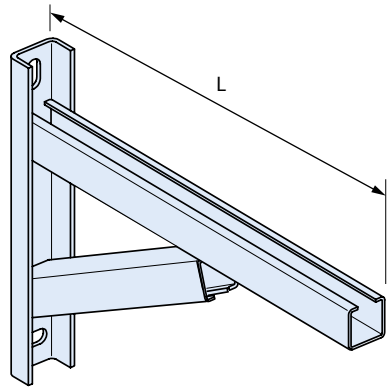

Artikelbezeichnung	Länge L [mm]	Bestell-Nr. 0310.	Preis [EUR/St.]
Ausführung: FV gemäß Tabelle, Seite 4			
KON F - 41/2 FV -	**425**	190-00001	**auf Anfrage**
KON F - 41/2 FV -	**525**	190-00002	**auf Anfrage**
KON F - 41/2 FV -	**625**	190-00003	**auf Anfrage**
KON F - 41/2 FV -	**725**	190-00004	**auf Anfrage**
KON F - 41/2 FV -	**825**	190-00005	**auf Anfrage**
KON F - 41/2 FV -	**925**	190-00006	**auf Anfrage**
KON F - 41/2 FV -	**1075**	190-00007	**auf Anfrage**
Ausführung: A4 gemäß Tabelle, Seite 4			
KON F - 41/2 A4 -	**525**	190-00008	**auf Anfrage**
KON F - 41/2 A4 -	**625**	190-00009	**auf Anfrage**
KON F - 41/2 A4 -	**825**	190-00010	**auf Anfrage**
KON F - 41/2 A4 -	**1075**	190-00011	**auf Anfrage**

★ HALFEN-Hinweis: Allgemeine Erläuterungen siehe Übersichtsseite am Anfang des Kapitels

© 2021 · PL 1/2021 · www.halfen.de

KON Z1 G40

Aussteifung für Konsolen KON 41

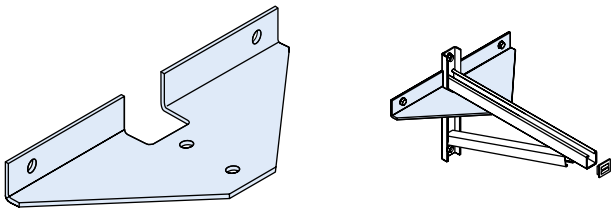

Artikelbezeichnung	Bestell-Nr. 0310.	Preis [EUR/Stück]
Ausführung: FV gemäß Tabelle, Seite 4		
KON Z1 - FV	110-00002	**30,60**
Ausführung: A4 gemäß Tabelle, Seite 4		
KON Z1 - A4	110-00001	**111,35**

HCS KON - Z1 H01

Aussteifung für Konsolen KON 41, mit 2 Schrauben, vormontiert
HALFEN POWERCLICK Montagesystem

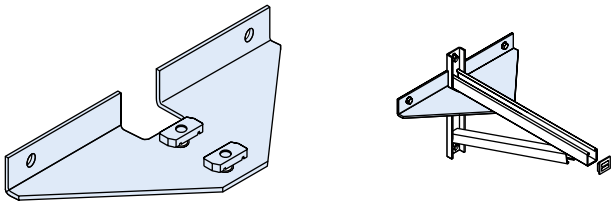

Artikelbezeichnung	Bestell-Nr. 0302.	Preis [EUR/Stück]
Ausführung: FV gemäß Tabelle, Seite 4		
HCS KON - Z1 - FV	050-00002	**31,90**
Ausführung: A4 gemäß Tabelle, Seite 4		
HCS KON - Z1 - A4	050-00001	**113,85**

KON 52/2 G40

HALFEN Konsole einschl. Endstopfen

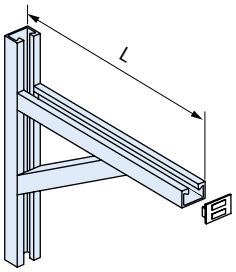

Artikelbezeichnung Länge L [mm]		Bestell-Nr. 0310.	Preis [EUR/Stück]
Ausführung: FV gemäß Tabelle, Seite 4			
KON 52/2 - FV -	**500**	080-00001	**132,45**
KON 52/2 - FV -	**600**	080-00002	**144,55**
KON 52/2 - FV -	**700**	080-00003	**156,20**
KON 52/2 - FV -	**800**	080-00004	**169,75**
KON 52/2 - FV -	**900**	080-00005	**182,90**
KON 52/2 - FV -	**1000**	080-00006	**196,50**
KON 52/2 - FV -	**1100**	080-00007	**209,90**
Ausführung: A4 gemäß Tabelle, Seite 4			
KON 52/2 - A4 -	**500**	080-00008	**601,45**
KON 52/2 - A4 -	**600**	080-00009	**682,65**
KON 52/2 - A4 -	**700**	080-00010	**764,00**
KON 52/2 - A4 -	**800**	080-00011	**853,80**
KON 52/2 - A4 -	**900**	080-00012	**942,95**
KON 52/2 - A4 -	**1000**	080-00013	**1.032,45**
KON 52/2 - A4 -	**1100**	080-00014	**1.122,20**

Befestigungsteile für KON 52/2 G40

KON 52/3

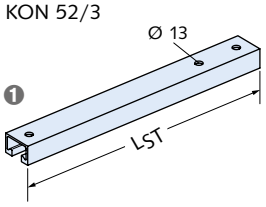

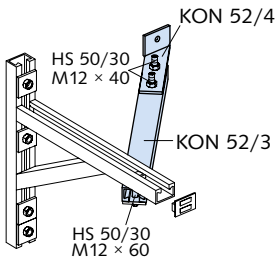

KON 52/4

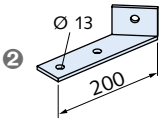

❶ Strebe
❷ Befestigungswinkel

Artikelbezeichnung Länge L_{st} [mm]		Bestell-Nr. 0310.	Preis [EUR/Stück]
Ausführung: FV gemäß Tabelle, Seite 4			
KON 52/3 - FV -	**532**	090-00001	**33,85**
KON 52/3 - FV -	**602**	090-00002	**37,95**
KON 52/3 - FV -	**673**	090-00003	**40,50**
KON 52/3 - FV -	**744**	090-00004	**45,45**
KON 52/3 - FV -	**815**	090-00005	**49,95**
KON 52/3 - FV -	**961**	090-00006	**57,75**
KON 52/3 - FV -	**1102**	090-00007	**65,60**
KON 52/4 - FV		100-00002	**18,05**
Ausführung: A4 gemäß Tabelle, Seite 4			
KON 52/3 - A4 -	**532**	090-00012	**181,25**
KON 52/3 - A4 -	**602**	090-00013	**204,05**
KON 52/3 - A4 -	**673**	090-00014	**218,95**
KON 52/3 - A4 -	**744**	090-00015	**249,80**
KON 52/3 - A4 -	**815**	090-00016	**274,85**
KON 52/3 - A4 -	**961**	090-00017	**320,35**
KON 52/3 - A4 -	**1102**	090-00018	**366,35**
KON 52/4 - A4		100-00001	**42,85**

© 2021 · PL 1/2021 · www.halfen.de

ZUBEHÖR MODULARE ROHRHALTERUNGS-SYSTEME

HPE G40

Profilendstopfen

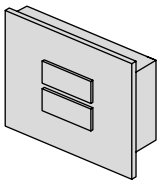

Artikelbezeichnung	passend zu Profil	Bestell-Nr. 0318.	Preis [EUR/100 St.]
Ausführung: Kunststoff, schwarz			
HPE 52/34	52/34	000-00001	**122,65**
HPE 50/40	50/40	000-00002	**103,55**
HPE 41/41	41/41	000-00003	**106,20**
HPE 41/22	41/22	000-00004	**106,20**
HPE 36/36	36/36	000-00005	**87,15**
HPE 28/28	28/28	000-00006	**68,05**
HPE 28/15	28/15	000-00011	**59,80**

HPE 63/63 H01

Schutzkappe für Schienenende
HALFEN POWERCLICK Montagesystem

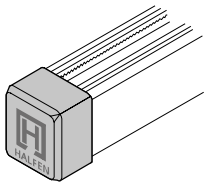

Artikelbezeichnung	Farbkennzeichnung	Bestell-Nr. 0318.	Preis [EUR/100 St.]
Ausführung: KS = Kunststoff			
HPE 63/63	blau	000-00010	**130,15**

TK H01

HALFEN Trägerklemme - universell
HALFEN POWERCLICK Montagesystem

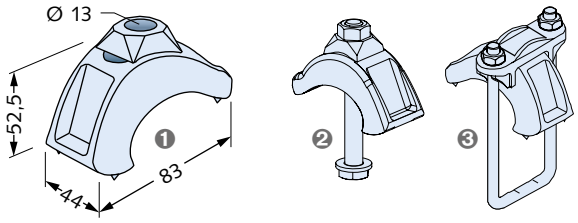

❶ HCS-TK für allgemeine Trägeranbindung
❷ HCS-TK-L für Powerclick Stützenfuß
❸ HCS-TK 63 für HZL 63/63 Powerclick Schiene

Artikelbezeichnung	Bestell-Nr. 0308.	Preis [EUR/Stück]
Ausführung: FV gemäß Tabelle, Seite 4		
HCS-TK mit Kalottenplatte	030-00001	**7,75**
HCS-TK-L mit Schraube lang	030-00002	**8,90**
HCS-TK 63 mit Klemmbügel	030-00003	**16,60**

DGM G40

Dämmgummiprofil für HALFEN Rohrschellen,
hitzebeständig bis + 110°C

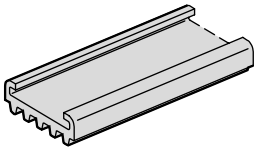

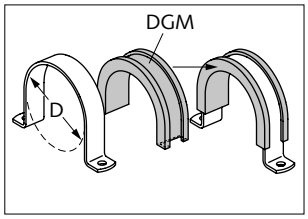

Artikelbezeichnung	für Rohrschellen-Ø D [mm]	Bestell-Nr. 0320.	Meterpreis [EUR/m]
Ausführung: EPDM			
DGM 25/8	17-96	000-00001	**9,15**
DGM 30/8	100-157	000-00002	**10,40**
DGM 40/8	160-235	000-00003	**13,10**
DGM 50/8	267-340 ①	000-00004	**19,80**
DGM 60/8	355-532	000-00005	**31,30**

① Für Rohrschellen HRS-A für Durchmesser 267-532 mm einsetzbar

★ HALFEN-Hinweis: Allgemeine Erläuterungen siehe Übersichtsseite am Anfang des Kapitels

© 2021 · PL 1/2021 · www.halfen.de

HRS-A G40

Rohrschelle Alpha

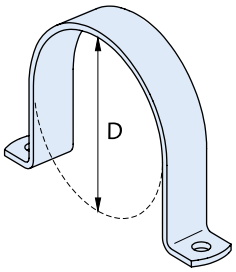

Artikelbezeichnung Ø D [mm] ①		Bestell-Nr. 0311.	Preis [EUR/100 St.]
Ausführung: FV gemäß Tabelle, Seite 4			
HRS - A -	17 - FV	010-00048	188,00
HRS - A -	21,5 - FV	010-00049	198,80
HRS - A -	27 - FV	010-00050	201,45
HRS - A -	33,5 - FV	010-00051	217,65
HRS - A -	42,5 - FV	010-00052	225,95
HRS - A -	48,5 - FV	010-00053	250,40
HRS - A -	50 - FV	010-00054	275,15
HRS - A -	56 - FV	010-00055	294,15
HRS - A -	60 - FV	010-00056	296,70
HRS - A -	64 - FV	010-00057	307,55
HRS - A -	77 - FV	010-00058	438,40
HRS - A -	80 - FV	010-00059	443,90
HRS - A -	84 - FV	010-00060	454,75
HRS - A -	89 - FV	010-00061	468,30
HRS - A -	96 - FV	010-00062	495,60
HRS - A -	100 - FV	010-00063	566,30
HRS - A -	105 - FV	010-00064	593,60
HRS - A -	110 - FV	010-00065	618,10
HRS - A -	116 - FV	010-00066	773,30
HRS - A -	125 - FV	010-00067	811,40
HRS - A -	131 - FV	010-00068	879,50
HRS - A -	137 - FV	010-00069	944,80
HRS - A -	141 - FV	010-00070	996,60
HRS - A -	150 - FV	010-00071	1.029,35
HRS - A -	157 - FV	010-00072	1.056,45
HRS - A -	160 - FV	010-00073	1.151,70
HRS - A -	168 - FV	010-00074	1.170,80
HRS - A -	176 - FV	010-00075	1.230,80
HRS - A -	185 - FV	010-00076	1.312,50
HRS - A -	200 - FV	010-00077	1.364,15
HRS - A -	212 - FV	010-00078	1.582,05
HRS - A -	218 - FV	010-00079	1.582,05
HRS - A -	225 - FV	010-00080	1.647,30
HRS - A -	235 - FV	010-00081	1.693,65
HRS - A -	250 - FV	010-00132	2.285,65
HRS - A -	267 - FV	010-00083	auf Anfrage
HRS - A -	273 - FV	010-00084	auf Anfrage
HRS - A -	285 - FV	010-00085	auf Anfrage
HRS - A -	315 - FV	010-00133	auf Anfrage
HRS - A -	326 - FV	010-00086	auf Anfrage
HRS - A -	340 - FV	010-00087	auf Anfrage
HRS - A -	355 - FV	010-00088	auf Anfrage
HRS - A -	400 - FV	010-00089	auf Anfrage
HRS - A -	406 - FV	010-00090	auf Anfrage
HRS - A -	420 - FV	010-00091	auf Anfrage
HRS - A -	429 - FV	010-00092	auf Anfrage
HRS - A -	508 - FV	010-00093	auf Anfrage

Artikelbezeichnung Ø D [mm] ①		Bestell-Nr. 0311.	Preis [EUR/100 St.]
Ausführung: A4 gemäß Tabelle, Seite 4			
HRS - A -	17 - A4	010-00001	1.101,55
HRS - A -	21,5 - A4	010-00002	1.249,80
HRS - A -	27 - A4	010-00003	1.385,50
HRS - A -	33,5 - A4	010-00004	1.567,60
HRS - A -	42,5 - A4	010-00005	1.775,05
HRS - A -	48,5 - A4	010-00006	1.944,70
HRS - A -	50 - A4	010-00007	2.050,50
HRS - A -	56 - A4	010-00008	2.211,60
HRS - A -	60 - A4	010-00009	2.355,70
HRS - A -	64 - A4	010-00010	2.495,25
HRS - A -	77 - A4	010-00011	2.961,40
HRS - A -	80 - A4	010-00012	3.067,45
HRS - A -	84 - A4	010-00013	3.109,70
HRS - A -	89 - A4	010-00014	3.427,55
HRS - A -	96 - A4	010-00015	3.533,40
HRS - A -	100 - A4	010-00016	5.088,15
HRS - A -	105 - A4	010-00017	5.338,15
HRS - A -	110 - A4	010-00018	5.571,40
HRS - A -	116 - A4	010-00019	5.626,40
HRS - A -	125 - A4	010-00020	5.893,30
HRS - A -	131 - A4	010-00021	6.130,50
HRS - A -	137 - A4	010-00022	6.367,90
HRS - A -	141 - A4	010-00023	6.418,65
HRS - A -	150 - A4	010-00024	6.842,25
HRS - A -	157 - A4	010-00025	7.134,65
HRS - A -	160 - A4	010-00026	8.960,60
HRS - A -	168 - A4	010-00027	9.125,80
HRS - A -	176 - A4	010-00028	9.447,90
HRS - A -	185 - A4	010-00029	10.053,80
HRS - A -	200 - A4	010-00030	10.430,85
HRS - A -	212 - A4	010-00031	11.074,75
HRS - A -	218 - A4	010-00032	11.311,85
HRS - A -	225 - A4	010-00033	11.633,80
HRS - A -	235 - A4	010-00034	12.481,25
HRS - A -	267 - A4	010-00035	auf Anfrage
HRS - A -	273 - A4	010-00036	auf Anfrage
HRS - A -	285 - A4	010-00037	auf Anfrage
HRS - A -	326 - A4	010-00038	auf Anfrage
HRS - A -	340 - A4	010-00039	auf Anfrage
HRS - A -	355 - A4	010-00040	auf Anfrage
HRS - A -	400 - A4	010-00041	auf Anfrage
HRS - A -	406 - A4	010-00042	auf Anfrage
HRS - A -	508 - A4	010-00045	auf Anfrage

① Maß D = Rohrschellen-Nenndurchmesser, entspricht Rohr-Außendurchmesser

© 2021 · PL 1/2021 · www.halfen.de

ZUBEHÖR MODULARE ROHRHALTERUNGS-SYSTEME

HCS-RAD H01

Rohrschellen-Befestigungssatz
Lieferumfang: 1x Rohrschelle Alpha, 1x Dämmgummi DGM (liegt lose als Meterware bei), 1x Rohrunterlage RUV
Packeinheit: 1 Satz

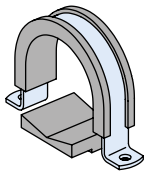

Artikelbezeichnung	Spannbereich Ø D [mm] ①	Bestell-Nr. 0303.	Preis [EUR/Stück]
Ausführung: FV gemäß Tabelle, Seite 4			
HCS - RAD - 33,5 - FV	16.5-21.5	010-00042	**7,25**
HCS - RAD - 42,5 - FV	25.5-30.5	010-00043	**7,25**
HCS - RAD - 48,5 - FV	31.5-36.5	010-00044	**7,80**
HCS - RAD - 50 - FV	33-38	010-00045	**8,00**
HCS - RAD - 56 - FV	39-44	010-00046	**8,15**
HCS - RAD - 60 - FV	43-48	010-00047	**8,35**
HCS - RAD - 64 - FV	47-52	010-00048	**8,55**
HCS - RAD - 77 - FV	60-65	010-00049	**9,65**
HCS - RAD - 80 - FV	63-68	010-00050	**12,25**
HCS - RAD - 84 - FV	67-72	010-00051	**12,50**
HCS - RAD - 89 - FV	72-77	010-00052	**12,65**
HCS - RAD - 96 - FV	79-84	010-00053	**12,90**
HCS - RAD - 100 - FV	83-88	010-00054	**13,95**
HCS - RAD - 105 - FV	88-93	010-00055	**14,10**
HCS - RAD - 110 - FV	93-98	010-00056	**14,50**
HCS - RAD - 116 - FV	99-104	010-00057	**15,75**
HCS - RAD - 125 - FV	108-113	010-00058	**16,30**
HCS - RAD - 131 - FV	114-119	010-00059	**16,85**
HCS - RAD - 137 - FV	120-125	010-00060	**17,50**
HCS - RAD - 141 - FV	124-129	010-00061	**17,85**
HCS - RAD - 150 - FV	133-138	010-00062	**18,35**
HCS - RAD - 157 - FV	140-145	010-00063	**18,65**
HCS - RAD - 160 - FV	143-148	010-00064	**20,90**
HCS - RAD - 168 - FV	151-156	010-00065	**21,00**
HCS - RAD - 176 - FV	159-164	010-00066	**21,40**
HCS - RAD - 185 - FV	168-173	010-00067	**22,65**
HCS - RAD - 200 - FV	183-188	010-00068	**23,10**
HCS - RAD - 212 - FV	195-200	010-00069	**25,30**
HCS - RAD - 218 - FV	201-206	010-00070	**25,30**
HCS - RAD - 225 - FV	208-213	010-00071	**26,45**
HCS - RAD - 235 - FV	218-223	010-00072	**26,85**
HCS - RAD - 267 - FV	250-255	010-00073	**97,30**
HCS - RAD - 273 - FV	256-261	010-00074	**100,60**
HCS - RAD - 285 - FV	268-273	010-00075	**115,35**
HCS - RAD - 326 - FV	309-314	010-00076	**119,50**
HCS - RAD - 340 - FV	323-328	010-00077	**122,20**
HCS - RAD - 355 - FV	338-343	010-00078	**125,80**
HCS - RAD - 400 - FV	383-388	010-00079	**139,05**
HCS - RAD - 406 - FV	389-394	010-00080	**147,45**
HCS - RAD - 420 - FV	403-408	010-00081	**153,30**
HCS - RAD - 429 - FV	412-417	010-00082	**157,00**

Artikelbezeichnung	Spannbereich Ø D [mm] ①	Bestell-Nr. 0303.	Preis [EUR/Stück]
Ausführung: A4 gemäß Tabelle, Seite 4			
HCS - RAD - 33,5 - A4	16.5-21.5	010-00001	**21,00**
HCS - RAD - 42,5 - A4	25.5-30.5	010-00002	**22,70**
HCS - RAD - 48,5 - A4	31.5-36.5	010-00003	**24,70**
HCS - RAD - 50 - A4	33-38	010-00004	**25,45**
HCS - RAD - 56 - A4	39-44	010-00005	**26,95**
HCS - RAD - 60 - A4	43-48	010-00006	**28,10**
HCS - RAD - 64 - A4	47-52	010-00007	**29,10**
HCS - RAD - 77 - A4	60-65	010-00008	**33,30**
HCS - RAD - 80 - A4	63-68	010-00009	**38,20**
HCS - RAD - 84 - A4	67-72	010-00010	**38,25**
HCS - RAD - 89 - A4	72-77	010-00011	**41,15**
HCS - RAD - 96 - A4	79-84	010-00012	**42,30**
HCS - RAD - 100 - A4	83-88	010-00013	**55,40**
HCS - RAD - 105 - A4	88-93	010-00014	**57,45**
HCS - RAD - 110 - A4	93-98	010-00015	**59,45**
HCS - RAD - 116 - A4	99-104	010-00016	**59,60**
HCS - RAD - 125 - A4	108-113	010-00017	**62,30**
HCS - RAD - 131 - A4	114-119	010-00018	**64,25**
HCS - RAD - 137 - A4	120-125	010-00019	**66,35**
HCS - RAD - 141 - A4	124-129	010-00020	**66,65**
HCS - RAD - 150 - A4	133-138	010-00021	**70,80**
HCS - RAD - 157 - A4	140-145	010-00022	**73,20**
HCS - RAD - 160 - A4	143-148	010-00023	**89,60**
HCS - RAD - 168 - A4	151-156	010-00024	**91,00**
HCS - RAD - 176 - A4	159-164	010-00025	**93,50**
HCS - RAD - 185 - A4	168-173	010-00026	**99,35**
HCS - RAD - 200 - A4	183-188	010-00027	**102,40**
HCS - RAD - 212 - A4	195-200	010-00028	**108,20**
HCS - RAD - 218 - A4	201-206	010-00029	**110,25**
HCS - RAD - 225 - A4	208-213	010-00030	**113,85**
HCS - RAD - 235 - A4	218-223	010-00031	**120,60**
HCS - RAD - 267 - A4	250-255	010-00032	**229,60**
HCS - RAD - 273 - A4	256-261	010-00033	**235,30**
HCS - RAD - 285 - A4	268-273	010-00034	**247,25**
HCS - RAD - 326 - A4	309-314	010-00035	**250,60**
HCS - RAD - 340 - A4	323-328	010-00036	**290,05**
HCS - RAD - 355 - A4	338-343	010-00037	**295,80**
HCS - RAD - 400 - A4	383-388	010-00038	**303,70**
HCS - RAD - 406 - A4	389-394	010-00039	**304,70**
HCS - RAD - 420 - A4	403-408	010-00040	**325,00**
HCS - RAD - 429 - A4	412-417	010-00041	**345,05**

① Maß D bei Rohrschellen HCS-RAD: Wg. Dicke der Dämmgummi-Auflage gilt: D minus 16 mm entspricht Rohr-Außen-Ø (s. Tabellenwert „Spannbereich").

★ HALFEN-Hinweis: Allgemeine Erläuterungen siehe Übersichtsseite am Anfang des Kapitels

© 2021 · PL 1/2021 · www.halfen.de

HRS-B G40

Rohrschelle Beta

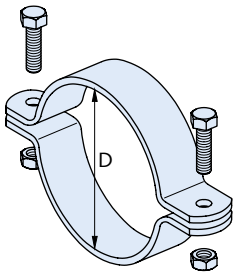

Artikelbezeichnung		Bestell-Nr.	Preis
Ø D [mm] ①		0311.	[EUR/100 St.]
Ausführung: FV gemäß Tabelle, Seite 4			
HRS - B -	**21,5 - FV**	030-00049	**auf Anfrage**
HRS - B -	**27 - FV**	030-00050	**auf Anfrage**
HRS - B -	**33,5 - FV**	030-00051	**auf Anfrage**
HRS - B -	**42,5 - FV**	030-00052	**auf Anfrage**
HRS - B -	**48,5 - FV**	030-00053	**auf Anfrage**
HRS - B -	**50 - FV**	030-00054	**auf Anfrage**
HRS - B -	**56 - FV**	030-00055	**auf Anfrage**
HRS - B -	**60 - FV**	030-00056	**auf Anfrage**
HRS - B -	**64 - FV**	030-00057	**auf Anfrage**
HRS - B -	**77 - FV**	030-00058	**auf Anfrage**
HRS - B -	**80 - FV**	030-00059	**auf Anfrage**
HRS - B -	**84 - FV**	030-00060	**auf Anfrage**
HRS - B -	**89 - FV**	030-00061	**auf Anfrage**
HRS - B -	**96 - FV**	030-00062	**auf Anfrage**
HRS - B -	**100 - FV**	030-00063	**auf Anfrage**
HRS - B -	**105 - FV**	030-00064	**auf Anfrage**
HRS - B -	**110 - FV**	030-00065	**auf Anfrage**
HRS - B -	**116 - FV**	030-00066	**auf Anfrage**
HRS - B -	**125 - FV**	030-00067	**auf Anfrage**
HRS - B -	**131 - FV**	030-00068	**auf Anfrage**
HRS - B -	**137 - FV**	030-00069	**auf Anfrage**
HRS - B -	**141 - FV**	030-00070	**auf Anfrage**
HRS - B -	**150 - FV**	030-00071	**auf Anfrage**
HRS - B -	**157 - FV**	030-00072	**auf Anfrage**
HRS - B -	**160 - FV**	030-00073	**auf Anfrage**
HRS - B -	**168 - FV**	030-00074	**auf Anfrage**
HRS - B -	**176 - FV**	030-00075	**auf Anfrage**
HRS - B -	**185 - FV**	030-00076	**auf Anfrage**
HRS - B -	**200 - FV**	030-00077	**auf Anfrage**
HRS - B -	**212 - FV**	030-00078	**auf Anfrage**
HRS - B -	**218 - FV**	030-00079	**auf Anfrage**
HRS - B -	**225 - FV**	030-00080	**auf Anfrage**
HRS - B -	**235 - FV**	030-00081	**auf Anfrage**
HRS - B -	**250 - FV**	030-00095	**auf Anfrage**
HRS - B -	**267 - FV**	030-00082	**auf Anfrage**
HRS - B -	**273 - FV**	030-00083	**auf Anfrage**
HRS - B -	**285 - FV**	030-00084	**auf Anfrage**
HRS - B -	**326 - FV**	030-00085	**auf Anfrage**
HRS - B -	**340 - FV**	030-00086	**auf Anfrage**
HRS - B -	**355 - FV**	030-00087	**auf Anfrage**
HRS - B -	**400 - FV**	030-00088	**auf Anfrage**

Artikelbezeichnung		Bestell-Nr.	Preis
Ø D [mm] ①		0311.	[EUR/100 St.]
Ausführung: A4 gemäß Tabelle, Seite 4			
HRS - B -	**21,5 - A4**	030-00002	**auf Anfrage**
HRS - B -	**27 - A4**	030-00003	**auf Anfrage**
HRS - B -	**33,5 - A4**	030-00004	**auf Anfrage**
HRS - B -	**42,5 - A4**	030-00005	**auf Anfrage**
HRS - B -	**48,5 - A4**	030-00006	**auf Anfrage**
HRS - B -	**50 - A4**	030-00007	**auf Anfrage**
HRS - B -	**56 - A4**	030-00008	**auf Anfrage**
HRS - B -	**60 - A4**	030-00009	**auf Anfrage**
HRS - B -	**64 - A4**	030-00010	**auf Anfrage**
HRS - B -	**77 - A4**	030-00011	**auf Anfrage**
HRS - B -	**80 - A4**	030-00012	**auf Anfrage**
HRS - B -	**84 - A4**	030-00013	**auf Anfrage**
HRS - B -	**89 - A4**	030-00014	**auf Anfrage**
HRS - B -	**96 - A4**	030-00015	**auf Anfrage**
HRS - B -	**100 - A4**	030-00016	**auf Anfrage**
HRS - B -	**105 - A4**	030-00017	**auf Anfrage**
HRS - B -	**110 - A4**	030-00018	**auf Anfrage**
HRS - B -	**116 - A4**	030-00019	**auf Anfrage**
HRS - B -	**125 - A4**	030-00020	**auf Anfrage**
HRS - B -	**131 - A4**	030-00021	**auf Anfrage**
HRS - B -	**137 - A4**	030-00022	**auf Anfrage**
HRS - B -	**141 - A4**	030-00023	**auf Anfrage**
HRS - B -	**150 - A4**	030-00024	**auf Anfrage**
HRS - B -	**157 - A4**	030-00025	**auf Anfrage**
HRS - B -	**160 - A4**	030-00026	**auf Anfrage**
HRS - B -	**168 - A4**	030-00027	**auf Anfrage**
HRS - B -	**176 - A4**	030-00028	**auf Anfrage**
HRS - B -	**185 - A4**	030-00029	**auf Anfrage**
HRS - B -	**200 - A4**	030-00030	**auf Anfrage**
HRS - B -	**212 - A4**	030-00031	**auf Anfrage**
HRS - B -	**218 - A4**	030-00032	**auf Anfrage**
HRS - B -	**225 - A4**	030-00033	**auf Anfrage**
HRS - B -	**235 - A4**	030-00034	**auf Anfrage**
HRS - B -	**267 - A4**	030-00035	**auf Anfrage**
HRS - B -	**273 - A4**	030-00036	**auf Anfrage**
HRS - B -	**285 - A4**	030-00037	**auf Anfrage**
HRS - B -	**326 - A4**	030-00038	**auf Anfrage**
HRS - B -	**340 - A4**	030-00039	**auf Anfrage**
HRS - B -	**355 - A4**	030-00040	**auf Anfrage**
HRS - B -	**400 - A4**	030-00041	**auf Anfrage**

① Maß D = Rohrschellen-Nenndurchmesser, entspricht Rohr-Außendurchmesser

© 2021 · PL 1/2021 · www.halfen.de

ZUBEHÖR MODULARE ROHRHALTERUNGS-SYSTEME

HRS-D G40

Rohrschelle Delta

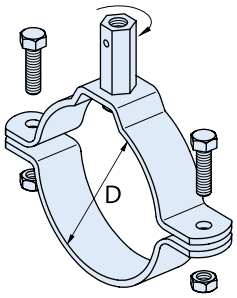

Artikelbezeichnung		Bestell-Nr.	Preis
Ø D [mm] ①		0311.	[EUR/100 St.]
Ausführung: FV gemäß Tabelle, Seite 4			
HRS - D -	**64 - FV**	050-00030	**1.260,65**
HRS - D -	**77 - FV**	050-00031	**1.347,90**
HRS - D -	**80 - FV**	050-00032	**1.361,45**
HRS - D -	**89 - FV**	050-00033	**1.380,55**
HRS - D -	**96 - FV**	050-00034	**1.448,55**
HRS - D -	**100 - FV**	050-00035	**2.036,70**
HRS - D -	**105 - FV**	050-00036	**2.044,90**
HRS - D -	**110 - FV**	050-00037	**2.055,85**
HRS - D -	**116 - FV**	050-00038	**2.208,45**
HRS - D -	**125 - FV**	050-00039	**2.270,80**
HRS - D -	**131 - FV**	050-00040	**2.295,50**
HRS - D -	**137 - FV**	050-00041	**2.314,45**
HRS - D -	**141 - FV**	050-00042	**2.336,10**
HRS - D -	**150 - FV**	050-00043	**2.431,55**
HRS - D -	**157 - FV**	050-00044	**2.513,25**
HRS - D -	**160 - FV**	050-00045	**3.123,15**
HRS - D -	**168 - FV**	050-00046	**3.147,65**
HRS - D -	**176 - FV**	050-00047	**3.210,40**
HRS - D -	**185 - FV**	050-00048	**3.292,05**
HRS - D -	**200 - FV**	050-00049	**3.340,95**
HRS - D -	**212 - FV**	050-00050	**3.678,65**
HRS - D -	**218 - FV**	050-00051	**3.678,65**
HRS - D -	**225 - FV**	050-00052	**3.812,05**
HRS - D -	**235 - FV**	050-00053	**3.885,65**
HRS - D -	**273 - FV**	050-00055	**auf Anfrage**
HRS - D -	**285 - FV**	050-00056	**auf Anfrage**
HRS - D -	**326 - FV**	050-00057	**auf Anfrage**

Artikelbezeichnung		Bestell-Nr.	Preis
Ø D [mm] ①		0311.	[EUR/100 St.]
Ausführung: A4 gemäß Tabelle, Seite 4			
HRS - D -	**64 - A4**	050-00001	**5.575,55**
HRS - D -	**77 - A4**	050-00002	**5.867,95**
HRS - D -	**80 - A4**	050-00003	**6.037,30**
HRS - D -	**89 - A4**	050-00004	**6.359,30**
HRS - D -	**96 - A4**	050-00005	**6.583,80**
HRS - D -	**100 - A4**	050-00006	**9.977,45**
HRS - D -	**105 - A4**	050-00007	**10.231,60**
HRS - D -	**110 - A4**	050-00008	**10.447,80**
HRS - D -	**116 - A4**	050-00009	**10.778,15**
HRS - D -	**125 - A4**	050-00010	**11.172,20**
HRS - D -	**131 - A4**	050-00011	**11.405,15**
HRS - D -	**137 - A4**	050-00012	**11.553,55**
HRS - D -	**141 - A4**	050-00013	**11.883,85**
HRS - D -	**150 - A4**	050-00014	**12.167,85**
HRS - D -	**157 - A4**	050-00015	**12.494,05**
HRS - D -	**160 - A4**	050-00016	**16.222,20**
HRS - D -	**168 - A4**	050-00017	**16.713,70**
HRS - D -	**176 - A4**	050-00018	**17.116,20**
HRS - D -	**185 - A4**	050-00019	**17.671,40**
HRS - D -	**200 - A4**	050-00020	**18.073,95**
HRS - D -	**212 - A4**	050-00021	**18.696,60**
HRS - D -	**218 - A4**	050-00022	**18.967,90**
HRS - D -	**225 - A4**	050-00023	**19.399,90**
HRS - D -	**235 - A4**	050-00024	**20.459,10**
HRS - D -	**285 - A4**	050-00027	**auf Anfrage**

① Maß D = Rohrschellen-Nenndurchmesser, entspricht Rohr-Außendurchmesser

★ HALFEN-Hinweis: Allgemeine Erläuterungen siehe Übersichtsseite am Anfang des Kapitels

© 2021 · PL 1/2021 · www.halfen.de

HRS-G G40

Rohrschelle Gamma

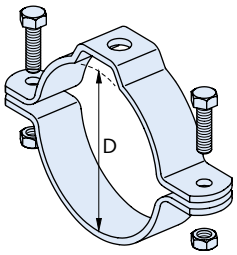

Artikelbezeichnung		Bestell-Nr.	Preis
Ø D [mm] ①		0311.	[EUR/100 St.]
Ausführung: FV gemäß Tabelle, Seite 4			
HRS - G -	**64 - FV**	060-00030	**auf Anfrage**
HRS - G -	**77 - FV**	060-00031	**auf Anfrage**
HRS - G -	**80 - FV**	060-00032	**auf Anfrage**
HRS - G -	**89 - FV**	060-00033	**auf Anfrage**
HRS - G -	**96 - FV**	060-00034	**auf Anfrage**
HRS - G -	**100 - FV**	060-00035	**auf Anfrage**
HRS - G -	**105 - FV**	060-00036	**auf Anfrage**
HRS - G -	**110 - FV**	060-00037	**auf Anfrage**
HRS - G -	**116 - FV**	060-00038	**auf Anfrage**
HRS - G -	**125 - FV**	060-00039	**auf Anfrage**
HRS - G -	**131 - FV**	060-00040	**auf Anfrage**
HRS - G -	**137 - FV**	060-00041	**auf Anfrage**
HRS - G -	**141 - FV**	060-00042	**auf Anfrage**
HRS - G -	**150 - FV**	060-00043	**auf Anfrage**
HRS - G -	**157 - FV**	060-00044	**auf Anfrage**
HRS - G -	**160 - FV**	060-00045	**auf Anfrage**
HRS - G -	**168 - FV**	060-00046	**auf Anfrage**
HRS - G -	**176 - FV**	060-00047	**auf Anfrage**
HRS - G -	**185 - FV**	060-00048	**auf Anfrage**
HRS - G -	**200 - FV**	060-00049	**auf Anfrage**
HRS - G -	**212 - FV**	060-00050	**auf Anfrage**
HRS - G -	**218 - FV**	060-00051	**auf Anfrage**
HRS - G -	**225 - FV**	060-00052	**auf Anfrage**
HRS - G -	**235 - FV**	060-00053	**auf Anfrage**
HRS - G -	**267 - FV**	060-00054	**auf Anfrage**
HRS - G -	**273 - FV**	060-00055	**auf Anfrage**

Artikelbezeichnung		Bestell-Nr.	Preis
Ø D [mm] ①		0311.	[EUR/100 St.]
Ausführung: A4 gemäß Tabelle, Seite 4			
HRS - G -	**64 - A4**	060-00001	**auf Anfrage**
HRS - G -	**77 - A4**	060-00002	**auf Anfrage**
HRS - G -	**80 - A4**	060-00003	**auf Anfrage**
HRS - G -	**89 - A4**	060-00004	**auf Anfrage**
HRS - G -	**96 - A4**	060-00005	**auf Anfrage**
HRS - G -	**100 - A4**	060-00006	**auf Anfrage**
HRS - G -	**105 - A4**	060-00007	**auf Anfrage**
HRS - G -	**110 - A4**	060-00008	**auf Anfrage**
HRS - G -	**116 - A4**	060-00009	**auf Anfrage**
HRS - G -	**125 - A4**	060-00010	**auf Anfrage**
HRS - G -	**131 - A4**	060-00011	**auf Anfrage**
HRS - G -	**137 - A4**	060-00012	**auf Anfrage**
HRS - G -	**141 - A4**	060-00013	**auf Anfrage**
HRS - G -	**150 - A4**	060-00014	**auf Anfrage**
HRS - G -	**157 - A4**	060-00015	**auf Anfrage**
HRS - G -	**160 - A4**	060-00016	**auf Anfrage**
HRS - G -	**168 - A4**	060-00017	**auf Anfrage**
HRS - G -	**176 - A4**	060-00018	**auf Anfrage**
HRS - G -	**185 - A4**	060-00019	**auf Anfrage**
HRS - G -	**200 - A4**	060-00020	**auf Anfrage**
HRS - G -	**212 - A4**	060-00021	**auf Anfrage**
HRS - G -	**218 - A4**	060-00022	**auf Anfrage**
HRS - G -	**225 - A4**	060-00023	**auf Anfrage**
HRS - G -	**235 - A4**	060-00024	**auf Anfrage**
HRS - G -	**267 - A4**	060-00025	**auf Anfrage**
HRS - G -	**273 - A4**	060-00026	**auf Anfrage**
HRS - G -	**285 - A4**	060-00027	**auf Anfrage**
HRS - G -	**326 - A4**	060-00028	**auf Anfrage**
HRS - G -	**340 - A4**	060-00029	**auf Anfrage**

① Maß D = Rohrschellen-Nenndurchmesser, entspricht Rohr-Außendurchmesser

© 2021 · PL 1/2021 · www.halfen.de

ZUBEHÖR MODULARE ROHRHALTERUNGS-SYSTEME

HRS-DI G40

Isophonic Rohrschelle mit 2 Schrauben

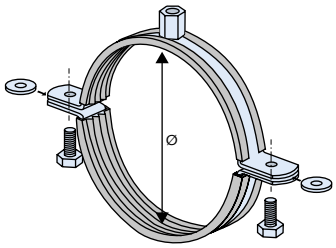

Artikelbezeichnung	Ø [mm]	Muffe	PE	Bestell-Nr. 0311.	Preis [EUR/Stück]
Ausführung: GV gemäß Tabelle, Seite 4					
HRS - DI -	15-19	M8/10	50	070-00030	**auf Anfrage**
HRS - DI -	20-23	M8/10	50	070-00031	**auf Anfrage**
HRS - DI -	25-28	M8/10	50	070-00032	**auf Anfrage**
HRS - DI -	31-35	M8/10	50	070-00033	**auf Anfrage**
HRS - DI -	40-43	M8/10	25	070-00034	**auf Anfrage**
HRS - DI -	44-49	M8/10	25	070-00035	**auf Anfrage**
HRS - DI -	50-56	M8/10	25	070-00036	**auf Anfrage**
HRS - DI -	57-61	M8/10	25	070-00037	**auf Anfrage**
HRS - DI -	68-71	M8/10	25	070-00038	**auf Anfrage**
HRS - DI -	74-85	M8/10	25	070-00039	**auf Anfrage**
HRS - DI -	80-83	M8/10	25	070-00040	**auf Anfrage**
HRS - DI -	86-91	M8/10	25	070-00041	**auf Anfrage**
HRS - DI -	100-106	M8/10	25	070-00042	**auf Anfrage**
HRS - DI -	108-116	M8/10	25	070-00043	**auf Anfrage**
HRS - DI -	124-132	M8/10	25	070-00045	**auf Anfrage**
HRS - DI -	138-141	M8/10	25	070-00047	**auf Anfrage**
HRS - DI -	159-169	M8/10	25	070-00049	**auf Anfrage**
HRS - DI -	192-200	M8/10	25	070-00051	**auf Anfrage**
HRS - DI -	219-225	M8/10	25	070-00052	**auf Anfrage**
Ausführung: A4 gemäß Tabelle, Seite 4					
HRS - DI -	20-23	M8/10	50	070-00002	**auf Anfrage**
HRS - DI -	25-28	M8/10	50	070-00003	**auf Anfrage**
HRS - DI -	31-35	M8/10	50	070-00004	**auf Anfrage**
HRS - DI -	40-43	M8/10	25	070-00005	**auf Anfrage**
HRS - DI -	47-51	M8/10	25	070-00006	**auf Anfrage**
HRS - DI -	57-64	M8/10	25	070-00008	**auf Anfrage**
HRS - DI -	70-76	M8/10	25	070-00010	**auf Anfrage**
HRS - DI -	86-91	M8/10	25	070-00011	**auf Anfrage**
HRS - DI -	100-106	M8/10	25	070-00012	**auf Anfrage**
HRS - DI -	108-116	M8/10	25	070-00013	**auf Anfrage**
HRS - DI -	124-132	M8/10	25	070-00015	**auf Anfrage**
HRS - DI -	133-141	M8/10	25	070-00016	**auf Anfrage**
HRS - DI -	159-168	M8/10	25	070-00017	**auf Anfrage**
HRS - DI -	200-210	M8/10	25	070-00018	**auf Anfrage**
HRS - DI -	210-219	M8/10	25	070-00019	**auf Anfrage**

RUK G40

Rohrunterlage

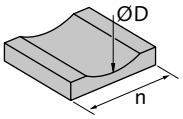

Artikelbezeichnung	pass. für Rohre Außen-Ø D [mm]	n [mm]	Bestell-Nr. 0316.	Preis [EUR/Stück]
Ausführung: Polypropylen, temperaturbeständig -30° bis +90° C				
RUK - 57	**57**	**38**	000-00001	**6,60**
RUK - 88	**88**	**75**	000-00004	**8,40**
RUK - 108	**108**	**75**	000-00005	**8,40**
RUK - 114	**114**	**75**	000-00006	**8,40**
RUK - 139	**139**	**75**	000-00008	**8,40**
RUK - 159	**159**	**140**	000-00009	**29,85**
RUK - 168	**168**	**140**	000-00010	**29,85**
RUK - 273	**273**	**140**	000-00015	**29,85**
RUK - 318	**318**	**220**	000-00016	**51,60**
RUK - 323	**323**	**220**	000-00017	**51,60**
RUK - 406	**406**	**220**	000-00020	**51,60**
RUK - 508	**508**	**220**	000-00022	**51,60**

RUV G40

Rohrunterlage für verschiedene Rohr-Ø

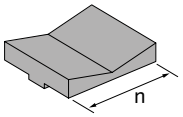

Artikelbezeichnung	pass. für Rohre Außen-Ø D [mm]	n [mm]	Bestell-Nr. 0317.	Preis [EUR/Stück]
Ausführung: Polypropylen, temperaturbeständig -30° bis +90° C				
RUV - K	**25 - 79**	**30**	000-00001	**6,10**
RUV - M	**80 - 269**	**80**	000-00002	**9,15**
RUV - G	**270 - 420**	**120**	000-00003	**11,55**

★ HALFEN-Hinweis: Allgemeine Erläuterungen siehe Übersichtsseite am Anfang des Kapitels

© 2021 · PL 1/2021 · www.halfen.de

1-schelliges Rohrlager, einstegig

bis 300°C, fixe Höhe, einfach gleitend
max. Dämmdicke: Nennhöhe H - 10 mm

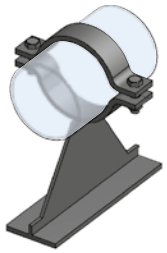

Artikelbezeichnung	Nennweite	Nennhöhe H [mm]	Bestell-Nr. 0291.	Preis [EUR/Stück]
Ausführung: FV gemäß Tabelle, Seite 4				
LSL 20.0015.085-37.2	ØD = DN15	85	100-00001	**auf Anfrage**
LSL 20.0020.085-37.2	ØD = DN20	85	100-00002	**auf Anfrage**
LSL 20.0025.085-37.2	ØD = DN25	85	100-00003	**auf Anfrage**
LSL 20.0032.085-37.2	ØD = DN32	85	100-00004	**auf Anfrage**
LSL 20.0040.085-37.2	ØD = DN40	85	100-00005	**auf Anfrage**
LSL 20.0050.085-37.2	ØD = DN50	85	100-00006	**auf Anfrage**
LSL 20.0065.085-37.2	ØD = DN65	85	100-00007	**auf Anfrage**
LSL 20.0080.085-37.2	ØD = DN80	85	100-00008	**auf Anfrage**
LSL 20.0100.085-37.2	ØD = DN100	85	100-00009	**auf Anfrage**
LSL 20.0125.085-37.2	ØD = DN125	85	100-00010	**auf Anfrage**
LSL 20.0150.085-37.2	ØD = DN150	85	100-00011	**auf Anfrage**

2-schelliges Rohrlager, einstegig

bis 300°C, fixe Höhe, einfach gleitend
max. Dämmdicke: Nennhöhe H - 10 mm

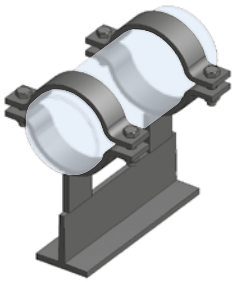

Artikelbezeichnung	Nennweite	Nennhöhe H [mm]	Bestell-Nr. 0291.	Preis [EUR/Stück]
Ausführung: FV gemäß Tabelle, Seite 4				
LSL 21.0015.085-37.2	ØD = DN15	85	110-00001	**auf Anfrage**
LSL 21.0020.085-37.2	ØD = DN20	85	110-00002	**auf Anfrage**
LSL 21.0025.085-37.2	ØD = DN25	85	110-00003	**auf Anfrage**
LSL 21.0032.085-37.2	ØD = DN32	85	110-00004	**auf Anfrage**
LSL 21.0040.085-37.2	ØD = DN40	85	110-00005	**auf Anfrage**
LSL 21.0050.085-37.2	ØD = DN50	85	110-00006	**auf Anfrage**
LSL 21.0065.085-37.2	ØD = DN65	85	110-00007	**auf Anfrage**
LSL 21.0080.085-37.2	ØD = DN80	85	110-00008	**auf Anfrage**
LSL 22.0100.105-37.2	ØD = DN100	105	110-00009	**auf Anfrage**
LSL 22.0125.105-37.2	ØD = DN125	105	110-00010	**auf Anfrage**
LSL 22.0150.105-37.2	ØD = DN150	105	110-00011	**auf Anfrage**
LSL 22.0200.105-37.2	ØD = DN200	105	110-00012	**auf Anfrage**
LSL 22.0250.105-37.2	ØD = DN250	105	110-00013	**auf Anfrage**
LSL 22.0300.105-37.2	ØD = DN300	105	110-00014	**auf Anfrage**

2-schelliges Rohrlager, zweistegig quer

bis 300°C, fixe Höhe, einfach gleitend
max. Dämmdicke: Nennhöhe H - 10 mm

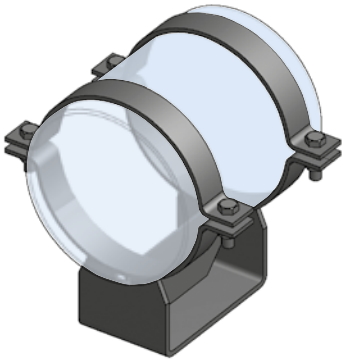

Artikelbezeichnung	Nennweite	Nennhöhe H [mm]	Bestell-Nr. 0291.	Preis [EUR/Stück]
Ausführung: FV gemäß Tabelle, Seite 4				
LSL 23.0100.107-37.2	ØD = DN100	107	120-00001	**auf Anfrage**
LSL 23.0125.107-37.2	ØD = DN125	107	120-00002	**auf Anfrage**
LSL 23.0150.107-37.2	ØD = DN150	107	120-00003	**auf Anfrage**
LSL 23.0200.107-37.2	ØD = DN200	107	120-00004	**auf Anfrage**
LSL 23.0250.107-37.2	ØD = DN250	107	120-00005	**auf Anfrage**
LSL 23.0300.107-37.2	ØD = DN300	107	120-00006	**auf Anfrage**
LSL 23.0350.107-37.2	ØD = DN350	107	120-00007	**auf Anfrage**
LSL 23.0400.107-37.2	ØD = DN400	107	120-00008	**auf Anfrage**
LSL 23.0450.107-37.2	ØD = DN450	107	120-00009	**auf Anfrage**
LSL 23.0500.107-37.2	ØD = DN500	107	120-00010	**auf Anfrage**
LSL 23.0600.107-37.2	ØD = DN600	107	120-00011	**auf Anfrage**
LSL 23.0700.107-37.2	ØD = DN700	107	120-00012	**auf Anfrage**
LSL 23.0800.107-37.2	ØD = DN800	107	120-00013	**auf Anfrage**

2-schelliges Rohrlager, einstegig mit Höhen-/Neigungsverstellung

bis 300°C, Höhenbereich 96 - 120 mm, einfach gleitend
max. Dämmdicke: Nennhöhe H - 10 mm

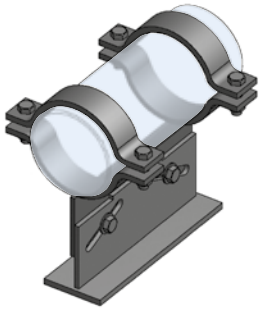

Artikelbezeichnung	Nennweite	Nennhöhe H [mm]	Bestell-Nr. 0291.	Preis [EUR/Stück]
Ausführung: FV gemäß Tabelle, Seite 4				
LVS 21.0015.107-37.2	ØD = DN15	107	130-00001	**auf Anfrage**
LVS 21.0025.107-37.2	ØD = DN25	107	130-00002	**auf Anfrage**
LVS 21.0040.107-37.2	ØD = DN40	107	130-00003	**auf Anfrage**
LVS 21.0050.107-37.2	ØD = DN50	107	130-00004	**auf Anfrage**
LVS 21.0065.107-37.2	ØD = DN65	107	130-00005	**auf Anfrage**
LVS 21.0080.107-37.2	ØD = DN80	107	130-00006	**auf Anfrage**
LVS 22.0100.107-37.2	ØD = DN100	107	130-00007	**auf Anfrage**
LVS 22.0125.107-37.2	ØD = DN125	107	130-00008	**auf Anfrage**
LVS 22.0150.107-37.2	ØD = DN150	107	130-00009	**auf Anfrage**
LVS 22.0200.107-37.2	ØD = DN200	107	130-00010	**auf Anfrage**

© 2021 · PL 1/2021 · www.halfen.de

ZUBEHÖR MODULARE ROHRHALTERUNGS-SYSTEME

AHS G40

Abhebesicherungen

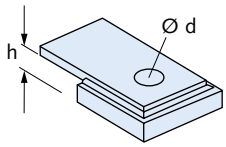

Artikelbezeichnung	h [mm]	d [mm]	Bestell-Nr. 0324.	Preis [EUR/Stück]
Ausführung: FV gemäß Tabelle, Seite 4				
AHS - 1 - FV	8,0	13	000-00001	**18,65**
AHS - 2 - FV	10,0	13	000-00002	**18,75**
AHS - 3 - FV	12,0	13	000-00003	**19,15**
AHS - 4 - FV	20,0	17	000-00004	**28,00**
Ausführung: A4 gemäß Tabelle, Seite 4				
AHS - 1 - A4	8,0	13	000-00005	**40,25**
AHS - 2 - A4	10,0	13	000-00006	**41,75**

HCS AHS G40

Abhebesicherung inklusive Schraube für Schienen 41/41, 41/22 sowie 63/63

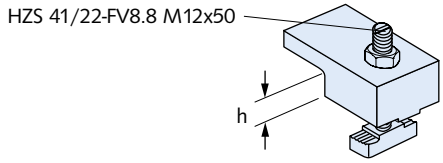

Artikelbezeichnung	h [mm]	d [mm]	Bestell-Nr. 0308.	Preis [EUR/Stück]
Ausführung: FV gemäß Tabelle, Seite 4				
HCS AHS 5/1 - FV	13	13	040-00001	**auf Anfrage**
HCS AHS 6/1 - FV	17,5	13	040-00002	**auf Anfrage**

★ HALFEN-Hinweis: Allgemeine Erläuterungen siehe Übersichtsseite am Anfang des Kapitels

© 2021 · PL 1/2021 · www.halfen.de

ALLGEMEINES ZUBEHÖR

GWP 72/48 G40

HALFEN Gewindeplatte,
für Profile 72/48, 72/49

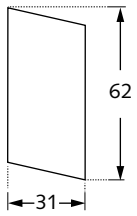

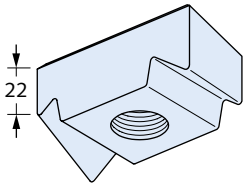

Artikelbezeichnung Gewinde		PE [St.]	Bestell-Nr. 0380.	Preis [EUR/100 St.]
Ausführung: GV gemäß Tabelle, Seite 4				
GWP 72/48	**M12 GV**	50	090-00001	**729,55**
GWP 72/48	**M16 GV**	50	090-00002	**729,55**
GWP 72/48	**M20 GV**	50	090-00003	**729,55**
Ausführung: A4 gemäß Tabelle, Seite 4				
GWP 72/48	**M12 A4**	50	090-00006	**4.614,30**
GWP 72/48	**M16 A4**	50	090-00007	**4.614,30**
GWP 72/48	**M20 A4**	50	090-00008	**4.614,30**

GWP 50/30 Y01

HALFEN Gewindeplatte,
für Profile 52/34, 54/33, 50/30, 49/30, 50/40

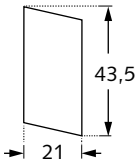

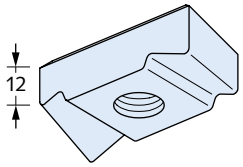

Artikelbezeichnung Gewinde		PE [St.]	Bestell-Nr. 0380.	Preis [EUR/100 St.]
Ausführung: GV gemäß Tabelle, Seite 4				
GWP 50/30	**M8 GV**	100	070-00001	**268,50**
GWP 50/30	**M10 GV**	100	070-00002	**268,50**
GWP 50/30	**M12 GV**	100	070-00003	**268,50**
GWP 50/30	**M16 GV**	100	070-00004	**313,65**
Ausführung: FV gemäß Tabelle, Seite 4				
GWP 50/30	**M12 FV**	100	078-00001	**auf Anfrage**
GWP 50/30	**M16 FV**	100	078-00002	**333,80**
Ausführung: A4 gemäß Tabelle, Seite 4				
GWP 50/30	**M8 A4**	100	070-00007	**1.671,10**
GWP 50/30	**M10 A4**	100	070-00008	**1.671,10**
GWP 50/30	**M12 A4**	100	070-00009	**1.671,10**
GWP 50/30	**M16 A4**	100	070-00010	**1.671,10**

GWP 40/22 Y01

HALFEN Gewindeplatte,
für Profile 40/22, 40/25

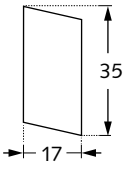

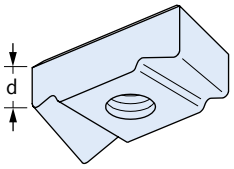

Artikelbezeichnung Gewinde		d [mm]	PE [St.]	Bestell-Nr. 0380.	Preis [EUR/100 St.]
Ausführung: GV gemäß Tabelle, Seite 4					
GWP 40/22	**M5 GV**	10	100	050-00001	**213,75**
GWP 40/22	**M6 GV**	10	100	050-00002	**213,75**
GWP 40/22	**M8 GV**	10	100	050-00003	**213,75**
GWP 40/22	**M10 GV**	10	100	050-00004	**213,75**
GWP 40/22	**M12 GV**	11,5	100	050-00005	**235,30**
Ausführung: A4 gemäß Tabelle, Seite 4					
GWP 40/22	**M8 A4**	10	100	050-00010	**1.615,70**
GWP 40/22	**M10 A4**	10	100	050-00011	**1.615,70**
GWP 40/22	**M12 A4**	11,5	100	050-00012	**1.656,50**

GWP 50/40 Y01

HALFEN Gewindeplatte,
für Profile 50/40, 486

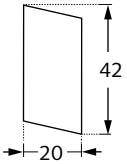

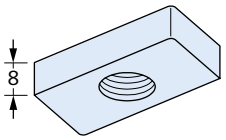

Artikelbezeichnung Gewinde		PE [St.]	Bestell-Nr. 0380.	Preis [EUR/100 St.]
Ausführung: GV gemäß Tabelle, Seite 4				
GWP 50/40	**M6 GV**	100	080-00001	**129,10**
GWP 50/40	**M8 GV**	100	080-00002	**129,10**
GWP 50/40	**M10 GV**	100	080-00003	**129,10**
GWP 50/40	**M12 GV**	100	080-00004	**129,10**
GWP 50/40	**M16 GV**	100	080-00005	**129,10**
Ausführung: A4 gemäß Tabelle, Seite 4				
GWP 50/40	**M8 A4**	100	080-00007	**913,30**
GWP 50/40	**M10 A4**	100	080-00008	**913,30**
GWP 50/40	**M12 A4**	100	080-00009	**961,30**
GWP 50/40	**M16 A4**	100	080-00010	**961,30**

© 2021 · PL 1/2021 · www.halfen.de

ALLGEMEINES ZUBEHÖR

GWP 41/41 G40

HALFEN Gewindeplatte,
für Profile 41/41 D, 41/62 D, 41/83 und Profile *) 41/22, 41/22 D
*) Nur M6 bis M10, bei M12 passt nur Typ 41/41 F (flache Form)

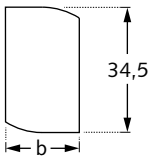

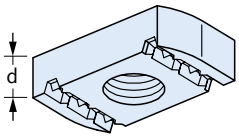

Artikelbezeichnung		d [mm]	b [mm]	Bestell-Nr.	Preis
Gewinde				0322.	[EUR/100 St.]
Ausführung: GV gemäß Tabelle, Seite 4					
GWP 41/41	**M6 GV**	6	20	010-00001	**89,95**
GWP 41/41	**M8 GV**	8	20	010-00003	**98,00**
GWP 41/41	**M10 GV**	9	20	010-00006	**98,00**
GWP 41/41	**M12 GV**	12	20	010-00009	**117,10**
GWP 41/41	**F M12 GV**	9	20	020-00002	**98,00**
GWP 41/41	**M16 GV**	12	30	010-00010	**356,80**
Ausführung: FV gemäß Tabelle, Seite 4					
GWP 41/41	**M8 FV**	8	20	010-00012	**175,60**
GWP 41/41	**M10 FV**	9	20	010-00005	**106,20**
GWP 41/41	**M12 FV**	12	20	010-00008	**auf Anfrage**
GWP 41/41	**F M12 FV**	9	20	020-00001	**auf Anfrage**
Ausführung: A4 gemäß Tabelle, Seite 4					
GWP 41/41	**M6 A4**	6	20	010-00002	**580,50**
GWP 41/41	**M8 A4**	8	20	010-00004	**580,50**
GWP 41/41	**M10 A4**	9	20	010-00007	**762,65**
GWP 41/41	**F M12 A4**	9	20	020-00003	**762,65**
GWP 41/41	**M16 A4**	12	30	010-00011	**2.207,45**

GWP 41/41 SH G40

HALFEN Gewindeplatte mit hoher Spiralfeder,
für Profil 41/41 D

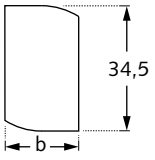

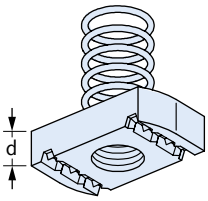

Artikelbezeichnung		d [mm]	b [mm]	Bestell-Nr.	Preis
Gewinde				0322.	[EUR/100 St.]
Ausführung: GV gemäß Tabelle, Seite 4					
GWP 41/41 SH	**M6 GV**	6	20	030-00001	**152,50**
GWP 41/41 SH	**M8 GV**	8	20	030-00002	**160,65**
GWP 41/41 SH	**M10 GV**	9	20	030-00003	**160,65**
GWP 41/41 SH	**M12 GV**	11	20	030-00004	**179,70**

GWP 41/41 SN G40

HALFEN Gewindeplatte mit niedriger Spiralfeder,
für Profil 41/22 D
Feder-Ø: 15 mm (Form A) oder 21 mm (Form B), Lieferung freibleibend

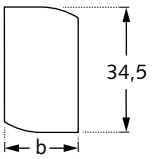

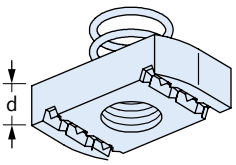

Artikelbezeichnung		d [mm]	b [mm]	Bestell-Nr.	Preis
Gewinde				0322.	[EUR/100 St.]
Ausführung: GV gemäß Tabelle, Seite 4					
GWP 41/41 SN	**M6 GV**	6	20	040-00001	**152,50**
GWP 41/41 SN	**M8 GV**	8	20	040-00002	**168,85**
GWP 41/41 SN	**M10 GV**	9	20	040-00003	**168,85**
GWP 41/41 SN	**M12 GV**	9	20	040-00004	**188,00**

GWP 41/22 Y01

HALFEN Gewindeplatte, gezahnt,
für Profile 41/22, 41/41

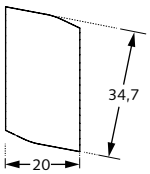

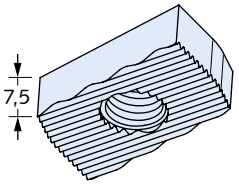

Artikelbezeichnung		PE [St.]	Bestell-Nr.	Preis
Gewinde			0380.	[EUR/100 St.]
Ausführung: GV gemäß Tabelle, Seite 4				
GWP 41/22	**M6 GV**	100	060-00001	**297,10**
GWP 41/22	**M8 GV**	100	060-00002	**297,10**
GWP 41/22	**M10 GV**	100	060-00003	**297,10**
GWP 41/22	**M12 GV**	100	060-00004	**337,45**
GWP 41/22	**M16 GV**	100	060-00005	**337,45**
Ausführung: A4 gemäß Tabelle, Seite 4				
GWP 41/22	**M8 A4**	100	060-00006	**1.833,75**
GWP 41/22	**M10 A4**	100	060-00007	**1.863,45**
GWP 41/22	**M12 A4**	100	060-00008	**1.896,80**
GWP 41/22	**M16 A4**	100	060-00009	**1.896,80**

★ HALFEN-Hinweis: Allgemeine Erläuterungen siehe Übersichtsseite am Anfang des Kapitels

© 2021 · PL 1/2021 · www.halfen.de

ALLGEMEINES ZUBEHÖR

GWP 38/17 Y01

HALFEN Gewindeplatte,
für Profile 38/17, 36/20, 35/50, 36/36

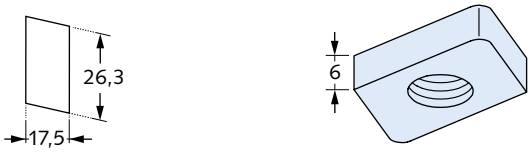

Artikelbezeichnung		PE [St.]	Bestell-Nr.	Preis
Gewinde			0380.	[EUR/100 St.]
Ausführung: GV gemäß Tabelle, Seite 4				
GWP 38/17	**M6 GV**	100	040-00001	**97,50**
GWP 38/17	**M8 GV**	100	040-00002	**97,50**
GWP 38/17	**M10 GV**	100	040-00003	**97,50**
GWP 38/17	**M12 GV**	100	040-00004	**97,50**
Ausführung: A4 gemäß Tabelle, Seite 4				
GWP 38/17	**M6 A4**	100	040-00009	**891,00**
GWP 38/17	**M8 A4**	100	040-00010	**891,00**
GWP 38/17	**M10 A4**	100	040-00011	**891,00**
GWP 38/17	**M12 A4**	100	040-00012	**891,00**

GWP 28/15 Y01

HALFEN Gewindeplatte,
für Profile 28/28, 28/15, 28/12, 26/26, 26/18

M 6, M 8:

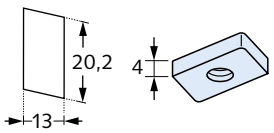

M 10:

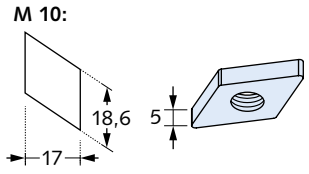

Artikelbezeichnung		PE [St.]	Bestell-Nr.	Preis
Gewinde			0380.	[EUR/100 St.]
Ausführung: GV gemäß Tabelle, Seite 4				
GWP 28/15	**M5 GV**	200	020-00002	**40,20**
GWP 28/15	**M6 GV**	200	020-00003	**45,25**
GWP 28/15	**M8 GV**	200	020-00004	**45,25**
GWP 28/15	**M10 GV**	200	020-00005	**102,20**
Ausführung: A4 gemäß Tabelle, Seite 4				
GWP 28/15	**M6 A4**	200	020-00006	**587,85**
GWP 28/15	**M8 A4**	200	020-00007	**587,85**
GWP 28/15	**M10 A4**	200	020-00008	**587,85**

GWP 20/12 Y01

HALFEN Gewindeplatte, für Profil 20/12



Artikelbezeichnung		PE [St.]	Bestell-Nr.	Preis
Gewinde			0380.	[EUR/100 St.]
Ausführung: GV gemäß Tabelle, Seite 4				
GWP 20/12	**M5 GV**	200	010-00002	**42,70**
GWP 20/12	**M6 GV**	200	010-00003	**42,70**
Ausführung: A4 gemäß Tabelle, Seite 4				
GWP 20/12	**M5 A4**	200	010-00004	**502,70**
GWP 20/12	**M6 A4**	200	010-00005	**502,70**

© 2021 · PL 1/2021 · www.halfen.de

ALLGEMEINES ZUBEHÖR

MU

Y01

Sechskantmuttern DIN 934 oder DIN EN ISO 4032

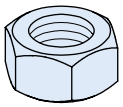

Artikelbezeichnung Gewinde		PE [St.]	Bestell-Nr. 0360.	Preis [EUR/100 St.]
Ausführung: GV gemäß Tabelle, Seite 4				
MU	**M6 GV**	1000	020-00001	**2,30**
MU	**M8 GV**	1000	030-00001	**4,85**
MU	**M10 GV**	500	040-00001	**11,90**
MU	**M12 GV**	500	050-00002	**19,00**
MU	**M16 GV**	200	070-00002	**31,00**
MU	**M20 GV**	100	080-00001	**64,25**
MU	**M24 GV**	50	090-00001	**125,85**
Ausführung: A2 gemäß Tabelle, Seite 4				
MU	**M8 A2**	1000	030-00002	**18,25**
MU	**M10 A2**	500	040-00002	**44,10**
MU	**M12 A2**	500	050-00003	**65,90**
MU	**M16 A2**	200	070-00003	**124,70**
Ausführung: A4 gemäß Tabelle, Seite 4				
MU	**M6 A4**	1000	020-00002	**11,00**
MU	**M8 A4**	1000	030-00003	**22,10**
MU	**M10 A4**	500	040-00003	**47,95**
MU	**M12 A4**	500	050-00004	**73,95**
MU	**M16 A4**	200	070-00004	**136,70**
MU	**M20 A4**	100	080-00003	**258,75**
MU	**M24 A4**	50	090-00002	**618,15**

HU DIN 439

Y01

Flachmutter (DIN, FR EN 24035, ISO 4035)
Typ FK04
Höhe = 0,5 x Ø

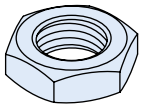

Artikelbezeichnung Gewinde		PE [St.]	Bestell-Nr. 0360.	Preis [EUR/100 St.]
Ausführung: GV gemäß Tabelle, Seite 4				
HU	**M12 GV DIN 439**	100	050-00010	**auf Anfrage**
HU	**M16 GV DIN 439**	25	070-00010	**auf Anfrage**
HU	**M20 GV DIN 439**	25	080-00008	**auf Anfrage**
HU	**M24 GV DIN 439**	25	090-00009	**auf Anfrage**
HU	**M27 GV DIN 439**	25	100-00008	**auf Anfrage**
HU	**M30 GV DIN 439**	25	110-00010	**auf Anfrage**

US DIN 440/9021

Y01

Unterlegscheiben DIN 440 / DIN 9021

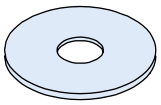

Artikelbezeichnung für Gewinde		PE [St.]	Bestell-Nr. 0370.	Preis [EUR/100 St.]
Ausführung: GV gemäß Tabelle, Seite 4				
US	**M6 GV DIN 440**	200	020-00001	**7,15**
US	**M8 GV DIN 9021**	100	030-00001	**7,15**
US	**M10 GV DIN 9021**	400	040-00001	**10,25**
US	**M12 GV DIN 440**	200	050-00001	**48,25**
US	**M12 GV DIN 9021**	500	050-00002	**26,10**
US	**M16 GV DIN 9021**	200	070-00001	**42,70**
US	**M20 GV DIN 440**	100	080-00001	**128,15**
Ausführung: A4 gemäß Tabelle, Seite 4				
US	**M8 A4 DIN 9021**	100	030-00002	**36,90**
US	**M10 A4 DIN 9021**	100	040-00002	**68,00**
US	**M12 A4 DIN 9021**	100	050-00003	**162,60**
US	**M16 A4 DIN 9021**	100	070-00002	**236,55**

US DIN 125

Y01

Unterlegscheiben DIN 125

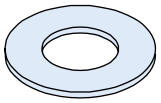

Artikelbezeichnung für Gewinde		PE [St.]	Bestell-Nr. 0370.	Preis [EUR/100 St.]
Ausführung: FV gemäß Tabelle, Seite 4				
US	**M10 FV**	1000	040-00006	**8,60**
US	**M12 FV**	500	050-00008	**11,90**
US	**M16 FV**	500	070-00007	**21,65**
Ausführung: GV gemäß Tabelle, Seite 4				
US	**M6 GV**	1000	020-00002	**2,30**
US	**M8 GV**	1000	030-00003	**4,85**
US	**M10 GV**	1000	040-00003	**7,15**
US	**M12 GV**	500	050-00004	**9,55**
US	**M16 GV**	500	070-00003	**16,70**
US	**M20 GV**	200	080-00002	**31,00**
US	**M24 GV**	200	090-00001	**42,70**
Ausführung: A2 gemäß Tabelle, Seite 4				
US	**M10 A2**	1000	040-00005	**18,25**
US	**M12 A2**	500	050-00006	**33,00**
US	**M16 A2**	500	070-00005	**62,30**
Ausführung: A4 gemäß Tabelle, Seite 4				
US	**M6 A4**	1000	020-00003	**11,00**
US	**M8 A4**	1000	030-00004	**18,55**
US	**M10 A4**	1000	040-00004	**29,50**
US	**M12 A4**	500	050-00005	**46,45**
US	**M16 A4**	500	070-00004	**88,85**
US	**M20 A4**	200	080-00003	**162,60**

★ HALFEN-Hinweis: Allgemeine Erläuterungen siehe Übersichtsseite am Anfang des Kapitels

© 2021 · PL 1/2021 · www.halfen.de

ALLGEMEINES ZUBEHÖR

FAEC Y01

Sicherungsscheibe

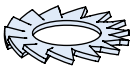

Artikelbezeichnung Gewinde	PE [St.]	Bestell-Nr. 0403.	Preis [EUR/Stück]
Ausführung: GV gemäß Tabelle, Seite 4			
FAEC M6 - GV DIN 6798 A	100	070-00005	**auf Anfrage**
FAEC M8 - GV DIN 6798 A	100	070-00006	**auf Anfrage**
FAEC M10 - GV DIN 6798 A	100	070-00007	**auf Anfrage**
FAEC M12 - GV DIN 6798 A	100	070-00008	**auf Anfrage**
FAEC M16 - GV DIN 6798 A	100	070-00009	**auf Anfrage**
Auch in Edelstahl erhältlich			

FED Y01

Federring

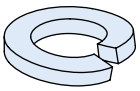

Artikelbezeichnung Gewinde	PE [St.]	Bestell-Nr. 0403.	Preis [EUR/Stück]
Ausführung: GV gemäß Tabelle, Seite 4			
FED M6 - GV DIN 127 B	100	060-00028	**auf Anfrage**
FED M8 - GV DIN 127 B	100	060-00045	**auf Anfrage**
FED M10 - GV DIN 127 B	100	060-00029	**auf Anfrage**
FED M12 - GV DIN 127 B	100	060-00010	**auf Anfrage**
FED M16 - GV DIN 127 B	250	060-00030	**auf Anfrage**
FED M20 - GV DIN 127 B	50	060-00031	**auf Anfrage**
Auch in Edelstahl erhältlich			

VUS Y01

Vierkant-Unterlegscheiben

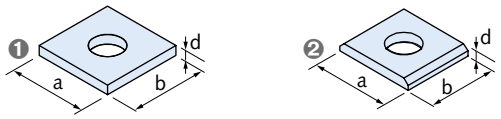

❶ Form A
❷ Form B

Artikelbezeichnung Bohrung passend zu Gewinde	Form	a x b x d [mm]	Bestell-Nr. 0371.	Preis [EUR/100 St.]
Ausführung: FV gemäß Tabelle, Seite 4				
VUS 40/25 M10 FV	A	40x40x5	000-00001	**171,15**
VUS 40/25 M12 FV	A	40x40x5	000-00002	**171,15**
VUS 40/25 M16 FV	A	40x40x5	000-00003	**171,15**
VUS 41/41 M6 FV	A	40x40x6	010-00004	**85,55**
VUS 41/41 M10 FV	A	40x40x6	010-00005	**85,55**
VUS 41/41 M12 FV	A	40x40x6	010-00006	**85,55**
VUS 49/30 M10 FV	B	37x37x5	000-00004	**225,75**
VUS 49/30 M12 FV	B	37x37x5	000-00005	**225,75**
VUS 49/30 M16 FV	B	37x37x5	000-00006	**225,75**
VUS 49/30 M20 FV	B	37x37x5	000-00007	**225,75**
VUS 52/34 M16 FV	A	50x50x6	000-00008	**239,95**
VUS 52/34 M20 FV	A	50x50x6	000-00009	**239,95**
VUS 72/49 M20 FV	B	54x54x6	000-00010	**294,75**
VUS 72/49 M24 FV	B	54x54x6	000-00011	**294,75**
Ausführung: A4 gemäß Tabelle, Seite 4				
VUS 40/25 M10 A4	A	40x40x5	000-00015	**403,15**
VUS 40/25 M12 A4	A	40x40x5	000-00016	**403,15**
VUS 40/25 M16 A4	A	40x40x5	000-00017	**403,15**
VUS 41/41 M6 A4	A	40x40x6	010-00001	**525,00**
VUS 41/41 M10 A4	A	40x40x6	010-00002	**525,00**
VUS 41/41 M12 A4	A	40x40x6	010-00003	**525,00**
VUS 49/30 M10 A4	B	37x37x5	000-00020	**499,05**
VUS 49/30 M12 A4	B	37x37x5	000-00021	**499,05**
VUS 49/30 M16 A4	B	37x37x5	000-00022	**499,05**
VUS 49/30 M20 A4	B	37x37x5	000-00023	**499,05**
VUS 52/34 M16 A4	A	50x50x6	000-00024	**606,40**
VUS 52/34 M20 A4	A	50x50x6	000-00025	**606,40**
VUS 72/49 M20 A4	B	54x54x6	000-00026	**721,05**
VUS 72/49 M24 A4	B	54x54x6	000-00027	**721,05**

© 2021 · PL 1/2021 · www.halfen.de

ALLGEMEINES ZUBEHÖR

GWS Y01

Gewindestangen
DIN 976-1



Artikelbezeichnung Gewinde x Länge [mm]		Bestell-Nr. 0400.	Preis [EUR/100 St.]
Ausführung: GV gemäß Tabelle, Seite 4			
GWS	**M6 x 1000 GV**	020-00001	**128,15**
GWS	**M8 x 1000 GV**	030-00001	**154,40**
GWS	**M10 x 1000 GV**	040-00001	**239,95**
GWS	**M12 x 1000 GV**	050-00001	**339,80**
GWS	**M16 x 1000 GV**	060-00001	**703,35**
GWS	**M20 x 1000 GV**	070-00001	**1.033,75**
GWS	**M24 x 1000 GV**	080-00001	**1.620,65**
Ausführung: A4 gemäß Tabelle, Seite 4			
GWS	**M6 x 1000 A4**	020-00002	**942,95**
GWS	**M8 x 1000 A4**	030-00002	**1.464,15**
GWS	**M10 x 1000 A4**	040-00002	**2.296,05**
GWS	**M12 x 1000 A4**	050-00002	**3.460,65**
GWS	**M16 x 1000 A4**	060-00002	**5.671,70**
GWS	**M20 x 1000 A4**	070-00002	**8.629,55**

VIS CHC Y01

Innensechskantschraube

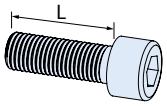

Artikelbezeichnung Gewinde x Länge l [mm]		PE [St.]	Bestell-Nr. 0405.	Preis [EUR/Stück]
Ausführung: GV = galvanisch verzinkt, Festigkeitsklasse 8.8				
VIS CHC -	**M8x20 - GV DIN 912**	100	030-00002	**auf Anfrage**
VIS CHC -	**M12x30 - GV DIN 912**	50	030-00010	**auf Anfrage**

HSK Y01

Sechskantschrauben DIN 933 (ohne Muttern)

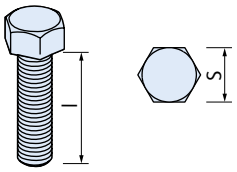

Artikelbezeichnung Gewinde x Länge [mm]		S (DIN) [mm]	S (ISO) [mm]	Bestell-Nr. 0385.	Preis [EUR/100 St.]
Ausführung: GV = galvanisch verzinkt, Festigkeitsklasse 8.8					
HSK	**M6 x 12 GV 8.8**	10	10	020-00005	**auf Anfrage**
HSK	**M6 x 25 GV 8.8**	10	10	020-00006	**auf Anfrage**
HSK	**M8 x 20 GV 8.8**	13	13	030-00014	**auf Anfrage**
HSK	**M8 x 25 GV 8.8**	13	13	030-00005	**14,30**
HSK	**M8 x 30 GV 8.8**	13	13	030-00015	**auf Anfrage**
HSK	**M8 x 40 GV 8.8**	13	13	030-00006	**19,00**
HSK	**M10 x 20 GV 8.8**	17	16	040-00009	**19,00**
HSK	**M10 x 30 GV 8.8**	17	16	040-00010	**23,75**
HSK	**M10 x 40 GV 8.8**	17	16	040-00026	**auf Anfrage**
HSK	**M10 x 45 GV 8.8**	17	16	040-00011	**31,00**
HSK	**M10 x 60 GV 8.8**	17	16	040-00012	**47,60**
HSK	**M10 x 70 GV 8.8**	17	16	040-00013	**71,25**
HSK	**M12 x 22 GV 8.8**	19	18	050-00012	**auf Anfrage**
HSK	**M12 x 25 GV 8.8**	19	18	050-00013	**33,10**
HSK	**M12 x 30 GV 8.8**	19	18	050-00014	**33,10**
HSK	**M12 x 40 GV 8.8**	19	18	050-00015	**40,35**
HSK	**M12 x 50 GV 8.8**	19	18	050-00016	**47,60**
HSK	**M12 x 60 GV 8.8**	19	18	050-00017	**59,35**
HSK	**M12 x 80 GV 8.8**	19	18	050-00018	**121,25**
HSK	**M12 x 90 GV 8.8**	19	18	050-00019	**144,95**
HSK	**M16 x 40 GV 8.8**	24	24	070-00015	**80,75**
HSK	**M16 x 60 GV 8.8**	24	24	070-00017	**114,10**
HSK	**M16 x 90 GV 8.8**	24	24	070-00010	**auf Anfrage**
Ausführung: A2 gemäß Tabelle, Seite 4					
HSK	**M8 x 16 A2**	13	13	030-00033	**auf Anfrage**
HSK	**M8 x 20 A2**	13	13	030-00018	**auf Anfrage**
Ausführung: A4 gemäß Tabelle, Seite 4					
HSK	**M8 x 25 A4**	13	13	030-00002	**66,65**
HSK	**M10 x 30 A4**	17	16	040-00003	**125,65**
HSK	**M10 x 45 A4**	17	16	040-00005	**158,95**
HSK	**M12 x 25 A4**	19	18	050-00002	**184,80**
HSK	**M12 x 30 A4**	19	18	050-00003	**184,80**
HSK	**M12 x 40 A4**	19	18	050-00004	**207,00**
HSK	**M12 x 60 A4**	19	18	050-00006	**292,10**
HSK	**M12 x 80 A4**	19	18	050-00008	**447,45**
HSK	**M16 x 40 A4**	24	24	070-00002	**469,60**
HSK	**M16 x 60 A4**	24	24	070-00004	**573,25**
HSK	**M16 x 90 A4**	24	24	070-00007	**791,25**

★ HALFEN-Hinweis: Allgemeine Erläuterungen siehe Übersichtsseite am Anfang des Kapitels

© 2021 · PL 1/2021 · www.halfen.de

ALLGEMEINES ZUBEHÖR

SKM Y01

Sechskant-Verbindungsmuffen

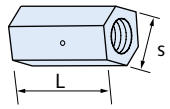

Artikelbezeichnung	Gewinde	s [mm]	L [mm]	PE [St.]	Bestell-Nr. 0390.	Preis [EUR/100 St.]
Ausführung: FV gemäß Tabelle, Seite 4						
SKM	M10 FV	13	40	100	000-00004	**218,65**
SKM	M12 FV	17	40	50	000-00005	**254,20**
SKM	M16 FV	22	50	25	000-00006	**389,75**
Ausführung: A4 gemäß Tabelle, Seite 4						
SKM	M10 A4	13	40	100	000-00001	**1.534,45**
SKM	M12 A4	17	40	50	000-00002	**1.819,05**
SKM	M16 A4	22	50	25	000-00003	**2.632,60**

VBM Y01

Verbindungsmuffen, rund

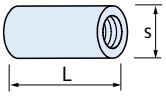

Artikelbezeichnung	Gewinde	s [mm]	L [mm]	PE [St.]	Bestell-Nr. 0391.	Preis [EUR/100 St.]
Ausführung: GV gemäß Tabelle, Seite 4						
VBM	M6 GV	10	15	100	000-00007	**47,60**
VBM	M8 GV	12	20	100	000-00008	**66,60**
VBM	M10 GV	13	25	100	000-00009	**106,95**
VBM	M12 GV	16	30	50	000-00010	**171,15**
VBM	M16 GV	21	40	50	000-00011	**270,95**
VBM	M20 GV	26	50	25	000-00012	**472,85**
Ausführung: A4 gemäß Tabelle, Seite 4						
VBM	M6 A4	10	15	100	000-00001	**595,35**
VBM	M8 A4	14	20	100	000-00002	**606,40**
VBM	M10 A4	16	25	100	000-00003	**876,25**
VBM	M12 A4	20	30	50	000-00004	**1.234,90**
VBM	M16 A4	25	40	50	000-00005	**2.273,90**
VBM	M20 A4	32	50	25	000-00006	**4.533,00**

SPH Y01

Spannhülsen mit Rechts- und Linksgewinde mit Sichtloch

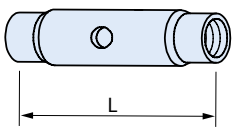

Artikelbezeichnung	Gewinde x Länge [mm]	Bestell-Nr. 0392.	Preis [EUR/100 St.]
Ausführung: A4 gemäß Tabelle, Seite 4			
SPH	M12 x 60 A4	000-00001	**1.445,65**
SPH	M12 x 75 A4	000-00002	**1.504,80**
SPH	M12 x 95 A4	000-00003	**1.564,10**
SPH	M12 x 115 A4	000-00004	**1.634,15**
SPH	M12 x 135 A4	000-00005	**1.693,35**
SPH	M16 x 60 A4	000-00006	**1.963,20**
SPH	M16 x 75 A4	000-00007	**2.103,75**
SPH	M16 x 95 A4	000-00008	**2.292,35**
SPH	M16 x 115 A4	000-00009	**2.481,00**
SPH	M16 x 135 A4	000-00010	**2.669,35**

OES Y01

Ösenmuffen

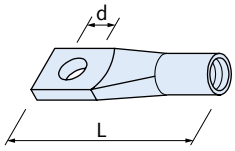

Artikelbezeichnung Gewinde	L [mm]	d [mm]	PE [St.]	Bestell-Nr. 0401.	Preis [EUR/100 St.]
Ausführung: GV gemäß Tabelle, Seite 4					
OES M6 GV	35	6	250	000-00001	**109,45**
OES M8 GV	53	8	300	000-00007	**123,70**
OES M10 GV	57	10	225	000-00003	**135,50**
OES M12 GV	55	12	200	000-00010	**142,00**
OES M16 GV	80	16	60	000-00005	**313,65**

RM Y01

Ringmuttern DIN 582



Artikelbezeichnung	Gewinde	PE [St.]	Bestell-Nr. 0402.	Preis [EUR/100 St.]
Ausführung: GV gemäß Tabelle, Seite 4				
RM	M8 GV DIN 582	100	050-00001	**280,30**
RM	M10 GV DIN 582	100	050-00002	**370,80**
RM	M12 GV DIN 582	50	050-00003	**480,15**
RM	M16 GV DIN 582	50	050-00004	**696,15**
RM	M20 GV DIN 582	20	050-00005	**914,70**

★ HALFEN-Hinweis: Allgemeine Erläuterungen siehe Übersichtsseite am Anfang des Kapitels

© 2021 · PL 1/2021 · www.halfen.de

DÜBELSYSTEME

HB-V-A Ankerstange Y01

Mit Mutter und U-Scheibe
Zugelassen für ungerissenen Beton
Europäische Technische Bewertung ETA-07/0257



Artikelbezeichnung Ø		Klemm-stärke	Dübel-länge		PE [St.] ①	Bestell-Nr. 0430.	Preis [EUR/100 St.]
Ausführung: GV gemäß Tabelle, Seite 4							
HB - V - A	**10-**	**30/**	**130**	**GV**	10	100-00029	**130,50**
HB - V - A	**10-**	**65/**	**165**	**GV**	10	100-00030	**169,65**
HB - V - A	**12-**	**35/**	**160**	**GV**	10	100-00033	**177,25**
HB - V - A	**12-**	**85/**	**210**	**GV**	10	100-00034	**233,95**
HB - V - A	**16-**	**20/**	**165**	**GV**	10	100-00017	**302,00**
HB - V - A	**16-**	**45/**	**190**	**GV**	10	100-00018	**332,85**
Ausführung: FV gemäß Tabelle, Seite 4							
HB - V - A	**10-**	**30/**	**130**	**FV**	10	100-00023	**180,65**
HB - V - A	**12-**	**35/**	**160**	**FV**	10	100-00024	**238,50**
HB - V - A	**12-**	**95/**	**220**	**FV**	10	100-00046	**327,45**
Ausführung: A4 gemäß Tabelle, Seite 4							
HB - V - A	**8-**	**20/**	**110**	**A4**	10	100-00001	**356,80**
HB - V - A	**10-**	**15/**	**115**	**A4**	10	100-00002	**506,10**
HB - V - A	**10-**	**30/**	**130**	**A4**	10	100-00003	**594,55**
HB - V - A	**10-**	**65/**	**165**	**A4**	10	100-00004	**621,10**
HB - V - A	**10-**	**90/**	**190**	**A4**	10	100-00053	**711,60**
HB - V - A	**12-**	**10/**	**135**	**A4**	10	100-00005	**717,25**
HB - V - A	**12-**	**35/**	**160**	**A4**	10	100-00006	**792,80**
HB - V - A	**12-**	**55/**	**180**	**A4**	10	100-00007	**804,15**
HB - V - A	**12-**	**65/**	**190**	**A4**	10	100-00064	**872,10**
HB - V - A	**12-**	**95/**	**220**	**A4**	10	100-00055	**972,20**
HB - V - A	**16-**	**20/**	**165**	**A4**	10	100-00010	**1.651,75**
HB - V - A	**16-**	**45/**	**190**	**A4**	10	100-00011	**1.850,00**
HB - V - A	**16-**	**65/**	**210**	**A4**	10	100-00012	**2.133,15**
HB - V - A	**16-**	**85/**	**230**	**A4**	10	100-00058	**2.303,05**
HB - V - A	**20-**	**20/**	**220**	**A4**	10	100-00014	**3.769,85**
HB - V - A	**20-**	**60/**	**260**	**A4**	10	100-00015	**4.304,15**
HB - V - A	**24-**	**55/**	**300**	**A4**	5	100-00016	**7.107,45**

Ankerstangen M8 - M24 mit Außensechskant. Weitere Längen auf Anfrage
① Pro Packungseinheit ist ein Setzwerkzeug enthalten.

HB-V-P Mörtelpatrone Y01

Zweikomponenten-Kunstharzmörtel in Glaspatrone
für Ankerstange HB-V-A



Artikelbezeichnung Ø		PE [St.]	Bestell-Nr. 0433.	Preis [EUR/100 St.]
Ausführung: Zweikomponenten Kunstharz				
HB - V - P	**8**	10	050-00001	**193,60**
HB - V - P	**10**	10	050-00002	**218,65**
HB - V - P	**12**	10	050-00003	**245,30**
HB - V - P	**16**	10	050-00005	**372,85**
HB - V - P	**20**	10	050-00006	**454,60**
HB - V - P	**24**	5	050-00007	**533,55**

★ HALFEN-Hinweis: Allgemeine Erläuterungen siehe Übersichtsseite am Anfang des Kapitels

© 2021 · PL 1/2021 · www.halfen.de

HB-VMZ-A Ankerstange — Y01

Mit Mutter und U-Scheibe
Zugelassen für gerissenen und ungerissenen Beton
Europäische Technische Bewertung ETA-07/0256



Artikelbezeichnung Verankerungs-tiefe	Ø	Klemm-stärke	Dübel-länge		PE [St.]	Bestell-Nr. 0432.	Preis [EUR/100 St.]
Ausführung: GV gemäß Tabelle, Seite 4							
HB - VMZ - A 60	**10-**	**30/**	**105**	**GV**	10	380-00032	**571,00**
HB - VMZ - A 80	**12-**	**50/**	**150**	**GV**	10	380-00037	**736,60**
HB - VMZ - A 125	**12-**	**25/**	**170**	**GV**	10	380-00085	**880,95**
HB - VMZ - A 125	**16-**	**60/**	**210**	**GV**	10	380-00045	**1.145,30**
HB - VMZ - A 170	**20-**	**50/**	**255**	**GV**	5	380-00050	**1.923,90**
Ausführung: A4 gemäß Tabelle, Seite 4							
HB - VMZ - A 60	**10-**	**10/**	**85**	**A4**	10	380-00004	**1.116,70**
HB - VMZ - A 60	**10-**	**20/**	**95**	**A4**	10	380-00005	**1.214,95**
HB - VMZ - A 60	**10-**	**30/**	**105**	**A4**	10	380-00006	**1.259,40**
HB - VMZ - A 60	**10-**	**60/**	**135**	**A4**	10	380-00007	**1.362,90**
HB - VMZ - A 60	**10-**	**100/**	**175**	**A4**	10	380-00008	**1.779,15**
HB - VMZ - A 80	**12-**	**10/**	**110**	**A4**	10	380-00009	**1.421,05**
HB - VMZ - A 80	**12-**	**25/**	**125**	**A4**	10	380-00010	**1.530,65**
HB - VMZ - A 80	**12-**	**50/**	**150**	**A4**	10	380-00011	**1.725,15**
HB - VMZ - A 80	**12-**	**60/**	**160**	**A4**	10	380-00096	**2.397,90**
HB - VMZ - A 80	**12-**	**100/**	**200**	**A4**	10	380-00012	**2.224,05**
HB - VMZ - A 100	**12-**	**60/**	**180**	**A4**	10	380-00016	**2.405,05**
HB - VMZ - A 125	**12-**	**60/**	**205**	**A4**	10	380-00097	**2.789,65**
HB - VMZ - A 90	**16-**	**30/**	**145**	**A4**	10	380-00066	**2.544,65**
HB - VMZ - A 90	**16-**	**60/**	**175**	**A4**	10	380-00098	**3.052,40**
HB - VMZ - A 105	**16-**	**30/**	**160**	**A4**	10	380-00068	**2.686,15**
HB - VMZ - A 105	**16-**	**60/**	**190**	**A4**	10	380-00099	**auf Anfrage**
HB - VMZ - A 125	**16-**	**30/**	**180**	**A4**	10	380-00018	**3.018,40**
HB - VMZ - A 125	**16-**	**60/**	**210**	**A4**	10	380-00119	**3.194,10**
HB - VMZ - A 125	**16-**	**100/**	**250**	**A4**	10	380-00020	**3.790,60**
HB - VMZ - A 115	**20-**	**30/**	**175**	**A4**	5	380-00070	**4.228,50**
HB - VMZ - A 170	**20-**	**20/**	**225**	**LG A4 ①**	5	380-00071	**4.640,10**
HB - VMZ - A 170	**20-**	**50/**	**255**	**A4**	5	380-00023	**5.280,00**
HB - VMZ - A 200	**24-**	**50/**	**290**	**A4**	5	380-00025	**7.028,10**

① Version LG mit Gewinde bis zur Betonoberfläche
Weitere Abmessungen und Gewindelängen auf Anfrage

HB-VMZ Injektionssystem — Y01

Zweikomponentenmörtel
Europäische Zulassung für gerissenen und ungerissenen Beton



Artikelbezeichnung	Bestell-Nr. 0433.	Preis [EUR/Stück]
Ausführung: Zweikomponentenmörtel, styrolfrei		
HB-VMZ 280 ml, inkl. 2 HB-VM-X Statikmischer ①	040-00100	**47,60**
HB-VM-X Statikmischer	040-00039	**2,10**
HB-VM-XE (200 mm) Verlängerung für Mischer	040-00076	**0,50**
HB-VMZ-MK Montagekeil	040-00116	**1,70**

① HB-VMZ 280ml kann mit Standard-Silikonpistole ausgepresst werden.
② Kartuschen auch einzeln lieferbar

© 2021 · PL 1/2021 · www.halfen.de

DÜBELSYSTEME

HB-VMU-A Ankerstange Y01

Zugelassen für gerissenen und ungerissenen Beton
Europäische Technische Bewertung ETA-16/0691
sowie für Mauerwerk
Europäische Technische Bewertung ETA-17/0196



Artikelbezeichnung	Ø	Klemm-stärke	Dübel-länge		PE [St.]	Bestell-Nr. 0430.	Preis [EUR/100 St.]
Ausführung: GV gemäß Tabelle, Seite 4							
HB - VMU - A	**8-**	**20/**	**110**	**GV**	10	190-00025	**95,00**
HB - VMU - A	**10-**	**10/**	**110**	**GV**	10	190-00027	**122,30**
HB - VMU - A	**10-**	**50/**	**150**	**GV**	10	190-00029	**160,80**
HB - VMU - A	**12-**	**125/**	**250**	**GV**	10	190-00040	**278,40**
Ausführung: A4 gemäß Tabelle, Seite 4							
HB - VMU - A	**8-**	**20/**	**110**	**A4**	10	190-00002	**356,80**
HB - VMU - A	**8-**	**55/**	**145**	**A4**	10	190-00050	**468,15**
HB - VMU - A	**10-**	**10/**	**110**	**A4**	10	190-00004	**488,85**
HB - VMU - A	**10-**	**30/**	**130**	**A4**	10	190-00005	**594,55**
HB - VMU - A	**10-**	**50/**	**150**	**A4**	10	190-00006	**606,05**
HB - VMU - A	**10-**	**90/**	**190**	**A4**	10	190-00008	**auf Anfrage**
HB - VMU - A	**12-**	**15/**	**120**	**A4**	10	190-00011	**auf Anfrage**
HB - VMU - A	**12-**	**50/**	**175**	**A4**	10	190-00015	**864,70**
HB - VMU - A	**12-**	**85/**	**210**	**A4**	10	190-00016	**921,30**
HB - VMU - A	**16-**	**60/**	**210**	**A4**	10	190-00021	**auf Anfrage**
Weitere Größen auf Anfrage							

HB-VM-SH Siebhülse Y01

Für Anwendungen in Lochstein-Mauerwerk



Artikelbezeichnung	Ø [mm]	Passend für:	Setztiefe [mm]	PE [St.]	Bestell-Nr. 0433.	Preis [EUR/100 St.]
Ausführung: Polypropylen						
HB - VM - SH	16x85	M8 / M10	80	10	040-00042	**138,80**
HB - VM - SH	16x130	M8 / M10	130	10	040-00043	**auf Anfrage**
HB - VM - SH	20x85	M12 / M16	80	10	040-00044	**221,00**
HB - VM - SH	20x130	M12 / M16	130	10	040-00040	**auf Anfrage**

HB-VMU plus Injektionssystem Y01

Injektionsmörtel-Kartusche
Zugelassen für gerissenen und ungerissenen Beton,
HB-VMU plus ETA-Bewertung 16/0691
Zugelassen für Mauerwerk,
HB-VMU plus ETA-Bewertung 17/0196



Artikelbezeichnung	Inhalt [ml]	PE [St.] ②	Bestell-Nr. 0433.	Preis [EUR/Stück]
Ausführung: Polypropylen				
HB-VMU plus 280 ml, inkl. 2 HB-VM-X Statikmischer ①	280	12	040-00137	**37,00**
HB-VM-X Statikmischer			040-00039	**2,10**
HB-VM-XE (200 mm) Verlängerung für Mischer			040-00076	**0,50**

① HB-VMU plus 280 ml kann mit einer Standard-Silikonpistole ausgepresst werden
② Kartuschen auch einzeln lieferbar

★ HALFEN-Hinweis: Allgemeine Erläuterungen siehe Übersichtsseite am Anfang des Kapitels

© 2021 · PL 1/2021 · www.halfen.de

HB-RB Reinigungsbürste Y01

Für die Bohrlochreinigung
Für Bohrlochdurchmesser 10 - 28 mm

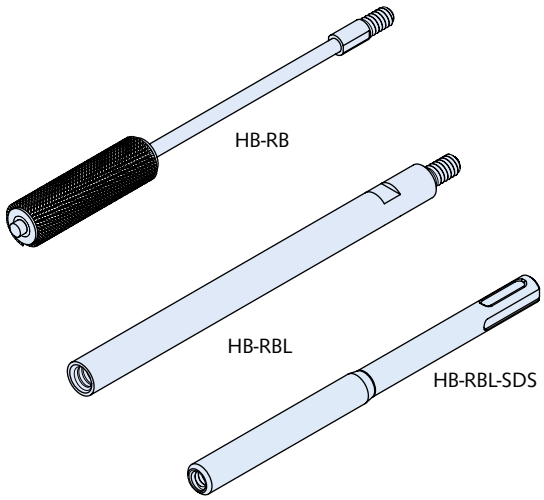

Artikelbezeichnung	Passend für:	PE [St.]	Bestell-Nr. 0433.	Preis [EUR/Stück]
Ausführung: Stahldraht				
HB-RB 10	HB-VMZ, HB-V, HB-VMU M10	1	040-00104	**10,65**
HB-RB 12	HB-VMZ, HB-V, HB-VMU M9	1	040-00105	**10,90**
HB-RB 14	HB-VMZ, HB-V, HB-VMU M12	1	040-00106	**11,10**
HB-RB 16	HB-VMU plus M12 ①	1	040-00118	**11,30**
HB-RB 18	HB-VMZ, HB-V, HB-VMU M16	1	040-00107	**11,70**
HB-RB 20	HB-VMU plus M16 ①	1	040-00119	**12,10**
HB-RB 22	HB-VMZ 115, HB-VMU M20	1	040-00108	**12,40**
HB-RB 24	HB-VMZ M20	1	040-00113	**12,95**
HB-RB 26	HB-VMZ, HB-V M20, HB-VMU M24	1	040-00109	**15,35**
HB-RB 28	HB-V M24	1	040-00114	**16,40**
Zubehör für HB-RB Reinigungsbürsten				
HB-RBL-SDS M6 SDS-Aufnahme	alle HB-RB Varianten	1	040-00098	**15,95**
HB-RBL M6 Verlängerung	alle HB-RB Varianten	1	040-00099	**27,25**

① Für Mauerwerk

HB-VM-P Auspresspistole Y01



Artikelbezeichnung	Bestell-Nr. 0433.	Preis [EUR/Stück]
Ausführung: Metall		
HB-VM-P 345 ①	040-00077	**119,85**
HB-VM-P 420 Profi ②	040-00080	**190,45**

① passend für 280ml Kartuschen
② passend für 410ml und 420ml Kartuschen

Ausblaspistole/Ausblaspumpe/Zubehör Y01

Zubehör für Bohrlochreinigung

HB VM-AP



HB VM-ABP



Artikelbezeichnung	Passend für Bohrlöcher Ø [mm]	PE [St.]	Bestell-Nr. 0433.	Preis [EUR/Stück]
Ausführung: gemäß Katalog				
HB-VM-AP 360	8-35	1	040-00110	**44,45**
HB-VM-ABP	22-26	1	040-00111	**74,55**

© 2021 · PL 1/2021 · www.halfen.de

DÜBELSYSTEME

HB-B Bolzenanker Y01

Zugelassen für ungerissenen Beton
Europäische Technische Bewertung ETA-07/0247



Artikelbezeichnung					PE [St.]	Bestell-Nr.	Preis
Ø		Klemm-stärke	Dübel-länge			0432.	[EUR/100 St.]
Ausführung: GV gemäß Tabelle, Seite 4							
HB-B	**10-**	**10-16/**	**85**	**GV**	50	060-00069	**118,25**
HB-B	**10-**	**20-26/**	**95**	**GV**	50	060-00070	**125,85**
HB-B	**12-**	**10-25/**	**105**	**GV**	25	060-00144	**180,65**
HB-B	**12-**	**15-30/**	**110**	**GV**	25	060-00051	**181,10**
HB-B	**12-**	**30-45/**	**125**	**GV**	25	060-00052	**213,90**
HB-B	**12-**	**65-80/**	**160**	**GV**	25	060-00080	**257,60**
HB-B	**16-**	**10-28/**	**130**	**GV**	20	060-00145	**316,90**
Ausführung: A4 gemäß Tabelle, Seite 4							
HB-B	**8-**	**15-24/**	**80**	**A4**	100	060-00006	**378,80**
HB-B	**8-**	**20-29/**	**85**	**A4**	100	060-00025	**394,85**
HB-B	**8-**	**30-39/**	**95**	**A4**	100	060-00007	**413,40**
HB-B	**8-**	**45-54/**	**110**	**A4**	100	060-00008	**445,95**
HB-B	**10-**	**15-21/**	**90**	**A4**	50	060-00010	**543,35**
HB-B	**10-**	**20-26/**	**95**	**A4**	50	060-00028	**566,85**
HB-B	**10-**	**30-36/**	**105**	**A4**	50	060-00029	**608,10**
HB-B	**10-**	**45-51/**	**120**	**A4**	50	060-00011	**635,00**
HB-B	**10-**	**50-56/**	**125**	**A4**	50	060-00030	**660,25**
HB-B	**10-**	**70-76/**	**145**	**A4**	50	060-00031	**766,00**
HB-B	**12-**	**10/**	**95**	**A4**	25	060-00034	**782,25**
HB-B	**12-**	**10-25/**	**105**	**A4**	25	060-00135	**797,15**
HB-B	**12-**	**15-30/**	**110**	**A4**	25	060-00013	**805,05**
HB-B	**12-**	**20-35/**	**115**	**A4**	25	060-00014	**889,50**
HB-B	**12-**	**30-45/**	**125**	**A4**	25	060-00015	**925,15**
HB-B	**12-**	**50-65/**	**145**	**A4**	25	060-00016	**979,75**
HB-B	**12-**	**65-80/**	**160**	**A4**	25	060-00035	**1.085,20**
HB-B	**12-**	**85-100/**	**180**	**A4**	25	060-00017	**1.256,20**
HB-B	**16-**	**10-26/**	**130**	**A4**	20	060-00137	**1.499,20**
HB-B	**16-**	**30-46/**	**150**	**A4**	20	060-00019	**1.560,70**
HB-B	**16-**	**60-76/**	**180**	**A4**	20	060-00020	**1.828,45**
HB-B	**16-**	**100-116/**	**220**	**A4**	10	060-00039	**2.361,95**
HB-B	**20-**	**5-27/**	**150**	**A4**	10	060-00041	**2.909,05**
HB-B	**20-**	**35-57/**	**180**	**A4**	10	060-00042	**3.745,30**
HB-B	**20-**	**60-82/**	**205**	**A4**	10	060-00022	**3.871,70**

HB-B-IG Bolzenanker Y01



Artikelbezeichnung	Setztiefe [mm]	PE [St.]	Bestell-Nr.	Preis
			0432.	[EUR/100 St.]
Ausführung: A4 gemäß Tabelle, Seite 4				
HB-B-IG M8 x 50 A4	①	100	070-00003	**388,00**
HB-B-IG M10 x 60 A4	①	50	070-00001	**571,50**
HB-B-IG M12 x 75 A4	①	25	070-00002	**848,20**

① HB-B-IG mit Montageschraube etwas unter die Betonoberfläche einschlagen.

★ HALFEN-Hinweis: Allgemeine Erläuterungen siehe Übersichtsseite am Anfang des Kapitels

© 2021 · PL 1/2021 · www.halfen.de

HB-BZ Bolzenanker Y01

Zugelassen für gerissenen und ungerissenen Beton
Europäische Technische Bewertung ETA-07/0249



Artikelbezeichnung					PE [St.]	Bestell-Nr.	Preis
	Ø	Klemm-stärke	Dübel-länge			0432.	[EUR/100 St.]
Ausführung: GV gemäß Tabelle, Seite 4							
HB-BZ	**8-**	**10-21/**	**75**	**GV**	100	260-00041	**108,95**
HB-BZ	**8-**	**15-26/**	**80**	**GV**	100	260-00042	**115,15**
HB-BZ	**8-**	**30-41/**	**95**	**GV**	100	260-00043	**134,50**
HB-BZ	**10-**	**10-30/**	**90**	**GV**	50	260-00046	**149,75**
HB-BZ	**10-**	**30-50/**	**110**	**GV**	50	260-00049	**178,40**
HB-BZ	**10-**	**50-70/**	**130**	**GV**	50	260-00050	**189,10**
HB-BZ	**12-**	**15-35/**	**110**	**GV**	25	260-00052	**230,25**
HB-BZ	**12-**	**30-50/**	**125**	**GV**	25	260-00054	**258,85**
HB-BZ	**12-**	**50-70/**	**145**	**GV**	25	260-00055	**299,40**
HB-BZ	**12-**	**65-85/**	**160**	**GV**	25	260-00056	**324,70**
HB-BZ	**12-**	**85-105/**	**180**	**GV**	25	260-00057	**372,30**
HB-BZ	**16-**	**25-45/**	**145**	**GV**	20	260-00060	**503,30**
HB-BZ	**16-**	**50-70/**	**170**	**GV**	20	260-00061	**610,45**
HB-BZ	**16-**	**80-100/**	**200**	**GV**	10	260-00062	**672,85**
HB-BZ	**20-**	**60/**	**195**	**GV**	10	260-00030	**1.231,30**
HB-BZ	**24-**	**30/**	**190**	**GV**	10	260-00034	**2.033,60**
HB-BZ	**24-**	**60/**	**220**	**GV**	5	260-00035	**2.257,90**
Ausführung: A4 gemäß Tabelle, Seite 4							
HB-BZ	**8-**	**10-21/**	**75**	**A4**	100	040-00027	**555,90**
HB-BZ	**8-**	**15-26/**	**80**	**A4**	100	040-00035	**584,90**
HB-BZ	**8-**	**30-41/**	**95**	**A4**	100	040-00036	**617,65**
HB-BZ	**8-**	**50-61/**	**115**	**A4**	100	040-00028	**683,00**
HB-BZ	**10-**	**10-30/**	**90**	**A4**	50	040-00029	**736,45**
HB-BZ	**10-**	**15-35/**	**95**	**A4**	50	040-00037	**793,05**
HB-BZ	**10-**	**30-50/**	**110**	**A4**	50	040-00038	**934,55**
HB-BZ	**10-**	**50-70/**	**130**	**A4**	50	040-00030	**1.057,00**
HB-BZ	**12-**	**15-35/**	**110**	**A4**	25	040-00031	**1.173,80**
HB-BZ	**12-**	**20-40/**	**115**	**A4**	25	040-00039	**1.244,25**
HB-BZ	**12-**	**30-50/**	**125**	**A4**	25	040-00040	**1.312,75**
HB-BZ	**12-**	**50-70/**	**145**	**A4**	25	040-00032	**1.473,80**
HB-BZ	**12-**	**85-105/**	**180**	**A4**	25	040-00041	**1.792,30**
HB-BZ	**12-**	**125/**	**220**	**A4**	25	040-00016	**2.062,35**
HB-BZ	**16-**	**25-45/**	**145**	**A4**	20	040-00033	**2.324,00**
HB-BZ	**16-**	**50-70/**	**170**	**A4**	20	040-00034	**2.511,60**
HB-BZ	**16-**	**65-85/**	**185**	**A4**	20	040-00042	**auf Anfrage**
HB-BZ	**16-**	**100/**	**220**	**A4**	10	040-00017	**3.229,15**
HB-BZ	**20-**	**30/**	**165**	**A4**	10	040-00018	**4.891,50**
HB-BZ	**20-**	**60/**	**195**	**A4**	10	040-00019	**5.757,20**
HB-BZ	**20-**	**100/**	**235**	**A4**	5	040-00020	**auf Anfrage**
Weitere Längen auf Anfrage							

HB-BZ-U Bolzenanker Y01

Mit großer Unterlegscheibe DIN EN ISO 7093 (DIN 9024)
Zugelassen für gerissenen und ungerissenen Beton
Europäische Technische Bewertung ETA-07/0249



Artikelbezeichnung					PE [St.]	Bestell-Nr.	Preis
	Ø	Klemm-stärke	Dübel-länge			0432.	[EUR/100 St.]
Ausführung: GV gemäß Tabelle, Seite 4							
HB-BZ-U	**8-**	**15-26/**	**80**	**GV**	100	270-00029	**122,15**
HB-BZ-U	**12-**	**15-35/**	**110**	**GV**	25	270-00034	**248,80**
HB-BZ-U	**12-**	**30-50/**	**125**	**GV**	25	270-00035	**283,85**
HB-BZ-U	**12-**	**50-70/**	**145**	**GV**	25	270-00036	**327,55**
Ausführung: A4 gemäß Tabelle, Seite 4							
HB-BZ-U	**8-**	**15-26/**	**80**	**A4**	100	250-00024	**625,85**
HB-BZ-U	**12-**	**15-35/**	**110**	**A4**	25	250-00029	**1.296,10**
HB-BZ-U	**12-**	**50-70/**	**145**	**A4**	25	250-00030	**1.627,65**
HB-BZ-U	**16-**	**25-45/**	**145**	**A4**	20	250-00031	**2.596,25**
Weitere Längen auf Anfrage							

HB-BZ-IG Bolzenanker Y01

Für Vorsteck- und Durchsteckmontage
Zugelassen für gerissenen und ungerissenen Beton



Artikelbezeichnung				PE [St.]	Bestell-Nr.	Preis
	Gewinde Ø	Klemm-stärke			0432.	[EUR/100 St.]
Ausführung: A4 = Edelstahl A4 / Vorsteckmontage						
HB-BZ-IG	**M12 -**	**0**	**A4 ①**	20	280-00004	**auf Anfrage**
Ausführung: A4 = Edelstahl A4 / Durchsteckmontage						
HB-BZ-IG	**M6 -**	**20**	**A4 ①**	100	280-00006	**auf Anfrage**
HB-BZ-IG	**M8 -**	**20**	**A4 ①**	50	280-00009	**auf Anfrage**

① Schrauben oder Muttern gesondert bestellen.
Weitere Schraubenlängen gemäß DIN 933 auf Anfrage.

© 2021 · PL 1/2021 · www.halfen.de

WANDELBARES POSITIONSSYSTEM

HALFIX System 53/34 für Wandlungsfähige Räume

Erfüllt die Anforderungen der DIN 79400;
Anhang A, „Schwerlastverankerungen für Slacklinesysteme“.
Das System besteht aus der HALFIX Schienenkonstruktion, den HALFIX Flächenanbindungen, den HALFIX Befestigungssystemen und weiterem Zubehör.
Die Schienenkonstruktion ist wahlweise für Wandmontage oder Boden-Decke-Montage erhältlich.
Bitte senden Sie Ihre Anfrage an: HALFIX@halfen.de

HALFIX Schienenkonstruktion Wand

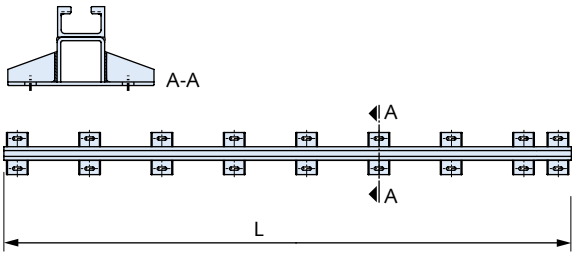

Artikelbezeichnung	Länge L [mm] / Anzahl Laschen	Bestell-Nr. 0330.	Preis [EUR/Stück]
Ausführung: GV gemäß Tabelle, Seite 4			
HALFIX 53/34 Schiene Wand ①	895 / 4	100-00101	**auf Anfrage**
HALFIX 53/34 Schiene Wand ①	1195 / 5	100-00102	**auf Anfrage**
HALFIX 53/34 Schiene Wand ①	1495 / 6	100-00103	**auf Anfrage**
HALFIX 53/34 Schiene Wand ①	1795 / 7	100-00104	**auf Anfrage**
HALFIX 53/34 Schiene Wand ①	2095 / 8	100-00105	**auf Anfrage**
HALFIX 53/34 Schiene Wand ①	2395 / 9	100-00106	**auf Anfrage**
HALFIX 53/34 Schiene Wand ①	2695 / 10	100-00107	**auf Anfrage**
HALFIX 53/34 Schiene Wand ①	2995 / 11	100-00108	**auf Anfrage**

① Gewünschte Standardlänge L ist bei Bestellung anzugeben.
Befestigung an der Wand mit zugzonentauglichen Dübeln:
z.B. HB-VMZ-A 110 M12-25/155 GV.
Dübelbefestigungssatz zur Montage bitte separat bestellen.

Schienenkonstruktion Boden-Decke

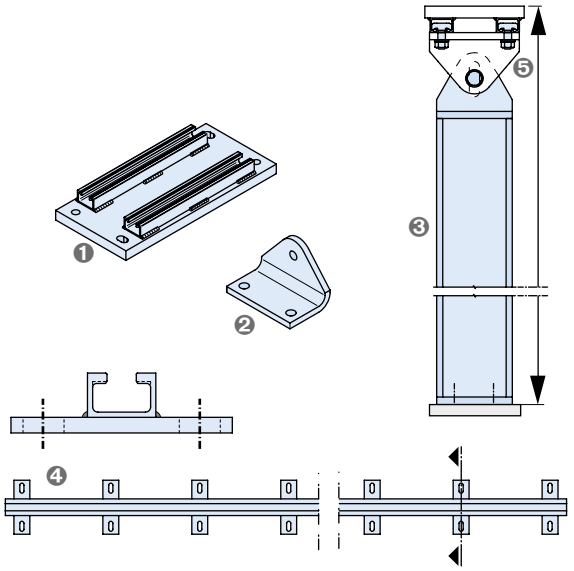

❶ HALFIX Kopfplatte
❷ HALFIX Kopfwinkel
❸ Stahlbauträger mit seitlichen Laschen
❹ HALFIX HZM 53/34 Schienenkonstruktion
❺ Befestigungszubehör

Artikelbezeichnung	Bestell-Nr. 0330.	Preis [EUR/Stück]
Ausführung: gemäß Katalog		
HALFIX Kopfplatte	220-00001	**auf Anfrage**
HALFIX Kopfwinkel	220-00002	**auf Anfrage**
Stahlbauträger, komplett mit seitlichen Laschen	219-00002	**auf Anfrage**
HALFIX HZM 53/34 Schienenkonstruktion mit Laschen	209-00001	**auf Anfrage**

Zur Ermittlung der Systemlänge ist immer eine Anfrage erforderlich.
Halfenschrauben HS 50/30, Sechskantschrauben inkl. Muttern und U-Scheiben sind im Lieferumfang enthalten.
Befestigung an der Decke mit zugzonentauglichen Dübeln:
z.B. HB-BZ M16-25-45/145 GV.
Dübelbefestigungssatz zur Montage bitte separat bestellen.

★ HALFEN-Hinweis: Allgemeine Erläuterungen siehe Übersichtsseite am Anfang des Kapitels

© 2021 · PL 1/2021 · www.halfen.de

WANDELBARES POSITIONSSYSTEM

HALFIX Flächenanbindung Wand

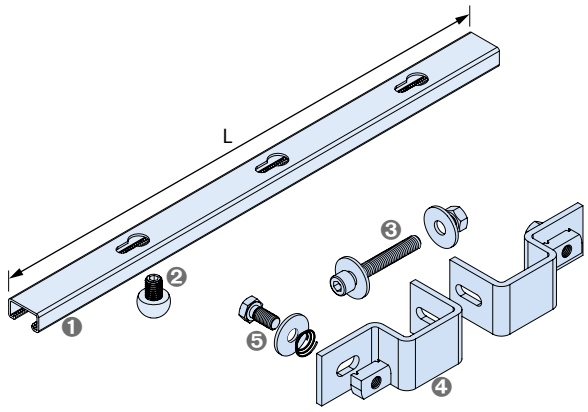

❶ HALFIX HZM 41/22
❷ Halbkugelanbindung für Schlüssellochöffnungen
❸ HALFIX Zylinderschraube M10x80
❹ HALFIX Winkel W Flächenmodul
❺ HALFIX Schraube mit Gewindeplatte und Feder

Artikelbezeichnung	L [mm]	Bestell-Nr. 0330.	Preis [EUR/Stück]
Ausführung: gemäß Katalog			
HALFIX HZM 41/22 Schiene Flächenanbindung	1045	300-00101	**auf Anfrage**
HALFIX HZM 41/22 Schiene Flächenanbindung	1345	300-00102	**auf Anfrage**
HALFIX HZM 41/22 Schiene Flächenanbindung	1645	300-00103	**auf Anfrage**
HALFIX HZM 41/22 Schiene Flächenanbindung	1945	300-00104	**auf Anfrage**
HALFIX HZM 41/22 Schiene Flächenanbindung	2245	300-00105	**auf Anfrage**
HALFIX HZM 41/22 Schiene Flächenanbindung	2545	300-00106	**auf Anfrage**
HALFIX HZM 41/22 Schiene Flächenanbindung	2845	300-00107	**auf Anfrage**
HALFIX HZM 41/22 Schiene Flächenanbindung	3145	300-00108	**auf Anfrage**
HALFIX Winkel Flächenmodul		310-00002	**auf Anfrage**
HALFIX Schraube HALFIX GWP 41/41 M12x25-GV mon. (inkl. US M12) ①		050-00021	**auf Anfrage**
HALFIX Zylinderschraube M10x80 mit Unterlegscheibe und Mutter ②		320-00012	**auf Anfrage**
HALFIX Halbkugelanbindung M10 A2		320-00001	**auf Anfrage**

Bei der Planung durch unseren Technischen Innendienst sind das Zubehör ① und ② inkl. Muttern und Unterlegscheiben im Lieferumfang enthalten

HALFIX Flächenanbindung Boden-Decke

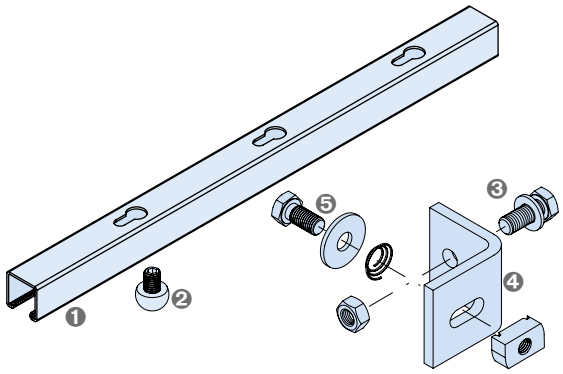

❶ HALFIX HZM 41/41
❷ Halbkugelanbindung für Schlüssellochöffnungen
❸ HALFIX HSK 12x40
❹ HALFIX Winkel BD Flächenmodul
❺ HALFIX Schraube mit Gewindeplatte und Feder

Artikelbezeichnung	Bestell-Nr. 0330.	Preis [EUR/Stück]
Ausführung: gemäß Katalog		
HALFIX HZM 41/41 SK	309-00001	**auf Anfrage**
HALFIX Winkel SK	319-00002	**auf Anfrage**
HALFIX Schraube HALFIX GWP 41/41 M12x25-GV mon. (inkl. US M12) ①	050-00021	**auf Anfrage**
Sechskantschraube HSK M12x40 inkl. Mutter und U-Scheibe ②	0385.050-00115	**auf Anfrage**
HALFIX Halbkugelanbindung M10 A2	320-00001	**auf Anfrage**

Bei der Planung durch unseren Technischen Innendienst sind das Zubehör ① und ② inkl. Muttern und Unterlegscheiben im Lieferumfang enthalten

HALFIX Befestigungssystem Classic

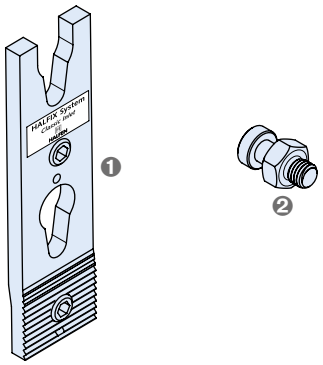

❶ HALFIX 53/34 Classic Inlet
❷ HALFIX Classic Adapterbolzen

Artikelbezeichnung	Bestell-Nr. 0330.	Preis [EUR/Stück]
Ausführung: GV gemäß Tabelle, Seite 4		
HALFIX 53/34 Classic Inlet	010-00011	**auf Anfrage**
HALFIX Classic Adapterbolzen M10x25	010-00101	**auf Anfrage**

© 2021 · PL 1/2021 · www.halfen.de

WANDELBARES POSITIONSSYSTEM

HALFIX Befestigungssystem Power

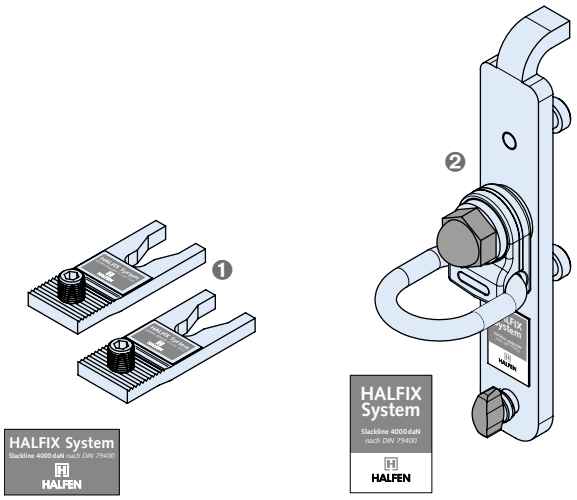

❶ HALFIX 53/34 Power Inlet
❷ HALFIX Power Anschlagelement DIN 79400

Artikelbezeichnung	Bestell-Nr. 0330.	Preis [EUR/Stück]
Ausführung: gemäß Katalog		
HALFIX 53/34 Power Inlet GV	010-00001	**auf Anfrage**
HALFIX Power Anschlagelement	020-00002	**auf Anfrage**

HALFIX Zubehör

HALFIX Protect Schienen und Inletabdeckungen

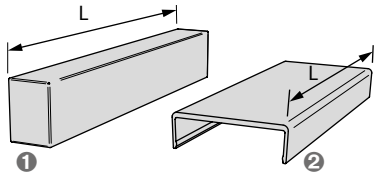

❶ HALFIX 53/34 Protect
❷ HALFIX 53/34 Universal Protect

Artikelbezeichnung	Länge [mm]	Bestell-Nr. 0330.	Preis [EUR/Stück]
Ausführung: gemäß Katalog			
HALFIX 53/34 Power Protect - Inletabdeckung		040-00001	**auf Anfrage**
HALFIX 53/34 Protect - Schienenabdeckung	2500	040-00004	**auf Anfrage**
HALFIX 53/34 Universal Protect - Inlet- und Schienenabdeckung	23	040-00021	**auf Anfrage**
HALFIX 53/34 Universal Protect - Inlet- und Schienenabdeckung	100	040-00022	**auf Anfrage**
HALFIX 53/34 Universal Protect - Inlet- und Schienenabdeckung	130	040-00023	**auf Anfrage**
HALFIX 53/34 Universal Protect - Inlet- und Schienenabdeckung	150	040-00024	**auf Anfrage**

HALFIX Zubehör

HALFIX 4-Loch-Adapterplatte

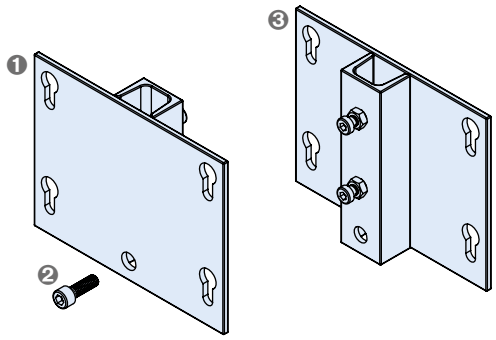

❶ HALFIX 4-Loch-Adapterplatte
❷ Sicherungsschraube
❸ Ansicht Rückseite der Adapterplatte

Artikelbezeichnung	Bestell-Nr. 0330.	Preis [EUR/Stück]
Ausführung: GV gemäß Tabelle, Seite 4		
HALFIX 4-Loch-Adapterplatte	050-00111	**auf Anfrage**

★ HALFEN-Hinweis: Allgemeine Erläuterungen siehe Übersichtsseite am Anfang des Kapitels

© 2021 · PL 1/2021 · www.halfen.de

INSTALLATIONSRASTER

HVG VERSOGRID Installationsraster

Das System besteht aus Längs- und Querträgern, weiteren Schienenanbindungsteilen und Systemaussteifungen sowie den Komponenten zum Decken- bzw. Tragwerksanschluss.

Anschluss des Systems wahlweise an tragfähige Betondecken oder tragfähige Stahl- bzw. Holztragwerke möglich.
Längs- und Querträger wahlweise in bandverzinkter oder pulverbeschichteter Ausführung.
Profilverbinder, Profilendkappe, Kreuzverbinder und Abhängebügel wahlweise in galvanisch verzinkter oder pulverbeschichteter Ausführung.
Preise und weitere Informationen auf Anfrage unter: VERSOGRID@halfen.de

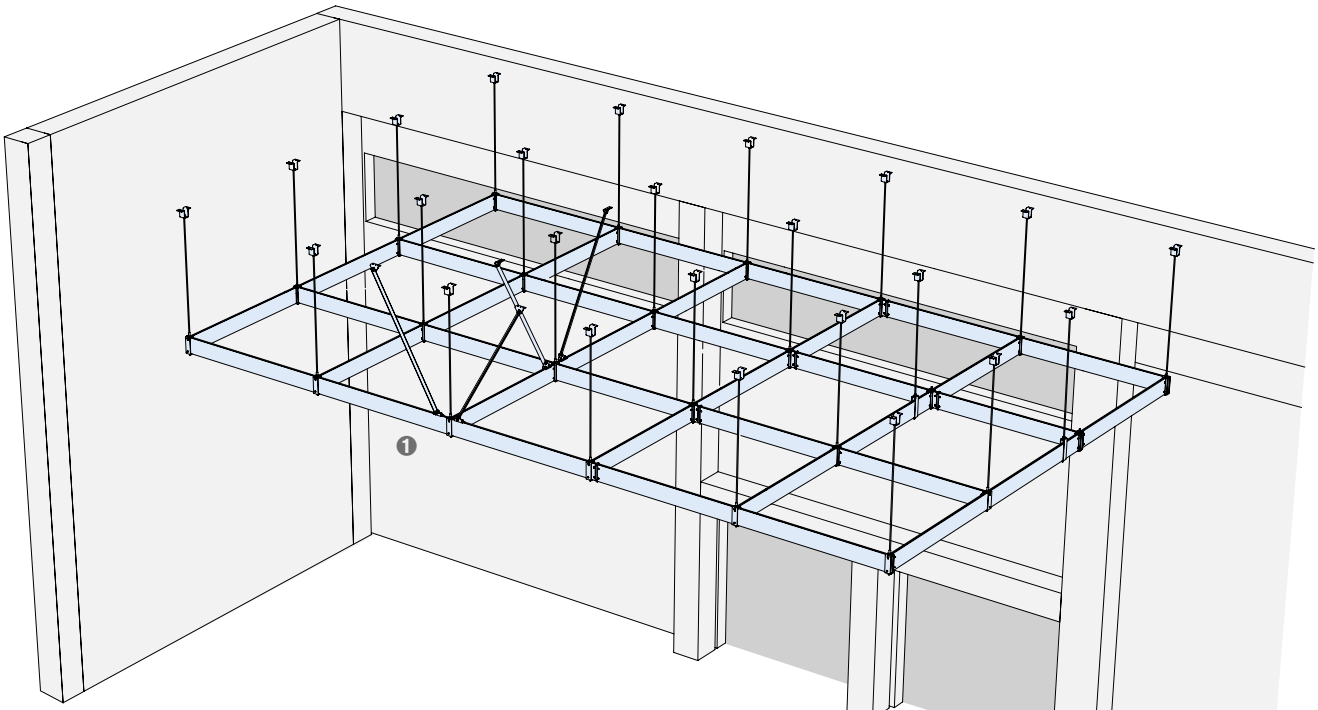

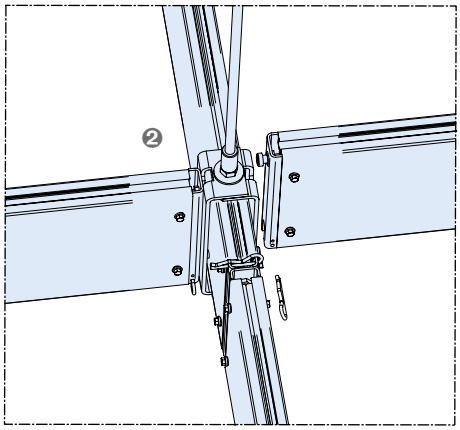

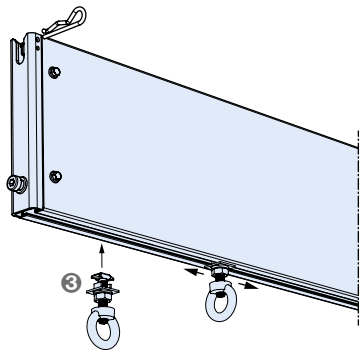

❶ VERSOGRID Installationsraster
❷ Beispiel für einen Knotenpunkt
❸ Ringmuttern, von unten in der Schiene installiert, tragen alle temporären (z.B. für eine Veranstaltung benötigten) Deckenelemente

© 2021 · PL 1/2021 · www.halfen.de

ZUORDNUNG ZUM KONDITIONENSYSTEM
Systembereiche

Verankerungstechnik

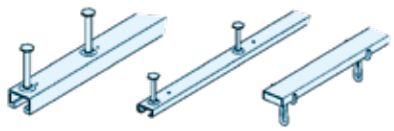

A03	HTA Ankerschienen, HGB, HTU, HMS, HZA 41/22, kalte
A01	HTA Ankerschienen, HGB, schwere, leichte, warme A4
A02	HTA Ankerschienen, HGB, leichte, warme n.E./ 54/33 verz.
A20	HZA Ankerschienen 38/23, 29/20, Dynagrip + HZS 38/23, 29/20
A32	HTU Trapezblech-Befestigungsschienen, Typ S, selbstverankernd
A60	HKW Kantenschutzwinkel
A50	HALFEN DEMU Hülsenanker
A72	HLX Lift-Box
Y01	HS Schrauben + Zubehör

Bewehrungssysteme



B03	HIT Stahlanschluß
B02	HIT Balkonanschlüsse HP / SP
B01	HIT Iso-Element
B40	Schalldämmprodukte
B10	HBS-05 Schraubanschlüsse
B70	HSD-Querkraftdorne
B12	MBT Bewehrungsanschluss
B21	HBT Rückbiegeanschlüsse
B20	HLB Loop Box
B30	HDB Dübelleisten
B50	HCC Stützenschuh
B45	HEK Fertigteilverbindung
B11	HSC Stud Connector, HUC Universal Connection
B51	Distanztechnik
B90	Bewehrungssysteme - Zubehör
Y01	HBJ Betojuster

Transportankersysteme

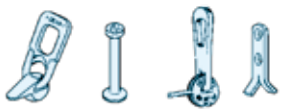

C10	HALFEN DEHA Kugelkopf-Transportanker
C01	HALFEN DEHA Kugelkopf-Transportanker Serie 6000
C11	Zubehör Transportanker
C31	Hülsenanker
C40	Hülsenanker 6351
C32	Zubehör Hülsenanker
C20	TPA HALFEN FRIMEDA Transportanker + Zubehör

Fassadensysteme

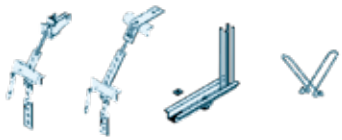

D30	FPA Fassadenplattenanker
D31	SP-SPA Sandwichplattenanker
D32	SP-FA Flachanker
D01	HALFEN Konsolanker
D20	Natursteinanker - Einmörtelanker

Stabsysteme

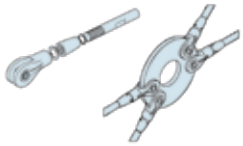

F01	DETAN Stabsystem

Industrietechnik

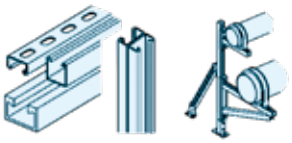

G01	HM Montageschienen, schwere/leichte warme A4
G02	HM Montageschienen leichte, warme n.E. 54/33 verz.
G03	HM Montageschienen, HL, HLL, HZM, HZL, kalte
G20	HZM Montageschiene 38/23, 29/20, DYNAGRIP + HZS 38/23, 29/20
G40	Montagetechnik-Zubehör
H01	POWERCLICK, Verbindungsteile
Y01	HS Schrauben + Zubehör

© 2021 · PL 1/2021 · www.halfen.de

ALLGEMEINE GESCHÄFTSBEDINGUNGEN*

HALFEN Vertriebsgesellschaft mbH (Teil von Leviat), September 2014

*Den jeweils aktuellsten Stand der AGB entnehmen Sie bitte unserer Internetseite.

§ 1 Allgemeines, Geltungsbereich

(1) Die vorliegenden Allgemeinen Geschäftsbedingungen („AGB") gelten für alle Geschäftsbeziehungen zwischen der HALFEN Vertriebsgesellschaft mbH (nachfolgend: „HALFEN", „wir", „uns") und ihren Kunden, wenn der Kunde Unternehmer (§ 14 BGB), eine juristische Person des öffentlichen Rechts oder ein öffentlich-rechtliches Sondervermögen ist.

(2) Die AGB gelten insbesondere für Verträge über den Verkauf und/oder die Lieferung beweglicher Sachen (im Folgenden auch: „Ware"), ohne Rücksicht darauf, ob wir die Ware selbst herstellen oder bei Zulieferern einkaufen (§§ 433, 651 BGB) sowie mit der Ware verbundene Serviceleistungen. Die AGB gelten in ihrer jeweiligen Fassung als Rahmenvereinbarung auch für künftige Verträge über den Verkauf und/oder die Lieferung beweglicher Sachen sowie die Erbringung von Serviceleistungen mit demselben Kunden, ohne dass wir in jedem Einzelfall wieder auf sie hinweisen müssten.

(3) Unsere AGB gelten ausschließlich. Abweichende, entgegenstehende oder ergänzende Allgemeine Geschäftsbedingungen des Kunden werden nur dann und insoweit Vertragsbestandteil, als wir ihrer Geltung ausdrücklich zugestimmt haben. Dieses Zustimmungserfordernis gilt in jedem Fall, beispielsweise auch dann, wenn wir in Kenntnis der AGB des Kunden die Lieferung an ihn vorbehaltlos ausführen.

(4) Im Einzelfall getroffene, individuelle Vereinbarungen mit dem Kunden (einschließlich Nebenabreden, Ergänzungen und Änderungen) haben in jedem Fall Vorrang vor diesen AGB.

(5) Rechtserhebliche Erklärungen und Anzeigen, die nach Vertragsschluss vom Kunden uns gegenüber abzugeben sind (zum Beispiel Fristsetzungen, Mängelanzeigen, Erklärung von Rücktritt oder Minderung), bedürfen zu ihrer Wirksamkeit der Schriftform.

(6) Hinweise auf die Geltung gesetzlicher Vorschriften haben nur klarstellende Bedeutung. Auch ohne eine derartige Klarstellung gelten daher die gesetzlichen Vorschriften, soweit sie in diesen AGB nicht unmittelbar abgeändert oder ausdrücklich ausgeschlossen werden.

§ 2 Vertragsschluss und Vertragsabwicklung

(1) Informationen, die wir über unsere Waren zur Verfügung stellen, stellen kein Angebot im Rechtssinn dar, sondern sind freibleibend und unverbindlich. Dies gilt auch, wenn wir dem Kunden Kataloge, technische Dokumentationen (zum Beispiel Zeichnungen, Pläne, Berechnungen, Kalkulationen, Verweisungen auf DIN-Normen), sonstige Produktbeschreibungen oder Unterlagen – auch in elektronischer Form – überlassen haben.

(2) Die Bestellung der Ware durch den Kunden gilt als verbindliches Vertragsangebot.

(3) Der Vertrag sowie sonstige Vereinbarungen und Garantieerklärungen werden erst durch unsere schriftliche Bestätigung der Bestellung geschlossen.

(4) An von uns gefertigten, angebots- und auftragsbezogenen Ausführungszeichnungen (z.B. Pläne, Skizzen, Statikunterlagen) behalten wir uns Eigentum- und Urheberrechte vor.

(5) In den Ausführungszeichnungen eventuell enthaltenes Know-how ist der Kunde nur berechtigt, zum vertraglich vorausgesetzten Zweck zu nutzen.

(6) Soweit wir Waren auf der Grundlage von durch den Kunden übermittelten Zeichnungen, Modellen, Mustern, Herstellungsanweisungen und/oder sonstige Bestellanlagen herstellen und liefern, leistet uns der Kunde dafür Gewähr, dass durch die Herstellung und Lieferung der bestellten Waren gewerbliche Schutzrechte und Urheberrechte nicht verletzt werden. Der Kunde hat uns von Ansprüchen Dritter unverzüglich freizustellen, sollten entgegen Satz 1 durch die Herstellung und Lieferung der Ware gewerbliche Schutzrechte beziehungsweise Urheberrechte Dritter verletzt werden. Sollten wir von einem Dritten wegen der Verletzung gewerblicher Schutzrechte und Urheberrechte in Anspruch genommen werden, sind wir gegenüber dem Kunden berechtigt, die Herstellung und Lieferung einzustellen und Ersatz der aufgewendeten Kosten zu verlangen, soweit uns der Kunde nicht innerhalb angemessener Frist die zur Vertragserfüllung durch die HALFEN Vertriebsgesellschaft mbH erforderlichen Rechte verschafft. Auch diesbezüglich gelten die unter § 3 Abs. 2 und § 4 enthaltenen Regelungen.

(7) Soweit nicht etwas Abweichendes schriftlich vereinbart ist, sind wir berechtigt, Modelle, Muster, Zeichnungen Herstellungsanweisungen und/oder sonstige Bestellanlagen sechs Monate nach Vertragsabwicklung zu vernichten. Dies gilt nicht, soweit für uns aus den Umständen offensichtlich ist, dass der Kunde ein berechtigtes Interesse an der Rückgabe dieser Bestellanlagen hat.

§ 3 Lieferfrist und Lieferverzug

(1) Die Lieferfrist wird individuell vereinbart beziehungsweise von uns bei Annahme der Bestellung angegeben.

(2) Lieferfristen und -termine verlängern sich – unbeschadet unserer Rechte aus Annahmeverzug – um den Zeitraum, für den wir an der Leistung gehindert sind, weil der Kunde uns gegenüber in Verzug ist oder seinen Mitwirkungspflichten nicht nachkommt (zum Beispiel fehlende Beibringung der erforderlichen behördlichen Bescheinigungen oder Genehmigungen, fehlende Übergabe der erforderlichen Ausführungsunterlagen oder fehlende Leistung der Anzahlung).

(3) Sofern wir verbindliche Lieferfristen aus Gründen, die wir nicht zu vertreten haben, nicht einhalten können (Nichtverfügbarkeit der Leistung), werden wir den Kunden hierüber unverzüglich informieren und gleichzeitig die voraussichtliche, neue Lieferfrist mitteilen. Als Fall der nicht zu vertretenden Nichtverfügbarkeit der Leistung in diesem Sinne gilt insbesondere die nicht rechtzeitige Selbstbelieferung durch unseren Zulieferer, wenn wir ein kongruentes Deckungsgeschäft abgeschlossen haben (d.h. dass zwischen uns und unserem Zulieferer an dem Tag des Abschlusses des Vertrags mit dem Kunden ein Liefervertrag besteht, der uns in die Lage versetzt, den Kunden nach den üblichen Umständen zu erwartend mit gleicher Sicherheit zu beliefern wie uns versprochen) und gegenüber dem Kunden keine weiter gehende Liefergarantie übernommen haben. Unsere gesetzlichen Rücktritts- und Kündigungsrechte sowie die gesetzlichen Vorschriften über die Abwicklung des Vertrags bei einem Ausschluss der Leistungspflicht (z.B. Unmöglichkeit oder Unzumutbarkeit der Leistung und/oder Nacherfüllung) bleiben unberührt. Unberührt bleiben auch die Rücktritts- und Kündigungsrechte des Kunden gemäß § 8 dieser AGB.

(4) Der Eintritt unseres Lieferverzugs bestimmt sich nach den gesetzlichen Vorschriften.

§ 4 Lieferung, Gefahrübergang, Abnahme, Annahmeverzug

(1) Die Lieferung erfolgt ab Werk, wo auch der Erfüllungsort ist, soweit nicht etwas anderes vereinbart ist. Auf Verlangen und Kosten des Kunden wird die Ware an einen anderen Bestimmungsort versandt (Versendungskauf). Soweit nicht etwas anderes vereinbart ist, sind wir berechtigt, die Art der Versendung (insbesondere Transportunternehmen, Versandweg, Verpackung) nach billigem Ermessen selbst zu bestimmen.

(2) Teillieferungen sind zulässig, soweit diese dem Kunden zumutbar sind und nichts anderes vereinbart wurde.

(3) Die Gefahr des zufälligen Untergangs und der zufälligen Verschlechterung der Ware geht spätestens mit der Bereitstellung der Ware zum Transport ab unserem Werk auf den Kunden über. Beim Versendungskauf geht jedoch die Gefahr des zufälligen Untergangs und der zufälligen Verschlechterung der Ware sowie die Verzögerungsgefahr mit Auslieferung der Ware an den Spediteur, den Frachtführer oder der sonst zur Ausführung der Versendung bestimmten Person oder Anstalt auf den Kunden über.

(4) Kommt der Kunde in Annahmeverzug, unterlässt er eine Mitwirkungshandlung aus von ihm zu vertretenden Gründen oder verzögert sich unsere Lieferung aus anderen, vom Kunden zu vertretenden Gründen, so sind wir berechtigt, Ersatz des hieraus entstehenden Schadens einschließlich Mehraufwendungen (z.B. Lagerkosten) zu verlangen.

§ 5 Preise und Zahlungsbedingungen

(1) Sofern im Einzelfall nichts anderes vereinbart ist, gilt unsere jeweils zum Zeitpunkt des

© 2021 · PL 1/2021 · www.halfen.de

ALLGEMEINE GESCHÄFTSBEDINGUNGEN*

HALFEN Vertriebsgesellschaft mbH (Teil von Leviat), September 2014

*Den jeweils aktuellsten Stand der AGB entnehmen Sie bitte unserer Internetseite.

Vertragsschlusses aktuelle Preisliste, und zwar ab Werk, zzgl. gesetzlicher Umsatzsteuer.
(2) Beim Versendungskauf (§ 4 Abs. 1) trägt der Kunde die Transportkosten ab Werk und die Kosten einer ggf. vom Kunden gewünschten Transportversicherung. Etwaige Zölle, Gebühren, Steuern und sonstige öffentliche Abgaben trägt der Kunde.
(3) Der Kaufpreis ist innerhalb von 30 Tagen ohne Abzug von Skonto ab Zugang der Rechnung zu begleichen.
(4) Bei Teillieferungen werden die entsprechenden Teilzahlungen ab Rechnungsstellung und Gefahrübergang der Ware fällig.
(5) Der Kunde kommt in Verzug, wenn er nicht innerhalb von 30 Tagen nach Zugang der Rechnung leistet. Der jeweils zur Zahlung fällige Betrag ist während des Verzugs zum jeweils geltenden gesetzlichen Verzugszinssatz zu verzinsen. Wir behalten uns die Geltendmachung eines weitergehenden Verzugsschadens vor. Gegenüber Kaufleuten bleibt unser Anspruch auf den kaufmännischen Fälligkeitszins (§ 353 HGB) unberührt.
(6) Bei mehreren offenen Forderungen gegen den Kunden werden Zahlungen des Kunden zunächst auf die älteren Forderungen angerechnet. Sind bereits Zinsen und Kosten entstanden, so werden die Zahlungen des Kunden zunächst auf die Zinsen, dann auf die Kosten und zuletzt auf die offenen Forderungen angerechnet.
(7) Dem Kunden stehen Aufrechnungs- oder Zurückbehaltungsrechte nur insoweit zu, als sein Anspruch rechtskräftig festgestellt oder unbestritten ist.
(8) Wird nach Abschluss des Vertrags erkennbar, dass unser Anspruch auf den Kaufpreis durch mangelnde Leistungsfähigkeit des Kunden gefährdet wird (z.B. durch Antrag auf Eröffnung eines Insolvenzverfahrens), so sind wir nach den gesetzlichen Vorschriften zur Leistungsverweigerung und – gegebenenfalls nach Fristsetzung – zum Rücktritt vom Vertrag berechtigt (§ 321 BGB). Die gesetzlichen Regelungen über die Entbehrlichkeit der Fristsetzung bleiben unberührt.

§ 6 Eigentumsvorbehalt

(1) Bis zur vollständigen Bezahlung aller unserer gegenwärtigen und künftigen Forderungen aus dem Vertrag und der laufenden Geschäftsbeziehung zwischen uns und dem Kunden (gesicherte Forderungen) behalten wir uns das Eigentum an den gelieferten Waren vor.
(2) Die unter Eigentumsvorbehalt stehenden Waren dürfen vor vollständiger Bezahlung der gesicherten Forderungen weder an Dritte verpfändet, noch zur Sicherheit übereignet werden. Bei Pfändungen und sonstigen Eingriffen hat der Kunde Vollstreckungsbeamte beziehungsweise andere Dritte auf unser Eigentum hinzuweisen. Der Kunde hat uns unverzüglich schriftlich zu benachrichtigen, wenn und soweit Zugriffe Dritter auf die uns gehörenden Waren erfolgen.
(3) Der Kunde ist befugt, die unter Eigentumsvorbehalt stehenden Waren im ordnungsgemäßen Geschäftsgang weiter zu veräußern und/oder zu verarbeiten. In diesem Fall gelten ergänzend die nachfolgenden Bestimmungen.
(a) Der Eigentumsvorbehalt erstreckt sich auf die durch Verarbeitung, Vermischung oder Verbindung unserer Waren entstehenden Erzeugnisse zu deren vollem Wert, wobei wir als Hersteller gelten. Bleibt bei einer Verarbeitung, Vermischung oder Verbindung mit Waren Dritter deren Eigentumsrecht bestehen, so erwerben wir Miteigentum im Verhältnis der Rechnungswerte der verarbeiteten, vermischten oder verbundenen Waren. Im Übrigen gilt für das entstehende Erzeugnis das Gleiche wie für die unter Eigentumsvorbehalt gelieferte Ware.
(b) Die aus dem Weiterverkauf der Ware oder des Erzeugnisses entstehenden Forderungen gegen Dritte tritt der Kunde schon jetzt insgesamt beziehungsweise in Höhe unseres etwaigen Miteigentumsanteils gemäß vorstehendem Absatz zur Sicherheit an uns ab. Wir nehmen die Abtretung an. Die in § 6 Abs. 2 genannten Pflichten des Kunden gelten auch in Ansehung der abgetretenen Forderungen.
(c) Zur Einziehung der Forderung bleibt der Kunde neben uns ermächtigt. Wir verpflichten uns, die Forderung nicht einzuziehen, solange der Kunde seinen Zahlungsverpflichtungen uns gegenüber nachkommt, nicht in Zahlungsverzug gerät, kein Antrag auf Eröffnung eines Insolvenzverfahrens gestellt ist und kein sonstiger Mangel seiner Leistungsfähigkeit vorliegt. Ist dies aber der Fall, so können wir verlangen, dass der Kunde uns die abgetretenen Forderungen und deren Schuldner bekannt gibt, alle zum Einzug erforderlichen Angaben macht, die dazugehörigen Unterlagen aushändigt und den Schuldnern (Dritten) die Abtretung mitteilt. Für diesen Fall behalten wir uns vor, die Einziehungsermächtigung des Kunden zu widerrufen und Dritten gegenüber die Abtretung offenzulegen.
(4) Übersteigt der realisierbare Wert der Sicherheiten unsere Forderungen um mehr als 10%, werden wir auf Verlangen des Kunden Sicherheiten unserer Wahl in Gesamthöhe der Übersicherung freigeben.

§ 7 Mängelhaftung

(1) Für die Rechte des Kunden bei Sach- und Rechtsmängeln gelieferter Waren (einschließlich Falsch- und Minderlieferung sowie unsachgemäßer Montage oder mangelhafter Montageanleitung) oder mangelhafter Serviceleistungen gelten die gesetzlichen Vorschriften, soweit im nachfolgenden nichts anderes bestimmt ist. In allen Fällen unberührt bleiben die gesetzlichen Sondervorschriften bei Endlieferung der Ware an einen Verbraucher (Lieferantenregress gemäß §§ 478, 479 BGB).
(2) Grundlage unserer Mängelhaftung ist vor allem die über die Beschaffenheit der Ware oder Serviceleistung getroffene schriftliche Vereinbarung. Als Vereinbarung über die Beschaffenheit gelten insbesondere alle Produkt- oder Servicebeschreibungen, die Gegenstand des einzelnen Vertrages sind; es macht hierbei keinen Unterschied, ob die Beschreibung vom Kunden, vom Hersteller oder von uns stammt.
(3) Soweit die Beschaffenheit nicht vereinbart wurde, ist nach der gesetzlichen Regelung zu beurteilen, ob ein Mangel vorliegt oder nicht (§ 434 Abs. 1 Satz 2 und 3 BGB).
(4) Die warenbezogenen Mängelansprüche des Kunden setzen voraus, dass er seinen gesetzlichen Untersuchungs- und Rügepflichten (§§ 377, 381 HGB) nachgekommen ist. Versäumt der Kunde die ordnungsgemäße Untersuchung und/oder Mängelanzeige, ist unsere Haftung für einen offensichtlich nicht angezeigten Mangel ausgeschlossen.
(5) Ist die gelieferte Ware oder Serviceleistung mangelhaft, kann der Kunde zunächst Nacherfüllung durch Beseitigung des Mangels (Nachbesserung) oder durch Lieferung einer mangelfreien Sache bzw. erneuter Erbringung der Serviceleistung (Ersatzlieferung) verlangen. Unser Recht, die gewählte Art der Nacherfüllung unter den gesetzlichen Voraussetzungen zu verweigern, bleibt unberührt.
(6) Der Kunde hat uns die beanstandete Sache zu übergeben, damit wir sie prüfen können; tut er das nicht, haften wir nicht auf Nacherfüllung oder Schadensersatz für den behaupteten Mangel. Im Falle der Ersatzlieferung hat uns der Kunde die mangelhafte Sache nach den gesetzlichen Vorschriften zurückzugeben.
(7) Die zum Zweck der Prüfung und Nacherfüllung erforderlichen Aufwendungen, insbesondere Transport-, Wege-, Arbeits- und Materialkosten, tragen wir, wenn tatsächlich ein Mangel vorliegt.
(8) In dringenden Fällen, zum Beispiel bei Gefährdung der Betriebssicherheit oder zur Abwehr unverhältnismäßiger Schäden, hat der Kunde das Recht, den Mangel selbst zu beseitigen und von uns Ersatz der hierzu objektiv erforderlichen Aufwendungen zu verlangen. Von einer derartigen Selbstvornahme sind wir unverzüglich, nach Möglichkeit vor Ausführung der Selbstvornahme, zu benachrichtigen. Der Aufwendungsersatzanspruch für eine Selbstvornahme besteht nicht, soweit wir berechtigt wären, eine entsprechende Nacherfüllung nach den gesetzlichen Vorschriften zu verweigern.
(9) Wenn die Nacherfüllung fehlgeschlagen ist oder eine für die Nacherfüllung vom Kunden zu setzende angemessene Frist erfolglos abgelaufen oder nach den gesetzlichen Vorschriften entbehrlich ist, kann der Kunde vom Kaufvertrag zurücktreten oder den Kaufpreis angemes-

© 2021 · PL 1/2021 · www.halfen.de

sen mindern. Bei einem unerheblichen Mangel besteht jedoch kein Rücktrittsrecht.
(10) Für Ansprüche des Kunden auf Schadensersatz beziehungsweise Ersatz vergeblicher Aufwendungen gilt § 8.

§ 8 Sonstige Haftung
(1) Auf Schadensersatz haften wir unbegrenzt in Fällen von Vorsatz und grober Fahrlässigkeit, bei der Verletzung von Leben, Körper und Gesundheit sowie für das arglistige Verschweigen von Mängeln und die Verletzung von Garantien. Im Falle der Verletzung von beschränkten Garantien haften wir jedoch nur im Rahmen der Garantie.
(2) Vorbehaltlich § 8 Abs. 1 ist unsere Haftung auf den Ersatz des vorhersehbaren, typischerweise eintretenden Schadens begrenzt für die einfach fahrlässige Verletzung einer wesentlichen Vertragspflicht, also einer Verpflichtung, deren Erfüllung die ordnungsgemäße Durchführung des Vertrags überhaupt erst ermöglicht und auf deren Einhaltung der Vertragspartner daher regelmäßig vertraut und vertrauen darf.
(3) In allen anderen Fällen ist unsere Haftung, gleich aus welchem Rechtsgrund, ausgeschlossen.
(4) Unsere Haftung nach dem Produkthaftungsgesetz bleibt jedoch in jedem Fall unberührt.
(5) Die Regelungen unter § 8 Abs. 1 bis 4 gelten entsprechend für eine Haftung des Inhabers, der Organe, leitender Angestellter, Mitarbeiter sowie sonstiger Erfüllungsgehilfen der HALFEN Vertriebsgesellschaft mbH.
(6) Wegen einer Pflichtverletzung, die nicht in einem Mangel besteht, kann der Kunde nur zurücktreten oder kündigen, wenn wir die Pflichtverletzung zu vertreten haben.
(7) Im Übrigen gelten die gesetzlichen Voraussetzungen und Rechtsfolgen.

§ 9 Verjährung
(1) Abweichend von § 438 Abs. 1 Nr. 3 BGB beträgt die allgemeine Verjährungsfrist für Ansprüche aus Sach- und Rechtsmängeln im Fall der Lieferung gebrauchter Sachen ein Jahr ab Ablieferung.
(2) Im Übrigen gelten die gesetzlichen Verjährungsfristen (§§ 438, 479, 634a BGB).
(3) Die vorstehenden Verjährungsfristen des Kaufrechts gelten auch für vertragliche und außervertragliche Schadensersatzansprüche des Kunden, die auf einem Mangel der Ware oder Serviceleistung beruhen, es sei denn die Anwendung der regelmäßigen gesetzlichen Verjährung (§§ 195, 199 BGB) würde im Einzelfall zu einer kürzeren Verjährung führen.
(4) Die Verjährungsfristen des Produkthaftungsgesetzes bleiben in jedem Fall unberührt.
(5) Ansonsten gelten für Schadensersatzansprüche des Kunden ausschließlich die gesetzlichen Verjährungsfristen.

§ 10 Rechtswahl und Gerichtsstand
(1) Für diese AGB und alle diesen AGB nach § 1 Abs. 2 unterfallenden vertraglichen Rechtsbeziehungen zwischen uns und dem Kunden gilt das Recht der Bundesrepublik Deutschland unter Ausschluss des Kollisionsrechts und des Übereinkommens der Vereinten Nationen über Verträge über den internationalen Warenkauf (CISG).
(2) Ist der Kunde Kaufmann im Sinne des Handelsgesetzbuchs, juristische Person des öffentlichen Rechts oder ein öffentlich-rechtliches Sondervermögen, ist ausschließlicher – auch internationaler – Gerichtsstand für alle sich aus dem oder im Zusammenhang mit dem Vertragsverhältnis ergebenden Streitigkeiten Düsseldorf. Wir sind jedoch auch berechtigt, Klage am allgemeinen Gerichtsstand des Kunden zu erheben.

© 2021 · PL 1/2021 · www.halfen.de

NOTIZEN

© 2021 · PL 1/2021 · www.halfen.de

NOTIZEN

© 2021 · PL 1/2021 · www.halfen.de

Weltweite Kontakte zu Leviat:

Australien
Leviat
98 Kurrajong Avenue,
Mount Druitt Sydney, NSW 2770
Tel.: +61 - 2 8808 3100
E-Mail: info.au@leviat.com

Belgien
Leviat
Borkelstraat 131
2900 Schoten
Tel.: +32 - 3 - 658 07 20
Email: info.be@leviat.com

China
Leviat
Room 601 Tower D, Vantone Centre
No. A6 Chao Yang Men Wai Street
Chaoyang District
Beijing · P.R. China 100020
Tel.: +86 - 10 5907 3200
E-Mail: info.cn@leviat.com

Deutschland
Leviat
Liebigstraße 14
40764 Langenfeld
Tel.: +49 - 2173 - 970 - 0
E-Mail: info.de@leviat.com

Finnland
Leviat
Vädursgatan 5
412 50 Göteborg / Schweden
Tel.: +358 (0)10 6338781
E-Mail: info.fi@leviat.com

Frankreich
Leviat
18, rue Goubet
75019 Paris
Tel.: +33 - 1 - 44 52 31 00
E-Mail: info.fr@leviat.com

Indien
Leviat
309, 3rd Floor, Orion Business Park
Ghodbunder Road, Kapurbawdi,
Thane West, Thane,
Maharashtra 400607
Tel.: +91 - 22 2589 2032
E-Mail: info.in@leviat.com

Italien
Leviat
Via F.lli Bronzetti 28
24124 Bergamo
Tel.: +39 - 035 - 0760711
E-Mail: info.it@leviat.com

Malaysia
Leviat
28 Jalan Anggerik Mokara 31/59
Kota Kemuning,
40460 Shah Alam Selangor
Tel.: +603 - 5122 4182
E-Mail: info.my@leviat.com

Neuseeland
Leviat
2/19 Nuttall Drive, Hillsborough,
Christchurch 8022
Tel.: +64 - 3 376 5205
E-Mail: info.nz@leviat.com

Niederlande
Leviat
Oostermaat 3
7623 CS Borne
Tel.: +31 - 74 - 267 14 49
E-Mail: info.nl@leviat.com

Norwegen
Leviat
Vestre Svanholmen 5
4313 Sandnes
Tel.: +47 - 51 82 34 00
E-Mail: info.no@leviat.com

Österreich
Leviat
Leonard-Bernstein-Str. 10
Saturn Tower, 1220 Wien
Tel.: +43 - 1 - 259 6770
E-Mail: info.at@leviat.com

Philippinen
Leviat
2933 Regus, Joy Nostalg,
ADB Avenue
Ortigas Center
Pasig City
Tel.: +63 - 2 7957 6381
E-Mail: info.ph@leviat.com

Polen
Leviat
Ul. Obornicka 287
60-691 Poznań
Tel.: +48 - 61 - 622 14 14
E-Mail: info.pl@leviat.com

Schweden
Leviat
Vädursgatan 5
412 50 Göteborg
Tel.: +46 - 31 - 98 58 00
E-Mail: info.se@leviat.com

Schweiz
Leviat
Hertistrasse 25
8304 Wallisellen
Tel.: +41 - 44 - 849 78 78
E-Mail: info.ch@leviat.com

Singapur
Leviat
14 Benoi Crescent
Singapore 629977
Tel.: +65 - 6266 6802
E-Mail: info.sg@leviat.com

Spanien
Leviat
Polígono Industrial Santa Ana
c/ Ignacio Zuloaga, 20
28522 Rivas-Vaciamadrid
Tel.: +34 - 91 632 18 40
E-Mail: info.es@leviat.com

Tschechien
Leviat
Business Center Šafránkova
Šafránkova 1238/1
155 00 Praha 5
Tel.: +420 - 311 - 690 060
E-Mail: info.cz@leviat.com

Vereinigtes Königreich
Leviat
A1/A2 Portland Close
Houghton Regis LU5 5AW
Tel.: +44 - 1582 - 470 300
E-Mail: info.uk@leviat.com

Vereinigte Staaten von Amerika
Leviat
6467 S Falkenburg Rd.
Riverview, FL 33578
Tel.: (800) 423-9140
E-Mail: info.us@leviat.us

Für nicht aufgeführte Länder
E-Mail: info@leviat.com

Leviat.com

Hinweise zu diesem Katalog
© Urheberrechtlich geschützt. Die in dieser Publikation enthaltenen Konstruktionsbeispiele und Angaben dienen einzig und allein als Anregungen. Bei jeglicher Projektausarbeitung müssen entsprechend qualifizierte und erfahrene Fachleute hinzugezogen werden. Die Inhalte dieser Publikation wurden mit größtmöglicher Sorgfalt erstellt. Dennoch übernimmt Leviat keinerlei Haftung oder Verantwortung für Ungenauigkeiten oder Druckfehler. Technische und konstruktive Änderungen vorbehalten. Mit einer Philosophie der ständigen Produktentwicklung behält sich Leviat das Recht vor, das Produktdesign sowie Spezifikationen jederzeit zu ändern.

Für weitere Produktinformationen wenden Sie sich bitte an Leviat:

Vertrieb
Leviat | Liebigstraße 14 | 40764 Langenfeld
Tel.: 02173 970-0, Fax: 02173 970-225

Leviat | Bartholomäusstraße 26 | 90489 Nürnberg
Tel.: 0911 955 1234-0, Fax: 0911 955 1234-9

E-Mail: info.de@leviat.com

Technische Beratung
Leviat | Technischer Innendienst | Liebigstraße 14 | 40764 Langenfeld
Tel.: 02173 970-DW *siehe Produktbereich*, **E-Mail:** *siehe Produktbereich*

Verankerungstechnik
Tel.: 02173 970-9020
E-Mail: ti.stahlbeton.de@leviat.com

- Halfenschienen
- Gezahnte Halfenschienen
- Curtain Wall System
- Halfenschienen zur Geländerbefestigung
- Maueranschlussschienen
- Halfenschienen zur Profilblechbefestigung
- Kantenschutzwinkel
- HALFEN DEMU Hülsenanker
- Produkte für den Aufzugsbau
- Dübelsysteme
- Zubehör Halfenschienen
- Allgemeines Zubehör

Bewehrungssysteme
Tel.: 02173 970-9031
E-Mail: ti.stahlbeton.de@leviat.com
Tel.: 02173 970-9030
E-Mail: ti.stahlbeton.de@leviat.com

- Balkonanschlüsse
- Nichtrostende Bewehrung
- Schraubanschlüsse
- Bewehrungsanschlüsse
- Stahlbauanschlüsse und Stahlkonsolen
- Rückbiegeanschlüsse
- Stützenschuhe
- Schalldämmprodukte
- Fertigteilverbindungen
- Durchstanz- und Querkraftbewehrung
- Querkraftdorne
- Justierhilfen
- Holz-Beton-Verbundschraube

Transportankersysteme
Tel.: 02173 970-9025
E-Mail: ti.tpa.de@leviat.com

- Kugelkopfanker
- HALFEN FRIMEDA Transportanker
- Hülsenanker

Vorgehängte Betonfassade
Tel.: 02173 970-9026
E-Mail: ti.fassade.de@leviat.com

- Fassadenplattenanker-System SL30
- Fassadenplattenanker
- Horizontalanker
- Brüstungsplattenanker
- Winkelplattenanker

Beton-Sandwichfassade
Tel.: 02173 970-9026
E-Mail: ti.fassade.de@leviat.com

- Drahtanker
- Flachanker
- Fertigteilanschluss
- Justierhilfen

Verblendmauerwerk
Tel.: 02173 970-9035
E-Mail: ti.fassade.de@leviat.com

- Konsolanker
- Spiralanker
- Lagerfugenbewehrung
- Winkel
- Sturzeinbauteile
- Luftschichtanker
- Gerüstanker
- Zubehör Verblendmauerwerk

Natursteinfassade
Tel.: 02173 970-9036
E-Mail: ti.fassade.de@leviat.com

- Natursteinanker
- Einmörtelanker
- Naturstein-Unterkonstruktionen
- Dübelsysteme
- Zubehör Natursteinfassade

Stabsysteme
Tel.: 02173 970-9020
E-Mail: ti.stabsysteme.de@leviat.com

- DETAN
- TS 500

Industrietechnik
Tel.: 02173 970-9060
E-Mail: es.fra.de@leviat.com

- Montageschienen
- Zubehör Montageschienen
- Modulare Rohrhalterungs-Systeme
- Zubehör Modulare Rohrhalterungs-Systeme
- Wandelbares Positionssystem
- Installationsraster
- Dübelsysteme
- Allgemeines Zubehör

Für Informationen über die zertifizierten Managementsysteme und Normen siehe www.anconbp.de | www.aschwanden.com | www.halfen.com

Leviat®
A CRH COMPANY

© 2020
P-010 – 11/2020 4000 11/2020

Imagine. Model. Make.

Leviat.com