PREISLISTE
Deutschland

HALFEN

YOUR BEST CONNECTIONS

2/15

Hinweis zu dieser Preisliste:
Es gelten die am Tag der Lieferung gültigen Teuerungs- und Legierungszuschläge.

HALFEN

YOUR BEST CONNECTIONS

Die HALFEN Vertriebsgesellschaft stellt Ihnen mit dieser Preisliste ein umfangreiches Produktangebot zur Verfügung. Es gliedert sich in die Bereiche BETON, FASSADE und MONTAGETECHNIK. Dabei steht hinter jedem Produkt die Qualität und die technische Kompetenz einer bekannten Marke. HALFEN, DEHA, FRIMEDA und DEMU sind die Marken, die für jedes Befestigungsproblem das geeignete System bieten – anwenderorientierte Problemlösungen mit hohem technischem Anspruch und auf höchstem Qualitäts- und Sicherheitsniveau.

Bestell-Beispiel

	Artikelbezeichnung	Bestell-Nr.
		2001.
	Ausführung: FV gemäß Tabelle, Preisliste Seite 2	
	HTA-CE 38/17 - FV -100 - KF	020-08001
	HTA-CE 38/17 - FV -150 - KF	020-08002
	HTA-CE 38/17 - FV -200 - KF	020-08003
Gesuchter Artikel:	**HTA-CE 38/17 - FV -250 - KF**	020-08004
	HTA-CE 38/17 - FV -300 - KF	020-08005

2001.020-08004 = Ihre Bestell-Nr.

Sämtliche Lieferungen erfolgen ausschließlich zu den „Allgemeinen Geschäftsbedingungen" der Firma HALFEN Vertriebsgesellschaft mbH, Langenfeld.

Tabelle: Abkürzungen	
FV	Stahl, feuerverzinkt durch Eintauchen in Zinkbad, dessen Temperatur bei ca. 460° liegt. Dieses Verfahren wird primär bei Schienenprofilen eingesetzt.
WB	Stahl, walzblank
GV	Stahl, galvanisch verzinkt Elektrochemisches Verfahren. HALFEN Schrauben werden mit chrom-6-freier Sonderbeschichtung ausgeliefert.
SV	Stahl, sendzimirverzinkt
A2	Stahl der Korrosionswiderstandsklasse II gemäß Z-30.3-6
A4/L4	Stahl der Korrosionswiderstandsklasse III gemäß Z-30.3-6
HCR	Stahl der Korrosionswiderstandsklasse IV gemäß Z-30.3-6
KF	Kombistreifenfüllung, zum Schutz gegen das Eindringen von Beton
KS	Kunststoff
PE	Packungseinheit

Preisänderungen, Irrtümer sowie technische Änderungen vorbehalten.

Das Qualitätsmanagementsystem der HALFEN GmbH ist für die Standorte in Deutschland, Frankreich, Niederlande, Österreich, Polen, der Schweiz und der Tschechischen Republik zertifiziert nach **ISO 9001:2008**, Zertifikat-Nr. QS-281 HH.

© 2015 HALFEN · PL 2/15 · www.halfen.de

GESAMTPREISLISTE 2015

Weitere wichtige Hinweise zu den Angaben in dieser Preisliste:

Preise

Alle Preise verstehen sich ab Werk, zuzüglich der gesetzlichen Mehrwertsteuer. Frachtfreigrenze: Ab 2.000,- € Nettowarenwert. Für Artikel, die in Verpackungseinheiten geliefert werden, gelten die angegebenen Preise bei Abnahme von ganzen Verpackungseinheiten. Für angebrochene Verpackungseinheiten erheben wir eine Bearbeitungsgebühr von 20%. Dübelsysteme und Schwerlastdübel werden nur als ganze Packungseinheit abgegeben. Preise von Sonderkonstruktionen **SK** (Bestell-Nr. 0xxx.xx**9**-0xxxx) sind, soweit angegeben, Richtpreise und werden im konkreten Fall auf Anfrage ermittelt.

Mindestbestellwert

Mindestbestellwert (Nettowarenwert) € 175,00 zzgl. Mehrwertsteuer.

Teuerungs- und Legierungszuschläge

Es gelten die am Tag der Lieferung gültigen Teuerungs- und Legierungszuschläge.

Frachtpauschalen

1. DPD: € 15,– pauschal je Paket bis 31,5 kg und max. Länge 1,75 m/max. Umfang 3 m
2. Spedition/sonst.: € 100,– pauschal Nettowarenwert < € 1.000,–
3. Spedition/sonst.: € 50,– pauschal Nettowarenwert < € 2.000,–
4. Termin-/Expresssendungen werden nach Aufwand berechnet

Ab € 2.000,– Nettowarenwert frachtfrei. Alle Preise verstehen sich zuzüglich der gesetzlichen Mehrwertsteuer.

Verpackung

Normalverpackung ist im Preis enthalten. Andere Verpackungen wie Paletten, Gitterboxen und Palettenaufsatzrahmen werden wie folgt berechnet:

- Europalette € 10,00/Stück
- Gitterbox € 100,00/Stück
- Palettenaufsatzrahmen € 7,00/Stück

Alle Preise verstehen sich zuzüglich der gesetzlichen Mehrwertsteuer.

Montage

Beachten Sie bitte bei Verwendung unserer Materialien die Montageanleitung bzw. die einschlägigen Verwendungshinweise in unseren Produktinformationen Technik bzw. Anwendung.

GESAMTPREISLISTE 2015

Inhaltsübersicht

1 Verankerungssysteme

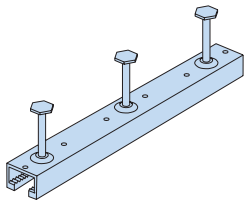

-	Halfenschienen HTA-CE, HZA, HZA Dynagrip, HTA-CE-CS, HZA-PS	10 - 23
-	Geländerbefestigungssystem HGB	24 - 25
-	Trapezblech-Befestigungsschienen HTU	26
-	Kantenschutzwinkel HKW	27
-	DEMU Hülsenanker	27 - 33
-	Kopfbolzen	34

2 Bewehrungssysteme

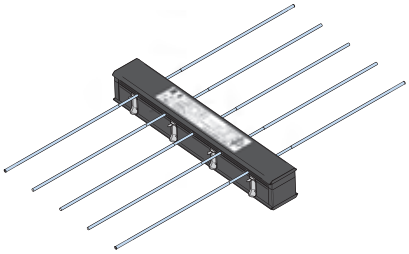

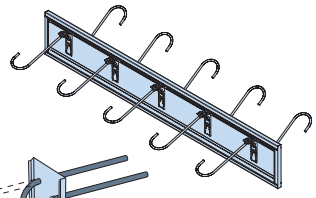

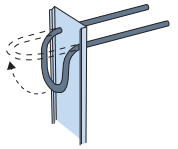

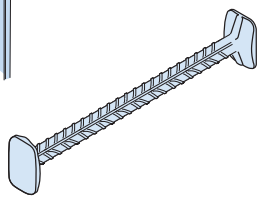

-	Bauphysikalische Produkte	
	- Balkonanschluss HIT ISO-Element	38 - 55
	- Trittschalldämmelemente HBB, HTT, HTF	79 - 83
-	Bewehrungsanschlüsse	
	- Schraubanschluss HBS-05	56 - 61
	- Universal Connection HUC: HSC-B	62 - 66
	- Bewehrungsanschluss MBT	67 - 68
	- Loop Box HLB	69 - 70
	- Rückbiegeanschluss HBT	71 - 72
-	Bewehrungstechnik	
	- Dübelleisten HDB	73 - 78
	- Stützenschuh HCC	84 - 86
	- Betojuster HBJ	86
	- Distanztechnik	87 - 88
	- Stud Connector HSC	89 - 90
	- Schubdorn HSD	91 - 93

3 Transportankersysteme

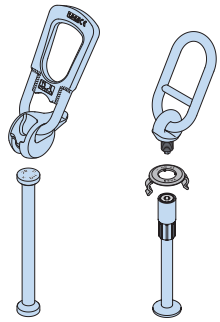

-	Schnellkupplungs-Systeme	
	- DEHA Kugelkopftransportanker-System KKT	96 - 104
	- FRIMEDA Transportanker TPA	105 - 114
-	Gewindetransportanker-Systeme	
	- HD-Anker	115 - 120, 125
	- Hülsenanker HA	121 - 125

4 Fassadensysteme

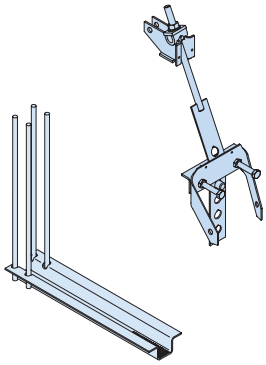

-	Betonfassade	
	- Fassadenplattenanker FPA	129 - 133
	- Brüstungsanker BRA, Winkelplattenanker WPA	134 - 137
	- Horizontalverankerungen DS, HKZ, ULZ, SPV, HVL, WDK, WDI, HFV	138 - 147
	- Luftspaltdrehanker LD	141
	- Sandwichplattenanker SP-SPA	147 - 149
	- Manschetten-Verbundanker SP-MVA	150
	- Flachanker SP-FA	150 - 151

© 2015 HALFEN · PL 2/15 · www.halfen.de

- Verblendmauerwerk
  - Konsolanker HK4, KM 152 - 156, 160, 167
  - Winkel HW, KW, KWL 157 - 159
  - Sturzeinbauteile HK4-S, FSW, HSL 154, 161
  - Luftschichtanker LSA, HEA, HPV 162 - 163
  - Gerüstanker HGA 164
  - Verblendmauerwerk-Zubehör HAV, ML, BL, JF 165 - 166

- Natursteinfassade
  - Bodyanker HRM, HRC, DT, BA, DH 168 - 169
  - Einmörtelanker UMA, UHA 170 - 173
  - Natursteinanker-Zubehör NAS-LW, GE, HGA 174 - 176

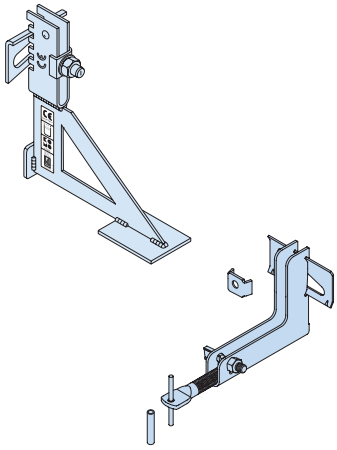

5 Stabsysteme

- DETAN Zugstab-System S460 180 - 182
- DETAN Edelstahl-Zugstab-System 183 - 185

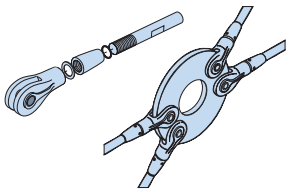

6 Montagetechnik / Flexible Schraubenverbindungen und Rahmenkonstruktionen

- Montageschienen HM, HL, HZM, HZL 189 - 195
- Montagetechnik, Zubehör HPE, DGM, SDM, PA 196 - 197
- Verbindungsteile HVT 197 - 200, 203
- Powerclick Montagesystem HCS 201 - 202
- Konsolen KON 204 - 206
- Rohrschellen HRS, Rohrlager HRG, HCS, Rohrunterlage RUK, Abhebesicherungen AHS 207 - 213

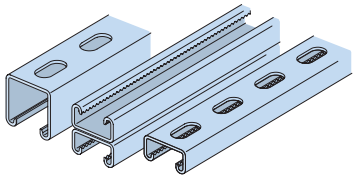

7 Schrauben, Zubehör

- Halfenschrauben HS, HSR, HZS 217 - 223
- Gewindeplatten GWP, Sechskantmuttern MU, Unterlegscheiben US, VUS, Sechskantschrauben HSK 224 - 228
- Sicherungszubehör und Muffen 228 - 230
- Maueranschlussanker ML, BL 231
- Holzanschlussanker HNA, HSF 232
- Chemische Dübelsysteme 233 - 238
- Mechanische Schwerlastdübel 239 - 243

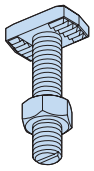

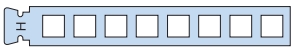

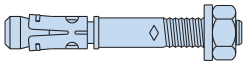

Anhang

- Stichwortverzeichnis 244 - 248
- Allgemeine Geschäftsbedingungen 249 - 251
- Zuordnung zum Konditionensystem 252

Verankerungssysteme – Halfenschienen

Eigenschaften

- Justierbare Verankerungen
- Einfacher Einbau der Schienen
- Leichtes und schnelles Montieren der Anbaukomponenten
- Kaltprofilierte und warmgewalzte Schienen verfügbar
- Breites Sortiment an Schienen
- Bohrlöcher in Beton sind überflüssig
- Halfenschrauben leicht einzubauen
- Einbaukontrolle durch Markierungsschlitz am Schraubenende
- Typenkennzeichnung zur Produktidentifizierung auch im eingebauten Zustand
- Hohe Flexibilität bei Umnutzung
- HTA mit Europäischer Zulassung (ETA) und deutscher allgemeiner bauaufsichtlicher Zulassung
- HZA mit deutschen allgemeinen bauaufsichtlichen Zulassungen
- Mit RAL-Gütezeichen

RAL GÜTEZEICHEN RAL-GZ 658/1

Warmgewalzte Halfenschienen werden für den Einsatz unter ermüdungsrelevanten Einwirkungen, wie zum Beispiel bei Kranbahnträgern, empfohlen

Eine Auswahl des Halfenschienen-Sortiments

Vorteile

- ***Leichte, präzise Positionierung der anzuschließenden Bauteile***
- ***Zeitsparend***
- ***Hohe ermüdungsrelevante Belastbarkeit zur sicheren Befestigung von Kranbahnträgern oder Aufzügen über die gesamte Lebensdauer***
- ***Wirtschaftliche Lösungen – passend für alle auftretenden Lasten***
- ***Sicherer und schneller – keine Erschütterungen, kein Staub oder Lärm, keine Beschädigung der bauseitigen Bewehrung***
- ***Leichte Montage, sichere Ausführung, hohe Tragfähigkeit***
- ***Sichere Befestigung***

Zusatzeigenschaften HZA-Dynagrip

- Gezahnte Schienenprofile und passende Halfenschrauben mit Verzahnung
- Mit RAL-Gütezeichen

RAL GÜTEZEICHEN RAL-GZ 658/1

Warmgewalzte, gezahnte Halfenschienen des Typs HZA mit gezahnten Halfenschrauben HZS

Besondere Vorteile HZA-Dynagrip

- ***Hohe Traglasten in 3 Richtungen bis F_{Rd} = 37,8 kN (HZA 64/44) pro Schraube***
- ***Ideal für ermüdungsrelevante Einwirkungen und Lasten in Schienenlängsrichtung***

© 2015 HALFEN · PL 2/15 · www.halfen.de

Bestellungen

Bestell-Beispiel:

Artikelbezeichnung Länge [mm]	Bestell-Nr. 2001.
Ausführung: FV gemäß Tabelle, Preisliste Seite 2	
HTA-CE 50/30 - FV - 150 - KF	080-00801
HTA-CE 50/30 - FV - 200 - KF	080-00804
HTA-CE 50/30 - FV - 250 - KF	080-00805
HTA-CE 50/30 - FV - 300 - KF	080-00806
HTA-CE 50/30 - FV - 350 - KF	080-00803
HTA-CE 50/30 - FV - 400 - KF	080-00807
HTA-CE 50/30 - FV - 550 - KF	080-00808
HTA-CE 50/30 - FV - 800 - KF	080-00811
HTA-CE 50/30 - FV - 1050 - KF	080-00812
HTA-CE 50/30 - FV - 3030 - KF ⑤	080-00814
HTA-CE 50/30 - FV - 6070 - KF	080-00008

Gesuchter Artikel

2001.080-00803

⑤ Produktionsbedingt kann auch eine Länge von 3050 mm zur Auslieferung kommen.
Sämtliche Lieferungen erfolgen ausschließlich zu den „Allgemeinen Geschäftsbedingungen“ der HALFEN Vertriebsgesellschaft mbH, Langenfeld.

Technik

Halfenschienen HTA, HTA-CE und HZA werden standardmäßig überwiegend mit Bolzenankern ausgeliefert. Produktbezogen sind aber auch Anschweißanker möglich bzw. ist die Lieferung mit Bolzenankern oder Anschweißankern freibleibend, wenn bei der Bestellung nichts weiter spezifiziert wird.

Weitere Details zu unseren Verankerungsprodukten finden Sie in unseren Katalogen und unter www.halfen.de.

- Produktinformation Technik B Halfenschienen
- Produktinformation Technik DEMU Hülsenanker

Alle Kataloge sind auch auf der HALFEN Catalogue App enthalten.
Diese steht im App Store und Google Play Store zum Download bereit.

VERANKERUNGSSYSTEME - HALFENSCHIENEN

Allgemeine Hinweise und Erläuterungen

Halfenschienen System DYNAGRIP - Fixlängen

Bei Halfenschienen-Fixlängen wird unterschieden zwischen
- **Standard**-Fixlängen (empfohlen)
- **Sonder**-Fixlängen

Standard-Fixlängen

Standard-Fixlängen für Halfenschienen System DYNAGRIP ergeben sich aus der Anordnung der Anker in gleichen Achsabständen, abhängig vom Profiltyp:

Typen **HZA** 38/23, **HZA** 53/34, **HZA** 64/44

Standard-Fixlängen [mm] / Anzahl Anker			
	1.300/ 6	**1.550**/ 7	**1.800**/ 8
2.050/ 9	**2.300**/ 10	**2.550**/ 11	**2.800**/ 12
3.030/ 13	**3.300**/ 14	**3.550**/ 15	**3.800**/ 16
4.050/ 17	**4.300**/ 18	**4.550**/ 19	**4.800**/ 20
5.050/ 21	**5.300**/ 22	**5.550**/ 23	**5.800**/ 24

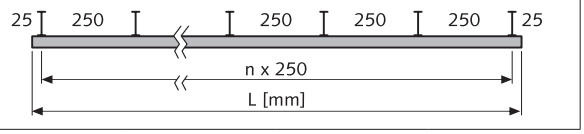

Typen **HZA** 29/20, **HTA/HTA-CE** 28/15 und **HTA/HTA-CE** 38/17

Standard-Fixlängen [mm] / Anzahl Anker			
1.250/ 7	**1.450**/ 8	**1.650**/ 9	**1.850**/ 10
2.050/ 11	**2.250**/ 12	**2.450**/ 13	**2.650**/ 14
2.850/ 15	**3.030**/ 16	**3.250**/ 17	**3.450**/ 18
3.650/ 19	**3.850**/ 20	**4.050**/ 21	**4.250**/ 22
4.450/ 23	**4.650**/ 24	**4.850**/ 25	**5.050**/ 26
5.250/ 27	**5.450**/ 28	**5.650**/ 29	**5.850**/ 30

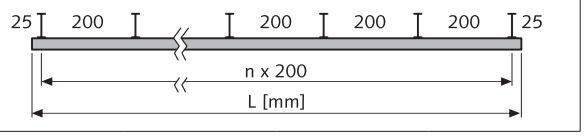

① Bei Bestellung bitte gewünschte Fixlänge L [mm] angeben!
Bestellbeispiel Standard-Fixlänge:

Halfenschiene Typ:	**HZA 38/23 - FV**
Gewünschte Standard-Fixlänge L:	**2550 mm**
Artikelbezeichnung:	**HZA 38/23 - FV - 2550**

② Stückpreis für Standard-Fixlängen:

$$\frac{\text{Meterpreis x Standard-Fixlänge L [mm]}}{1000} + \text{Standard-Fixlängenzuschlag [\%]}$$

Beispiel: 1 Stück **HZA 38/23 - FV - 2550**

$$\frac{41{,}39\ \text{EUR/m x 2550 mm}}{1000} \times 1{,}1 = \mathbf{116{,}10}\ \text{EUR}$$

③ **Sonder-Fixlängen**

Für HZA-Sonder-Fixlängen, die nicht unseren schneidbaren Standard-Fixlängen entsprechen, ist durch den erhöhten produktionstechnischen Aufwand ein Fixlängenzuschlag von 20% pro Stück einzurechnen.

Bei großen Stückzahlen, die eine Sonderprofilierung erlauben, reduziert sich dieser Fixlängenzuschlag. Bitte fragen Sie diese Preise bei uns an.

Halfenschienen - Fixlängen

Bei Halfenschienen-Fixlängen wird unterschieden zwischen
- **Standard**-Fixlängen (empfohlen)
- **Sonder**-Fixlängen

Standard-Fixlängen

Standard-Fixlängen ergeben sich aus der Anordnung der Anker in gleichen Achsabständen von **250 mm** (außer Typen **HZA** 29/20, **HTA/HTA-CE** 28/15 und **HTA/HTA-CE** 38/17). Daraus ergeben sich folgende Längen:

Typen **HTA, HZA, HTA-CE** *

Standard-Fixlängen [mm] / Anzahl Anker			
1.050/ 5	**1.300**/ 6	**1.550**/ 7	**1.800**/ 8
2.050/ 9	**2.300**/ 10	**2.550**/ 11	**2.800**/ 12
3.030/ 13	**3.300**/ 14	**3.550**/ 15	**3.800**/ 16
4.050/ 17	**4.300**/ 18	**4.550**/ 19	**4.800**/ 20
5.050/ 21	**5.300**/ 22	**5.550**/ 23	**5.800**/ 24

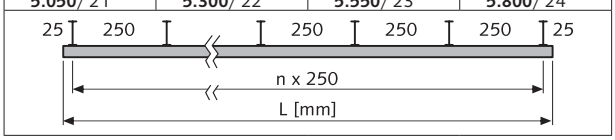

*Für HTA/HTA-CE 40/22, 40/25, 49/30, 50/30, 52/34, 54/33, 55/42, 72/48, 72/49
Für Profile 52/34-72/49 beträgt der Schienenüberstand ca. 35 mm

① Bei Bestellung bitte gewünschte Fixlänge L [mm] angeben!
Bestellbeispiel Standard-Fixlänge:

Halfenschiene Typ:	**HTA-CE 40/25 - FV**
Gewünschte Standard-Fixlänge L:	**1800 mm**
Artikelbezeichnung:	**HTA-CE 40/25 - FV - 1800**

② Stückpreis für Standard-Fixlängen:

$$\frac{\text{Meterpreis x Standard-Fixlänge L [mm]}}{1000} + \text{Standard-Fixlängenzuschlag [\%]}$$

Beispiel: 1 Stück **HTA-CE 40/25 - FV - 1800**

$$\frac{24{,}98\ \text{EUR/m x 1800 mm}}{1000} \times 1{,}1 = \mathbf{49{,}46}\ \text{EUR}$$

③ **Sonder-Fixlängen**

Für HTA-Sonder-Fixlängen, die nicht unseren schneidbaren Standard-Fixlängen entsprechen, ist durch den erhöhten produktionstechnischen Aufwand ein Fixlängenzuschlag von 20% pro Stück einzurechnen.
Bei großen Stückzahlen, die eine Sonderprofilierung erlauben, reduziert sich dieser Fixlängenzuschlag. Bitte fragen Sie diese Preise bei uns an.

Hinweis: Sonder-Fixlängen können auf der Baustelle mittels HALFEN Endanker Typ **ANK-E** (bauaufsichtlich zugelassen) günstig hergestellt werden.

Anwendungs-Schema:

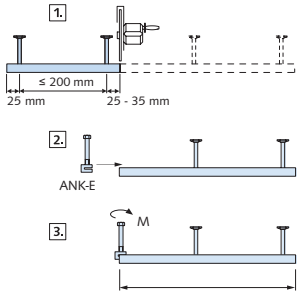

Endanker ANK-E sind lieferbar passend zu Halfenschienen HTA 28/15, HTA 38/17, HTA 40/22, HTA 40/25.

© 2015 HALFEN · PL 2/15 · www.halfen.de

Halfenschienen Curved Solution

Definition der Biegeradien

① Profilschlitz außen
② Profilschlitz innen
R_i = Radius Profilschlitz innen
R_a = Radius Profilschlitz außen
L = Profillänge nach dem Biegen
h = Wandstärke

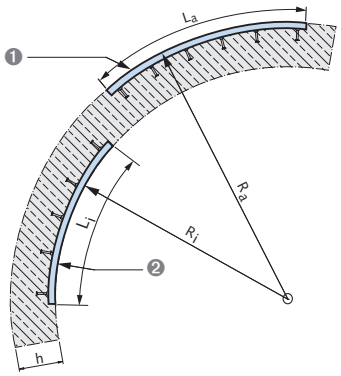

R_i oder R_a und L bitte bei Bestellung angeben

Bestellbeispiel:

Gebogene Halfenschiene:	HTA-CE-CS 50/30-A4
Abmessung:	L_i = 2050 mm
Biegeradius:	R_i = 4500 mm

Halfenschienenpaare mit Distanzhalter

① **Distanzhalter**
Ausführung: Betonstahl B500S oder B500NR

② **Halfenschienen**
Ausführung: FV, A4, HCR gemäß Tabelle, Preisliste Seite 2

③ **Achsabstand a**
Bitte bei Bestellung mit angeben

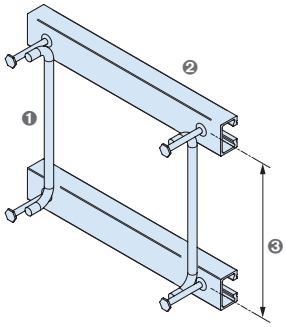

Bestellbeispiel:

Halfenschienenpaar Typ:	HTA-CE 50/30-A4
Abmessung:	L = 2050 mm
Achsabstand:	a = 200 mm

Auch als gebogenes Halfenschienenpaar erhältlich

Erdungslasche

① **Erdungslasche**
werkseitig auf Schienenrücken geschweißt,
Länge nach Erfordernis

Ausführung: Flachstahl, 40 mm x 5 mm

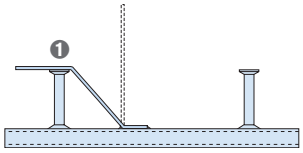

HTA-CE 72/48 A01

Halfenschiene, warmgewalzt,
mit Europäischer Technischer Zulassung ETA - 09/0339

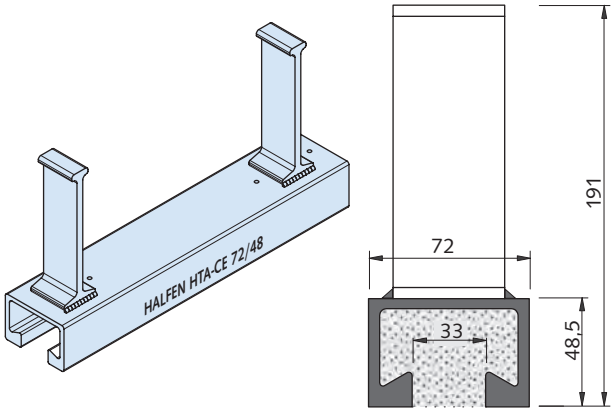

Artikelbezeichnung Länge [mm]	Anzahl Anker	Bestell-Nr. 2001.	Preis [EUR/Stück]
Ausführung: FV gemäß Tabelle, Preisliste Seite 2			
HTA-CE 72/48 - FV - 150 - KF	2	120-00801	**28,65**
HTA-CE 72/48 - FV - 200 - KF	2	120-00802	**32,10**
HTA-CE 72/48 - FV - 250 - KF	2	120-00803	**35,55**
HTA-CE 72/48 - FV - 300 - KF	2	120-00804	**38,95**
HTA-CE 72/48 - FV - 350 - KF	3	120-00805	**49,80**
HTA-CE 72/48 - FV - 400 - KF	3	120-00806	**53,30**
HTA-CE 72/48 - FV - 550 - KF	3	120-00807	**66,40**
HTA-CE 72/48 - FV - 1050 - KF	5	120-00808	**119,75**
HTA-CE 72/48 - FV - 6070 - KF	25	120-00008	**652,70**
Stückpreis der 6070 mm-Schiene entspricht Meterpreis			**107,53** EUR/Meter
HTA-CE 72/48-FV-FIXLÄNGE-KF ① ② ★ L > 1050 mm Meterpreis: Standard-Fixlängenzuschlag:			**107,53** EUR/Meter **10 %** ③ ★
Ausführung: Schiene: A4 gemäß Tabelle, Preisliste Seite 2, Anker: WB gemäß Tabelle, Preisliste Seite 2			
HTA-CE 72/48 - A4 - 150 - KF	2	122-00801	**117,55**
HTA-CE 72/48 - A4 - 200 - KF	2	122-00802	**140,95**
HTA-CE 72/48 - A4 - 250 - KF	2	122-00803	**163,90**
HTA-CE 72/48 - A4 - 300 - KF	2	122-00804	**187,65**
HTA-CE 72/48 - A4 - 350 - KF	3	122-00805	**220,90**
HTA-CE 72/48 - A4 - 400 - KF	3	122-00806	**267,65**
HTA-CE 72/48 - A4 - 550 - KF	3	122-00807	**357,50**
HTA-CE 72/48 - A4 - 1050 - KF	5	122-00808	**504,05**
HTA-CE 72/48 - A4 - 6070 - KF	25	122-00008	**2.881,00**
Stückpreis der 6070 mm-Schiene entspricht Meterpreis:			**474,63** EUR/Meter
HTA-CE 72/48-A4-FIXLÄNGE-KF ① ② ★ L > 1050 mm Meterpreis: Standard-Fixlängenzuschlag:			**474,63** EUR/Meter **10 %** ③ ★

Hinweis: Die HTA-CE Schienen erfüllen auch alle Anforderungen, die an eine HTA-Schiene nach allgemeiner bauaufsichtlicher Zulassung Z-21.4-34 gefordert werden und können deshalb auch als solche eingesetzt werden.

HTA-CE 72/49 A01

Halfenschiene,
mit Europäischer Technischer Zulassung ETA - 09/0339

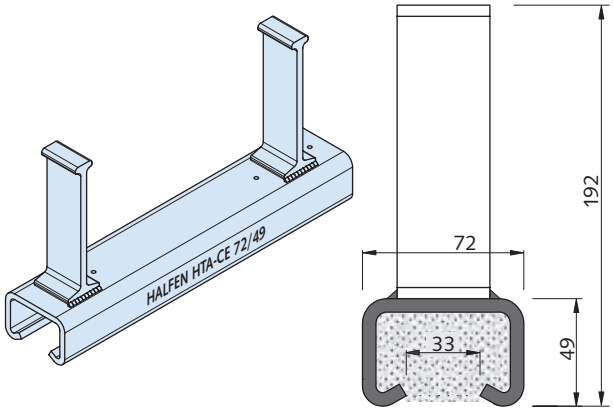

Artikelbezeichnung Länge [mm]	Anzahl Anker	Bestell-Nr. 2001.	Preis [EUR/Stück]
Ausführung: Schiene: A4 gemäß Tabelle, Preisliste Seite 2, Anker: WB gemäß Tabelle, Preisliste Seite 2			
HTA-CE 72/49 - A4 - 150 - KF	2	132-00801	**73,60**
HTA-CE 72/49 - A4 - 200 - KF	2	132-00802	**88,25**
HTA-CE 72/49 - A4 - 250 - KF	2	132-00803	**102,95**
HTA-CE 72/49 - A4 - 300 - KF	2	132-00804	**117,80**
HTA-CE 72/49 - A4 - 350 - KF	3	132-00805	**135,35**
HTA-CE 72/49 - A4 - 400 - KF	3	132-00806	**174,95**
HTA-CE 72/49 - A4 - 550 - KF	3	132-00807	**234,45**
HTA-CE 72/49 - A4 - 1050 - KF	5	132-00808	**333,35**

Hinweis: Die HTA-CE Schienen erfüllen auch alle Anforderungen, die an eine HTA-Schiene nach allgemeiner bauaufsichtlicher Zulassung Z-21.4-34 gefordert werden und können deshalb auch als solche eingesetzt werden.

★ HALFEN-Hinweis: Allgemeine Erläuterungen siehe Übersichtsseite am Anfang des Kapitels

© 2015 HALFEN · PL 2/15 · www.halfen.de

HTA-CE 55/42 A01

Halfenschiene, warmgewalzt,
mit Europäischer Technischer Zulassung ETA - 09/0339

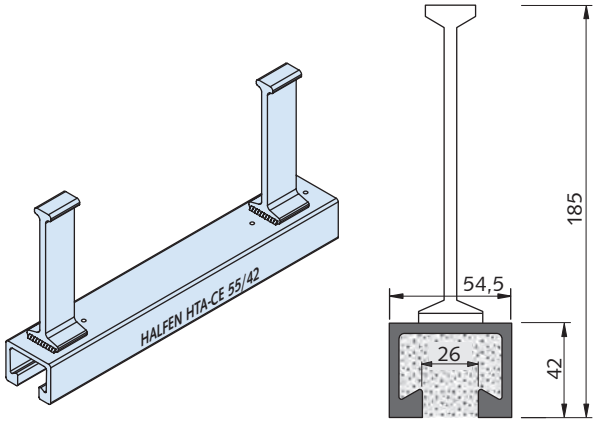

Artikelbezeichnung	Länge [mm]	Anzahl Anker	Bestell-Nr. 2001.	Preis [EUR/Stück]
Ausführung: FV gemäß Tabelle, Preisliste Seite 2				
HTA-CE 55/42 - FV -	**150 - KF-L-Ank.**	2	110.00801	**21,05**
HTA-CE 55/42 - FV -	**200 - KF-L-Ank.**	2	110.00802	**24,15**
HTA-CE 55/42 - FV -	**250 - KF-L-Ank.**	2	110.00803	**26,70**
HTA-CE 55/42 - FV -	**300 - KF-L-Ank.**	2	110.00804	**29,85**
HTA-CE 55/42 - FV -	**350 - KF-L-Ank.**	3	110.00805	**37,60**
HTA-CE 55/42 - FV -	**400 - KF-L-Ank.**	3	110.00806	**43,30**
HTA-CE 55/42 - FV -	**550 - KF-L-Ank.**	3	110.00807	**54,75**
HTA-CE 55/42 - FV -	**1050 - KF-L-Ank.**	5	110.00808	**78,10**
HTA-CE 55/42 - FV -	**6070 - KF-L-Ank.**	25	110.00008	**489,95**

Andere Längen auf Anfrage.
Hinweis: Die HTA-CE Schienen erfüllen auch alle Anforderungen, die an eine HTA-Schiene nach allgemeiner bauaufsichtlicher Zulassung Z-21.4-34 gefordert werden und können deshalb auch als solche eingesetzt werden.
Hinweis: Ist auch als Bolzenankerausführung erhältlich. Preis auf Anfrage.

HTA-CE 52/34 A01

Halfenschiene, warmgewalzt,
mit Europäischer Technischer Zulassung ETA - 09/0339

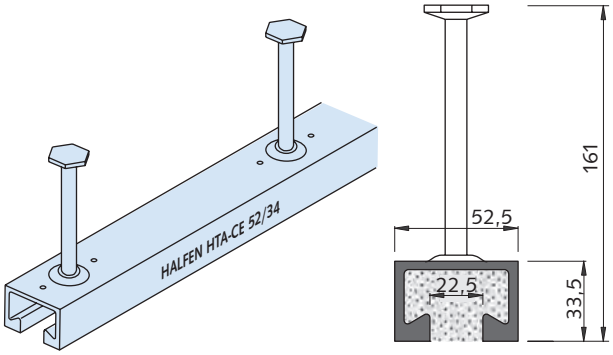

Artikelbezeichnung	Länge [mm]	Anzahl Anker	Bestell-Nr. 2001.	Preis [EUR/Stück]
Ausführung: FV gemäß Tabelle, Preisliste Seite 2				
HTA-CE 52/34 - FV -	**150 - KF**	2	090-00801	**18,30**
HTA-CE 52/34 - FV -	**200 - KF**	2	090-00803	**20,65**
HTA-CE 52/34 - FV -	**250 - KF**	2	090-00805	**23,15**
HTA-CE 52/34 - FV -	**300 - KF**	2	090-00806	**25,45**
HTA-CE 52/34 - FV -	**350 - KF**	3	090-00802	**32,25**
HTA-CE 52/34 - FV -	**400 - KF**	3	090-00807	**34,65**
HTA-CE 52/34 - FV -	**550 - KF**	3	090-00808	**42,90**
HTA-CE 52/34 - FV -	**800 - KF**	4	090-00809	**60,05**
HTA-CE 52/34 - FV -	**1050 - KF**	5	090-00810	**76,85**
HTA-CE 52/34 - FV -	**6070 - KF**	25	090-00008	**415,40**
Stückpreis der 6070 mm-Schiene entspricht Meterpreis:				**68,43** EUR/Meter
HTA-CE 52/34-FV-FIXLÄNGE-KF ① ② ★				
L > 1050 mm Meterpreis:				**68,43** EUR/Meter
Standard-Fixlängenzuschlag:				**10 %** ③ ★
Ausführung: Schiene und Anker: A4 gemäß Tabelle, Preisliste Seite 2				
HTA-CE 52/34 - A4 -	**150 - KF-Ank.A4**	2	092-00801	**58,65**
HTA-CE 52/34 - A4 -	**200 - KF-Ank.A4**	2	092-00802	**71,25**
HTA-CE 52/34 - A4 -	**250 - KF-Ank.A4**	2	092-00803	**83,85**
HTA-CE 52/34 - A4 -	**300 - KF-Ank.A4**	2	092-00804	**96,30**
HTA-CE 52/34 - A4 -	**350 - KF-Ank.A4**	3	092-00805	**115,50**
HTA-CE 52/34 - A4 -	**400 - KF-Ank.A4**	3	092-00806	**127,90**
HTA-CE 52/34 - A4 -	**550 - KF-Ank.A4**	3	092-00807	**165,65**
HTA-CE 52/34 - A4 -	**800 - KF-Ank.A4**	4	092-00808	**234,20**
HTA-CE 52/34 - A4 -	**1050 - KF-Ank.A4**	5	092-00809	**304,20**
HTA-CE 52/34 - A4 -	**6070 - KF-Ank.A4**	25	092-00008	**1.718,20**
Stückpreis der 6070 mm-Schiene entspricht Meterpreis:				**283,06** EUR/Meter
HTA-CE 52/34-A4-FIXLÄNGE-KF-Ank.A4 ① ② ★				
L > 1050 mm Meterpreis:				**283,06** EUR/Meter
Standard-Fixlängenzuschlag:				**10 %** ③ ★

Hinweis: Die HTA-CE Schienen erfüllen auch alle Anforderungen, die an eine HTA-Schiene nach allgemeiner bauaufsichtlicher Zulassung Z-21.4-34 gefordert werden und können deshalb auch als solche eingesetzt werden.

★ HALFEN-Hinweis: Allgemeine Erläuterungen siehe Übersichtsseite am Anfang des Kapitels

© 2015 HALFEN · PL 2/15 · www.halfen.de

HTA-CE 52/34-Q mit Anschweißankern A01

Halfenschiene, warmgewalzt,
mit Europäischer Technischer Zulassung ETA - 09/0339

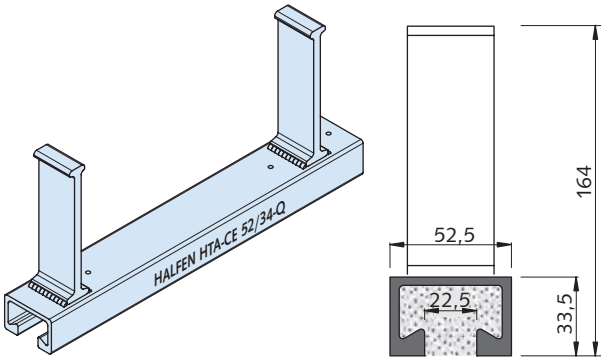

Artikelbezeichnung Länge [mm]	Anzahl Anker	Bestell-Nr. 2001.	Preis [EUR/Stück]
Ausführung: FV gemäß Tabelle, Preisliste Seite 2			
HTA-CE 52/34-Q- FV - 150 - KF	2	090-00831	**18,30**
HTA-CE 52/34-Q- FV - 200 - KF	2	090-00832	**20,65**
HTA-CE 52/34-Q- FV - 250 - KF	2	090-00833	**23,15**
HTA-CE 52/34-Q- FV - 300 - KF	2	090-00834	**25,45**
HTA-CE 52/34-Q- FV - 350 - KF	3	090-00835	**32,25**
HTA-CE 52/34-Q- FV - 400 - KF	3	090-00836	**34,65**
HTA-CE 52/34-Q- FV - 550 - KF	3	090-00837	**42,90**
HTA-CE 52/34-Q- FV - 800 - KF	4	090-00838	**auf Anfrage**
HTA-CE 52/34-Q- FV - 1050 - KF	5	090-00839	**76,85**
HTA-CE 52/34-Q- FV - 6070 - KF	25	090-00009	**415,40**
Stückpreis der 6070 mm-Schiene entspricht Meterpreis:			**68,43** EUR/Meter

HTA-CE 52/34-Q-FV-FIXLÄNGE-KF ① ② ★
L > 1050 mm Meterpreis: **68,43** EUR/Meter
Standard-Fixlängenzuschlag: **10 %** ③ ★

Hinweis: Die HTA-CE Schienen erfüllen auch alle Anforderungen, die an eine HTA-Schiene nach allgemeiner bauaufsichtlicher Zulassung Z-21.4-34 gefordert werden und können deshalb auch als solche eingesetzt werden.

HTA-CE 54/33 A02

Halfenschiene,
mit Europäischer Technischer Zulassung ETA - 09/0339

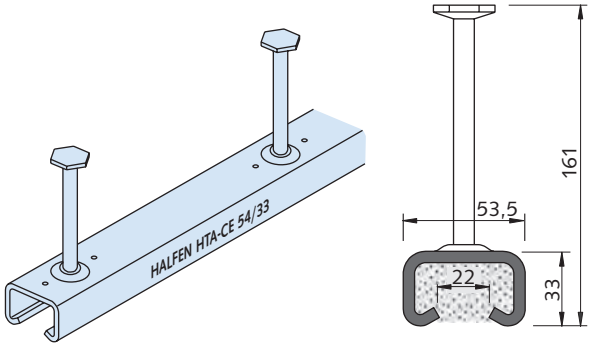

Artikelbezeichnung Länge [mm]	Anzahl Anker	Bestell-Nr. 2001.	Preis [EUR/Stück]
Ausführung: FV gemäß Tabelle, Preisliste Seite 2			
HTA-CE 54/33 - FV - 150 - KF	2	100-00801	**17,50**
HTA-CE 54/33 - FV - 200 - KF	2	100-00802	**19,80**
HTA-CE 54/33 - FV - 250 - KF	2	100-00803	**22,00**
HTA-CE 54/33 - FV - 300 - KF	2	100-00804	**24,30**
HTA-CE 54/33 - FV - 350 - KF	3	100-00805	**30,75**
HTA-CE 54/33 - FV - 400 - KF	3	100-00806	**32,75**
HTA-CE 54/33 - FV - 550 - KF	3	100-00807	**38,45**
HTA-CE 54/33 - FV - 800 - KF	4	100-00808	**55,60**
HTA-CE 54/33 - FV - 1050 - KF	5	100-00809	**72,70**
HTA-CE 54/33 - FV - 6070 - KF	25	100-00008	**333,30**
Stückpreis der 6070 mm-Schiene entspricht Meterpreis:			**54,91** EUR/Meter

HTA-CE 54/33-FV-FIXLÄNGE-KF ① ② ★
L > 1050 mm Meterpreis: **54,91** EUR/Meter
Standard-Fixlängenzuschlag: **10 %** ③ ★

Ausführung: Schiene und Anker: A4 gemäß Tabelle, Preisliste Seite 2			
HTA-CE 54/33 - A4 - 150 - KF-Ank.A4	2	102-00801	**47,80**
HTA-CE 54/33 - A4 - 200 - KF-Ank.A4	2	102-00802	**58,70**
HTA-CE 54/33 - A4 - 250 - KF-Ank.A4	2	102-00803	**68,15**
HTA-CE 54/33 - A4 - 300 - KF-Ank.A4	2	102-00804	**79,65**
HTA-CE 54/33 - A4 - 350 - KF-Ank.A4	3	102-00805	**96,50**
HTA-CE 54/33 - A4 - 400 - KF-Ank.A4	3	102-00806	**107,40**
HTA-CE 54/33 - A4 - 550 - KF-Ank.A4	3	102-00807	**138,35**
HTA-CE 54/33 - A4 - 800 - KF-Ank.A4	4	102-00808	**198,55**
HTA-CE 54/33 - A4 - 1050 - KF-Ank.A4	5	102-00809	**255,40**
HTA-CE 54/33 - A4 - 6070 - KF-Ank.A4	25	102-00008	**1.158,05**
Stückpreis der 6070 mm-Schiene entspricht Meterpreis:			**190,78** EUR/Meter

HTA-CE 54/33-A4-FIXLÄNGE-KF-Ank.A4 ① ② ★
L > 1050 mm Meterpreis: **190,78** EUR/Meter
Standard-Fixlängenzuschlag: **10 %** ③ ★

Andere Längen auf Anfrage.
Hinweis: Die HTA-CE Schienen erfüllen auch alle Anforderungen, die an eine HTA-Schiene nach allgemeiner bauaufsichtlicher Zulassung Z-21.4-34 gefordert werden und können deshalb auch als solche eingesetzt werden.

★ HALFEN-Hinweis: Allgemeine Erläuterungen siehe Übersichtsseite am Anfang des Kapitels

© 2015 HALFEN · PL 2/15 · www.halfen.de

HTA-CE 50/30 — A02 bei FV / A01 bei A4

Halfenschiene, warmgewalzt,
mit Europäischer Technischer Zulassung ETA - 09/0339
④ 1 Bund = 54 Stück

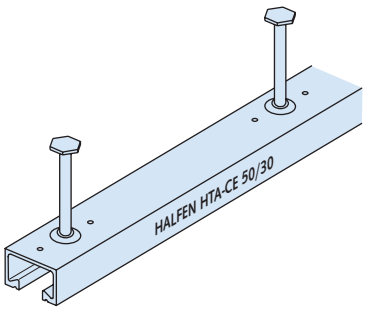

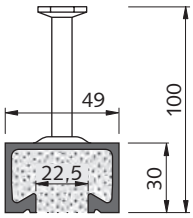

Artikelbezeichnung Länge [mm]	Anzahl Anker	Bestell-Nr. 2001.	Preis [EUR/Stück]
Ausführung: FV gemäß Tabelle, Preisliste Seite 2			
HTA-CE 50/30 - FV - 150 - KF	2	080-00801	**12,90**
HTA-CE 50/30 - FV - 200 - KF	2	080-00804	**14,50**
HTA-CE 50/30 - FV - 250 - KF	2	080-00805	**15,90**
HTA-CE 50/30 - FV - 300 - KF	2	080-00806	**17,55**
HTA-CE 50/30 - FV - 350 - KF	3	080-00803	**21,95**
HTA-CE 50/30 - FV - 400 - KF	3	080-00807	**23,50**
HTA-CE 50/30 - FV - 550 - KF	3	080-00808	**28,20**
HTA-CE 50/30 - FV - 800 - KF	4	080-00811	**38,95**
HTA-CE 50/30 - FV - 1050 - KF	5	080-00812	**49,75**
HTA-CE 50/30 - FV - 3030 - KF ⑤	13	080-00814	**130,50**
HTA-CE 50/30 - FV - 6070 - KF ④	25	080-00008	**251,25**
Stückpreis der 6070 mm-Schiene entspricht Meterpreis:			**41,39** EUR/Meter
HTA-CE 50/30-FV-FIXLÄNGE-KF ① ② ★ L > 1050 mm Meterpreis: Standard-Fixlängenzuschlag:		**41,39** EUR/Meter **10 % ③ ★**	
Ausführung: Schiene und Anker: A4 gemäß Tabelle, Preisliste Seite 2			
HTA-CE 50/30 - A4 - 150 - KF-Ank.A4	2	082-00801	**41,50**
HTA-CE 50/30 - A4 - 200 - KF-Ank.A4	2	082-00802	**51,25**
HTA-CE 50/30 - A4 - 250 - KF-Ank.A4	2	082-00803	**61,00**
HTA-CE 50/30 - A4 - 300 - KF-Ank.A4	2	082-00804	**70,85**
HTA-CE 50/30 - A4 - 350 - KF-Ank.A4	3	082-00805	**84,90**
HTA-CE 50/30 - A4 - 400 - KF-Ank.A4	3	082-00806	**94,55**
HTA-CE 50/30 - A4 - 550 - KF-Ank.A4	3	082-00807	**123,45**
HTA-CE 50/30 - A4 - 800 - KF-Ank.A4	4	082-00808	**178,30**
HTA-CE 50/30 - A4 - 1050 - KF-Ank.A4	5	082-00809	**229,10**
HTA-CE 50/30 - A4 - 3030 - KF-Ank.A4 ⑤	13	082-00810	**656,55**
HTA-CE 50/30 - A4 - 6070 - KF-Ank.A4	25	082-00008	**1.264,15**
Stückpreis der 6070 mm-Schiene entspricht Meterpreis:			**208,26** EUR/Meter
HTA-CE 50/30-A4-FIXLÄNGE-KF-Ank.A4 ① ② ★ L > 1050 mm Meterpreis: Standard-Fixlängenzuschlag:		**208,26** EUR/Meter **10 % ③ ★**	

Hinweis: Die HTA-CE Schienen erfüllen auch alle Anforderungen, die an eine HTA-Schiene nach allgemeiner bauaufsichtlicher Zulassung Z-21.4-34 gefordert werden und können deshalb auch als solche eingesetzt werden.

ENA — Y01

Edelstahl-Nagel Größe 28/65
empfohlen zur Befestigung von Edelstahl-Halfenschienen an Holzschalung

Artikelbezeichnung	Bestell-Nr. 0034.	Preis [EUR/100 St.]
Ausführung: A2 gemäß Tabelle, Preisliste Seite 2		
ENA 28/65	010-00001	**38,70**

HTA-CE 49/30 — A03

Halfenschiene,
mit Europäischer Technischer Zulassung ETA - 09/0339
④ 1 Bund = 54 Stück

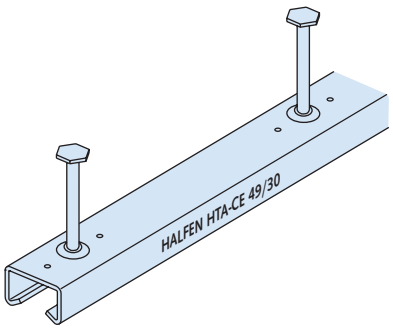

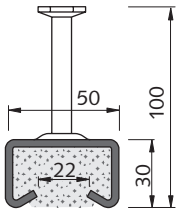

Artikelbezeichnung Länge [mm]	Anzahl Anker	Bestell-Nr. 2001.	Preis [EUR/Stück]
Ausführung: FV gemäß Tabelle, Preisliste Seite 2			
HTA-CE 49/30 - FV - 150 - KF	2	070-00801	**10,95**
HTA-CE 49/30 - FV - 200 - KF	2	070-00802	**11,85**
HTA-CE 49/30 - FV - 250 - KF	2	070-00803	**12,70**
HTA-CE 49/30 - FV - 300 - KF	2	070-00804	**13,60**
HTA-CE 49/30 - FV - 350 - KF	3	070-00805	**17,75**
HTA-CE 49/30 - FV - 400 - KF	3	070-00806	**18,95**
HTA-CE 49/30 - FV - 550 - KF	3	070-00807	**21,75**
HTA-CE 49/30 - FV - 800 - KF	4	070-00808	**29,95**
HTA-CE 49/30 - FV - 1050 - KF	5	070-00809	**37,05**
HTA-CE 49/30 - FV - 3030 - KF ⑤	13	070-00810	**104,90**
HTA-CE 49/30 - FV - 6070 - KF ④	25	070-00008	**200,30**
Stückpreis der 6070 mm-Schiene entspricht Meterpreis:			**33,00** EUR/Meter
HTA-CE 49/30-FV-FIXLÄNGE-KF ① ② ★ L > 1050 mm Meterpreis: Standard-Fixlängenzuschlag:		**33,00** EUR/Meter **10 % ③ ★**	
Ausführung: Schiene und Anker: A4 gemäß Tabelle, Preisliste Seite 2			
HTA-CE 49/30 - A4 - 150 - KF-Ank.A4	2	072-00801	**29,05**
HTA-CE 49/30 - A4 - 200 - KF-Ank.A4	2	072-00802	**33,85**
HTA-CE 49/30 - A4 - 250 - KF-Ank.A4	2	072-00803	**39,25**
HTA-CE 49/30 - A4 - 300 - KF-Ank.A4	2	072-00804	**45,30**
HTA-CE 49/30 - A4 - 350 - KF-Ank.A4	3	072-00805	**55,00**
HTA-CE 49/30 - A4 - 400 - KF-Ank.A4	3	072-00806	**60,80**
HTA-CE 49/30 - A4 - 550 - KF-Ank.A4	3	072-00807	**78,75**
HTA-CE 49/30 - A4 - 800 - KF-Ank.A4	4	072-00808	**111,00**
HTA-CE 49/30 - A4 - 1050 - KF-Ank.A4	5	072-00809	**144,65**
HTA-CE 49/30 - A4 - 3030 - KF-Ank.A4 ⑤	13	072-00810	**415,00**
HTA-CE 49/30 - A4 - 6070 - KF-Ank.A4	25	072-00008	**786,85**
Stückpreis der 6070 mm-Schiene entspricht Meterpreis:			**129,63** EUR/Meter
HTA-CE 49/30-A4-FIXLÄNGE-KF-Ank.A4 ① ② ★ L > 1050 mm Meterpreis: Standard-Fixlängenzuschlag:		**129,63** EUR/Meter **10 % ③ ★**	
Ausführung: Schiene und Anker: HCR gemäß Tabelle, Preisliste Seite 2			
HTA-CE 49/30 - HCR- ⑥ KF-Ank.HCR		339-00001	**auf Anfrage**

Andere Längen auf Anfrage
Hinweis: Die HTA-CE Schienen erfüllen auch alle Anforderungen, die an eine HTA-Schiene nach allgemeiner bauaufsichtlicher Zulassung Z-21.4-34 gefordert werden und können deshalb auch als solche eingesetzt werden.
⑥ Bei Bestellungen bitte die gewünschte Länge mit angeben

★ HALFEN-Hinweis: Allgemeine Erläuterungen siehe Übersichtsseite am Anfang des Kapitels

© 2015 HALFEN · PL 2/15 · www.halfen.de

HTA-CE 40/22

A02 bei FV / A01 bei A4

Halfenschiene, warmgewalzt,
mit Europäischer Technischer Zulassung ETA - 09/0339
④ 1 Bund = 80 Stück

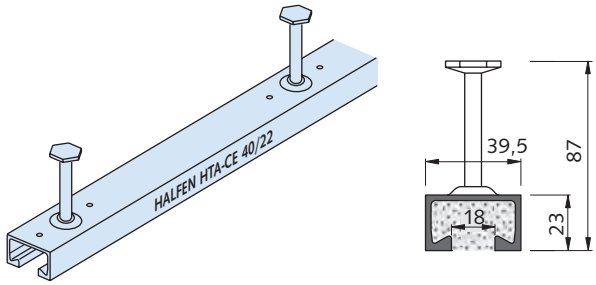

Artikelbezeichnung Länge [mm]	Anzahl Anker	Bestell-Nr. 2001.	Preis [EUR/Stück]
Ausführung: FV gemäß Tabelle, Preisliste Seite 2			
HTA-CE 40/22 - FV - 150 - KF	2	040-00801	**9,55**
HTA-CE 40/22 - FV - 200 - KF	2	040-00802	**10,65**
HTA-CE 40/22 - FV - 250 - KF	2	040-00805	**11,60**
HTA-CE 40/22 - FV - 300 - KF	2	040-00806	**12,70**
HTA-CE 40/22 - FV - 350 - KF	3	040-00807	**16,35**
HTA-CE 40/22 - FV - 400 - KF	3	040-00808	**17,45**
HTA-CE 40/22 - FV - 550 - KF	3	040-00809	**20,35**
HTA-CE 40/22 - FV - 800 - KF	4	040-00810	**28,15**
HTA-CE 40/22 - FV - 1050 - KF	5	040-00811	**35,70**
HTA-CE 40/22 - FV - 1300 - KF	6	040-00812	**42,95**
HTA-CE 40/22 - FV - 1550 - KF	7	040-00813	**50,60**
HTA-CE 40/22 - FV - 1800 - KF	8	040-00814	**58,15**
HTA-CE 40/22 - FV - 2050 - KF	9	040-00815	**65,75**
HTA-CE 40/22 - FV - 2300 - KF	10	040-00816	**73,30**
HTA-CE 40/22 - FV - 2550 - KF	11	040-00817	**80,80**
HTA-CE 40/22 - FV - 3030 - KF ⑤	13	040-00818	**95,95**
HTA-CE 40/22 - FV - 6070 - KF ④	25	040-00008	**183,25**
Stückpreis der 6070 mm-Schiene entspricht Meterpreis:			**30,19** EUR/Meter
HTA-CE 40/22-FV-FIXLÄNGE-KF ① ② ★ L > 1050 mm Meterpreis: Standard-Fixlängenzuschlag:		**30,19** EUR/Meter **10 % ③ ★**	
Ausführung: Schiene und Anker: A4 gemäß Tabelle, Preisliste Seite 2			
HTA-CE 40/22 - A4 - 150 - KF-Ank.A4	2	042-00801	**29,55**
HTA-CE 40/22 - A4 - 200 - KF-Ank.A4	2	042-00802	**35,25**
HTA-CE 40/22 - A4 - 250 - KF-Ank.A4	2	042-00803	**41,50**
HTA-CE 40/22 - A4 - 300 - KF-Ank.A4	2	042-00804	**48,10**
HTA-CE 40/22 - A4 - 350 - KF-Ank.A4	3	042-00805	**57,90**
HTA-CE 40/22 - A4 - 400 - KF-Ank.A4	3	042-00806	**64,30**
HTA-CE 40/22 - A4 - 550 - KF-Ank.A4	3	042-00807	**83,25**
HTA-CE 40/22 - A4 - 1050 - KF-Ank.A4	5	042-00808	**153,60**
HTA-CE 40/22 - A4 - 6070 - KF-Ank.A4 ④	25	042-00008	**845,80**
Stückpreis der 6070 mm-Schiene entspricht Meterpreis:			**139,34** EUR/Meter
HTA-CE 40/22-A4-FIXLÄNGE-KF-Ank.A4 ① ② ★ L > 1050 mm Meterpreis: Standard-Fixlängenzuschlag:		**139,34** EUR/Meter **10 % ③ ★**	

Hinweis: Die HTA-CE Schienen erfüllen auch alle Anforderungen, die an eine HTA-Schiene nach allgemeiner bauaufsichtlicher Zulassung Z-21.4-34 gefordert werden und können deshalb auch als solche eingesetzt werden.

HTA-V 40/22

A02

Halfenschiene, warmgewalzt, mit verkürzten Ankern

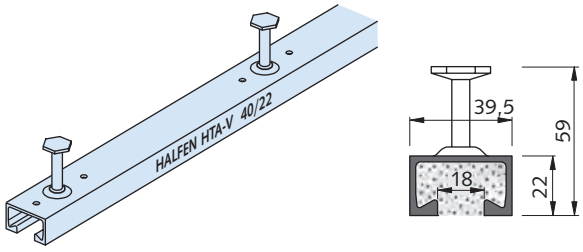

Artikelbezeichnung Länge [mm]	Anzahl Anker	Bestell-Nr. 0004.	Preis [EUR/Stück]
Ausführung: FV gemäß Tabelle, Preisliste Seite 2			
HTA-V 40/22- FV - 6070 - KF	25	020-00008	**183,25**
Stückpreis der 6070 mm-Schiene entspricht Meterpreis:			**30,19** EUR/Meter
HTA-V 40/22-FV-FIXLÄNGE-KF ① ② ★ L > 1050 mm Meterpreis Standard-Fixlängenzuschlag:		**30,19** EUR/Meter **10 % ③ ★**	

★ HALFEN-Hinweis: Allgemeine Erläuterungen siehe Übersichtsseite am Anfang des Kapitels

© 2015 HALFEN · PL 2/15 · www.halfen.de

HTA-CE 40/25 A03

Halfenschiene,
mit Europäischer Technischer Zulassung ETA - 09/0039
④ 1 Bund = 80 Stück

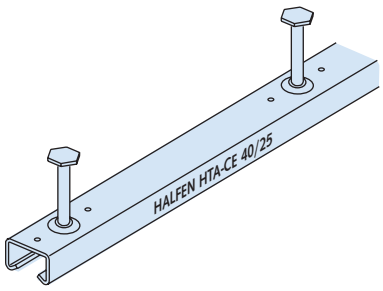

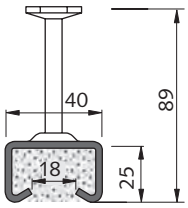

Artikelbezeichnung Länge [mm]	Anzahl Anker	Bestell-Nr. 2001.	Preis [EUR/Stück]
Ausführung: FV gemäß Tabelle, Preisliste Seite 2			
HTA-CE 40/25 - FV - 150 - KF	2	060-00801	**8,65**
HTA-CE 40/25 - FV - 200 - KF	2	060-00802	**9,55**
HTA-CE 40/25 - FV - 250 - KF	2	060-00803	**10,25**
HTA-CE 40/25 - FV - 300 - KF	2	060-00804	**10,95**
HTA-CE 40/25 - FV - 350 - KF	3	060-00805	**13,75**
HTA-CE 40/25 - FV - 400 - KF	3	060-00806	**14,70**
HTA-CE 40/25 - FV - 550 - KF	3	060-00807	**17,25**
HTA-CE 40/25 - FV - 800 - KF	4	060-00808	**23,55**
HTA-CE 40/25 - FV - 1050 - KF	5	060-00809	**30,10**
HTA-CE 40/25 - FV - 3030 - KF ⑤	13	060-00810	**79,60**
HTA-CE 40/25 - FV - 6070 - KF ④	25	060-00008	**151,65**
Stückpreis der 6070 mm-Schiene entspricht Meterpreis:			**24,98** EUR/Meter
HTA-CE 40/25-FV-FIXLÄNGE-KF ① ② ★ L > 1050 mm Meterpreis: Standard-Fixlängenzuschlag:			**24,98** EUR/Meter **10 % ③ ★**
Ausführung: Schiene und Anker: A4 gemäß Tabelle, Preisliste Seite 2			
HTA-CE 40/25 - A4 - 150 - KF-Ank.A4	2	062-00801	**24,75**
HTA-CE 40/25 - A4 - 200 - KF-Ank.A4	2	062-00802	**27,80**
HTA-CE 40/25 - A4 - 250 - KF-Ank.A4	2	062-00803	**32,80**
HTA-CE 40/25 - A4 - 300 - KF-Ank.A4	2	062-00804	**37,30**
HTA-CE 40/25 - A4 - 350 - KF-Ank.A4	3	062-00805	**44,35**
HTA-CE 40/25 - A4 - 400 - KF-Ank.A4	3	062-00806	**48,60**
HTA-CE 40/25 - A4 - 550 - KF-Ank.A4	3	062-00807	**62,10**
HTA-CE 40/25 - A4 - 800 - KF-Ank.A4	4	062-00808	**88,20**
HTA-CE 40/25 - A4 - 1050 - KF-Ank.A4	5	062-00809	**112,85**
HTA-CE 40/25 - A4 - 6070 - KF-Ank.A4 ④	25	062-00008	**595,00**
Stückpreis der 6070 mm-Schiene entspricht Meterpreis:			**98,02** EUR/Meter
HTA-CE 40/25-A4-FIXLÄNGE-KF-Ank.A4 ① ② ★ L > 1050 mm Meterpreis: Standard-Fixlängenzuschlag:			**98,02** EUR/Meter **10 % ③ ★**

Hinweis: Die HTA-CE Schienen erfüllen auch alle Anforderungen, die an eine HTA-Schiene nach allgemeiner bauaufsichtlicher Zulassung Z-21.4-34 gefordert werden und können deshalb auch als solche eingesetzt werden.

ANK-E Y01

Endanker zur nachträglichen Montage an Halfenschienen-Schnittstücke
Bauaufsichtlich zugelassen Z - 21.4 - 34

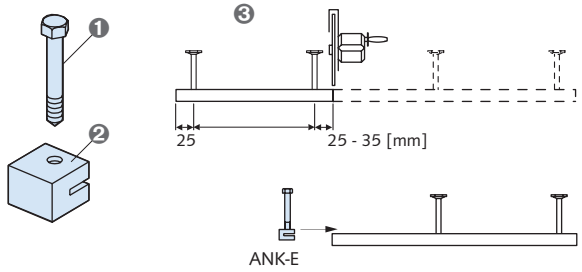

❶ Bolzen
❷ Klemmteil
❸ Anwendungsschema

Artikelbezeichnung	passend zu Halfenschiene Typ HTA/HTA-CE	PE [St.]	Bestell-Nr. 0031.	Preis [EUR/Stück]
Ausführung: FV gemäß Tabelle, Preisliste Seite 2				
ANK E1-FV	28/15	25	010-00002	**3,20**
ANK E2-FV	38/17, 40/22, 40/25	25	010-00004	**3,55**
Ausführung: A4 gemäß Tabelle, Preisliste Seite 2				
ANK E1-A4	28/15	25	010-00001	**7,90**
ANK E2-A4	38/17, 40/22, 40/25	25	010-00003	**9,60**

★ HALFEN-Hinweis: Allgemeine Erläuterungen siehe Übersichtsseite am Anfang des Kapitels

© 2015 HALFEN · PL 2/15 · www.halfen.de

HTA-CE 38/17 A03

Halfenschiene,
mit Europäischer Technischer Zulassung ETA - 09/0339
④ 1 Bund = 84 Stück

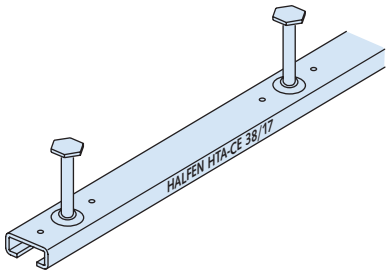

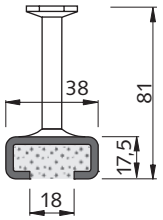

Artikelbezeichnung Länge [mm]	Anzahl Anker	Bestell-Nr. 2001.	Preis [EUR/Stück]
Ausführung: FV gemäß Tabelle, Preisliste Seite 2			
HTA-CE 38/17 - FV - 100 - KF	2	020-08001	**6,60**
HTA-CE 38/17 - FV - 150 - KF	2	020-08002	**7,35**
HTA-CE 38/17 - FV - 200 - KF	2	020-08003	**8,00**
HTA-CE 38/17 - FV - 250 - KF	2	020-08004	**8,65**
HTA-CE 38/17 - FV - 300 - KF	3	020-08005	**9,70**
HTA-CE 38/17 - FV - 350 - KF	3	020-08006	**14,10**
HTA-CE 38/17 - FV - 450 - KF	3	020-08007	**14,70**
HTA-CE 38/17 - FV - 550 - KF	4	020-08008	**16,50**
HTA-CE 38/17 - FV - 850 - KF	5	020-08009	**21,25**
HTA-CE 38/17 - FV - 1050 - KF	6	020-08010	**27,80**
HTA-CE 38/17 - FV - 3030 - KF ⑤	16	020-08011	**68,35**
HTA-CE 38/17 - FV - 6070 - KF ④	31	020-00008	**129,85**
Stückpreis der 6070 mm-Schiene entspricht Meterpreis:			**21,39** EUR/Meter
HTA-CE 38/17-FV-FIXLÄNGE-KF ① ② ★ L > 1050 mm Meterpreis: **21,39** EUR/Meter Standard-Fixlängenzuschlag: **10 % ③ ★**			
Ausführung: Schiene und Anker: A4 gemäß Tabelle, Preisliste Seite 2			
HTA-CE 38/17 - A4 - 100 - KF-Ank.A4	2	022-08001	**18,95**
HTA-CE 38/17 - A4 - 150 - KF-Ank.A4	2	022-08002	**22,00**
HTA-CE 38/17 - A4 - 200 - KF-Ank.A4	2	022-08003	**24,75**
HTA-CE 38/17 - A4 - 250 - KF-Ank.A4	2	022-08004	**27,40**
HTA-CE 38/17 - A4 - 300 - KF-Ank.A4	3	022-08005	**30,30**
HTA-CE 38/17 - A4 - 350 - KF-Ank.A4	3	022-08006	**37,75**
HTA-CE 38/17 - A4 - 450 - KF-Ank.A4	3	022-08007	**44,35**
HTA-CE 38/17 - A4 - 550 - KF-Ank.A4	4	022-08008	**52,40**
HTA-CE 38/17 - A4 - 850 - KF-Ank.A4	5	022-08009	**71,60**
HTA-CE 38/17 - A4 - 1050 - KF-Ank.A4	6	022-08010	**95,35**
HTA-CE 38/17 - A4 - 3030 - KF-Ank.A4 ⑤	16	022-08011	**276,30**
HTA-CE 38/17 - A4 - 6070 - KF-Ank.A4 ④	31	022-00006	**523,65**
Stückpreis der 6070 mm-Schiene entspricht Meterpreis:			**86,27** EUR/Meter
HTA-CE 38/17-A4-FIXLÄNGE-KF-Ank.A4 ① ② ★ L > 1050 mm Meterpreis: **86,27** EUR/Meter Standard-Fixlängenzuschlag: **10 % ③ ★**			
Ausführung: Schiene und Anker: HCR gemäß Tabelle, Preisliste Seite 2			
HTA-CE 38/17- HCR- ⑥ KF-Ank.HCR		329-00001	**auf Anfrage**

Hinweis: Die HTA-CE Schienen erfüllen auch alle Anforderungen, die an eine HTA-Schiene nach allgemeiner bauaufsichtlicher Zulassung Z-21.4-34 gefordert werden und können deshalb auch als solche eingesetzt werden.
⑥ Bei Bestellungen bitte die gewünschte Länge mit angeben

HTA-CE 28/15 A03

Halfenschiene,
mit Europäischer Technischer Zulassung ETA - 09/0339
④ 1 Bund = 84 Stück

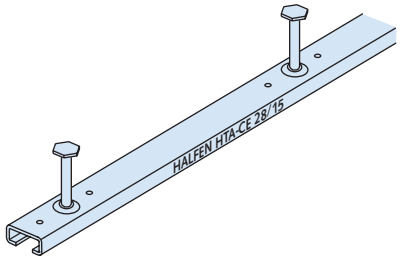

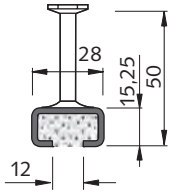

Artikelbezeichnung Länge [mm]	Anzahl Anker	Bestell-Nr. 2001.	Preis [EUR/Stück]
Ausführung: FV gemäß Tabelle, Preisliste Seite 2			
HTA-CE 28/15 - FV - 100 - KF	2	010-08001	**5,35**
HTA-CE 28/15 - FV - 150 - KF	2	010-08002	**5,90**
HTA-CE 28/15 - FV - 200 - KF	2	010-08003	**6,45**
HTA-CE 28/15 - FV - 250 - KF	2	010-08004	**7,05**
HTA-CE 28/15 - FV - 300 - KF	3	010-08005	**7,40**
HTA-CE 28/15 - FV - 350 - KF	3	010-08006	**11,70**
HTA-CE 28/15 - FV - 450 - KF	3	010-08007	**12,75**
HTA-CE 28/15 - FV - 550 - KF	4	010-08008	**13,30**
HTA-CE 28/15 - FV - 850 - KF	5	010-08009	**18,60**
HTA-CE 28/15 - FV - 1050 - KF	6	010-08010	**22,10**
HTA-CE 28/15 - FV - 3030 - KF ⑤	16	010-08011	**51,35**
HTA-CE 28/15 - FV - 6070 - KF ④	31	010-00008	**97,25**
Stückpreis der 6070 mm-Schiene entspricht Meterpreis:			**16,02** EUR/Meter
HTA-CE 28/15-FV-FIXLÄNGE-KF ① ② ★ L > 1050 mm Meterpreis: **16,02** EUR/Meter Standard-Fixlängenzuschlag: **10 % ③ ★**			
Ausführung: Schiene und Anker: A4 gemäß Tabelle, Preisliste Seite 2			
HTA-CE 28/15 - A4 - 100 - KF-Ank.A4	2	012-08001	**15,40**
HTA-CE 28/15 - A4 - 150 - KF-Ank.A4	2	012-08002	**17,25**
HTA-CE 28/15 - A4 - 200 - KF-Ank.A4	2	012-08003	**18,95**
HTA-CE 28/15 - A4 - 250 - KF-Ank.A4	2	012-08004	**20,90**
HTA-CE 28/15 - A4 - 300 - KF-Ank.A4	3	012-08005	**22,50**
HTA-CE 28/15 - A4 - 350 - KF-Ank.A4	3	012-08006	**28,10**
HTA-CE 28/15 - A4 - 450 - KF-Ank.A4	3	012-08007	**32,35**
HTA-CE 28/15 - A4 - 550 - KF-Ank.A4	4	012-08008	**36,60**
HTA-CE 28/15 - A4 - 850 - KF-Ank.A4	5	012-08009	**53,05**
HTA-CE 28/15 - A4 - 1050 - KF-Ank.A4	6	012-08010	**66,35**
HTA-CE 28/15 - A4 - 3030 - KF-Ank.A4 ⑤	16	012-08011	**183,65**
HTA-CE 28/15 - A4 - 6070 - KF-Ank.A4 ④	31	012-00006	**348,10**
Stückpreis der 6070 mm-Schiene entspricht Meterpreis:			**57,35** EUR/Meter
HTA-CE 28/15-A4-FIXLÄNGE-KF-Ank.A4 ① ② ★ L > 1050 mm Meterpreis: **57,35** EUR/Meter Standard-Fixlängenzuschlag: **10 % ③ ★**			
Ausführung: Schiene und Anker: HCR gemäß Tabelle, Preisliste Seite 2			
HTA-CE 28/15 - HCR - ⑥ KF-Ank.HCR		319-00001	**auf Anfrage**

Andere Längen auf Anfrage
Hinweis: Die HTA-CE Schienen erfüllen auch alle Anforderungen, die an eine HTA-Schiene nach allgemeiner bauaufsichtlicher Zulassung Z-21.4-34 gefordert werden und können deshalb auch als solche eingesetzt werden.
⑥ Bei Bestellungen bitte die gewünschte Länge mit angeben

★ HALFEN-Hinweis: Allgemeine Erläuterungen siehe Übersichtsseite am Anfang des Kapitels

© 2015 HALFEN · PL 2/15 · www.halfen.de

HTA-V 38/17 A03

Halfenschiene, mit verkürzten Ankern

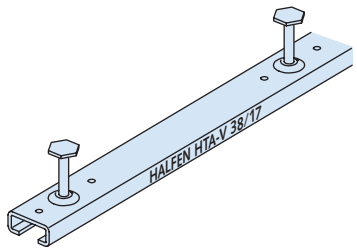

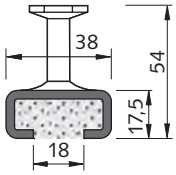

Artikelbezeichnung Länge [mm]	Anzahl Anker	Bestell-Nr. 0004.	Preis [EUR/Stück]
Ausführung: FV gemäß Tabelle, Preisliste Seite 2			
HTA-V 38/17 - FV - 6070 - KF	25	010-00008	**134,00**
Stückpreis der 6070 mm-Schiene entspricht Meterpreis:			**22,08** EUR/Meter

HTA-V 38/17-FV-FIXLÄNGE-KF ① ② ★
L > 1050 mm Meterpreis: **22,08** EUR/Meter
Standard-Fixlängenzuschlag: **10 %** ③ ★

HZA 41/22 A03

Halfenschiene gezahnt
Bauaufsichtlich zugelassen Z - 21.4 - 145

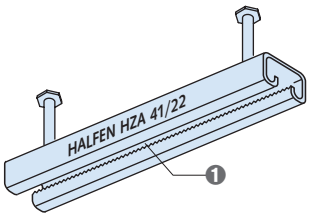

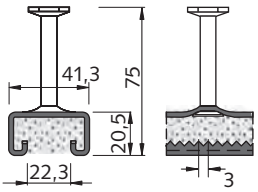

❶ gezahnt

Artikelbezeichnung Länge [mm]	Anzahl Anker	Bestell-Nr. 0002.	Preis [EUR/Stück]
Ausführung: FV gemäß Tabelle, Preisliste Seite 2			
HZA 41/22 - FV - 100 - KF	2	030-00802	**9,55**
HZA 41/22 - FV - 150 - KF	2	030-00803	**10,90**
HZA 41/22 - FV - 200 - KF	2	030-00801	**11,85**
HZA 41/22 - FV - 250 - KF	2	030-00804	**12,90**
HZA 41/22 - FV - 300 - KF	2	030-00805	**13,90**
HZA 41/22 - FV - 350 - KF	3	030-00806	**17,55**
HZA 41/22 - FV - 400 - KF	3	030-00807	**18,50**
HZA 41/22 - FV - 550 - KF	3	030-00808	**21,90**
HZA 41/22 - FV - 1050 - KF	5	030-00809	**38,05**
HZA 41/22 - FV - 6070 - KF	25	030-00008	**193,45**
Stückpreis der 6070 mm-Schiene entspricht Meterpreis:			**31,87** EUR/Meter

HZA 41/22-FV-FIXLÄNGE-KF ① ② ★
L > 1050 mm Meterpreis **31,87** EUR/Meter
Standard-Fixlängenzuschlag: **10 %** ③ ★

Artikelbezeichnung Länge [mm]	Anzahl Anker	Bestell-Nr. 0002.	Preis [EUR/Stück]
Ausführung: Schiene und Anker: A4 gemäß Tabelle, Preisliste Seite 2			
HZA 41/22 - A4 - 100 - KF-Ank.A4	2	030-00851	**27,20**
HZA 41/22 - A4 - 150 - KF-Ank.A4	2	030-00852	**31,75**
HZA 41/22 - A4 - 200 - KF-Ank.A4	2	030-00853	**36,25**
HZA 41/22 - A4 - 250 - KF-Ank.A4	2	030-00854	**40,85**
HZA 41/22 - A4 - 300 - KF-Ank.A4	2	030-00855	**45,40**
HZA 41/22 - A4 - 350 - KF-Ank.A4	3	030-00856	**56,60**
HZA 41/22 - A4 - 400 - KF-Ank.A4	3	030-00857	**61,00**
HZA 41/22 - A4 - 550 - KF-Ank.A4	3	030-00858	**74,65**
HZA 41/22 - A4 - 1050 - KF-Ank.A4	5	030-00859	**133,65**
HZA 41/22 - A4 - 6070 - KF-Ank.A4	25	030-00007	**704,30**
Stückpreis der 6070 mm-Schiene entspricht Meterpreis:			**116,03** EUR/Meter

HZA 41/22-A4-FIXLÄNGE-KF-Ank.A4 ① ② ★
L > 1050 mm Meterpreis **116,03** EUR/Meter
Standard-Fixlängenzuschlag **10 %** ③ ★

HMS 25/15 D A03

HALFEN Maueranschlussschiene mit Dellenankern und Kombifüllung (KF)
④ 1 Bund = 100 Stück

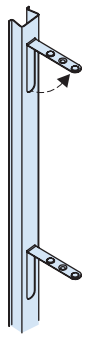

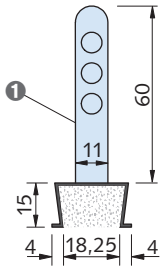

❶ Dellenanker (vorgestanzt, herausbiegbar)

Artikelbezeichnung Länge [mm]	Bestell-Nr. 0013.	Preis [EUR/Stück]
Ausführung: SV gemäß Tabelle, Preisliste Seite 2		
HMS 25/15 D- SV - 2500 - KF	010-00801	**8,25**
Stückpreis der 2500 mm-Schiene entspricht Meterpreis:		**3,30** EUR/Meter
Ausführung: A4 gemäß Tabelle, Preisliste Seite 2		
HMS 25/15 D- A4 - 2500 - KF	010-00802	**36,65**
Stückpreis der 2500 mm-Schiene entspricht Meterpreis:		**14,66** EUR/Meter

Hinweis: Zu HMS 25/15 D passende Maueranschlussanker Typ ML
siehe Abschnitt Schrauben/Zubehör, Seite 231.

★ HALFEN-Hinweis: Allgemeine Erläuterungen siehe Übersichtsseite am Anfang des Kapitels

© 2015 HALFEN · PL 2/15 · www.halfen.de

HZA 64/44 — A20

Halfenschiene DYNAGRIP, warmgewalzt
Bauaufsichtlich zugelassen Z - 21.4 - 1691

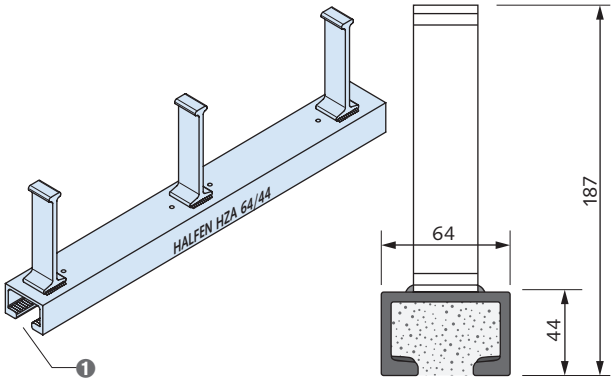

❶ gezahnt

Artikelbezeichnung Länge [mm]	Anzahl Anker	Bestell-Nr. 0002.	Preis [EUR/Stück]
Ausführung: FV gemäß Tabelle, Preisliste Seite 2			
HZA 64/44 - FV - 150 - KF-Q-Ank.	2	060-00801	**auf Anfrage**
HZA 64/44 - FV - 200 - KF-Q-Ank.	2	060-00802	**auf Anfrage**
HZA 64/44 - FV - 250 - KF-Q-Ank.	2	060-00803	**auf Anfrage**
HZA 64/44 - FV - 300 - KF-Q-Ank.	2	060-00804	**auf Anfrage**
HZA 64/44 - FV - 350 - KF-Q-Ank.	3	060-00805	**auf Anfrage**
HZA 64/44 - FV - 400 - KF-Q-Ank.	3	060-00806	**auf Anfrage**
HZA 64/44 - FV - 550 - KF-Q-Ank.	3	060-00807	**auf Anfrage**
HZA 64/44 - FV - 1050 - KF-Q-Ank.	5	060-00809	**auf Anfrage**
HZA 64/44 - FV - 6070 - KF-Q-Ank.	25	060-00008	**auf Anfrage**
Stückpreis der 6070 mm-Schiene entspricht Meterpreis:			**auf Anfrage**
HZA 64/44-FV-FIXLÄNGE-KF ① ② ★ L > 1050 mm Meterpreis: **auf Anfrage** Standard-Fixlängenzuschlag: **10 %** ③ ★			
Ausführung: Schiene: A4 gemäß Tabelle, Preisliste Seite 2, Anker: WB gemäß Tabelle, Preisliste Seite 2			
HZA 64/44 - A4 - 150 - KF-Q-Ank.	2	062-00801	**auf Anfrage**
HZA 64/44 - A4 - 200 - KF-Q-Ank.	2	062-00802	**auf Anfrage**
HZA 64/44 - A4 - 250 - KF-Q-Ank.	2	062-00803	**auf Anfrage**
HZA 64/44 - A4 - 300 - KF-Q-Ank.	2	062-00804	**auf Anfrage**
HZA 64/44 - A4 - 350 - KF-Q-Ank.	3	062-00805	**auf Anfrage**
HZA 64/44 - A4 - 400 - KF-Q-Ank.	3	062-00806	**auf Anfrage**
HZA 64/44 - A4 - 550 - KF-Q-Ank.	3	062-00807	**auf Anfrage**
HZA 64/44 - A4 - 1050 - KF-Q-Ank.	5	062-00809	**auf Anfrage**
HZA 64/44 - A4 - 6070 - KF-Q-Ank.	25	062-00008	**auf Anfrage**
Stückpreis der 6070 mm-Schiene entspricht Meterpreis:			**auf Anfrage**
HZA 64/44-A4-FIXLÄNGE-KF ① ② ★ L > 1050 mm Meterpreis: **auf Anfrage** Standard-Fixlängenzuschlag: **10 %** ③ ★			

HZA 53/34 — A20

Halfenschiene DYNAGRIP, warmgewalzt
Bauaufsichtlich zugelassen Z - 21.4 - 1691

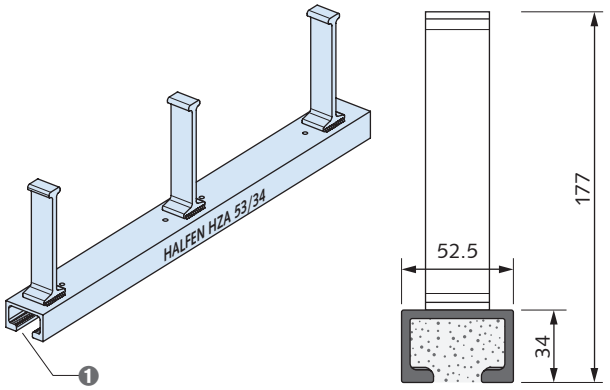

❶ gezahnt

Artikelbezeichnung Länge [mm]	Anzahl Anker	Bestell-Nr. 0002.	Preis [EUR/Stück]
Ausführung: FV gemäß Tabelle, Preisliste Seite 2			
HZA 53/34 - FV - 150 - KF-Q-Ank.	2	050-00801	**18,70**
HZA 53/34 - FV - 200 - KF-Q-Ank.	2	050-00802	**28,65**
HZA 53/34 - FV - 250 - KF-Q-Ank.	2	050-00803	**35,55**
HZA 53/34 - FV - 300 - KF-Q-Ank.	2	050-00804	**38,95**
HZA 53/34 - FV - 350 - KF-Q-Ank.	3	050-00805	**49,80**
HZA 53/34 - FV - 400 - KF-Q-Ank.	3	050-00806	**53,30**
HZA 53/34 - FV - 550 - KF-Q-Ank.	3	050-00807	**66,40**
HZA 53/34 - FV - 1050 - KF-Q-Ank.	5	050-00809	**119,75**
HZA 53/34 - FV - 6070 - KF-Q-Ank.	25	050-00008	**652,70**
Stückpreis der 6070 mm-Schiene entspricht Meterpreis:			**107,53** EUR/Meter
HZA 53/34-FV-FIXLÄNGE-KF ① ② ★ L > 1050 mm Meterpreis: **107,53** EUR/Meter Standard-Fixlängenzuschlag: **10 %** ③ ★			
Ausführung: Schiene: A4 gemäß Tabelle, Preisliste Seite 2, Anker: WB gemäß Tabelle, Preisliste Seite 2			
HZA 53/34 - A4 - 150 - KF-Q-Ank.	2	052-00801	**117,55**
HZA 53/34 - A4 - 200 - KF-Q-Ank.	2	052-00802	**140,95**
HZA 53/34 - A4 - 250 - KF-Q-Ank.	2	052-00803	**163,90**
HZA 53/34 - A4 - 300 - KF-Q-Ank.	2	052-00804	**187,65**
HZA 53/34 - A4 - 350 - KF-Q-Ank.	3	052-00805	**220,90**
HZA 53/34 - A4 - 400 - KF-Q-Ank.	3	052-00806	**244,05**
HZA 53/34 - A4 - 550 - KF-Q-Ank.	3	052-00807	**313,65**
HZA 53/34 - A4 - 1050 - KF-Q-Ank.	5	052-00809	**566,95**
HZA 53/34 - A4 - 6070 - KF-Q-Ank.	25	052-00008	**2.881,00**
Stückpreis der 6070 mm-Schiene entspricht Meterpreis:			**474,63** EUR/Meter
HZA 53/34-A4-FIXLÄNGE-KF ① ② ★ L > 1050 mm Meterpreis: **474,63** EUR/Meter Standard-Fixlängenzuschlag: **10 %** ③ ★			
Hinweis: Ist auch als Bolzenankerausführung erhältlich. Preise auf Anfrage.			

★ HALFEN-Hinweis: Allgemeine Erläuterungen siehe Übersichtsseite am Anfang des Kapitels

© 2015 HALFEN · PL 2/15 · www.halfen.de

HZA 38/23 A20

Halfenschiene DYNAGRIP, warmgewalzt
Bauaufsichtlich zugelassen Z - 21.4 - 1691

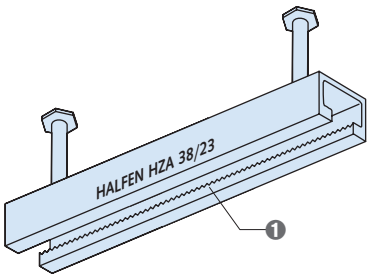

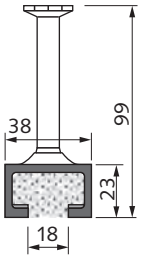

❶ gezahnt

Artikelbezeichnung Länge [mm]	Anzahl Anker	Bestell-Nr. 0002.	Preis [EUR/Stück]
Ausführung: FV gemäß Tabelle, Preisliste Seite 2			
HZA 38/23 - FV - 150 - KF	2	020-00803	**12,90**
HZA 38/23 - FV - 200 - KF	2	020-00805	**14,50**
HZA 38/23 - FV - 250 - KF	2	020-00806	**15,90**
HZA 38/23 - FV - 300 - KF	2	020-00807	**17,55**
HZA 38/23 - FV - 350 - KF	3	020-00802	**21,95**
HZA 38/23 - FV - 400 - KF	3	020-00808	**23,50**
HZA 38/23 - FV - 550 - KF	3	020-00809	**28,20**
HZA 38/23 - FV - 800 - KF	4	020-00810	**38,95**
HZA 38/23 - FV - 1050 - KF	5	020-00811	**49,75**
HZA 38/23 - FV - 3030 - KF ⑤	13	020-00812	**130,45**
HZA 38/23- FV - 6070 - KF	25	020-00008	**251,25**
Stückpreis der 6070 mm-Schiene entspricht Meterpreis:			**41,39** EUR/Meter
HZA 38/23-FV-FIXLÄNGE-KF ① ② ★ L > 1050 mm Meterpreis: **41,39** EUR/Meter Standard-Fixlängenzuschlag: **10 % ③ ★**			
Ausführung: Schiene und Anker: A4 gemäß Tabelle, Preisliste Seite 2			
HZA 38/23 - A4 - 150 - KF-Ank.A4	2	020-00851	**42,00**
HZA 38/23 - A4 - 200 - KF-Ank.A4	2	020-00852	**51,95**
HZA 38/23 - A4 - 250 - KF-Ank.A4	2	020-00853	**62,10**
HZA 38/23 - A4 - 300 - KF-Ank.A4	2	020-00854	**71,95**
HZA 38/23 - A4 - 350 - KF-Ank.A4	3	020-00855	**86,20**
HZA 38/23 - A4 - 400 - KF-Ank.A4	3	020-00856	**96,00**
HZA 38/23 - A4 - 550 - KF-Ank.A4	3	020-00857	**125,20**
HZA 38/23 - A4 - 800 - KF-Ank.A4	4	020-00858	**179,05**
HZA 38/23 - A4 - 1050 - KF-Ank.A4	5	020-00859	**232,80**
HZA 38/23 - A4 - 3030 - KF-Ank.A4 ⑤	13	020-00860	**663,25**
HZA 38/23 - A4 - 6070 - KF-Ank.A4	25	020-00007	**1.278,25**
Stückpreis der 6070 mm-Schiene entspricht Meterpreis:			**210,58** EUR/Meter
HZA 38/23-A4-FIXLÄNGE-KF-Ank.A4 ① ② ★ L > 1050 mm Meterpreis: **210,58** EUR/Meter Standard-Fixlängenzuschlag: **10 % ③ ★**			

HZA 29/20 A20

Halfenschiene DYNAGRIP, warmgewalzt
Bauaufsichtlich zugelassen Z - 21.4 - 1691

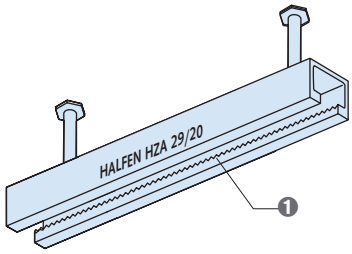

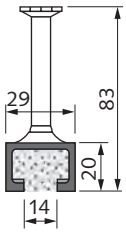

❶ gezahnt

Artikelbezeichnung Länge [mm]	Anzahl Anker	Bestell-Nr. 0002.	Preis [EUR/Stück]
Ausführung: FV gemäß Tabelle, Preisliste Seite 2			
HZA 29/20 - FV - 150 - KF	2	010-00801	**9,55**
HZA 29/20 - FV - 200 - KF	2	010-00802	**10,65**
HZA 29/20 - FV - 250 - KF	2	010-00803	**11,60**
HZA 29/20 - FV - 300 - KF	3	010-00804	**12,70**
HZA 29/20 - FV - 350 - KF	3	010-00805	**16,35**
HZA 29/20 - FV - 400 - KF	3	010-00806	**17,45**
HZA 29/20 - FV - 550 - KF	4	010-00807	**20,35**
HZA 29/20 - FV - 1050 - KF	6	010-00809	**35,70**
HZA 29/20 - FV - 3030 - KF ⑤	16	010-00815	**95,15**
HZA 29/20 - FV - 6070 - KF	31	010-00008	**183,25**
Stückpreis der 6070 mm-Schiene entspricht Meterpreis:			**30,19** EUR/Meter
HZA 29/20-FV-FIXLÄNGE-KF ① ② ★ L > 1050 mm Meterpreis: **30,19** EUR/Meter Standard-Fixlängenzuschlag: **10 % ③ ★**			

★ HALFEN-Hinweis: Allgemeine Erläuterungen siehe Übersichtsseite am Anfang des Kapitels

© 2015 HALFEN · PL 2/15 · www.halfen.de

HTA-CE-CS, warmgewalzt

Halfenschiene,
mit Europäischer Technischer Zulassung ETA - 09/0339

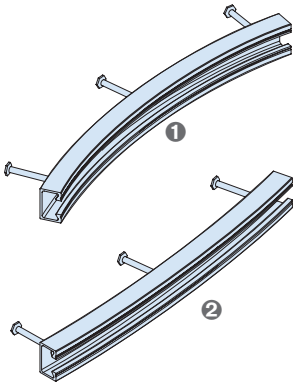

❶ Schienenschlitz innen min. R_i
❷ Schienenschlitz außen min. R_a

Artikelbezeichnung	Schlitz innen min. R_i [m]	Schlitz außen min. R_a [m]	Bestell-Nr. 1001.	Preis [EUR/Stück]
Ausführung: FV gemäß Tabelle, Preisliste Seite 2				
HTA-CE-CS 40/22 - FV -	1,80	2,10	049-00001	**auf Anfrage**
HTA-CE-CS 50/30 - FV -	0,80	2,10	089-00001	**auf Anfrage**
HTA-CE-CS 52/34 - FV -	0,75	3,60	099-00001	**auf Anfrage**
HTA-CE-CS 52/34-Q - FV -	0,75	3,60	149-00001	**auf Anfrage**
HTA-CE-CS 72/48 - FV -	①	4,00	129-00001	**auf Anfrage**
Ausführung: A4 gemäß Tabelle, Preisliste Seite 2				
HTA-CE-CS 40/22 - A4 -	2,40	2,10	049-00002	**auf Anfrage**
HTA-CE-CS 50/30 - A4 -	0,80	2,10	089-00002	**auf Anfrage**
HTA-CE-CS 52/34 - A4 -	0,80	3,60	099-00002	**auf Anfrage**
HTA-CE-CS 52/34-Q - A4 -	0,80	3,60	149-00002	**auf Anfrage**
HTA-CE-CS 72/48 - A4 -	①	①	129-00002	**auf Anfrage**

① auf Anfrage
Andere Biegeradien auf Anfrage.
Bei Bestellungen bitte den gewünschten Radius und die gewünschte Länge mit angeben.
★ HALFEN-Hinweis: Allgemeine Informationen und Bestellbeispiel siehe Übersichtsseite am Anfang des Kapitels 1.

HTA-CE-CS, kaltprofiliert

Halfenschiene,
mit Europäischer Technischer Zulassung ETA - 09/0339

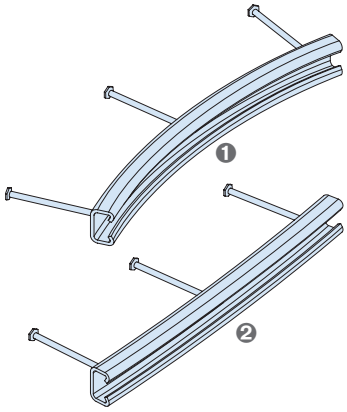

❶ Schienenschlitz innen min. R_i
❷ Schienenschlitz außen min. R_a

Artikelbezeichnung	Schlitz innen min. R_i [m]	Schlitz außen min. R_a [m]	Bestell-Nr. 1001.	Preis [EUR/Stück]
Ausführung: FV gemäß Tabelle, Preisliste Seite 2				
HTA-CE-CS 28/15 - FV -	0,725	2,00	019-00001	**auf Anfrage**
HTA-CE-CS 38/17 - FV -	0,70	3,20	029-00001	**auf Anfrage**
HTA-CE-CS 40/25 - FV -	1,10	2,20	069-00001	**auf Anfrage**
HTA-CE-CS 49/30 - FV -	0,80	3,00	079-00001	**auf Anfrage**
HTA-CE-CS 54/33 - FV -	0,80	4,00	109-00001	**auf Anfrage**
Ausführung: A4 gemäß Tabelle, Preisliste Seite 2				
HTA-CE-CS 28/15 - A4 -	0,725	7,80	019-00002	**auf Anfrage**
HTA-CE-CS 38/17 - A4 -	0,70	5,40	029-00002	**auf Anfrage**
HTA-CE-CS 40/25 - A4 -	0,90	1,70	069-00002	**auf Anfrage**
HTA-CE-CS 49/30 - A4 -	0,80	5,70	079-00002	**auf Anfrage**
HTA-CE-CS 54/33 - A4 -	0,80	4,00	109-00002	**auf Anfrage**
HTA-CE-CS 72/49 - A4 -	①	①	139-00002	**auf Anfrage**
Ausführung: HCR-50 = Edelstahl Güte HCR-50, hochkorrosionsbeständig				
HTA-CE-CS 28/15 - HCR -	①	①	319-00001	**auf Anfrage**
HTA-CE-CS 38/17 - HCR -	①	①	329-00001	**auf Anfrage**
HTA-CE-CS 49/30 - HCR -	①	①	339-00001	**auf Anfrage**

① auf Anfrage
Andere Biegeradien auf Anfrage.
Bei Bestellungen bitte den gewünschten Radius und die gewünschte Länge mit angeben.
★ HALFEN-Hinweis: Allgemeine Informationen und Bestellbeispiel siehe Übersichtsseite am Anfang des Kapitels 1.

★ HALFEN-Hinweis: Allgemeine Erläuterungen siehe Übersichtsseite am Anfang des Kapitels

© 2015 HALFEN · PL 2/15 · www.halfen.de

HZA-CS, warmgewalzt

Halfenschiene
Bauaufsichtlich zugelassen Z - 21.4 - 1691

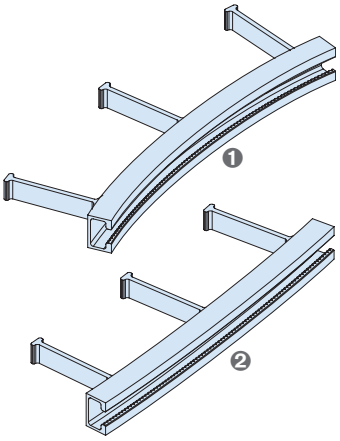

❶ Schienenschlitz innen min. R_i
❷ Schienenschlitz außen min. R_a

Artikelbezeichnung		Schlitz innen min. R_i [m]	Schlitz außen min. R_a [m]	Bestell-Nr. 1002.	Preis [EUR/Stück]
Ausführung: FV gemäß Tabelle, Preisliste Seite 2					
HZA-CS 29/20 -	**FV -**	0,85	1,10	019-00001	**auf Anfrage**
HZA-CS 38/23 -	**FV -**	2,60	1,40	029-00001	**auf Anfrage**
HZA-CS 53/34 -	**FV -**	①	①	059-00001	**auf Anfrage**
HZA-CS 64/44 -	**FV -**	①	①	069-00001	**auf Anfrage**
Ausführung: A4 gemäß Tabelle, Preisliste Seite 2					
HZA-CS 38/23 -	**A4 -**	1,20	3,50	029-00002	**auf Anfrage**
HZA-CS 53/34 -	**A4 -**	①	①	059-00002	**auf Anfrage**
HZA-CS 64/44 -	**A4 -**	①	①	069-00002	**auf Anfrage**

① auf Anfrage
Andere Biegeradien auf Anfrage.
Bei Bestellungen bitte den gewünschten Radius und die gewünschte Länge mit angeben.
★ HALFEN-Hinweis: Allgemeine Informationen und Bestellbeispiel siehe Übersichtsseite am Anfang des Kapitels 1.

HZA-CS, kaltgewalzt

Halfenschiene
Bauaufsichtlich zugelassen Z - 21.4 - 145

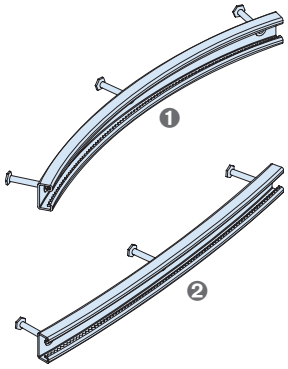

❶ Schienenschlitz innen min. R_i
❷ Schienenschlitz außen min. R_a

Artikelbezeichnung		Schlitz innen min. R_i [m]	Schlitz außen min. R_a [m]	Bestell-Nr. 1002.	Preis [EUR/Stück]
Ausführung: FV gemäß Tabelle, Preisliste Seite 2					
HZA-CS 41/22 -	**FV -**	0,70	2,20	039-00001	**auf Anfrage**
Ausführung: A4 gemäß Tabelle, Preisliste Seite 2					
HZA-CS 41/22 -	**A4 -**	0,70	4,80	039-00002	**auf Anfrage**

Andere Biegeradien auf Anfrage.
Bei Bestellungen bitte den gewünschten Radius und die gewünschte Länge mit angeben.
★ HALFEN-Hinweis: Allgemeine Informationen und Bestellbeispiel siehe Übersichtsseite am Anfang des Kapitels 1.

© 2015 HALFEN · PL 2/15 · www.halfen.de

HZA-PS 53/34 A20

Halfenschiene HZA Power Solution,
warmgewalzt, gezahnt
Zur Anwendung in Bereichen mit sicherheitsrelevanten Anforderungen

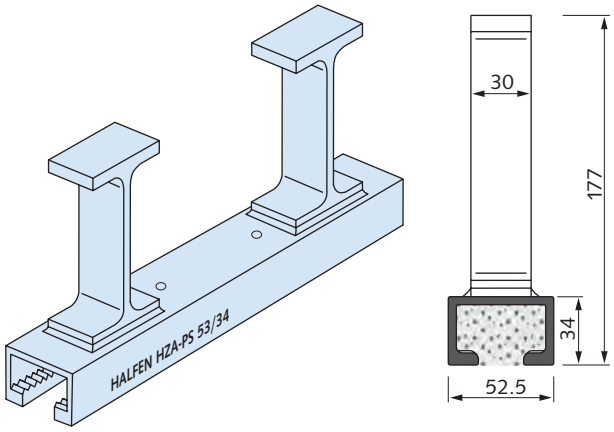

Artikelbezeichnung Länge [mm]	Anzahl Anker	Bestell-Nr. 0018.	Preis [EUR/Stück]
Ausführung: FV gemäß Tabelle, Preisliste Seite 2			
HZA-PS 53/34 - FV - 200 - KF	2	030-00302	**91,00**
HZA-PS 53/34 - FV - 350 - KF	3	030-00305	**120,10**
HZA-PS 53/34 - FV - 550 - KF	3	030-00307	**150,55**
HZA-PS 53/34 - FV - 800 - KF	4	030-00308	**188,30**
HZA-PS 53/34 - FV - 1050 - KF	5	030-00309	**214,00**
HZA-PS 53/34 - FV - 3030 - KF ⑤	13	030-00315	**503,20**
HZA-PS 53/34 - FV - 6070 - KF	25	030-00003	**918,40**
Stückpreis der 6070 mm-Schiene entspricht Meterpreis:			**151,30** EUR/Meter

HZA-PS 53/34-FV-FIXLÄNGE-KF ① ② ★
L > 1050 mm Meterpreis: **151,30** EUR/Meter
Standard-Fixlängenzuschlag: **10 %** ③ ★

HZA-PS 38/23 A20

Halfenschiene HZA Power Solution,
warmgewalzt, gezahnt
Zur Anwendung in Bereichen mit sicherheitsrelevanten Anforderungen

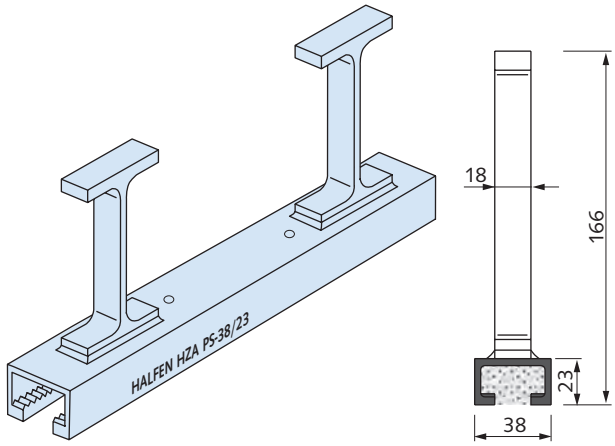

Artikelbezeichnung Länge [mm]	Anzahl Anker	Bestell-Nr. 0018.	Preis [EUR/Stück]
Ausführung: FV gemäß Tabelle, Preisliste Seite 2			
HZA-PS 38/23 - FV - 200 - KF	2	020-00302	**73,25**
HZA-PS 38/23 - FV - 350 - KF	3	020-00305	**94,70**
HZA-PS 38/23 - FV - 550 - KF	3	020-00307	**118,00**
HZA-PS 38/23 - FV - 800 - KF	4	020-00308	**144,85**
HZA-PS 38/23 - FV - 1050 - KF	5	020-00309	**158,15**
HZA-PS 38/23 - FV - 3030 - KF ⑤	13	020-00315	**365,80**
HZA-PS 38/23 - FV - 6070 - KF	25	020-00003	**663,70**
Stückpreis der 6070 mm-Schiene entspricht Meterpreis:			**109,34** EUR/Meter

HZA-PS 38/23-FV-FIXLÄNGE-KF ① ② ★
L > 1050 mm Meterpreis: **109,34** EUR/Meter
Standard-Fixlängenzuschlag: **10 %** ③ ★

★ HALFEN-Hinweis: Allgemeine Erläuterungen siehe Übersichtsseite am Anfang des Kapitels

© 2015 HALFEN · PL 2/15 · www.halfen.de

HZA-PS 29/20 A20

Halfenschiene HZA Power Solution,
warmgewalzt, gezahnt
Zur Anwendung in Bereichen mit sicherheitsrelevanten Anforderungen

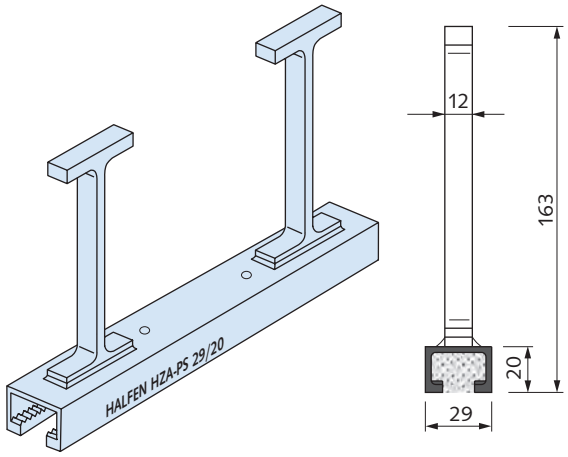

Artikelbezeichnung Länge [mm]	Anzahl Anker	Bestell-Nr. 0018.	Preis [EUR/Stück]
Ausführung: FV gemäß Tabelle, Preisliste Seite 2			
HZA-PS 29/20 - FV - 200 - KF	2	010-00302	**65,95**
HZA-PS 29/20 - FV - 350 - KF	3	010-00305	**83,85**
HZA-PS 29/20 - FV - 550 - KF	4	010-00307	**127,40**
HZA-PS 29/20 - FV - 800 - KF	5	010-00308	**141,80**
HZA-PS 29/20 - FV - 1050 - KF	6	010-00309	**172,00**
HZA-PS 29/20 - FV - 3030 - KF ⑤	16	010-00315	**353,20**
HZA-PS 29/20 - FV - 6070 - KF	31	010-00003	**645,10**
Stückpreis der 6070 mm-Schiene entspricht Meterpreis:			**106,28** EUR/Meter

HZA-PS 29/20-FV-FIXLÄNGE-KF ① ② ★
L > 1050 mm Meterpreis: **106,28** EUR/Meter
Standard-Fixlängenzuschlag: **10 % ③ ★**

BST Betonstein Y01

Betonstein mit einbetonierter Halfenschiene HTA-CE 40/22 für untergeordnete, konstruktive Anwendungen

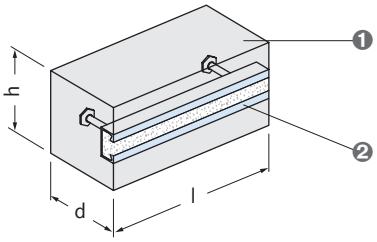

❶ Betonstein
❷ einbetonierte Halfenschiene HTA-CE 40/22

Artikelbezeichnung mit Halfenschiene Typ:	Betonstein-Maße l x h x d [cm]	Bestell-Nr. 0039.	Preis [EUR/Stück]
Ausführung: Halfenschiene: FV gemäß Tabelle, Preisliste Seite 2			
BST HTA-CE 40/22 - FV	**24 x 11,3 x 11,5**	020-00001	**25,95**
BST HTA-CE 40/22 - FV	**49 x 7,1 x 24,0**	020-00002	**40,35**

Halfenschienen Eckstücke

Für Fassadenverankerungen, z.B. für die Befestigung von HALFEN Konsolankern zur Abfangung von Verblendmauerwerk.
Standardausführung: HTA-CE 38/17, Schenkelmaße a/b = 125/250mm
Auf Anfrage andere Schenkelmaße a und b sowie andere Profile lieferbar.
Preise auf Anfrage / Konstruktive Änderungen vorbehalten

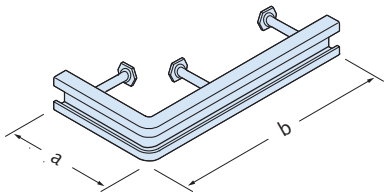

Ausführung: Profil und Anker: A4 gemäß Tabelle, Preisliste Seite 2

ChanClip Y01

HALFEN ChanClip zur sicheren und exakten Befestigung der Halfenschienen an der Bewehrung

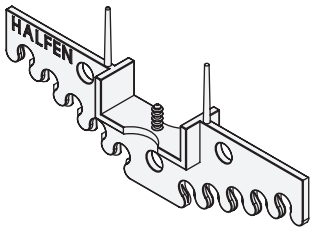

Artikelbezeichnung	Passend zu Halfenschiene Typ HTA-CE/HZA	PE	Bestell-Nr. 0017.	Preis [EUR/Stück]
Ausführung: Kunststoff				
HCP-41	38/17, 40/22, 40/23, 40/25, 41/22, 38/23, 41/22,	250	020-00001	**1,25**
HCP-54	49/30, 50/30, 54/33, 52/34, 53/34	250	020-00002	**1,35**

★ HALFEN-Hinweis: Allgemeine Erläuterungen siehe Übersichtsseite am Anfang des Kapitels

© 2015 HALFEN · PL 2/15 · www.halfen.de

HGB E

HALFEN Geländerbefestigung, Einbauteil
Bauaufsichtlich zugelassen Z - 21.4 - 1912
Ausführung:
A4 gemäß Tabelle, Preisliste Seite 2
FV gemäß Tabelle, Preisliste Seite 2 für Innenbereiche
Preis und Lieferung auf Anfrage

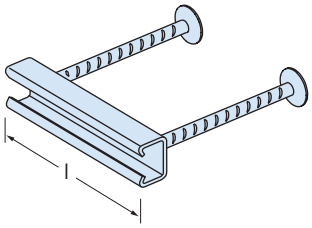

HGB E 54/33 A02

Einbauteil
Bauaufsichtlich zugelassen Z - 21.4 - 1912

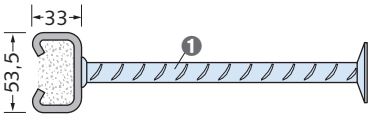

❶ Ø 14 B500B

Artikelbezeichnung	Länge [mm]	Bestell-Nr. 0003.	Preis [EUR/Stück]
Ausführung: Schiene: A4 gemäß Tabelle, Preisliste Seite 2, Anker: B500B			
HGB E 54/33 - A4	- 100 - KF	040-00801	**61,00**
HGB E 54/33 - A4	- 150 - KF	040-00803	**69,45**
HGB E 54/33 - A4	- 200 - KF	040-00804	**78,20**

HGB E 49/30 A03

Einbauteil
Bauaufsichtlich zugelassen Z - 21.4 - 1912

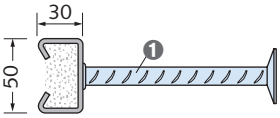

❶ Ø 12 B500B

Artikelbezeichnung	Länge [mm]	Bestell-Nr. 0003.	Preis [EUR/Stück]
Ausführung: Schiene: A4 gemäß Tabelle, Preisliste Seite 2, Anker: B500B			
HGB E 49/30 - A4	- 100 - KF	030-00801	**47,00**
HGB E 49/30 - A4	- 150 - KF	030-00803	**51,70**
HGB E 49/30 - A4	- 200 - KF	030-00804	**56,75**

HGB E 40/25 A03

Einbauteil
Bauaufsichtlich zugelassen Z - 21.4 - 1912

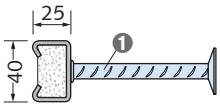

❶ Ø 10 B500B

Artikelbezeichnung	Länge [mm]	Bestell-Nr. 0003.	Preis [EUR/Stück]
Ausführung: Schiene: A4 gemäß Tabelle, Preisliste Seite 2, Anker: B500B			
HGB E 40/25 - A4	- 100 - KF	020-00801	**41,90**
HGB E 40/25 - A4	- 150 - KF	020-00803	**45,85**
HGB E 40/25 - A4	- 200 - KF	020-00804	**49,35**

HGB E 38/17 A03

Einbauteil
Bauaufsichtlich zugelassen Z - 21.4 - 1912

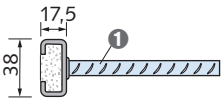

❶ Ø 10 B500B NR

Artikelbezeichnung	Länge [mm]	Bestell-Nr. 0003.	Preis [EUR/Stück]
Ausführung: Schiene: A4 gemäß Tabelle, Preisliste Seite 2, Anker: B500B NR			
HGB E 38/17 - A4	- 100 - KF	010-00801	**40,10**
HGB E 38/17 - A4	- 150 - KF	010-00803	**43,15**
HGB E 38/17 - A4	- 200 - KF	010-00804	**46,10**

★ HALFEN-Hinweis: Allgemeine Erläuterungen siehe Übersichtsseite am Anfang des Kapitels

© 2015 HALFEN · PL 2/15 · www.halfen.de

HGB EE 170/170

HALFEN Geländerbefestigung, Einbauteil Ecke
Ausführung:
A4 gemäß Tabelle, Preisliste Seite 2
FV gemäß Tabelle, Preisliste Seite 2 für Innenbereiche
Preis und Lieferung auf Anfrage

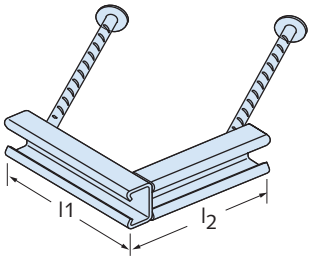

HGB EE 54/33-170/170 A02

Einbauteil Ecke

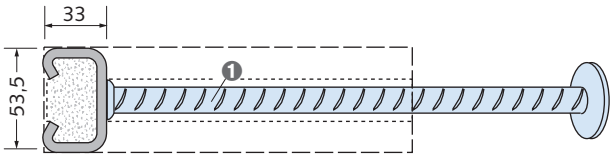

❶ Ø 14 B500B

Artikelbezeichnung	Längen l_1, l_2 [mm]	Bestell-Nr. 0003.	Preis [EUR/Stück]
Ausführung: Schiene: A4 gemäß Tabelle, Preisliste Seite 2, Anker: B500B			
HGB EE 54/33 - A4	- 170/170	080-00001	**154,90**

HGB EE 49/30-170/170 A03

Einbauteil Ecke

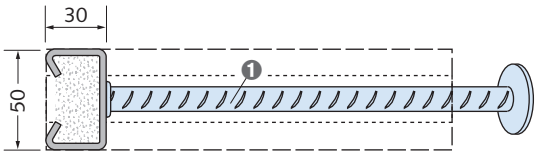

❶ Ø 14 B500B

Artikelbezeichnung	Längen l_1, l_2 [mm]	Bestell-Nr. 0003.	Preis [EUR/Stück]
Ausführung: Schiene: A4 gemäß Tabelle, Preisliste Seite 2, Anker: B500B			
HGB EE 49/30 - A4	- 170/170	070-00001	**133,85**

HGB EE 40/25-170/170 A03

Einbauteil Ecke

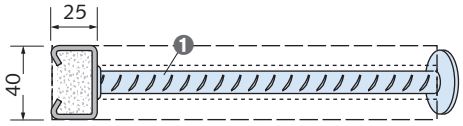

❶ Ø 14 B500B

Artikelbezeichnung	Längen l_1, l_2 [mm]	Bestell-Nr. 0003.	Preis [EUR/Stück]
Ausführung: Schiene: A4 gemäß Tabelle, Preisliste Seite 2, Anker: B500B			
HGB EE 40/25 - A4	- 170/170	060-00001	**112,05**

HGB EE 38/17-170/170 A03

Einbauteil Ecke

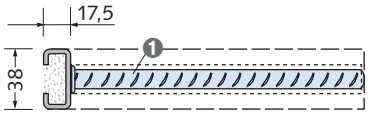

❶ Ø 12 B500B NR

Artikelbezeichnung	Längen l_1, l_2 [mm]	Bestell-Nr. 0003.	Preis [EUR/Stück]
Ausführung: Schiene: A4 gemäß Tabelle, Preisliste Seite 2, Anker: B500B NR			
HGB EE 38/17 - A4	- 170/170	050-00001	**89,25**

HGB M Y01

HALFEN Geländerbefestigung
Montageteil Geländerschraube + Sechskantmutter

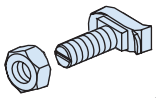

❶	❸	❷
HGB M-50/30	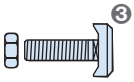	HGB E-54/33 HGB E-49/30
HGB M-40/22		HGB E-40/25
HGB M-38/17		HGB E-38/17

❶ Typ:
❷ passend zu folgenden Profilen:
❸ Kopfform entspricht der Kopfform der entsprechenden Halfenschrauben

Artikelbezeichnung	Gewinde x	Länge [mm]	Bestell-Nr. 0030.	Preis [EUR/100 St.]
Ausführung: A4-70 = Edelstahl Güte A4-70				
HGB M - 50/30 -	**M12 x**	**40**	090-00001	**1.733,25**
HGB M - 50/30 -	**M16 x**	**50**	090-00002	**3.229,70**
HGB M - 40/22 -	**M12 x**	**40**	070-00001	**1.645,70**
HGB M - 40/22 -	**M16 x**	**40**	070-00002	**1.801,45**
HGB M - 38/17 -	**M12 x**	**40**	050-00001	**1.090,55**
HGB M - 38/17 -	**M16 x**	**40**	050-00002	**1.489,90**

★ HALFEN-Hinweis: Allgemeine Erläuterungen siehe Übersichtsseite am Anfang des Kapitels

© 2015 HALFEN · PL 2/15 · www.halfen.de

HTU 60/22/3 — A30

HALFEN Trapezblech-Befestigungsschiene mit Schaumstreifenfüllung (SF)
Bauaufsichtlich zugelassen Z - 21.4 - 84

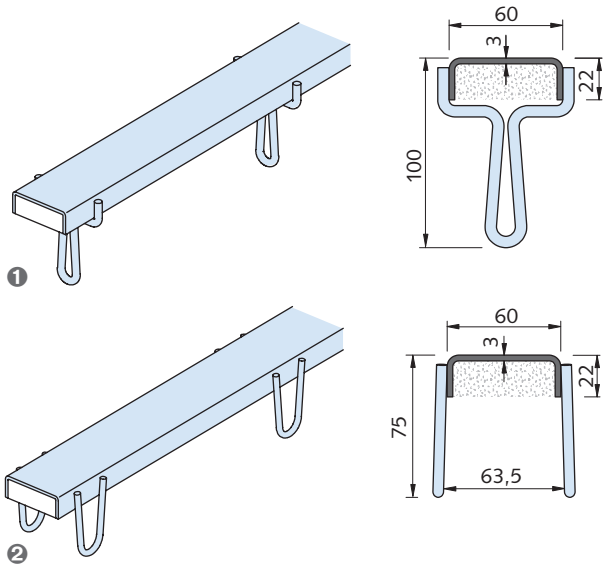

❶ Ankerform A_N; 1 Bund = 48 Stück
❷ Ankerform D; 1 Bund = 100 Stück

Artikelbezeichnung Ankerform/-anordnung ①	Länge L [mm]	Anz. Anker (-paare)	Stückpreis entspricht Meterpreis:	Bestell-Nr. 0015.	Preis [EUR/Stück]
Ausführung: FV gemäß Tabelle, Preisliste Seite 2					
HTU 60/22/3 - A_N2 - FV - 3000 - SF		8	19,38	010-00001	**58,15**
HTU 60/22/3 - D2 - FV - 3000 - SF		8	19,38	010-00003	**58,15**

HTU 60/22/3 — A31

HALFEN Trapezblech-Befestigungsschiene mit Schaumstreifenfüllung (SF)
Bauaufsichtlich zugelassen Z - 21.4 - 84

Artikelbezeichnung Ankerform/-anordnung ①	Länge L [mm]	Anz. Anker (-paare)	Stückpreis entspricht Meterpreis:	Bestell-Nr. 0015.	Preis [EUR/Stück]
Ausführung: FV gemäß Tabelle, Preisliste Seite 2					
HTU 60/22/3 - A_N3 - FV - 3000 - SF		20	27,20	010-00002	**81,60**
HTU 60/22/3 - D3 - FV - 3000 - SF		20	27,20	010-00004	**81,60**
Ausführung: A4 gemäß Tabelle, Preisliste Seite 2					
HTU 60/22/3 - A_N2 - A4 - 3000 - SF		8	77,75	010-00051	**233,25**
HTU 60/22/3 - D2 - A4 - 3000 - SF		8	77,75	010-00053	**233,25**
HTU 60/22/3 - A_N3 - A4 - 3000 - SF		20	101,73	010-00052	**305,20**
HTU 60/22/3 - D3 - A4 - 3000 - SF		20	101,73	010-00054	**305,20**

HTU 60/22/6 — A30

HALFEN Trapezblech-Befestigungsschiene mit Schaumstreifenfüllung (SF)
Bauaufsichtlich zugelassen Z - 21.4 - 84

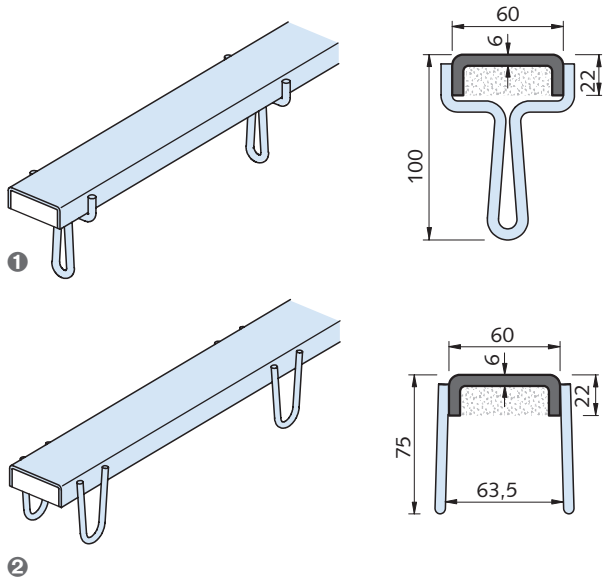

❶ Ankerform A_N; 1 Bund = 48 Stück
❷ Ankerform D; 1 Bund = 100 Stück

Artikelbezeichnung Ankerform/-anordnung ①	Länge L [mm]	Anz. Anker (-paare)	Stückpreis entspricht Meterpreis:	Bestell-Nr. 0015.	Preis [EUR/Stück]
Ausführung: FV gemäß Tabelle, Preisliste Seite 2					
HTU 60/22/6 - A_N2 - FV - 3000 - SF		8	31,27	020-00001	**93,80**
HTU 60/22/6 - D2 - FV - 3000 - SF		8	31,27	020-00003	**93,80**

HTU 60/22/6 — A31

HALFEN Trapezblech-Befestigungsschiene mit Schaumstreifenfüllung (SF)
Bauaufsichtlich zugelassen Z - 21.4 - 84

Artikelbezeichnung Ankerform/-anordnung ①	Länge L [mm]	Anz. Anker (-paare)	Stückpreis entspricht Meterpreis:	Bestell-Nr. 0015.	Preis [EUR/Stück]
Ausführung: FV gemäß Tabelle, Preisliste Seite 2					
HTU 60/22/6 - A_N3 - FV - 3000 - SF		20	39,47	020-00002	**118,40**
HTU 60/22/6 - D3 - FV - 3000 - SF		20	39,47	020-00004	**118,40**

① **Erläuterung der Ankeranordnung HTU** (Maße in mm):
Ausführung **A_N2** und **D 2** = 8 Anker bzw. Ankerpaare, mittig teilbar

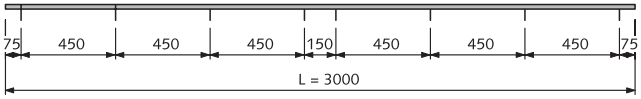

Ausführung **A_N3** und **D 3** = 20 Anker bzw. Ankerpaare,
zum bauseitigen Teilen in Kurzstücke

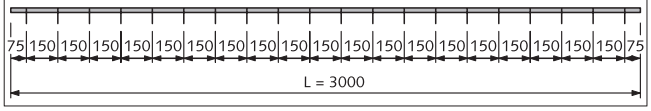

★ HALFEN-Hinweis: Allgemeine Erläuterungen siehe Übersichtsseite am Anfang des Kapitels

© 2015 HALFEN · PL 2/15 · www.halfen.de

HKW A60

HALFEN Kantenschutzwinkel

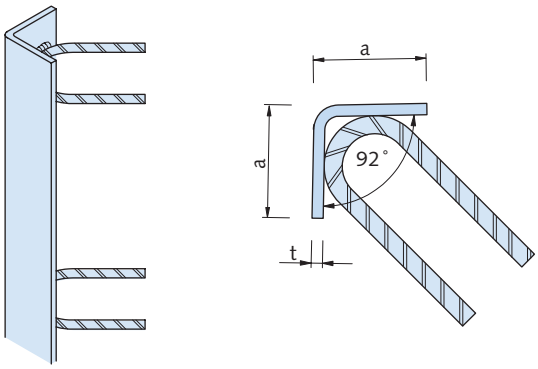

Artikelbezeichnung a/t [mm]		Länge [mm] / Anzahl Anker	Bestell-Nr. 0027.	Preis [EUR/Stück]
Ausführung: FV gemäß Tabelle, Preisliste Seite 2				
HKW 50/5 -	**FV -**	**500 / 2**	010-00001	**30,85**
HKW 50/5 -	**FV -**	**750 / 2**	010-00002	**37,05**
HKW 50/5 -	**FV -**	**1000 / 2**	010-00003	**49,50**
HKW 50/5 -	**FV -**	**1500 / 3**	010-00004	**61,05**
HKW 50/5 -	**FV -**	**2000 / 4**	010-00005	**78,40**
HKW 80/6 -	**FV -**	**500 / 2**	020-00001	**40,55**
HKW 80/6 -	**FV-**	**750 / 2**	020-00002	**53,00**
HKW 80/6 -	**FV -**	**1000 / 2**	020-00003	**70,60**
HKW 80/6 -	**FV -**	**1500 / 3**	020-00004	**92,15**
HKW 80/6 -	**FV -**	**2000 / 4**	020-00005	**118,50**
HKW 100/8-	**FV-**	**500 / 2**	030-00001	**54,55**
HKW 100/8-	**FV-**	**750 / 2**	030-00002	**74,65**
HKW 100/8-	**FV-**	**1000 / 2**	030-00003	**101,25**
HKW 100/8-	**FV-**	**1500 / 3**	030-00004	**135,00**
HKW 100/8-	**FV-**	**2000 / 4**	030-00005	**175,30**
Ausführung: A2 gemäß Tabelle, Preisliste Seite 2				
HKW 50/5-	**A2-**	**500 / 2**	010-00006	**75,25**
HKW 50/5-	**A2-**	**750 / 2**	010-00007	**93,60**
HKW 50/5-	**A2-**	**1000 / 2**	010-00008	**126,00**
HKW 50/5-	**A2-**	**1500 / 3**	010-00009	**161,10**
HKW 50/5-	**A2-**	**2000 / 4**	010-00010	**209,80**
HKW 80/6-	**A2-**	**500 / 2**	020-00006	**107,40**
HKW 80/6-	**A2-**	**750 / 2**	020-00007	**143,55**
HKW 80/6-	**A2-**	**1000 / 2**	020-00008	**192,35**
HKW 80/6-	**A2-**	**1500 / 3**	020-00009	**259,05**
HKW 80/6-	**A2-**	**2000 / 4**	020-00010	**339,20**
HKW 100/8-	**A2-**	**500 / 2**	030-00006	**152,15**
HKW 100/8-	**A2-**	**750 / 2**	030-00007	**211,95**
HKW 100/8-	**A2-**	**1000 / 2**	030-00008	**285,75**
HKW 100/8-	**A2-**	**1500 / 3**	030-00009	**395,80**
HKW 100/8-	**A2-**	**2000 / 4**	030-00010	**518,95**

T-FIXX A50

DEMU Hülsenanker,
mit Europäischer Technischer Zulassung ETA - 13/0222

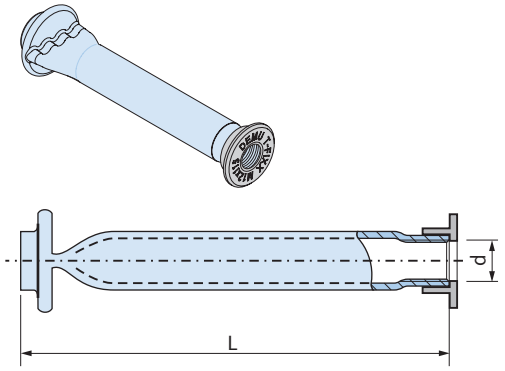

Artikelbezeichnung d x L [mm]			PE [St.]	Bestell-Nr. 0020.	Preis [EUR/100 St.]
Ausführung: GV gemäß Tabelle, Preisliste Seite 2					
T-FIXX	**M10x50**	**GV**	500	270-00001	**230,30**
T-FIXX	**M10x75**	**GV**	250	270-00002	**235,60**
T-FIXX	**M12x50**	**GV**	250	270-00003	**240,85**
T-FIXX	**M12x70**	**GV**	250	270-00004	**251,35**
T-FIXX	**M12x95**	**GV**	200	270-00005	**292,35**
T-FIXX	**M16x60**	**GV**	100	270-00006	**307,05**
T-FIXX	**M16x100**	**GV**	100	270-00007	**321,80**
T-FIXX	**M16x125**	**GV**	100	270-00008	**327,05**
T-FIXX	**M20x70**	**GV**	100	270-00009	**399,60**
T-FIXX	**M20x100**	**GV**	50	270-00010	**448,00**
T-FIXX	**M20x145**	**GV**	50	270-00011	**466,95**
Ausführung: A4 gemäß Tabelle, Preisliste Seite 2					
T-FIXX	**M10x50**	**A4**	500	270-00101	**auf Anfrage**
T-FIXX	**M10x65**	**A4**	500	270-00102	**auf Anfrage**
T-FIXX	**M12x50**	**A4**	250	270-00103	**auf Anfrage**
T-FIXX	**M12x70**	**A4**	250	270-00104	**auf Anfrage**
T-FIXX	**M12x115**	**A4**	100	270-00105	**auf Anfrage**
T-FIXX	**M16x60**	**A4**	100	270-00106	**auf Anfrage**
T-FIXX	**M16x80**	**A4**	100	270-00107	**auf Anfrage**
T-FIXX	**M16x110**	**A4**	100	270-00108	**auf Anfrage**
T-FIXX	**M20x70**	**A4**	100	270-00109	**auf Anfrage**
T-FIXX	**M20x100**	**A4**	50	270-00110	**auf Anfrage**
T-FIXX	**M20x125**	**A4**	50	270-00111	**auf Anfrage**

★ HALFEN-Hinweis: Allgemeine Erläuterungen siehe Übersichtsseite am Anfang des Kapitels

© 2015 HALFEN · PL 2/15 · www.halfen.de

1988 A50

DEMU Bolzenanker,
mit Europäischer Technischer Zulassung ETA - 13/0401

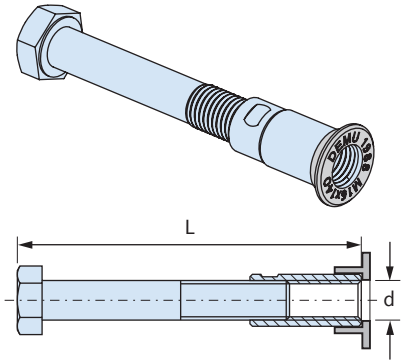

Artikelbezeichnung d x L [mm]			PE [St.]	Bestell-Nr. 0020.	Preis [EUR/100 St.]
Ausführung: Hülse: GV gemäß Tabelle, Preisliste Seite 2, Schraube: schwarz-blank					
1988	**M12 x 55 -**	**GV**	250	010-00048	**270,30**
1988	**M12 x 100 -**	**GV**	200	010-00001	**316,50**
1988	**M12 x 150 -**	**GV**	125	010-00002	**342,80**
1988	**M16 x 75 -**	**GV**	100	010-00049	**318,35**
1988	**M16 x 140 -**	**GV**	80	010-00003	**378,60**
1988	**M16 x 220 -**	**GV**	50	010-00004	**555,25**
1988	**M20 x 90 -**	**GV**	75	010-00068	**auf Anfrage**
1988	**M20 x 150 -**	**GV**	40	010-00005	**497,45**
1988	**M20 x 180 -**	**GV**	40	010-00006	**746,70**
1988	**M20 x 270 -**	**GV**	25	010-00007	**758,25**
1988	**M24 x 110 -**	**GV**	50	010-00069	**auf Anfrage**
1988	**M24 x 200 -**	**GV**	25	010-00008	**845,55**
1988	**M24 x 320 -**	**GV**	15	010-00009	**1.726,80**
1988	**M30 x 160 -**	**GV**	15	010-00070	**auf Anfrage**
1988	**M30 x 240 -**	**GV**	10	010-00010	**1.734,20**
1988	**M30 x 380 -**	**GV**	5	010-00011	**auf Anfrage**
1988	**M36 x 300 -**	**GV**	5	010-00012	**3.954,20**
1988	**M36 x 420 -**	**GV**	1	010-00013	**auf Anfrage**
1988	**M42 x 300 -**	**GV**	1	010-00014	**4.786,05**
1988	**M42 x 460 -**	**GV**	1	010-00015	**9.228,20**

Artikelbezeichnung d x L [mm]			PE [St.]	Bestell-Nr. 0020.	Preis [EUR/100 St.]
Ausführung: Hülse: FV gemäß Tabelle, Preisliste Seite 2, Schraube: schwarz-blank					
1988	**M12 x 55 -**	**FV**	250	010-00071	**260,80**
1988	**M12 x 100 -**	**FV**	200	010-00032	**348,10**
1988	**M12 x 150 -**	**FV**	125	010-00033	**auf Anfrage**
1988	**M16 x 75 -**	**FV**	100	010-00072	**340,75**
1988	**M16 x 140 -**	**FV**	80	010-00034	**414,40**
1988	**M16 x 220 -**	**FV**	50	010-00035	**auf Anfrage**
1988	**M20 x 90 -**	**FV**	75	010-00073	**auf Anfrage**
1988	**M20 x 150 -**	**FV**	40	010-00036	**auf Anfrage**
1988	**M20 x 180 -**	**FV**	40	010-00037	**auf Anfrage**
1988	**M20 x 270 -**	**FV**	25	010-00038	**auf Anfrage**
1988	**M24 x 110 -**	**FV**	50	010-00074	**auf Anfrage**
1988	**M24 x 200 -**	**FV**	25	010-00039	**auf Anfrage**
1988	**M24 x 320 -**	**FV**	15	010-00040	**1.899,30**
1988	**M30 x 160 -**	**FV**	15	010-00075	**auf Anfrage**
1988	**M30 x 240 -**	**FV**	10	010-00041	**auf Anfrage**
1988	**M30 x 380 -**	**FV**	5	010-00042	**auf Anfrage**
1988	**M36 x 420 -**	**FV**	1	010-00044	**auf Anfrage**
Ausführung: Hülse: A4-50 Edelstahl, Schraube: feuerverzinkt					
1988	**M12 x 100 -**	**A4-50**	200	010-00060	**auf Anfrage**
1988	**M12 x 150 -**	**A4-50**	125	010-00061	**auf Anfrage**
1988	**M16 x 140 -**	**A4-50**	80	010-00062	**auf Anfrage**
1988	**M16 x 220 -**	**A4-50**	50	010-00063	**auf Anfrage**
1988	**M20 x 150 -**	**A4-50**	40	010-00064	**auf Anfrage**
1988	**M20 x 180 -**	**A4-50**	40	010-00065	**auf Anfrage**
1988	**M20 x 270 -**	**A4-50**	25	010-00066	**auf Anfrage**
Ausführung: Hülse: A4-80 Edelstahl, Schraube: feuerverzinkt					
1988	**M12 x 100 -**	**A4-80**	200	010-00016	**621,55**
1988	**M12 x 150 -**	**A4-80**	125	010-00017	**653,05**
1988	**M16 x 140 -**	**A4-80**	80	010-00018	**993,85**
1988	**M16 x 220 -**	**A4-80**	50	010-00019	**auf Anfrage**
1988	**M20 x 150 -**	**A4-80**	40	010-00020	**1.384,00**
1988	**M20 x 180 -**	**A4-80**	40	010-00021	**1.483,85**
1988	**M20 x 270 -**	**A4-80**	25	010-00067	**auf Anfrage**
1988	**M24 x 200 -**	**A4-80**	25	010-00022	**2.891,00**
1988	**M30 x 240 -**	**A4-80**	10	010-00023	**auf Anfrage**

★ HALFEN-Hinweis: Allgemeine Erläuterungen siehe Übersichtsseite am Anfang des Kapitels

© 2015 HALFEN · PL 2/15 · www.halfen.de

1985 A50

DEMU Bolzenanker mit Nagelflansch,
mit Europäischer Technischer Zulassung ETA - 13/0401

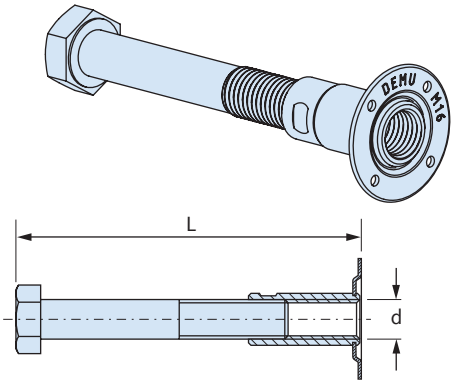

Artikelbezeichnung d x L [mm]			PE [St.]	Bestell-Nr. 0020.	Preis [EUR/100 St.]
Ausführung: Hülse: GV gemäß Tabelle, Preisliste Seite 2, Schraube: schwarz-blank					
1985	**M12 x 150 -**	**GV**	125	020-00001	**616,20**
1985	**M16 x 140 -**	**GV**	80	020-00002	**816,45**
1985	**M20 x 180 -**	**GV**	40	020-00003	**1.242,65**
1985	**M24 x 200 -**	**GV**	25	020-00004	**1.971,85**

1140 A50

DEMU Ankerhülse abgewinkelt

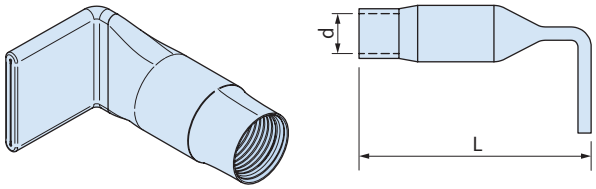

Artikelbezeichnung d x L [mm]			PE [St.]	Bestell-Nr. 0020.	Preis [EUR/100 St.]
Ausführung: GV gemäß Tabelle, Preisliste Seite 2					
1140	**M8 x 50 -**	**GV**	500	040-00001	**79,20**
1140	**M10 x 60 -**	**GV**	400	040-00002	**106,95**
1140	**M12 x 45 -**	**GV**	200	040-00003	**119,85**
1140	**M12 x 70 -**	**GV**	200	040-00004	**143,30**
1140	**M16 x 60 -**	**GV**	100	040-00005	**181,90**
1140	**M16 x 100 -**	**GV**	100	040-00006	**248,30**
1140	**M20 x 70 -**	**GV**	100	040-00007	**271,80**
1140	**M20 x 100 -**	**GV**	50	040-00008	**323,20**
1140	**M24 x 80 -**	**GV**	50	040-00009	**466,55**
Ausführung: A4 gemäß Tabelle, Preisliste Seite 2					
1140	**M8 x 50 -**	**A4**	500	040-00010	**auf Anfrage**
1140	**M10 x 60 -**	**A4**	400	040-00011	**auf Anfrage**
1140	**M12 x 70 -**	**A4**	200	040-00012	**auf Anfrage**
1140	**M16 x 100 -**	**A4**	100	040-00013	**auf Anfrage**

1130 A50

DEMU Ankerhülse abgewinkelt, mit Nagelflansch

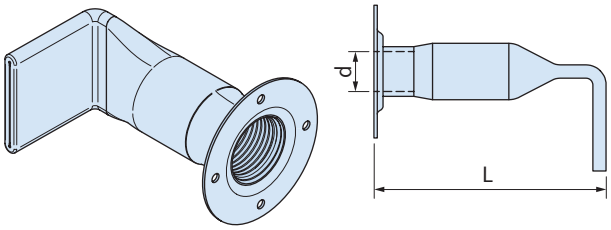

Artikelbezeichnung d x L [mm]			PE [St.]	Bestell-Nr. 0020.	Preis [EUR/100 St.]
Ausführung: GV gemäß Tabelle, Preisliste Seite 2					
1130	**M10 x 60 -**	**GV**	400	050-00001	**147,65**
1130	**M12 x 70 -**	**GV**	200	050-00002	**192,65**
1130	**M16 x 100 -**	**GV**	100	050-00003	**291,10**
1130	**M20 x 100 -**	**GV**	50	050-00004	**363,85**

★ HALFEN-Hinweis: Allgemeine Erläuterungen siehe Übersichtsseite am Anfang des Kapitels

© 2015 HALFEN · PL 2/15 · www.halfen.de

995-GB, 995-G — A50

DEMU Ankerhülse mit Rundloch

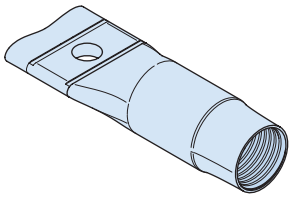

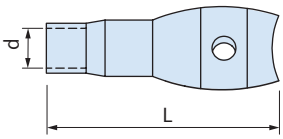

Artikelbezeichnung d x L [mm]			PE [St.]	Bestell-Nr. 0020.	Preis [EUR/100 St.]
Ausführung: GV gemäß Tabelle, Preisliste Seite 2					
995-GB	**M6 x 30 -**	**GV**	500	060-00035	**auf Anfrage**
995-GB	**M6 x 40 -**	**GV**	500	060-00001	**40,55**
995-GB	**M8 x 40 -**	**GV**	500	060-00002	**40,55**
995-GB	**M8 x 50 -**	**GV**	500	060-00003	**45,05**
995-G	**M10 x 50 -**	**GV**	500	060-00004	**74,95**
995-G	**M12 x 60 -**	**GV**	400	060-00005	**94,20**
995-G	**M12 x 70 -**	**GV**	400	060-00006	**102,80**
995-G	**M16 x 70 -**	**GV**	200	060-00007	**143,30**
995-G	**M16 x 80 -**	**GV**	200	060-00008	**154,10**
995-G	**M16 x 100 -**	**GV**	100	060-00009	**181,90**
995-G	**M16 x 120 -**	**GV**	100	060-00010	**218,30**
995-G	**M20 x 100 -**	**GV**	100	060-00011	**258,85**
995-G	**M20 x 120 -**	**GV**	100	060-00012	**297,45**
995-G	**M24 x 120 -**	**GV**	50	060-00013	**473,00**
995-G	**M30 x 150 -**	**GV**	25	060-00014	**744,80**
Ausführung: A4 gemäß Tabelle, Preisliste Seite 2					
995-G	**M8 x 50 -**	**A4**	200	060-00015	**323,00**
995-G	**M10 x 50 -**	**A4**	100	060-00016	**339,65**
995-G	**M12 x 60 -**	**A4**	100	060-00017	**522,80**
995-G	**M16 x 80 -**	**A4**	50	060-00018	**999,00**
995-G	**M16 x 100 -**	**A4**	100	060-00019	**auf Anfrage**
995-G	**M20 x 100 -**	**A4**	25	060-00020	**auf Anfrage**
995-G	**M24 x 120 -**	**A4**	25	060-00021	**auf Anfrage**

995 — A50

DEMU Ankerhülse

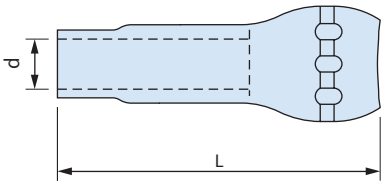

Artikelbezeichnung d x L [mm]			PE [St.]	Bestell-Nr. 0020.	Preis [EUR/100 St.]
Ausführung: A4 gemäß Tabelle, Preisliste Seite 2					
995	**M6 x 40 -**	**A4**	200	100-00009	**auf Anfrage**

1036-G — A50

DEMU Ankerhülse mit Rundloch, mit Nagelflansch

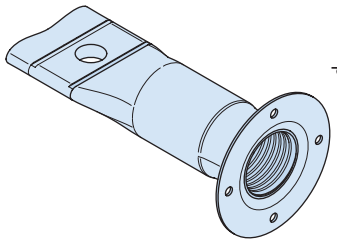

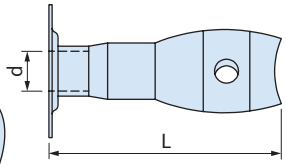

Artikelbezeichnung d x L [mm]			PE [St.]	Bestell-Nr. 0020.	Preis [EUR/100 St.]
Ausführung: GV gemäß Tabelle, Preisliste Seite 2					
1036-G	**M10 x 50 -**	**GV**	200	070-00001	**115,55**
1036-G	**M12 x 70 -**	**GV**	200	070-00002	**149,70**
1036-G	**M16 x 80 -**	**GV**	100	070-00003	**222,55**
1036-G	**M16 x 100 -**	**GV**	100	070-00004	**250,40**
1036-G	**M20 x 100 -**	**GV**	100	070-00005	**327,40**
1036-G	**M24 x 120 -**	**GV**	50	070-00006	**530,70**
Ausführung: A4 gemäß Tabelle, Preisliste Seite 2					
1036-G	**M10 x 50 -**	**A4**	100	070-00008	**auf Anfrage**
1036-G	**M12 x 60 -**	**A4**	100	070-00009	**auf Anfrage**
1036-G	**M16 x 80 -**	**A4**	50	070-00007	**auf Anfrage**
1036-G	**M20 x 100 -**	**A4**	25	070-00010	**auf Anfrage**

★ HALFEN-Hinweis: Allgemeine Erläuterungen siehe Übersichtsseite am Anfang des Kapitels

© 2015 HALFEN · PL 2/15 · www.halfen.de

995-DG A50

DEMU Ankerhülse, dickwandig, mit Rundloch für Bewehrungsschlaufe

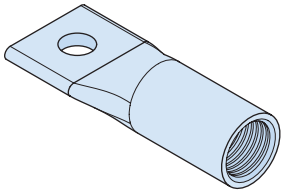

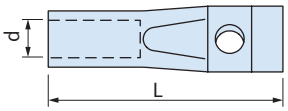

Artikelbezeichnung d x L [mm]			PE [St.]	Bestell-Nr. 0020.	Preis [EUR/100 St.]
Ausführung: GV gemäß Tabelle, Preisliste Seite 2					
995-DG	**M12 x 60 -**	**GV**	200	030-00001	**156,20**
995-DG	**M16 x 75 -**	**GV**	100	030-00002	**214,00**
995-DG	**M16 x 100 -**	**GV**	100	030-00007	**auf Anfrage**
995-DG	**M20 x 90 -**	**GV**	75	030-00003	**376,70**
995-DG	**M20 x 120 -**	**GV**	50	030-00008	**auf Anfrage**
995-DG	**M24 x 100 -**	**GV**	50	030-00004	**556,40**
995-DG	**M30 x 135 -**	**GV**	25	030-00005	**1.179,30**

2275 A50

Haltescheibe, zum Annageln an die Schalung

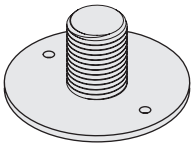

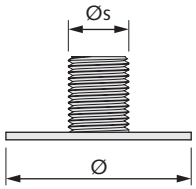

Artikelbezeichnung Ø s für Gewinde		Außen-Ø [mm]	Höhe [mm]	PE [St.]	Bestell-Nr. 0021.	Preis [EUR/100 St.]
Ausführung: Kunststoff						
2275	**M10 -**	49	2	250	090-00001	**40,00**
2275	**M12 -**	49	2	250	090-00002	**46,20**
2275	**M16 -**	49	2	250	090-00003	**47,75**
2275	**M20 -**	49	2	250	090-00004	**50,35**
2275	**M24 -**	49	2	250	090-00005	**52,35**

2280 A50

Haltescheibe, zum Annageln an die Schalung

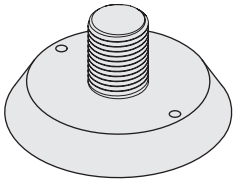

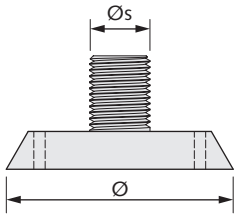

Artikelbezeichnung Ø s für Gewinde		Außen-Ø [mm]	Höhe [mm]	PE [St.]	Bestell-Nr. 0021.	Preis [EUR/100 St.]
Ausführung: Kunststoff						
2280	**M8 -**	60	10	100	010-00001	**45,05**
2280	**M10 -**	60	10	100	010-00002	**47,15**
2280	**M12 -**	60	10	100	010-00003	**47,15**
2280	**M16 -**	60	10	100	010-00004	**51,30**
2280	**M20 -**	60	10	100	010-00005	**51,30**
2280	**M24 -**	60	10	100	010-00006	**53,45**
2280	**M27 -**	60	10	100	010-00008	**52,05**
2280	**M30 -**	60	7	100	010-00007	**57,75**

Klebeteller 6306 zum Ankleben von Ankerhülsen an die Schalung
→ siehe Seite 124

2600 A50

Gewindeadapter,
minimiert die Bohrlochgrösse in der Schalung,
wiederverwendbar

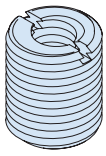

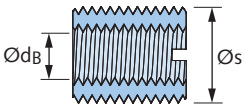

Artikelbezeichnung Ø s [mm]		Ø d_B [mm]	PE [St.]	Bestell-Nr. 0021.	Preis [EUR/100 St.]
Ausführung: GV = galvanisch verzinkt					
2600	**M12 -**	M6	100	060-00001	**auf Anfrage**
2600	**M16 -**	M8	100	060-00002	**auf Anfrage**
2600	**M20 -**	M8	100	060-00003	**auf Anfrage**
2600	**M24 -**	M10	100	060-00004	**auf Anfrage**
2600	**M30 -**	M10	100	060-00005	**auf Anfrage**
2600	**M36 -**	M10	100	060-00006	**auf Anfrage**
2600	**M42 -**	M12	100	060-00007	**auf Anfrage**

★ HALFEN-Hinweis: Allgemeine Erläuterungen siehe Übersichtsseite am Anfang des Kapitels

© 2015 HALFEN · PL 2/15 · www.halfen.de

2244 A50

Verschlussstopfen,
schützt das Gewinde gegen Eindringen von Schmutz, Frischbeton und Wasser

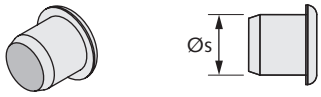

Artikelbezeichnung Ø s [mm]	Größe [mm]	Farbkennzeichnung	PE [St.]	Bestell-Nr. 0021.	Preis [EUR/100 St.]
Ausführung: Kunststoff					
2244 M6 -	5,5	rot	100	030-00001	**auf Anfrage**
2244 M8 -	7,0	rot	100	030-00002	**6,40**
2244 M10 -	9,0	rot	100	030-00003	**8,60**
2244 M12 -	11,0	rot	100	030-00004	**8,60**
2244 M16 -	14,5	schwarz	100	030-00005	**8,60**
2244 M20 -	18,0	blau	100	030-00006	**12,90**
2244 M24 -	21,5	rot	100	030-00007	**19,30**
2244 M30 -	27,0	weiß	100	030-00008	**34,20**
2244 M36 -	33,5	weiß	100	030-00009	**auf Anfrage**
2244 M42 -	38,4	weiß	100	030-00010	**auf Anfrage**

2290 A50

Nagelhalter (Nagel nicht im Lieferumfang)
Zur einfachen Montage von Hülsenankern

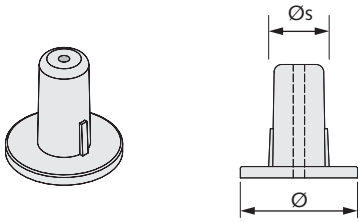

Artikelbezeichnung Ø s [mm]	Ø [mm]	PE [St.]	Bestell-Nr. 0021.	Preis [EUR/100 St.]
Ausführung: Kunststoff				
2290 M8 -	18	100	050-00001	**auf Anfrage**
2290 M10 -	22	100	050-00002	**auf Anfrage**
2290 M12 -	25	100	050-00003	**auf Anfrage**
2290 M16 -	31	100	050-00004	**auf Anfrage**
2290 M20 -	37	100	050-00005	**auf Anfrage**

2250 A50

Montage-Bruchdübel

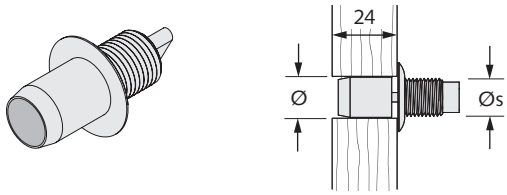

Artikelbezeichnung Ø s [mm]	Ø Bohrloch [mm]	Farbkennzeichnung	PE [St.]	Bestell-Nr. 0021.	Preis [EUR/100 St.]
Ausführung: Kunststoff					
2250 M6 -	11 x 23	grün	1000	020-00001	**36,40**
2250 M8 -	11 x 23	blau	1000	020-00002	**40,55**
2250 M10 -	11 x 23	gelb	1000	020-00003	**42,85**
2250 M12 -	11 x 23	rot	1000	020-00004	**49,35**
2250 M16 -	17 x 24	schwarz	1000	020-00005	**53,45**
2250 M20 -	17 x 24	weiss	1000	020-00006	**auf Anfrage**
2250 M24 -	17 x 24	blau	1000	020-00007	**auf Anfrage**

6365 C32

Magnetteller

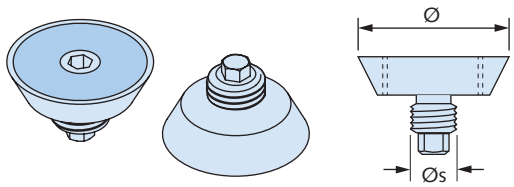

Artikelbezeichnung für M-Gewinde	Außen-Ø [mm]	Höhe [mm]	PE [St.]	Bestell-Nr. 0741.	Preis [EUR/Stück]
Ausführung: Stahl mit Magnet					
6365 - 12	40	10	1	180-00001	**128,30**
6365 - 16	40	10	1	180-00002	**128,30**
6365 - 20	55	10	1	180-00003	**133,85**
6365 - 24	55	10	1	180-00004	**133,85**
6365 - 30	70	10	1	180-00005	**142,65**
6365 - 36	70	10	1	180-00006	**146,80**
6365 - 42	95	10	1	180-00007	**168,60**

★ HALFEN-Hinweis: Allgemeine Erläuterungen siehe Übersichtsseite am Anfang des Kapitels

© 2015 HALFEN · PL 2/15 · www.halfen.de

6311 M

A50

Ankerschlaufe für metrisches Gewinde

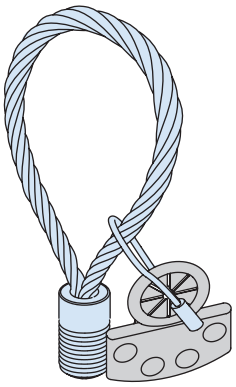

Artikelbezeichnung Gewinde		Lastklasse	Farbkenn-zeichnung	PE [St.]	Bestell-Nr. 0742.	Preis [EUR/Stück]
Ausführung: Stahl, zinkbeschichtet						
6311 -	**12M**	0,5	rosa	10	050-00001	**12,55**
6311 -	**14M**	0,8	gelb	10	050-00002	**12,65**
6311 -	**16M**	1,2	weiß	10	050-00003	**17,50**
6311 -	**18M**	1,6	schwarz	10	050-00004	**20,65**
6311 -	**20M**	2,0	hellgrün	10	050-00005	**24,40**
6311 -	**24M**	2,5	hellblau	10	050-00006	**28,45**
6311 -	**30M**	4,0	flieder	2	050-00007	**44,40**
6311 -	**36M**	6,3	gelb	2	050-00008	**85,80**
6311 -	**42M**	8,0	hellbraun	2	050-00009	**107,15**

★ HALFEN-Hinweis: Allgemeine Erläuterungen siehe Übersichtsseite am Anfang des Kapitels

© 2015 HALFEN · PL 2/15 · www.halfen.de

3800 A70

Kopfbolzen mit Keramikring, Ø 10 bis 16 mm

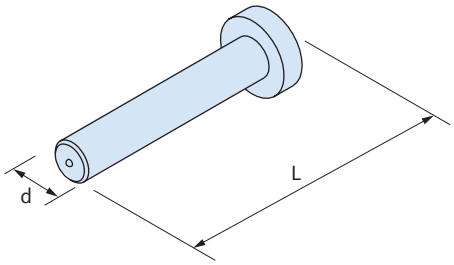

Artikelbezeichnung	d x L [mm]	PE [St.]	Bestell-Nr. 0025.	Preis [EUR/Stück]
Ausführung: S235 J2 G3 + C450 (St 37-3 K)				
3800 -	10 - 50	4000	010-00001	**0,90**
3800 -	10 - 75	3000	010-00002	**0,90**
3800 -	10 - 100	2500	010-00003	**1,00**
3800 -	10 - 125	2000	010-00004	**1,35**
3800 -	10 - 150	1500	010-00005	**1,35**
3800 -	10 - 175	1000	010-00006	**1,40**
3800 -	13 - 50	2000	010-00007	**1,00**
3800 -	13 - 75	2000	010-00008	**1,00**
3800 -	13 - 100	1500	010-00009	**1,30**
3800 -	13 - 125	1200	010-00010	**1,40**
3800 -	13 - 150	900	010-00011	**1,40**
3800 -	13 - 175	600	010-00012	**1,45**
3800 -	16 - 50	1500	010-00013	**1,35**
3800 -	16 - 75	1200	010-00014	**1,35**
3800 -	16 - 100	1000	010-00015	**1,40**
3800 -	16 - 125	800	010-00018	**1,60**
3800 -	16 - 150	600	010-00016	**1,65**
3800 -	16 - 175	500	010-00017	**1,90**

3801 A70

Kopfbolzen mit Keramikring, Ø 19 bis 22 mm

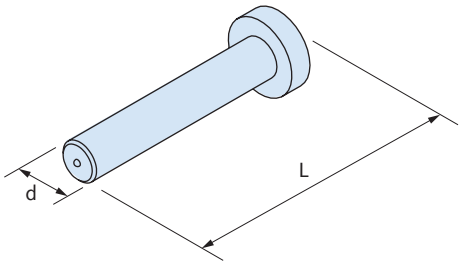

Artikelbezeichnung	d x L [mm]	PE [St.]	Bestell-Nr. 0025.	Preis [EUR/Stück]
Ausführung: S235 J2 G3 + C450 (St 37-3 K)				
3801 -	19 - 60	1200	020-00001	**1,40**
3801 -	19 - 75	1000	020-00002	**1,45**
3801 -	19 - 80	1000	020-00003	**1,45**
3801 -	19 - 100	800	020-00004	**1,60**
3801 -	19 - 125	600	020-00005	**1,90**
3801 -	19 - 150	500	020-00006	**2,00**
3801 -	19 - 175	400	020-00007	**2,30**
3801 -	22 - 75	850	020-00008	**1,65**
3801 -	22 - 100	600	020-00009	**1,90**
3801 -	22 - 125	500	020-00010	**2,20**
3801 -	22 - 150	350	020-00011	**2,45**
3801 -	22 - 175	350	020-00012	**2,90**

★ HALFEN-Hinweis: Allgemeine Erläuterungen siehe Übersichtsseite am Anfang des Kapitels

© 2015 HALFEN · PL 2/15 · www.halfen.de

Bewehrungssysteme

Eigenschaften

- Wärmebrückenarme Konstruktion mit Zertifikaten vom Passivhaus Institut bereits ab 80 mm Fugenbreite und für größte Tragstufen
- EnEV – konform mit bauaufsichtlich zugelassenen Ψ- Werten
- Verschnittoptimierung und Breitenanpassung mit 25 cm und 50 cm Elementen
- Allseitiger Brandwiderstand von 120 min in Standardelementen
- Bauaufsichtliche Zulassung für EC 2 und DIN 1045-1
- Mit Europäisch Technischer Zulassung ETA-13/0546
- Stabile Kunststoffboxen mit 3D-Fixierung aller Tragglieder
- Mit RAL-Gütezeichen

HALFEN HIT-HP/-SP MV Balkonanschluss

Vorteile

- ***Einwandfreie Verwendung bei Passiv- und Niedrigenergiehäusern***
- ***Planungssicherheit mit zugelassenen Ψ-Werten***
- ***Kosten- und Zeitersparnis beim Verlegen***
- ***REI 120 (F120) als Standard ohne Aufpreis Sorglose Planung der Brandschutzanforderungen***
- ***Verwendung nach EC 2 und DIN 1045-1***
- ***Einfaches Handling***

Eigenschaften

- Kraftschlüssiges Spezialgewinde
- Optische Einschraubkontrolle
- Vorkonfektionierte Bewehrungssysteme
- Metrische Gewinde bis Ø 20
- HBS-05-Seismic Schraubanschluss für B500C, höchste Duktilitätsklasse
- Mit RAL-Gütezeichen

HALFEN HBS-05 Schraubanschluss

Vorteile

- ***Einfache Handhabung, da kein Drehmomentschlüssel erforderlich***
- ***Höchste Sicherheit durch optische Kontrolle***
- ***Schnelle Verfügbarkeit***

Eigenschaften

- Extrem kurze Verankerungslängen durch aufgeschmiedeten Ankerkopf
- Kraftschlüssige Verbindung von Stahlbeton- und Stahlelementen
- Vollwertiger Anschluss für große Kräfte
- Sichere Übertragung von Normal-, Querkräften und Biegemomenten
- Einfache Montage an der Schalung

HSC Stud Connector

Vorteile

- ***Reduzierung der Stahlmenge durch effektive Verankerung***
- ***Flexibel in der Planung***
- ***Komfortabel in der Bemessung***
- ***Zeit- und kosteneffektiv in der Montage***
- ***Nachhaltig in der Gebäudequalität***

Bewehrungssysteme

Eigenschaften

- Montageleiste mit aufgeschweißten Doppelkopfbolzen
- Einsatz als Schub- und Durchstanz-Bewehrungselemente
- Patentierter Klemmbügel
- Fertigung von Komplettelementen
- Ideal für den Einbau von oben und unten

HDB Dübelleisten

Vorteile

- ***Ankerdurchmesser 10 mm - 25 mm***
- ***2er- und 3er Elemente***
- ***Kurze Lieferzeiten bei Systemelementen, als Standardelemente ab Lager lieferbar***
- ***Bauaufsichtlich zugelassen für schubbeanspruchte Bauteile***
- ***Komplettelemente mit 4 bis 10 Doppelkopfankern***
- ***Abstandhalter für 15-40 mm Betonüberdeckung lieferbar***

Eigenschaften

- Rationelle Verbindung von Betonbauteilen
- Verwahrkasten mit vorgestanztem Griffloch
- Einfaches Herauslösen der Abdeckung aus dem Gehäuseprofil
- Einfaches Annageln auf der Schalung
- Typengeprüft und geeignet für den Einsatz nach EC2 und DIN 1045-1

HBT Rückbiegeanschluss

Vorteile

- ***Standardelemente: 1,25 m und 0,80 m, weitere Längen auf Anfrage***
- ***7 verschiedene Profile für anzuschließende Bauteile ab einer Breite von 6 cm***
- ***13 verschiedene Bügeltypen für ein- und zweilagige Anschlüsse lieferbar***
- ***Stabdurchmesser d_s: 8 mm – 10 mm – 12 mm***
- ***Flaches Gehäuseprofil***

Eigenschaften

- Gehäuse und Deckel aus stabilem Stahlblech
- Spezielle Aussparungskörper als Module für Zwischenräume
- Vorgestanztes Nagelloch
- Selbstausklappende Schlaufen
- Bauaufsichtlich zugelassenes System
- Mit RAL-Gütezeichen

RAL GÜTEZEICHEN RAL-GZ 658/2

HALFEN HLB Loop Box

Vorteile

- ***Formstabilität beim Annageln und während des Betoniervorgangs***
- ***Flexibel: kann an Stahlschalungen geklebt werden***
- ***Leichtes Fixieren an der Schalung durch Nageln***
- ***Zeitersparnis: kein aufwändiges Ausbiegen erforderlich***
- ***Planung von Lückenverschließungen möglich***
- ***Vorteil für Logistik und Lager***

© 2015 HALFEN · PL 2/15 · www.halfen.de

Bestellungen

Bestellbeispiel Schema A

Produktgruppe	Typ	Ø d_S [mm]	Außenmaß x [mm]	Außenmaß y [mm]	Biegerollen-Ø d_{Br}
HBS-05-	BG-	16/	400	1600	4ds
HBS-05-	ALG-	25/	800	2000	10ds

Bestellbeispiel Schema B

Typ	Länge L_B [mm]	Stab-Ø [mm] / Abstand e [cm]	Anzahl Stäbe je Box	Typ HBS-05 Muffenstäbe	Abmessungen der HBS-05 Muffenstäbe	Biegerollen-Ø d_{Br}
HBS-05-BOX-	1250	14/15	8/	BG	L=800 x=200	10ds

Bestellbeispiel Schema C

Produktgruppe	Ø d_A [mm]	Höhe der Anker h_A [mm]	Anzahl der Anker	Gesamtlänge L [mm]	Maßkette (L_{A1}+L_{A2}+...L_{An}) [mm]
HDB-	14-	235 -	4/	360	
HDB-	16-	205 -	5/	725	(100/100/150/150/150/75)

Technik

Weitere Details zu unseren Bewehrungsprodukten finden Sie in unseren Katalogen und unter www.halfen.de.

- Produktinformation Technik HIT ISO-Element
- Produktinformation Technik HBS-05 Schraubanschluss
- Produktinformation Technik HUC Universal Connection
- Produktinformation Technik MBT Bewehrungsanschluss
- Produktinformation Technik HLB Loop Box
- Produktinformation Technik HBT Rückbiegeanschluss
- Produktinformation Technik HDB Dübelleiste
- Produktinformation Technik ISI Schalldämmprodukte
- Produktinformation Technik HCC Stützenschuh
- Produktinformation Technik HBJ Betojuster
- Produktinformation Technik HSC Stud Connector
- Produktinformation Technik HSD Schubdornsystem

Alle Kataloge sind auch auf der HALFEN Catalogue App enthalten.
Diese steht im App Store und Google Play Store zum Download bereit.

Packungseinheiten Produktgruppe HIT-HP / -SP

Elementbreite 1,00 m	Elementbreite 0,50 m	Elementbreite 0,25 m
20 bei h = 16 cm	40 bei h = 16 cm	80 bei h = 16 cm
18 bei h = 18 cm	36 bei h = 18 cm	72 bei h = 18 cm
16 bei h = 20 cm	32 bei h = 20 cm	64 bei h = 20 cm

HIT-HP MV B02

Balkonanschluss für frei auskragende Balkone mit Momenten- und Querkraftaufnahme
Dämmstoffdicke: 80 mm
Bauaufsichtlich zugelassen Z - 15.7 - 293
Europäisch Technische Zulassung ETA-13/0546

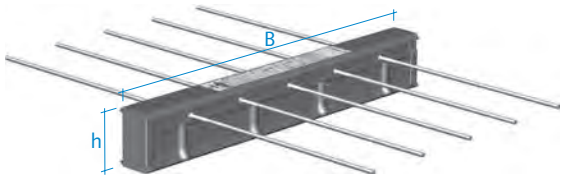

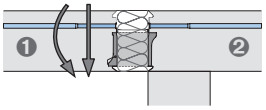

❶ Balkon
❷ Decke

Artikelbezeichnung	Elementbreite [m]	Preis [EUR/Stück]
Ausführung: gemäß Katalog		
HIT-HP MV 0404	1,00	**154,00**
HIT-HP MV 0504	1,00	**173,80**
HIT-HP MV 0604	1,00	**192,90**
HIT-HP MV 0704	1,00	**205,10**
HIT-HP MV 0804	1,00	**217,20**
HIT-HP MV 0904	1,00	**233,90**
HIT-HP MV 0805	1,00	**231,20**
HIT-HP MV 0905	1,00	**243,20**
HIT-HP MV 1005	1,00	**255,70**
HIT-HP MV 0506	1,00	**201,50**
HIT-HP MV 0606	1,00	**220,50**
HIT-HP MV 0706	1,00	**239,40**
HIT-HP MV 0806	1,00	**248,60**
HIT-HP MV 0906	1,00	**257,20**
HIT-HP MV 1006	1,00	**277,10**
HIT-HP MV 1106	1,00	**304,40**
HIT-HP MV 1206	1,00	**341,80**
HIT-HP MV 0507	1,00	**210,20**
HIT-HP MV 0607	1,00	**229,30**
HIT-HP MV 0707	1,00	**254,50**
HIT-HP MV 0807	1,00	**258,00**
HIT-HP MV 1007	1,00	**313,50**
HIT-HP MV 1107	1,00	**340,80**
HIT-HP MV 1207	1,00	**400,00**
HIT-HP MV 1307	1,00	**418,50**
HIT-HP MV 1407	1,00	**435,20**
HIT-HP MV 0408	1,00	**200,50**
HIT-HP MV 0808	1,00	**260,50**
HIT-HP MV 1108	1,00	**349,20**
HIT-HP MV 1208	1,00	**420,00**
HIT-HP MV 1308	1,00	**431,90**
HIT-HP MV 1408	1,00	**442,10**
HIT-HP MV 1409	1,00	**449,80**
HIT-HP MV 1010	1,00	**353,50**
HIT-HP MV 1110	1,00	**369,30**
HIT-HP MV 1210	1,00	**435,50**
HIT-HP MV 1310	1,00	**462,80**

Artikelbezeichnung	Elementbreite [m]	Preis [EUR/Stück]
Ausführung: gemäß Katalog		
HIT-HP MV 0202	0,50	**86,95**
HIT-HP MV 0302	0,50	**115,75**
HIT-HP MV 0402	0,50	**130,35**
HIT-HP MV 0303	0,50	**132,30**
HIT-HP MV 0403	0,50	**149,60**
HIT-HP MV 0503	0,50	**166,25**
HIT-HP MV 0204	0,50	**120,35**
HIT-HP MV 0404	0,50	**156,25**
HIT-HP MV 0504	0,50	**198,70**
HIT-HP MV 0604	0,50	**252,05**
HIT-HP MV 0704	0,50	**267,80**
HIT-HP MV 0505	0,50	**212,15**
HIT-HP MV 0605	0,50	**220,50**
HIT-HP MV 0705	0,50	**245,50**
HIT-HP MV 0101	0,25	**43,50**
HIT-HP MV 0201	0,25	**65,15**
HIT-HP MV 0102	0,25	**60,15**
HIT-HP MV 0202	0,25	**78,15**
HIT-HP MV 0302	0,25	**126,00**

Weitere Varianten auf Anfrage
Standard Brandschutzklasse REI 120 (F120) **ohne Aufpreis**
Unterschiedliche Betondeckungen und Höhen
von h=16 cm bis h=25 cm **ohne Aufpreis**
Höhen von h=26 cm bis h=35 cm mit Aufpreis auf Anfrage
Halteklammern je Element sind vormontiert **ohne Aufpreis**
Stück pro PE: siehe Übersichtsseite am Anfang des Kapitels 2

★ HALFEN-Hinweis: Allgemeine Erläuterungen siehe Übersichtsseite am Anfang des Kapitels

© 2015 HALFEN · PL 2/15 · www.halfen.de

HIT-SP MV B02

Balkonanschluss für frei auskragende Balkone mit Momenten- und Querkraftaufnahme
Dämmstoffdicke: 120 mm
Bauaufsichtlich zugelassen Z - 15.7 - 293
Europäisch Technische Zulassung ETA-13/0546

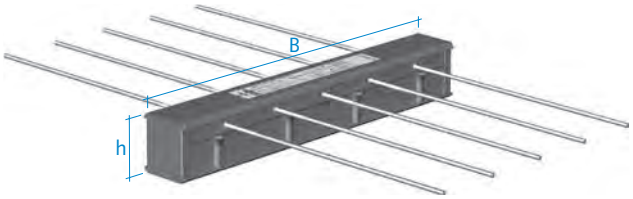

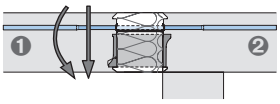

❶ Balkon
❷ Decke

Artikelbezeichnung	Elementbreite [m]	Preis [EUR/Stück]
Ausführung: gemäß Katalog		
HIT-SP MV 0404	1,00	**181,60**
HIT-SP MV 0504	1,00	**183,10**
HIT-SP MV 0604	1,00	**203,10**
HIT-SP MV 0704	1,00	**222,40**
HIT-SP MV 0804	1,00	**243,50**
HIT-SP MV 0705	1,00	**272,50**
HIT-SP MV 0805	1,00	**298,70**
HIT-SP MV 0606	1,00	**242,20**
HIT-SP MV 0906	1,00	**321,10**
HIT-SP MV 1006	1,00	**349,50**
HIT-SP MV 1106	1,00	**366,90**
HIT-SP MV 0907	1,00	**330,40**
HIT-SP MV 1007	1,00	**358,80**
HIT-SP MV 1107	1,00	**387,90**
HIT-SP MV 1207	1,00	**404,00**
HIT-SP MV 1208	1,00	**421,20**
HIT-SP MV 1308	1,00	**458,20**
HIT-SP MV 1408	1,00	**478,10**
HIT-SP MV 1309	1,00	**467,50**
HIT-SP MV 0202	0,50	**109,00**
HIT-SP MV 0302	0,50	**121,90**
HIT-SP MV 0402	0,50	**146,10**
HIT-SP MV 0303	0,50	**145,30**
HIT-SP MV 0503	0,50	**209,80**
HIT-SP MV 0604	0,50	**252,70**
HIT-SP MV 0704	0,50	**274,40**
HIT-SP MV 0101	0,25	**54,50**
HIT-SP MV 0201	0,25	**73,00**
HIT-SP MV 0302	0,25	**126,40**

Weitere Varianten auf Anfrage
Standard Brandschutzklasse REI 120 (F120) **ohne Aufpreis**
Unterschiedliche Betondeckungen und Höhen
von h=16 cm bis h=25 cm **ohne Aufpreis**
Höhen von h=26 cm bis h=35 cm mit Aufpreis auf Anfrage
Halteklammern je Element sind vormontiert **ohne Aufpreis**
Stück pro PE: siehe Übersichtsseite am Anfang des Kapitels 2

★ HALFEN-Hinweis: Allgemeine Erläuterungen siehe Übersichtsseite am Anfang des Kapitels

© 2015 HALFEN · PL 2/15 · www.halfen.de

HIT-HP MV-ES B02

Balkonanschluss für frei auskragende Balkone mit Momenten- und Querkraftaufnahme, 2-teilige Ausführung für Elementbalkone,
Dämmstoffdicke: 80 mm
Bauaufsichtlich zugelassen Z - 15.7 - 293
Europäisch Technische Zulassung ETA-13/0546

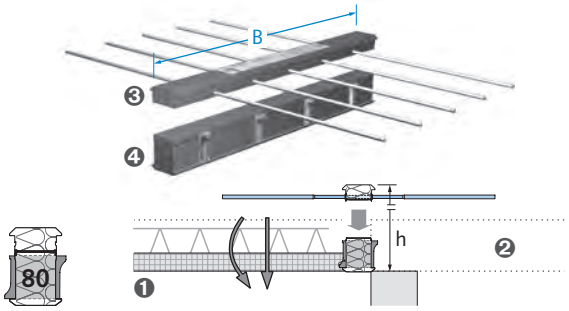

❶ Balkon
❷ Decke
❸ TB-Box
❹ CSB-Box

Artikelbezeichnung	Elementbreite [m]	Preis [EUR/Stück]
Ausführung: gemäß Katalog		
HIT-HP MV 0404-ES	1,00	**154,00**
HIT-HP MV 0504-ES	1,00	**173,80**
HIT-HP MV 0604-ES	1,00	**192,90**
HIT-HP MV 0704-ES	1,00	**205,10**
HIT-HP MV 0804-ES	1,00	**217,20**
HIT-HP MV 0904-ES	1,00	**233,90**
HIT-HP MV 0805-ES	1,00	**231,20**
HIT-HP MV 0905-ES	1,00	**243,20**
HIT-HP MV 1005-ES	1,00	**255,70**
HIT-HP MV 0506-ES	1,00	**201,50**
HIT-HP MV 0606-ES	1,00	**220,50**
HIT-HP MV 0706-ES	1,00	**239,40**
HIT-HP MV 0806-ES	1,00	**248,60**
HIT-HP MV 0906-ES	1,00	**257,20**
HIT-HP MV 1006-ES	1,00	**277,10**
HIT-HP MV 1106-ES	1,00	**304,40**
HIT-HP MV 1206-ES	1,00	**341,80**
HIT-HP MV 0507-ES	1,00	**210,20**
HIT-HP MV 0607-ES	1,00	**229,30**
HIT-HP MV 0707-ES	1,00	**254,50**
HIT-HP MV 0807-ES	1,00	**258,00**
HIT-HP MV 1007-ES	1,00	**313,50**
HIT-HP MV 1107-ES	1,00	**340,80**
HIT-HP MV 1207-ES	1,00	**400,00**
HIT-HP MV 1307-ES	1,00	**418,50**
HIT-HP MV 1407-ES	1,00	**435,20**
HIT-HP MV 0408-ES	1,00	**200,50**
HIT-HP MV 0808-ES	1,00	**260,50**
HIT-HP MV 1108-ES	1,00	**349,20**
HIT-HP MV 1208-ES	1,00	**420,00**
HIT-HP MV 1308-ES	1,00	**431,90**
HIT-HP MV 1408-ES	1,00	**442,10**
HIT-HP MV 1409-ES	1,00	**449,80**
HIT-HP MV 1010-ES	1,00	**353,50**
HIT-HP MV 1110-ES	1,00	**369,30**
HIT-HP MV 1210-ES	1,00	**435,50**
HIT-HP MV 1310-ES	1,00	**462,80**

Artikelbezeichnung	Elementbreite [m]	Preis [EUR/Stück]
Ausführung: gemäß Katalog		
HIT-HP MV 0202-ES	0,50	**86,95**
HIT-HP MV 0302-ES	0,50	**115,75**
HIT-HP MV 0402-ES	0,50	**130,35**
HIT-HP MV 0303-ES	0,50	**132,30**
HIT-HP MV 0403-ES	0,50	**149,60**
HIT-HP MV 0503-ES	0,50	**166,25**
HIT-HP MV 0204-ES	0,50	**120,35**
HIT-HP MV 0404-ES	0,50	**156,25**
HIT-HP MV 0504-ES	0,50	**198,70**
HIT-HP MV 0604-ES	0,50	**252,05**
HIT-HP MV 0704-ES	0,50	**267,80**
HIT-HP MV 0505-ES	0,50	**212,15**
HIT-HP MV 0605-ES	0,50	**220,50**
HIT-HP MV 0705-ES	0,50	**245,50**
HIT-HP MV 0101-ES	0,25	**43,50**
HIT-HP MV 0201-ES	0,25	**65,15**
HIT-HP MV 0102-ES	0,25	**60,15**
HIT-HP MV 0202-ES	0,25	**78,15**
HIT-HP MV 0302-ES	0,25	**126,00**

Weitere Varianten auf Anfrage	
Standard Brandschutzklasse REI 120 (F120)	**ohne Aufpreis**
Unterschiedliche Betondeckungen und Höhen von h=16 cm bis h=25 cm	**ohne Aufpreis**
Höhen von h=26 cm bis h=35 cm mit Aufpreis auf Anfrage	
Halteklammern je Element sind vormontiert	**ohne Aufpreis**
Stück pro PE: siehe Übersichtsseite am Anfang des Kapitels 2	

★ HALFEN-Hinweis: Allgemeine Erläuterungen siehe Übersichtsseite am Anfang des Kapitels

© 2015 HALFEN · PL 2/15 · www.halfen.de

HIT-SP MV-ES B02

Balkonanschluss für frei auskragende Balkone mit Momenten- und Querkraftaufnahme,
2-teilige Ausführung für Elementbalkone,
Dämmstoffdicke: 120 mm
Bauaufsichtlich zugelassen Z - 15.7 - 293
Europäisch Technische Zulassung ETA-13/0546

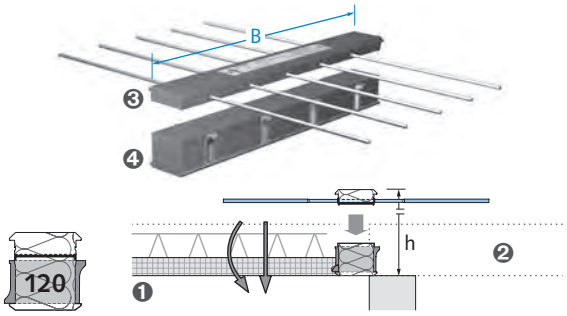

❶ Balkon
❷ Decke
❸ TB-Box
❹ CSB-Box

Artikelbezeichnung	Elementbreite [m]	Preis [EUR/Stück]
Ausführung: gemäß Katalog		
HIT-SP MV 0404-ES	1,00	**181,60**
HIT-SP MV 0504-ES	1,00	**183,10**
HIT-SP MV 0604-ES	1,00	**203,10**
HIT-SP MV 0704-ES	1,00	**222,40**
HIT-SP MV 0804-ES	1,00	**243,50**
HIT-SP MV 0705-ES	1,00	**272,50**
HIT-SP MV 0805-ES	1,00	**298,70**
HIT-SP MV 0606-ES	1,00	**242,20**
HIT-SP MV 0906-ES	1,00	**321,10**
HIT-SP MV 1006-ES	1,00	**349,50**
HIT-SP MV 1106-ES	1,00	**366,90**
HIT-SP MV 0907-ES	1,00	**330,40**
HIT-SP MV 1007-ES	1,00	**358,80**
HIT-SP MV 1107-ES	1,00	**387,90**
HIT-SP MV 1207-ES	1,00	**404,00**
HIT-SP MV 1208-ES	1,00	**421,20**
HIT-SP MV 1308-ES	1,00	**458,20**
HIT-SP MV 1408-ES	1,00	**478,10**
HIT-SP MV 1309-ES	1,00	**467,50**
HIT-SP MV 0202-ES	0,50	**109,00**
HIT-SP MV 0302-ES	0,50	**121,90**
HIT-SP MV 0402-ES	0,50	**146,10**
HIT-SP MV 0303-ES	0,50	**145,30**
HIT-SP MV 0503-ES	0,50	**209,80**
HIT-SP MV 0604-ES	0,50	**252,70**
HIT-SP MV 0704-ES	0,50	**274,40**
HIT-SP MV 0101-ES	0,25	**54,50**
HIT-SP MV 0201-ES	0,25	**73,00**
HIT-SP MV 0302-ES	0,25	**126,40**

Weitere Varianten auf Anfrage
Standard Brandschutzklasse REI 120 (F120) **ohne Aufpreis**
Unterschiedliche Betondeckungen und Höhen
von h=16 cm bis h=25 cm **ohne Aufpreis**
Höhen von h=26 cm bis h=35 cm mit Aufpreis auf Anfrage
Halteklammern je Element sind vormontiert **ohne Aufpreis**
Stück pro PE: siehe Übersichtsseite am Anfang des Kapitels 2

★ HALFEN-Hinweis: Allgemeine Erläuterungen siehe Übersichtsseite am Anfang des Kapitels

© 2015 HALFEN · PL 2/15 · www.halfen.de

HIT-HP MV-OD B02

Balkonanschluss für frei auskragende Balkone mit Momenten- und Querkraftaufnahme für Höhenversatz und Wandanschluss - Balkonplatte tiefer
Dämmstoffdicke: 80 mm
Bauaufsichtlich zugelassen Z - 15.7 - 293
Europäisch Technische Zulassung ETA-13/0546

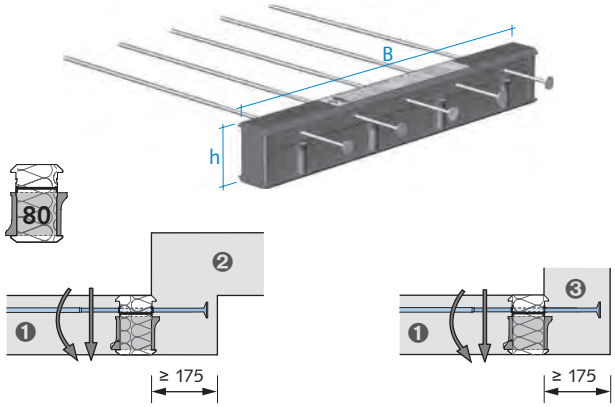

❶ Balkon
❷ Decke
❸ Wand

Artikelbezeichnung	Elementbreite [m]	Preis [EUR/Stück]
Ausführung: gemäß Katalog		
HIT-HP MV 0404-OD	1,00	**201,80**
HIT-HP MV 0504-OD	1,00	**245,65**
HIT-HP MV 0804-OD	1,00	**auf Anfrage**
HIT-HP MV 0705-OD	1,00	**auf Anfrage**
HIT-HP MV 0805-OD	1,00	**auf Anfrage**
HIT-HP MV 0905-OD	1,00	**auf Anfrage**
HIT-HP MV 0806-OD	1,00	**321,45**
HIT-HP MV 1006-OD	1,00	**auf Anfrage**
HIT-HP MV 1007-OD	1,00	**384,50**
HIT-HP MV 1210-OD	1,00	**472,10**
HIT-HP MV 0202-OD	0,50	**167,70**
HIT-HP MV 0402-OD	0,50	**auf Anfrage**
HIT-HP MV 0403-OD	0,50	**207,20**
HIT-HP MV 0503-OD	0,50	**auf Anfrage**
HIT-HP MV 0605-OD	0,50	**263,85**
HIT-HP MV 0202-OD	0,25	**auf Anfrage**

Weitere Varianten auf Anfrage
Standard Brandschutzklasse REI 120 (F120) **ohne Aufpreis**
Unterschiedliche Betondeckungen und Höhen
von h=16 cm bis h=25 cm **ohne Aufpreis**
Höhen von h=26 cm bis h=35 cm mit Aufpreis auf Anfrage
Halteklammern je Element sind vormontiert **ohne Aufpreis**
Stück pro PE: siehe Übersichtsseite am Anfang des Kapitels 2

HIT-SP MV-OD B02

Balkonanschluss für frei auskragende Balkone mit Momenten- und Querkraftaufnahme für Höhenversatz und Wandanschluss - Balkonplatte tiefer
Dämmstoffdicke: 120 mm
Bauaufsichtlich zugelassen Z - 15.7 - 293
Europäisch Technische Zulassung ETA-13/0546

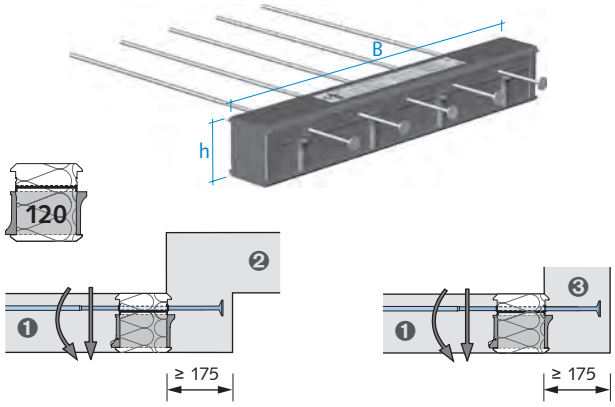

❶ Balkon
❷ Decke
❸ Wand

Artikelbezeichnung	Elementbreite [m]	Preis [EUR/Stück]
Ausführung: gemäß Katalog		
HIT-SP MV 0404-OD	1,00	**211,90**
HIT-SP MV 0504-OD	1,00	**257,35**
HIT-SP MV 0804-OD	1,00	**auf Anfrage**
HIT-SP MV 0705-OD	1,00	**auf Anfrage**
HIT-SP MV 0805-OD	1,00	**auf Anfrage**
HIT-SP MV 0905-OD	1,00	**auf Anfrage**
HIT-SP MV 0806-OD	1,00	**auf Anfrage**
HIT-SP MV 1006-OD	1,00	**auf Anfrage**
HIT-SP MV 0907-OD	1,00	**404,80**
HIT-SP MV 1007-OD	1,00	**auf Anfrage**
HIT-SP MV 1209-OD	1,00	**495,75**
HIT-SP MV 1210-OD	1,00	**auf Anfrage**
HIT-SP MV 0202-OD	0,50	**176,10**
HIT-SP MV 0402-OD	0,50	**auf Anfrage**
HIT-SP MV 0403-OD	0,50	**auf Anfrage**
HIT-SP MV 0503-OD	0,50	**auf Anfrage**
HIT-SP MV 0605-OD	0,50	**auf Anfrage**

Weitere Varianten auf Anfrage
Standard Brandschutzklasse REI 120 (F120) **ohne Aufpreis**
Unterschiedliche Betondeckungen und Höhen
von h=16 cm bis h=25 cm **ohne Aufpreis**
Höhen von h=26 cm bis h=35 cm mit Aufpreis auf Anfrage
Halteklammern je Element sind vormontiert **ohne Aufpreis**
Stück pro PE: siehe Übersichtsseite am Anfang des Kapitels 2

★ HALFEN-Hinweis: Allgemeine Erläuterungen siehe Übersichtsseite am Anfang des Kapitels

© 2015 HALFEN · PL 2/15 · www.halfen.de

HIT-HP MV-OU B02

Balkonanschluss für frei auskragende Balkone mit Momenten- und Querkraftaufnahme für Höhenversatz und Wandanschluss - Balkonplatte höher
Dämmstoffdicke: 80 mm
Bauaufsichtlich zugelassen Z - 15.7 - 293
Europäisch Technische Zulassung ETA-13/0546

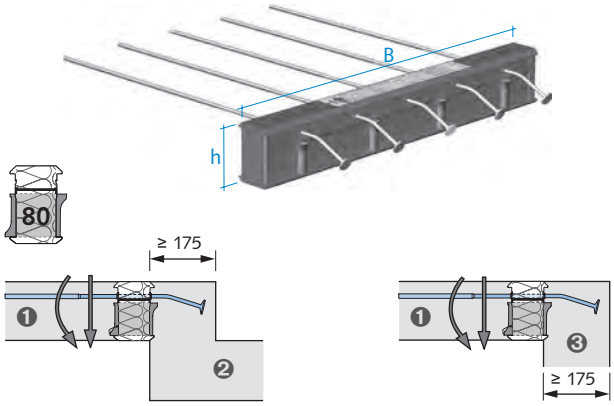

❶ Balkon
❷ Decke
❸ Wand

Artikelbezeichnung	Elementbreite [m]	Preis [EUR/Stück]
Ausführung: gemäß Katalog		
HIT-HP MV 0404-OU	1,00	**201,80**
HIT-HP MV 0504-OU	1,00	**245,65**
HIT-HP MV 0804-OU	1,00	**auf Anfrage**
HIT-HP MV 0705-OU	1,00	**auf Anfrage**
HIT-HP MV 0805-OU	1,00	**auf Anfrage**
HIT-HP MV 0905-OU	1,00	**auf Anfrage**
HIT-HP MV 0806-OU	1,00	**auf Anfrage**
HIT-HP MV 1006-OU	1,00	**auf Anfrage**
HIT-HP MV 1007-OU	1,00	**auf Anfrage**
HIT-HP MV 1210-OU	1,00	**auf Anfrage**
HIT-HP MV 0202-OU	0,50	**167,70**
HIT-HP MV 0402-OU	0,50	**auf Anfrage**
HIT-HP MV 0403-OU	0,50	**auf Anfrage**
HIT-HP MV 0503-OU	0,50	**auf Anfrage**
HIT-HP MV 0605-OU	0,50	**auf Anfrage**
HIT-HP MV 0202-OU	0,25	**auf Anfrage**

Weitere Varianten auf Anfrage
Standard Brandschutzklasse REI 120 (F120) **ohne Aufpreis**
Unterschiedliche Betondeckungen und Höhen
von h=16 cm bis h=25 cm **ohne Aufpreis**
Höhen von h=26 cm bis h=35 cm mit Aufpreis auf Anfrage
Halteklammern je Element sind vormontiert **ohne Aufpreis**
Stück pro PE: siehe Übersichtsseite am Anfang des Kapitels 2

HIT-SP MV-OU B02

Balkonanschluss für frei auskragende Balkone mit Momenten- und Querkraftaufnahme für Höhenversatz und Wandanschluss - Balkonplatte höher
Dämmstoffdicke: 120 mm
Bauaufsichtlich zugelassen Z - 15.7 - 293
Europäisch Technische Zulassung ETA-13/0546

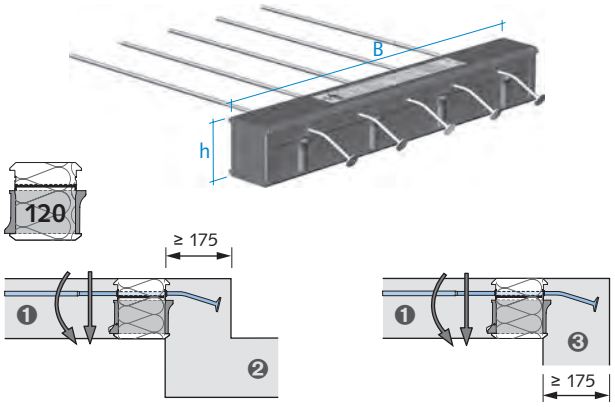

❶ Balkon
❷ Decke
❸ Wand

Artikelbezeichnung	Elementbreite [m]	Preis [EUR/Stück]
Ausführung: gemäß Katalog		
HIT-SP MV 0404-OU	1,00	**211,90**
HIT-SP MV 0504-OU	1,00	**257,35**
HIT-SP MV 0804-OU	1,00	**auf Anfrage**
HIT-SP MV 0705-OU	1,00	**auf Anfrage**
HIT-SP MV 0805-OU	1,00	**auf Anfrage**
HIT-SP MV 0905-OU	1,00	**auf Anfrage**
HIT-SP MV 0806-OU	1,00	**auf Anfrage**
HIT-SP MV 1006-OU	1,00	**auf Anfrage**
HIT-SP MV 0907-OU	1,00	**404,80**
HIT-SP MV 1007-OU	1,00	**auf Anfrage**
HIT-SP MV 1209-OU	1,00	**495,75**
HIT-SP MV 1210-OU	1,00	**auf Anfrage**
HIT-SP MV 0202-OU	0,50	**176,10**
HIT-SP MV 0402-OU	0,50	**auf Anfrage**
HIT-SP MV 0403-OU	0,50	**auf Anfrage**
HIT-SP MV 0503-OU	0,50	**auf Anfrage**
HIT-SP MV 0605-OU	0,50	**auf Anfrage**

Weitere Varianten auf Anfrage
Standard Brandschutzklasse REI 120 (F120) **ohne Aufpreis**
Unterschiedliche Betondeckungen und Höhen
von h=16 cm bis h=25 cm **ohne Aufpreis**
Höhen von h=26 cm bis h=35 cm mit Aufpreis auf Anfrage
Halteklammern je Element sind vormontiert **ohne Aufpreis**
Stück pro PE: siehe Übersichtsseite am Anfang des Kapitels 2

★ HALFEN-Hinweis: Allgemeine Erläuterungen siehe Übersichtsseite am Anfang des Kapitels

© 2015 HALFEN · PL 2/15 · www.halfen.de

HIT-HP MV-OD-ES B02

Balkonanschluss für frei auskragende Balkone mit Momenten- und Querkraftaufnahme für Höhenversatz und Wandanschluss - Balkonplatte tiefer
Dämmstoffdicke: 80 mm
Bauaufsichtlich zugelassen Z - 15.7 - 293
Europäisch Technische Zulassung ETA-13/0546

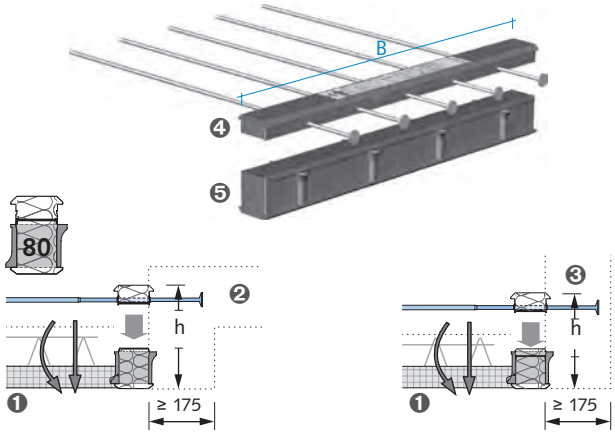

❶ Balkon
❷ Decke
❸ Wand
❹ TB-Box
❺ CSB-Box

Artikelbezeichnung	Elementbreite [m]	Preis [EUR/Stück]
Ausführung: gemäß Katalog		
HIT-HP MV 0404-OD-ES	1,00	**201,80**
HIT-HP MV 0504-OD-ES	1,00	**245,65**
HIT-HP MV 0804-OD-ES	1,00	**auf Anfrage**
HIT-HP MV 0705-OD-ES	1,00	**auf Anfrage**
HIT-HP MV 0805-OD-ES	1,00	**auf Anfrage**
HIT-HP MV 0905-OD-ES	1,00	**auf Anfrage**
HIT-HP MV 0806-OD-ES	1,00	**321,45**
HIT-HP MV 1006-OD-ES	1,00	**auf Anfrage**
HIT-HP MV 1007-OD-ES	1,00	**384,50**
HIT-HP MV 1210-OD-ES	1,00	**472,10**
HIT-HP MV 0202-OD-ES	0,50	**167,70**
HIT-HP MV 0402-OD-ES	0,50	**auf Anfrage**
HIT-HP MV 0403-OD-ES	0,50	**207,20**
HIT-HP MV 0503-OD-ES	0,50	**auf Anfrage**
HIT-HP MV 0605-OD-ES	0,50	**263,85**
HIT-HP MV 0202-OD-ES	0,25	**auf Anfrage**

Weitere Varianten auf Anfrage
Standard Brandschutzklasse REI 120 (F120) **ohne Aufpreis**
Unterschiedliche Betondeckungen und Höhen
von h=16 cm bis h=25 cm **ohne Aufpreis**
Höhen von h=26 cm bis h=35 cm mit Aufpreis auf Anfrage
Halteklammern je Element sind vormontiert **ohne Aufpreis**
Stück pro PE: siehe Übersichtsseite am Anfang des Kapitels 2

HIT-SP MV-OD-ES B02

Balkonanschluss für frei auskragende Balkone mit Momenten- und Querkraftaufnahme für Höhenversatz und Wandanschluss - Balkonplatte tiefer
Dämmstoffdicke: 120 mm
Bauaufsichtlich zugelassen Z - 15.7 - 293
Europäisch Technische Zulassung ETA-13/0546

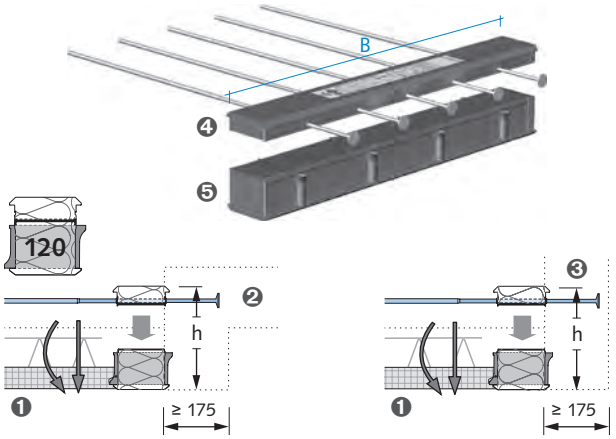

❶ Balkon
❷ Decke
❸ Wand
❹ TB-Box
❺ CSB-Box

Artikelbezeichnung	Elementbreite [m]	Preis [EUR/Stück]
Ausführung: gemäß Katalog		
HIT-SP MV 0404-OD-ES	1,00	**211,90**
HIT-SP MV 0504-OD-ES	1,00	**257,35**
HIT-SP MV 0804-OD-ES	1,00	**auf Anfrage**
HIT-SP MV 0705-OD-ES	1,00	**auf Anfrage**
HIT-SP MV 0805-OD-ES	1,00	**auf Anfrage**
HIT-SP MV 0905-OD-ES	1,00	**auf Anfrage**
HIT-SP MV 0806-OD-ES	1,00	**auf Anfrage**
HIT-SP MV 1006-OD-ES	1,00	**auf Anfrage**
HIT-SP MV 0907-OD-ES	1,00	**404,80**
HIT-SP MV 1007-OD-ES	1,00	**auf Anfrage**
HIT-SP MV 1209-OD-ES	1,00	**495,75**
HIT-SP MV 1210-OD-ES	1,00	**auf Anfrage**
HIT-SP MV 0202-OD-ES	0,50	**176,10**
HIT-SP MV 0402-OD-ES	0,50	**auf Anfrage**
HIT-SP MV 0403-OD-ES	0,50	**auf Anfrage**
HIT-SP MV 0503-OD-ES	0,50	**auf Anfrage**
HIT-SP MV 0605-OD-ES	0,50	**auf Anfrage**

Weitere Varianten auf Anfrage
Standard Brandschutzklasse REI 120 (F120) **ohne Aufpreis**
Unterschiedliche Betondeckungen und Höhen
von h=16 cm bis h=25 cm **ohne Aufpreis**
Höhen von h=26 cm bis h=35 cm mit Aufpreis auf Anfrage
Halteklammern je Element sind vormontiert **ohne Aufpreis**
Stück pro PE: siehe Übersichtsseite am Anfang des Kapitels 2

★ HALFEN-Hinweis: Allgemeine Erläuterungen siehe Übersichtsseite am Anfang des Kapitels

© 2015 HALFEN · PL 2/15 · www.halfen.de

HIT-HP MV-OU-ES B02

Balkonanschluss für frei auskragende Balkone mit Momenten- und Querkraftaufnahme für Höhenversatz und Wandanschluss - Balkonplatte höher
Dämmstoffdicke: 80 mm
Bauaufsichtlich zugelassen Z - 15.7 - 293
Europäisch Technische Zulassung ETA-13/0546

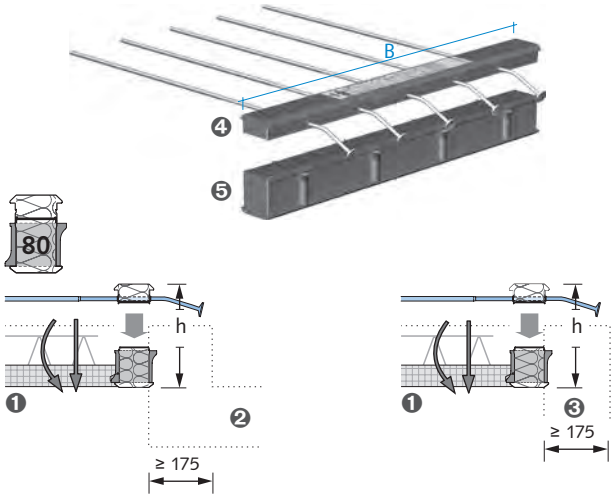

❶ Balkon
❷ Decke
❸ Wand
❹ TB-Box
❺ CSB-Box

Artikelbezeichnung	Elementbreite [m]	Preis [EUR/Stück]
Ausführung: gemäß Katalog		
HIT-HP MV 0404-OU-ES	1,00	**201,80**
HIT-HP MV 0504-OU-ES	1,00	**245,65**
HIT-HP MV 0804-OU-ES	1,00	**auf Anfrage**
HIT-HP MV 0705-OU-ES	1,00	**auf Anfrage**
HIT-HP MV 0805-OU-ES	1,00	**auf Anfrage**
HIT-HP MV 0905-OU-ES	1,00	**auf Anfrage**
HIT-HP MV 0806-OU-ES	1,00	**auf Anfrage**
HIT-HP MV 1006-OU-ES	1,00	**auf Anfrage**
HIT-HP MV 1007-OU-ES	1,00	**auf Anfrage**
HIT-HP MV 1210-OU-ES	1,00	**472,10**
HIT-HP MV 0202-OU-ES	0,50	**167,70**
HIT-HP MV 0402-OU-ES	0,50	**auf Anfrage**
HIT-HP MV 0403-OU-ES	0,50	**auf Anfrage**
HIT-HP MV 0503-OU-ES	0,50	**214,75**
HIT-HP MV 0605-OU-ES	0,50	**auf Anfrage**
HIT-HP MV 0202-OU-ES	0,25	**auf Anfrage**

Weitere Varianten auf Anfrage
Standard Brandschutzklasse REI 120 (F120) **ohne Aufpreis**
Unterschiedliche Betondeckungen und Höhen
von h=16 cm bis h=25 cm **ohne Aufpreis**
Höhen von h=26 cm bis h=35 cm mit Aufpreis auf Anfrage
Halteklammern je Element sind vormontiert **ohne Aufpreis**
Stück pro PE: siehe Übersichtsseite am Anfang des Kapitels 2

HIT-SP MV-OU-ES B02

Balkonanschluss für frei auskragende Balkone mit Momenten- und Querkraftaufnahme für Höhenversatz und Wandanschluss - Balkonplatte höher
Dämmstoffdicke: 120 mm
Bauaufsichtlich zugelassen Z - 15.7 - 293
Europäisch Technische Zulassung ETA-13/0546

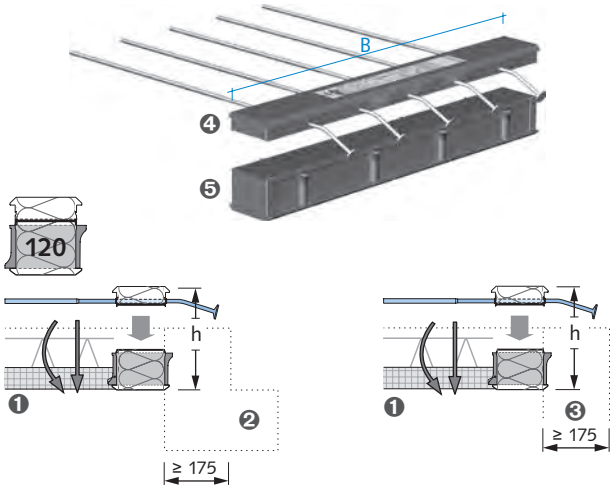

❶ Balkon
❷ Decke
❸ Wand
❹ TB-Box
❺ CSB-Box

Artikelbezeichnung	Elementbreite [m]	Preis [EUR/Stück]
Ausführung: gemäß Katalog		
HIT-SP MV 0404-OU-ES	1,00	**211,90**
HIT-SP MV 0504-OU-ES	1,00	**257,35**
HIT-SP MV 0804-OU-ES	1,00	**auf Anfrage**
HIT-SP MV 0705-OU-ES	1,00	**auf Anfrage**
HIT-SP MV 0805-OU-ES	1,00	**auf Anfrage**
HIT-SP MV 0905-OU-ES	1,00	**auf Anfrage**
HIT-SP MV 0806-OU-ES	1,00	**auf Anfrage**
HIT-SP MV 1006-OU-ES	1,00	**auf Anfrage**
HIT-SP MV 0907-OU-ES	1,00	**404,80**
HIT-SP MV 1007-OU-ES	1,00	**auf Anfrage**
HIT-SP MV 1209-OU-ES	1,00	**495,75**
HIT-SP MV 1210-OU-ES	1,00	**auf Anfrage**
HIT-SP MV 0202-OU-ES	0,50	**176,10**
HIT-SP MV 0402-OU-ES	0,50	**auf Anfrage**
HIT-SP MV 0403-OU-ES	0,50	**auf Anfrage**
HIT-SP MV 0503-OU-ES	0,50	**auf Anfrage**
HIT-SP MV 0605-OU-ES	0,50	**auf Anfrage**

Weitere Varianten auf Anfrage
Standard Brandschutzklasse REI 120 (F120) **ohne Aufpreis**
Unterschiedliche Betondeckungen und Höhen
von h=16 cm bis h=25 cm **ohne Aufpreis**
Höhen von h=26 cm bis h=35 cm mit Aufpreis auf Anfrage
Halteklammern je Element sind vormontiert **ohne Aufpreis**
Stück pro PE: siehe Übersichtsseite am Anfang des Kapitels 2

★ HALFEN-Hinweis: Allgemeine Erläuterungen siehe Übersichtsseite am Anfang des Kapitels

© 2015 HALFEN · PL 2/15 · www.halfen.de

HIT-HP ZV B02

Gelenkiger Anschluss für gestützte Balkone und Loggiaplatten mit Querkraftaufnahme
Dämmstoffdicke: 80 mm
Bauaufsichtlich zugelassen Z - 15.7 - 312
Europäisch Technische Zulassung ETA-13/0546 *

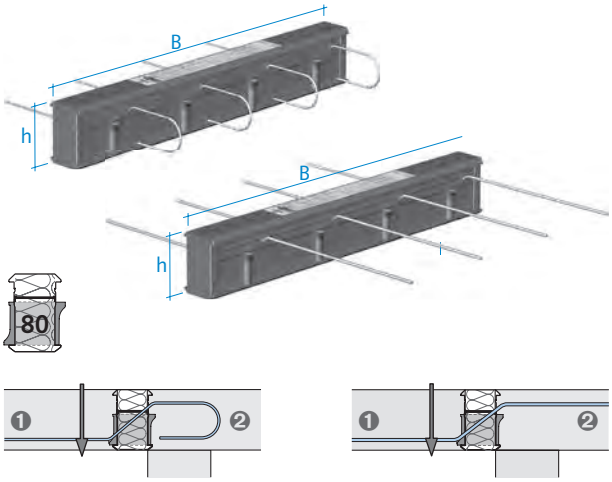

❶ Balkon
❷ Decke

Artikelbezeichnung	Elementbreite [m]	Preis [EUR/Stück]
Ausführung: gemäß Katalog		
HIT-HP ZV 0202-...-06	1,00	**99,80**
HIT-HP ZV 0302-...-06	1,00	**103,20**
HIT-HP ZV 0402-...-06	1,00	**112,50**
HIT-HP ZV 0502-...-06	1,00	**116,20**
HIT-HP ZV 0602-...-06	1,00	**119,90**
HIT-HP ZV 0702-...-06	1,00	**123,60**
HIT-HP ZV 0203-...-06 *	1,00	**116,40**
HIT-HP ZV 0303-...-06 *	1,00	**120,10**
HIT-HP ZV 0403-...-06 *	1,00	**123,80**
HIT-HP ZV 0503-...-06 *	1,00	**127,50**
HIT-HP ZV 0603-...-06 *	1,00	**131,20**
HIT-HP ZV 0703-...-06 *	1,00	**134,90**
HIT-HP ZV 0402-...-08	1,00	**141,30**
HIT-HP ZV 0502-...-08	1,00	**152,20**
HIT-HP ZV 0602-...-08	1,00	**163,10**
HIT-HP ZV 0403-...-08 *	1,00	**152,60**
HIT-HP ZV 0503-...-08 *	1,00	**163,50**
HIT-HP ZV 0403-...-10 *	1,00	**171,00**
HIT-HP ZV 0503-...-10	1,00	**186,50**
HIT-HP ZV 0404-...-10 *	1,00	**182,30**
HIT-HP ZV 0604-...-10 *	1,00	**213,30**
HIT-HP ZV 0804-...-10 *	1,00	**244,30**
HIT-HP ZV 0806-...-10	1,00	**266,90**
HIT-HP ZV 0503-...-12	1,00	**202,00**
HIT-HP ZV 0404-...-12 *	1,00	**194,70**
HIT-HP ZV 0604-...-12	1,00	**231,90**
HIT-HP ZV 0406-...-12 *	1,00	**217,30**
HIT-HP ZV 0606-...-12 *	1,00	**254,50**
HIT-HP ZV 0806-...-12 *	1,00	**291,70**

Artikelbezeichnung	Elementbreite [m]	Preis [EUR/Stück]
Ausführung: gemäß Katalog		
HIT-HP ZV 0201-...-06	0,50	**98,20**
HIT-HP ZV 0301-...-06	0,50	**109,90**
HIT-HP ZV 0401-...-06	0,50	**121,60**
HIT-HP ZV 0201-...-08	0,50	**101,80**
HIT-HP ZV 0301-...-08	0,50	**115,30**
HIT-HP ZV 0202-...-08 *	0,50	**106,70**
HIT-HP ZV 0302-...-08 *	0,50	**120,20**
HIT-HP ZV 0202-...-10 *	0,50	**109,50**
HIT-HP ZV 0302-...-10 *	0,50	**124,40**
HIT-HP ZV 0402-...-10 *	0,50	**139,30**
HIT-HP ZV 0202-...-12 *	0,50	**119,90**
HIT-HP ZV 0302-...-12 *	0,50	**140,00**
HIT-HP ZV 0203-...-12 *	0,50	**124,80**
HIT-HP ZV 0303-...-12 *	0,50	**144,90**
HIT-HP ZV 0403-...-12 *	0,50	**165,00**
HIT-HP ZV 0101-...-10 *	0,25	**69,50**
HIT-HP ZV 0201-...-10 *	0,25	**84,40**

Weitere Varianten auf Anfrage
Standard Brandschutzklasse REI 120 (F120) **ohne Aufpreis**
Unterschiedliche Höhen von h=16 cm bis h=25 cm **ohne Aufpreis**
Höhen von h=26 cm bis h=35 cm mit Aufpreis auf Anfrage
Stück pro PE: siehe Übersichtsseite am Anfang des Kapitels 2

★ HALFEN-Hinweis: Allgemeine Erläuterungen siehe Übersichtsseite am Anfang des Kapitels

© 2015 HALFEN · PL 2/15 · www.halfen.de

HIT-SP ZV B02

Gelenkiger Anschluss für gestützte Balkone und Loggiaplatten mit Querkraftaufnahme
Dämmstoffdicke: 120 mm
Bauaufsichtlich zugelassen Z - 15.7 - 312
Europäisch Technische Zulassung ETA-13/0546 *

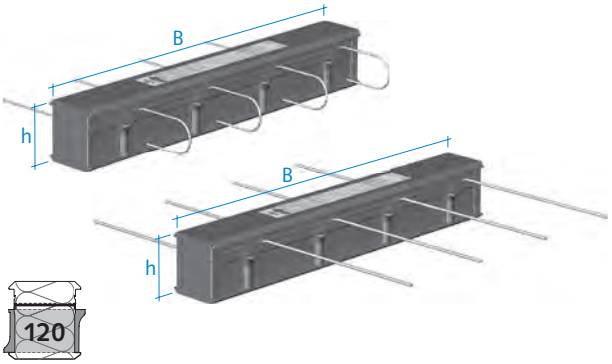

❶ Balkon
❷ Decke

Artikelbezeichnung	Elementbreite [m]	Preis [EUR/Stück]
Ausführung: gemäß Katalog		
HIT-SP ZV 0202-...-06	1,00	**112,30**
HIT-SP ZV 0302-...-06	1,00	**117,00**
HIT-SP ZV 0402-...-06	1,00	**122,70**
HIT-SP ZV 0502-...-06	1,00	**128,40**
HIT-SP ZV 0602-...-06	1,00	**134,10**
HIT-SP ZV 0702-...-06	1,00	**139,80**
HIT-SP ZV 0203-...-06 *	1,00	**122,40**
HIT-SP ZV 0303-...-06 *	1,00	**128,10**
HIT-SP ZV 0403-...-06 *	1,00	**133,80**
HIT-SP ZV 0503-...-06 *	1,00	**139,50**
HIT-SP ZV 0603-...-06 *	1,00	**145,20**
HIT-SP ZV 0703-...-06 *	1,00	**150,90**
HIT-SP ZV 0402-...-08	1,00	**128,60**
HIT-SP ZV 0602-...-08	1,00	**166,50**
HIT-SP ZV 0403-...-08 *	1,00	**155,40**
HIT-SP ZV 0503-...-08 *	1,00	**166,50**
HIT-SP ZV 0804-...-08 *	1,00	**210,90**
HIT-SP ZV 0402-...-10	1,00	**165,90**
HIT-SP ZV 0403-...-10 *	1,00	**177,00**
HIT-SP ZV 0503-...-10 *	1,00	**193,50**
HIT-SP ZV 0404-...-10 *	1,00	**188,10**
HIT-SP ZV 0604-...-10 *	1,00	**221,10**
HIT-SP ZV 0804-...-10 *	1,00	**254,10**
HIT-SP ZV 0806-...-10 *	1,00	**276,30**
HIT-SP ZV 0606-...-12 *	1,00	**243,30**
HIT-SP ZV 0806-...-12 *	1,00	**283,70**

Artikelbezeichnung	Elementbreite [m]	Preis [EUR/Stück]
Ausführung: gemäß Katalog		
HIT-SP ZV 0201-...-06	0,50	**102,20**
HIT-SP ZV 0301-...-06	0,50	**115,00**
HIT-SP ZV 0201-...-08	0,50	**104,40**
HIT-SP ZV 0402-...-08 *	0,50	**137,40**
HIT-SP ZV 0201-...-10	0,50	**107,00**
HIT-SP ZV 0202-...-10 *	0,50	**112,20**
HIT-SP ZV 0302-...-10 *	0,50	**127,40**
HIT-SP ZV 0402-...-10 *	0,50	**142,60**
HIT-SP ZV 0403-...-10 *	0,50	**147,80**
HIT-SP ZV 0303-...-12 *	0,50	**150,00**
HIT-SP ZV 0403-...-12 *	0,50	**171,00**
HIT-SP ZV 0201-...-08	0,25	**83,80**
HIT-SP ZV 0201-...-10 *	0,25	**86,40**
Weitere Varianten auf Anfrage		
Standard Brandschutzklasse REI 120 (F120)		**ohne Aufpreis**
Unterschiedliche Höhen von h=16 cm bis h=25 cm		**ohne Aufpreis**
Höhen von h=26 cm bis h=35 cm mit Aufpreis auf Anfrage		
Stück pro PE: siehe Übersichtsseite am Anfang des Kapitels 2		

★ HALFEN-Hinweis: Allgemeine Erläuterungen siehe Übersichtsseite am Anfang des Kapitels

© 2015 HALFEN · PL 2/15 · www.halfen.de

HIT-HP ZV, ohne CSB Lager B02

Zwängungsfreier, gelenkiger Anschluss für gestützte Balkone und Loggiaplatten mit Querkraftaufnahme
Dämmstoffdicke: 80 mm
Bauaufsichtlich zugelassen Z - 15.7 - 312
Europäisch Technische Zulassung ETA-13/0546

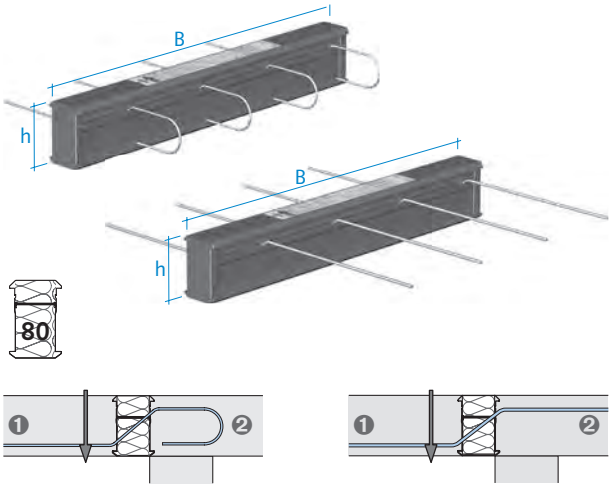

❶ Balkon
❷ Decke

Artikelbezeichnung	Elementbreite [m]	Preis [EUR/Stück]
Ausführung: gemäß Katalog		
HIT-HP ZV 0600-...-06	1,00	**89,50**
HIT-HP ZV 0800-...-06	1,00	**117,50**
HIT-HP ZV 0800-...-08	1,00	**128,70**
HIT-HP ZV 1000-...-08	1,00	**159,50**
HIT-HP ZV 0800-...-10	1,00	**186,70**
HIT-HP ZV 1000-...-10	1,00	**232,00**
HIT-HP ZV 1200-...-10	1,00	**277,30**
HIT-HP ZV 1000-...-12	1,00	**237,00**
HIT-HP ZV 1200-...-12	1,00	**283,30**
HIT-HP ZV 0300-...-06	0,50	**47,40**
HIT-HP ZV 0400-...-06	0,50	**61,40**
HIT-HP ZV 0400-...-08	0,50	**67,00**
HIT-HP ZV 0600-...-08	0,50	**97,80**
HIT-HP ZV 0400-...-10	0,50	**96,00**
HIT-HP ZV 0400-...-12	0,50	**98,00**
HIT-HP ZV 0600-...-12	0,50	**144,30**
HIT-HP ZV 0200-...-06	0,25	**33,20**
HIT-HP ZV 0300-...-06	0,25	**47,20**
HIT-HP ZV 0300-...-08	0,25	**51,40**
HIT-HP ZV 0300-...-10	0,25	**73,20**

Weitere Varianten auf Anfrage
Standard Brandschutzklasse REI 120 (F120) **ohne Aufpreis**
Unterschiedliche Höhen von h=16 cm bis h=25 cm **ohne Aufpreis**
Höhen von h=26 cm bis h=35 cm mit Aufpreis auf Anfrage
Stück pro PE: siehe Übersichtsseite am Anfang des Kapitels 2

HIT-SP ZV, ohne CSB-Lager B02

Zwängungsfreier, gelenkiger Anschluss für gestützte Balkone und Loggiaplatten mit Querkraftaufnahme
Dämmstoffdicke: 120 mm
Bauaufsichtlich zugelassen Z - 15.7 - 312
Europäisch Technische Zulassung ETA-13/0546

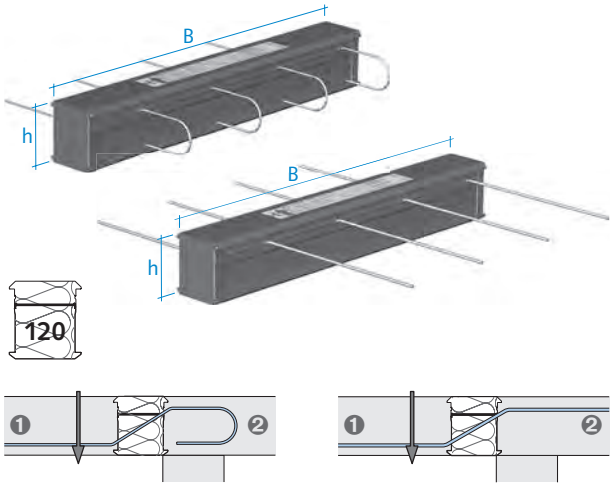

❶ Balkon
❷ Decke

Artikelbezeichnung	Elementbreite [m]	Preis [EUR/Stück]
Ausführung: gemäß Katalog		
HIT-SP ZV 0600-...-06	1,00	**99,50**
HIT-SP ZV 0800-...-06	1,00	**130,50**
HIT-SP ZV 0800-...-08	1,00	**146,50**
HIT-SP ZV 0800-...-10	1,00	**196,10**
HIT-SP ZV 1000-...-10	1,00	**243,50**
HIT-SP ZV 1200-...-10	1,00	**290,90**
HIT-SP ZV 1000-...-12	1,00	**266,50**
HIT-SP ZV 1200-...-12	1,00	**318,50**
HIT-SP ZV 0200-...-06	0,50	**auf Anfrage**
HIT-SP ZV 0300-...-08	0,50	**auf Anfrage**
HIT-SP ZV 0400-...-08	0,50	**76,30**
HIT-SP ZV 0400-...-10	0,50	**101,10**
HIT-SP ZV 0400-...-12	0,50	**110,30**
HIT-SP ZV 0600-...-12	0,50	**162,30**
HIT-SP ZV 0200-...-06	0,25	**37,20**
HIT-SP ZV 0300-...-08	0,25	**58,70**
HIT-SP ZV 0300-...-10	0,25	**77,30**

Weitere Varianten auf Anfrage
Standard Brandschutzklasse REI 120 (F120) **ohne Aufpreis**
Unterschiedliche Höhen von h=16 cm bis h=25 cm **ohne Aufpreis**
Höhen von h=26 cm bis h=35 cm mit Aufpreis auf Anfrage
Stück pro PE: siehe Übersichtsseite am Anfang des Kapitels 2

★ HALFEN-Hinweis: Allgemeine Erläuterungen siehe Übersichtsseite am Anfang des Kapitels

© 2015 HALFEN · PL 2/15 · www.halfen.de

HIT-HP DD B02

Balkonanschluss für durchlaufende Deckenfelder mit positiver und negativer Momenten- und Querkraftaufnahme
Dämmstoffdicke: 80 mm
Bauaufsichtlich zugelassen Z - 15.7 - 309

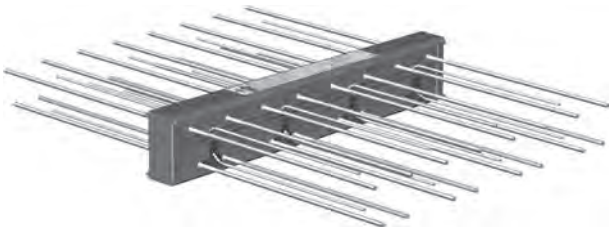

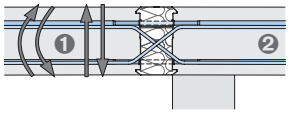

Artikelbezeichnung	Elementbreite [m]	Preis [EUR/Stück]
Ausführung: gemäß Katalog		
HIT-HP DD-0506-...-06	1,00	**272,00**
HIT-HP DD-0706-...-06	1,00	**326,00**
HIT-HP DD-1006-...-06	1,00	**407,00**
HIT-HP DD-0507-...-06	1,00	**273,40**
HIT-HP DD-0707-...-06	1,00	**344,50**
HIT-HP DD-1007-...-06	1,00	**412,60**
HIT-HP DD-1207-...-06	1,00	**475,30**
HIT-HP DD-0506-...-08	1,00	**302,00**
HIT-HP DD-0706-...-08	1,00	**356,00**
HIT-HP DD-1006-...-08	1,00	**437,00**
HIT-HP DD-1206-...-08	1,00	**459,70**
HIT-HP DD-0507-...-08	1,00	**323,70**
HIT-HP DD-0707-...-08	1,00	**389,20**
HIT-HP DD-1007-...-08	1,00	**457,00**
HIT-HP DD-1207-...-08	1,00	**525,90**
HIT-HP DD-0406-...-10	1,00	**338,00**
HIT-HP DD-0606-...-10	1,00	**377,00**
HIT-HP DD-0706-...-10	1,00	**404,00**
HIT-HP DD-1206-...-10	1,00	**539,00**
HIT-HP DD-0507-...-10	1,00	**385,10**
HIT-HP DD-0707-...-10	1,00	**426,60**
HIT-HP DD-1007-...-10	1,00	**497,70**
HIT-HP DD-1207-...-10	1,00	**562,20**
HIT-HP DD-0406-...-12	1,00	**358,80**
HIT-HP DD-0606-...-12	1,00	**437,00**

Weitere Varianten auf Anfrage
Standard Brandschutzklasse REI 120 (F120) **ohne Aufpreis**
Unterschiedliche Betondeckungen und Höhen
von h=16 cm bis h=28 cm **ohne Aufpreis**
Elementlängen 50 cm oder 25 cm auf Anfrage
Stück pro PE: siehe Übersichtsseite am Anfang des Kapitels 2

HIT-SP DD B02

Balkonanschluss für durchlaufende Deckenfelder mit positiver und negativer Momenten- und Querkraftaufnahme
Dämmstoffdicke: 120 mm
Bauaufsichtlich zugelassen Z - 15.7 - 309

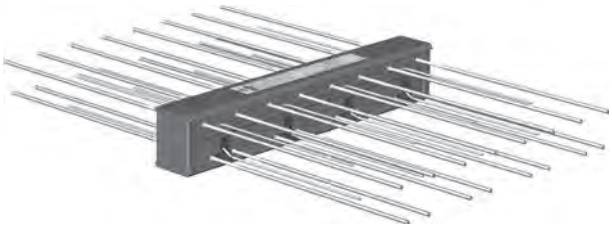

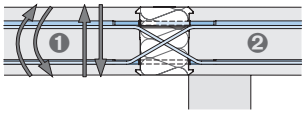

Artikelbezeichnung	Elementbreite [m]	Preis [EUR/Stück]
Ausführung: gemäß Katalog		
HIT-SP DD-1006-...-06	1,00	**433,50**
HIT-SP DD-0707-...-06	1,00	**389,00**
HIT-SP DD-1007-...-06	1,00	**505,20**
HIT-SP DD-1207-...-06	1,00	**539,00**
HIT-SP DD-0404-...-08	1,00	**287,90**
HIT-SP DD-0604-...-08	1,00	**359,70**
HIT-SP DD-1206-...-08	1,00	**552,00**
HIT-SP DD-0507-...-08	1,00	**341,10**
HIT-SP DD-0707-...-08	1,00	**488,00**
HIT-SP DD-1007-...-08	1,00	**555,40**
HIT-SP DD-1207-...-08	1,00	**574,00**
HIT-SP DD-0604-...-10	1,00	**412,60**
HIT-SP DD-0406-...-10	1,00	**378,30**
HIT-SP DD-0506-...-10	1,00	**420,00**
HIT-SP DD-0606-...-10	1,00	**450,90**
HIT-SP DD-0806-...-10	1,00	**526,00**
HIT-SP DD-1006-...-10	1,00	**592,90**
HIT-SP DD-1206-...-10	1,00	**630,00**
HIT-SP DD-0507-...-10	1,00	**455,00**
HIT-SP DD-1007-...-10	1,00	**605,00**

Weitere Varianten auf Anfrage
Standard Brandschutzklasse REI 120 (F120) **ohne Aufpreis**
Unterschiedliche Betondeckungen und Höhen
von h=16 cm bis h=28 cm **ohne Aufpreis**
Elementlängen 50 cm oder 25 cm auf Anfrage
Stück pro PE: siehe Übersichtsseite am Anfang des Kapitels 2

★ HALFEN-Hinweis: Allgemeine Erläuterungen siehe Übersichtsseite am Anfang des Kapitels

© 2015 HALFEN · PL 2/15 · www.halfen.de

HIT-HP MD B02

Balkonanschluss für frei auskragende Balkone mit Momentenaufnahme und positiver und negativer Querkraftaufnahme
Dämmstoffdicke: 80 mm
Bauaufsichtlich zugelassen Z - 15.7 - 293
Europäisch Technische Zulassung ETA-13/0546

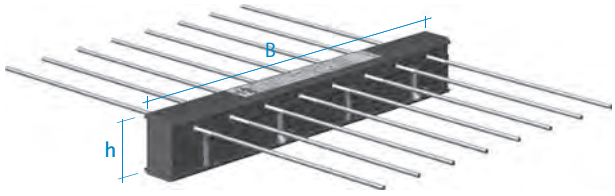

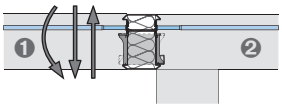

❶ Balkon
❷ Decke

Artikelbezeichnung	Elementbreite [m]	Preis [EUR/Stück]
Ausführung: gemäß Katalog		
HIT-HP MD 0404	1,00	**auf Anfrage**
HIT-HP MD 0804	1,00	**auf Anfrage**
HIT-HP MD 1006	1,00	**auf Anfrage**
HIT-HP MD 0608	1,00	**auf Anfrage**
HIT-HP MD 1208	1,00	**auf Anfrage**
HIT-HP MD 1810	1,00	**auf Anfrage**
HIT-HP MD 1012	1,00	**auf Anfrage**
HIT-HP MD 1812	1,00	**auf Anfrage**

Weitere Varianten auf Anfrage
Standard Brandschutzklasse REI 120 (F120) **ohne Aufpreis**
Unterschiedliche Betondeckungen und Höhen
von h=16 cm bis h=25 cm **ohne Aufpreis**
Höhen von h=26 cm bis h=35 cm mit Aufpreis auf Anfrage.
Halteklammern je Element sind vormontiert **ohne Aufpreis**
Mehrteilige Ausführung für Fertigteilwerke und
Elemente mit Länge 50 cm und 25 cm auf Anfrage.
Stück pro PE: siehe Übersichtsseite am Anfang des Kapitels 2

HIT-SP MD B02

Balkonanschluss für frei auskragende Balkone mit Momentenaufnahme und positiver und negativer Querkraftaufnahme
Dämmstoffdicke: 120 mm
Bauaufsichtlich zugelassen Z - 15.7 - 293
Europäisch Technische Zulassung ETA-13/0546

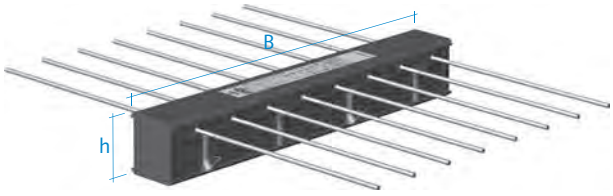

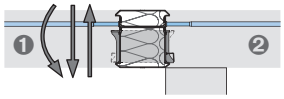

❶ Balkon
❷ Decke

Artikelbezeichnung	Elementbreite [m]	Preis [EUR/Stück]
Ausführung: gemäß Katalog		
HIT-SP MD 0404	1,00	**auf Anfrage**
HIT-SP MD 0804	1,00	**auf Anfrage**
HIT-SP MD 1006	1,00	**auf Anfrage**
HIT-SP MD 0608	1,00	**auf Anfrage**
HIT-SP MD 1208	1,00	**auf Anfrage**
HIT-SP MD 1810	1,00	**auf Anfrage**
HIT-SP MD 1012	1,00	**auf Anfrage**
HIT-SP MD 1812	1,00	**auf Anfrage**

Weitere Varianten auf Anfrage
Standard Brandschutzklasse REI 120 (F120) **ohne Aufpreis**
Unterschiedliche Betondeckungen und Höhen
von h=16 cm bis h=25 cm **ohne Aufpreis**
Höhen von h=26 cm bis h=35 cm mit Aufpreis auf Anfrage.
Halteklammern je Element sind vormontiert **ohne Aufpreis**
Mehrteilige Ausführung für Fertigteilwerke und
Elemente mit Länge 50 cm und 25 cm auf Anfrage.
Stück pro PE: siehe Übersichtsseite am Anfang des Kapitels 2

★ HALFEN-Hinweis: Allgemeine Erläuterungen siehe Übersichtsseite am Anfang des Kapitels

© 2015 HALFEN · PL 2/15 · www.halfen.de

HIT-HP ZD B02

Gelenkiger Anschluss für Balkonplatten auf Stützen, durchgehender Anschluss mit positiver und negativer Querkraftaufnahme
Dämmstoffdicke: 80 mm
Bauaufsichtlich zugelassen Z - 15.7 - 312
Europäisch Technische Zulassung ETA-13/0546

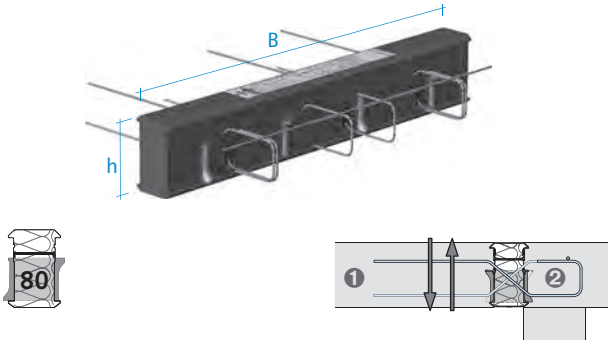

❶ Balkon
❷ Decke

Artikelbezeichnung	Elementbreite [m]	Preis [EUR/Stück]
Ausführung: gemäß Katalog		
HIT-HP ZD 0204-...-06	1,00	**auf Anfrage**
HIT-HP ZD 0304-...-06	1,00	**auf Anfrage**
HIT-HP ZD 0404-...-06	1,00	**auf Anfrage**
HIT-HP ZD 0504-...-06	1,00	**auf Anfrage**
HIT-HP ZD 0704-...-06	1,00	**auf Anfrage**
HIT-HP ZD 0804-...-06	1,00	**auf Anfrage**
HIT-HP ZD 0102-...-06	0,50	**auf Anfrage**
HIT-HP ZD 0202-...-06	0,50	**auf Anfrage**
HIT-HP ZD 0402-...-06	0,50	**auf Anfrage**

Weitere Varianten auf Anfrage
Standard Brandschutzklasse REI 120 (F120) **ohne Aufpreis**
Unterschiedliche Betondeckungen und Höhen
von h=16 cm bis h=25 cm **ohne Aufpreis**
Höhen von h=26 cm bis h=35 cm mit Aufpreis auf Anfrage
Elemente mit Länge 50 cm und 25 cm auf Anfrage
Stück pro PE: siehe Übersichtsseite am Anfang des Kapitels 2

HIT-SP ZD B02

Gelenkiger Anschluss für Balkonplatten auf Stützen, durchgehender Anschluss mit positiver und negativer Querkraftaufnahme
Dämmstoffdicke: 120 mm
Bauaufsichtlich zugelassen Z - 15.7 - 312
Europäisch Technische Zulassung ETA-13/0546

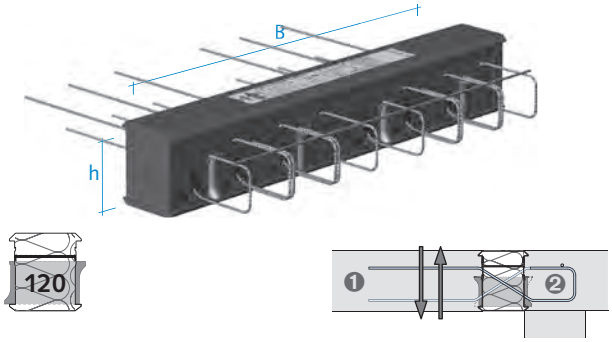

❶ Balkon
❷ Decke

Artikelbezeichnung	Elementbreite [m]	Preis [EUR/Stück]
Ausführung: gemäß Katalog		
HIT-SP ZD 0304-...-06	1,00	**auf Anfrage**
HIT-SP ZD 0404-...-06	1,00	**auf Anfrage**
HIT-SP ZD 0504-...-06	1,00	**auf Anfrage**
HIT-SP ZD 0604-...-06	1,00	**auf Anfrage**
HIT-SP ZD 0704-...-06	1,00	**auf Anfrage**
HIT-SP ZD 0804-...-06	1,00	**auf Anfrage**
HIT-SP ZD 0202-...-06	0,50	**auf Anfrage**
HIT-SP ZD 0302-...-06	0,50	**auf Anfrage**
HIT-SP ZD 0402-...-06	0,50	**auf Anfrage**

Weitere Varianten auf Anfrage
Standard Brandschutzklasse REI 120 (F120) **ohne Aufpreis**
Unterschiedliche Betondeckungen und Höhen
von h=16 cm bis h=25 cm **ohne Aufpreis**
Höhen von h=26 cm bis h=35 cm mit Aufpreis auf Anfrage
Elemente mit Länge 50 cm und 25 cm auf Anfrage
Stück pro PE: siehe Übersichtsseite am Anfang des Kapitels 2

★ HALFEN-Hinweis: Allgemeine Erläuterungen siehe Übersichtsseite am Anfang des Kapitels

© 2015 HALFEN · PL 2/15 · www.halfen.de

HIT-HP MV-COR, Breite 0,50 m — B02

Typengeprüfter Balkonanschluss für frei auskragende Balkone über Außenecken, mit Momenten- und Querkraftaufnahme
bestehend aus drei Teilelementen
Dämmstoffdicke: 80 mm
Standardelemente bauaufsichtlich zugelassen Z - 15.7 - 293
Europäisch Technische Zulassung ETA-13/0546

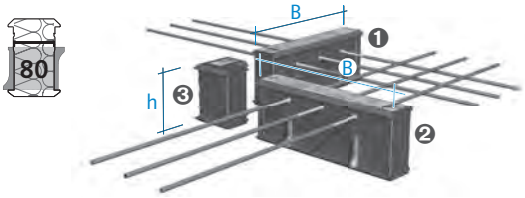

❶ Standard HIT-HP MV - c_v = 30/35 mm
❷ Standard HIT-HP MV - c_v = 50 mm
❸ HIT-HP FK-COR - Eckfüllkörper

Artikelbezeichnung	Elementbreite [m]	Preis [EUR/Stück]
Ausführung: gemäß Katalog		
HIT-HP MV - c_v = 30/35 mm	1,00 / 0,50	**auf Anfrage**
HIT-HP MV - c_v = 50 mm	1,00 / 0,50	**auf Anfrage**
HIT-HP MV FK-COR	0,13 x 0,13	**auf Anfrage**

Weitere Varianten auf Anfrage
Standard Brandschutzklasse REI 120 (F120) **ohne Aufpreis**
Unterschiedliche Betondeckungen und Höhen
von h=18 cm bis h=25 cm **ohne Aufpreis**
Höhen von h=26 cm bis h=35 cm mit Aufpreis auf Anfrage
Stück pro PE: siehe Übersichtsseite am Anfang des Kapitels 2

HIT-SP MV-COR, Breite 0,50 m — B02

Typengeprüfter Balkonanschluss für frei auskragende Balkone über Außenecken, mit Momenten- und Querkraftaufnahme
bestehend aus drei Teilelementen
Dämmstoffdicke: 120 mm
Standardelemente bauaufsichtlich zugelassen Z - 15.7 - 293
Europäisch Technische Zulassung ETA-13/0546

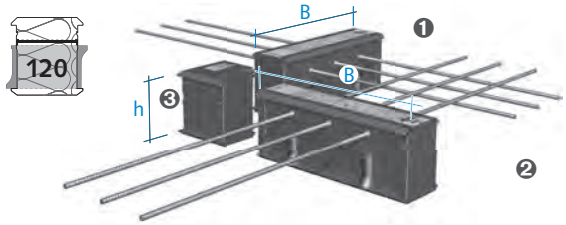

❶ Standard HIT-SP MV - c_v = 30/35 mm
❷ Standard HIT-SP MV - c_v = 50 mm
❸ HIT-SP FK-COR - Eckfüllkörper

Artikelbezeichnung	Elementbreite [m]	Preis [EUR/Stück]
Ausführung: gemäß Katalog		
HIT-SP MV - c_v = 30/35 mm	1,00 / 0,50	**auf Anfrage**
HIT-SP MV - c_v = 50 mm		**auf Anfrage**
HIT-SP MV FK-COR	0,13 x 0,13	**auf Anfrage**

Weitere Varianten auf Anfrage
Standard Brandschutzklasse REI 120 (F120) **ohne Aufpreis**
Unterschiedliche Betondeckungen und Höhen
von h=18 cm bis h=25 cm **ohne Aufpreis**
Höhen von h=26 cm bis h=35 cm mit Aufpreis auf Anfrage
Stück pro PE: siehe Übersichtsseite am Anfang des Kapitels 2

★ HALFEN-Hinweis: Allgemeine Erläuterungen siehe Übersichtsseite am Anfang des Kapitels

© 2015 HALFEN · PL 2/15 · www.halfen.de

Randabschlussprofil HIT-HP MV B02

für TB-Box und CSB-Box.
Randabschlussprofile zum seitlichen Abschluss der HIT-HP Elemente bei bauseitigem Ablängen

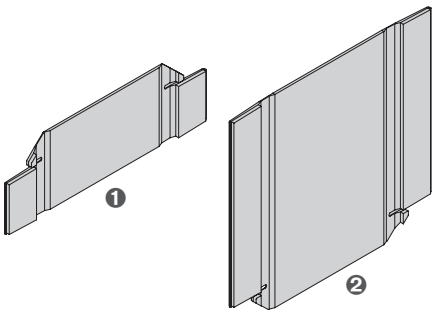

❶ HIT-EC-TB-HP-cv für TB-BOX
❷ HIT-EC-CSB-HP-80-h für CSB-Box

Artikelbezeichnung	Betondeckung cv [mm]	Elementhöhe h [cm]	Stück pro PE	Bestell-Nr. 0565.	Preis [EUR/Stück]
Ausführung: PVC					
HIT-EC-TB-HP-80-30/35	30/35		1	140-00001	**auf Anfrage**
HIT-EC-CSB-HP-80-160	30/35	16	1	130-00001	**1,30**
HIT-EC-CSB-HP-80-170	30/35	17	1	130-00002	**1,45**
HIT-EC-CSB-HP-80-180	30/35	18	1	130-00003	**1,50**
HIT-EC-CSB-HP-80-190	30/35	19	1	130-00004	**1,60**
HIT-EC-CSB-HP-80-200	30/35	20	1	130-00005	**1,60**
HIT-EC-CSB-HP-80-210	30/35	21	1	130-00006	**1,70**
HIT-EC-CSB-HP-80-220	30/35	22	1	130-00007	**1,80**
HIT-EC-CSB-HP-80-230	30/35	23	1	130-00008	**1,90**
HIT-EC-CSB-HP-80-240	30/35	24	1	130-00009	**2,00**
HIT-EC-CSB-HP-80-250	30/35	25	1	130-00010	**2,10**
HIT-EC-TB-HP-80-50	50		1	140-00002	**auf Anfrage**
HIT-EC-CSB-HP-80-160	50	18	1	130-00001	**1,30**
HIT-EC-CSB-HP-80-170	50	19	1	130-00002	**1,45**
HIT-EC-CSB-HP-80-180	50	20	1	130-00003	**1,50**
HIT-EC-CSB-HP-80-190	50	21	1	130-00004	**1,60**
HIT-EC-CSB-HP-80-200	50	22	1	130-00005	**1,60**
HIT-EC-CSB-HP-80-210	50	23	1	130-00006	**1,70**
HIT-EC-CSB-HP-80-220	50	24	1	130-00007	**1,80**
HIT-EC-CSB-HP-80-230	50	25	1	130-00008	**1,90**

Achtung: Bei Betondeckung 50 mm müssen Profile für die CSB-Box 20 mm kürzer gewählt werden. Ursache: Die TB-Box ist bei Betondeckung 50 mm um 20 mm höher.

Randabschlussprofil HIT-SP MV B02

für TB-Box und CSB-Box.
Randabschlussprofile zum seitlichen Abschluss der HIT-SP Elemente bei bauseitigem Ablängen

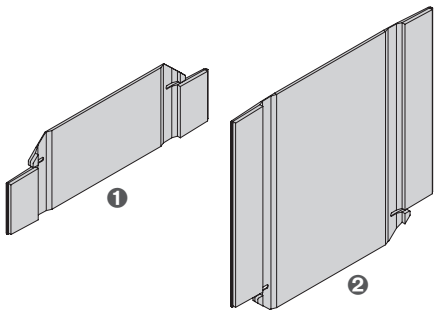

❶ HIT-EC-TB-SP-cv für TB-Box
❷ HIT-EC-CSB-SP-120-h für CSB-Box

Artikelbezeichnung	Betondeckung cv [mm]	Elementhöhe h [cm]	Stück pro PE	Bestell-Nr. 0565.	Preis [EUR/Stück]
Ausführung: PVC					
HIT-EC-TB-SP-120-30/35	30/35		1	140-10001	**auf Anfrage**
HIT-EC-CSB-SP-120-160	30/35	16	1	130-10001	**1,70**
HIT-EC-CSB-SP-120-170	30/35	17	1	130-10002	**3,05**
HIT-EC-CSB-SP-120-180	30/35	18	1	130-10003	**1,90**
HIT-EC-CSB-SP-120-190	30/35	19	1	130-10004	**2,55**
HIT-EC-CSB-SP-120-200	30/35	20	1	130-10005	**2,05**
HIT-EC-CSB-SP-120-210	30/35	21	1	130-10006	**2,80**
HIT-EC-CSB-SP-120-220	30/35	22	1	130-10007	**2,40**
HIT-EC-CSB-SP-120-230	30/35	23	1	130-10008	**3,75**
HIT-EC-CSB-SP-120-240	30/35	24	1	130-10009	**3,15**
HIT-EC-TB-SP-120-50	50		1	140-10002	**auf Anfrage**
HIT-EC-CSB-SP-120-160	50	18	1	130-10001	**1,70**
HIT-EC-CSB-SP-120-170	50	19	1	130-10002	**3,05**
HIT-EC-CSB-SP-120-180	50	20	1	130-10003	**1,90**
HIT-EC-CSB-SP-120-190	50	21	1	130-10004	**2,55**
HIT-EC-CSB-SP-120-200	50	22	1	130-10005	**2,05**
HIT-EC-CSB-SP-120-210	50	23	1	130-10006	**2,80**
HIT-EC-CSB-SP-120-220	50	24	1	130-10007	**2,40**
HIT-EC-CSB-SP-120-230	50	25	1	130-10008	**3,75**

Achtung: Bei Betondeckung 50 mm müssen Profile für die CSB-Box 20 mm kürzer gewählt werden. Ursache: Die TB-Box ist bei Betondeckung 50 mm um 20 mm höher.

★ HALFEN-Hinweis: Allgemeine Erläuterungen siehe Übersichtsseite am Anfang des Kapitels

© 2015 HALFEN · PL 2/15 · www.halfen.de

HIT-VT B01

Balkonanschluss für zwängungsfreien Anschluss mit reiner Querkraftaufnahme
Bauaufsichtlich zugelassen Z - 15.7 - 238

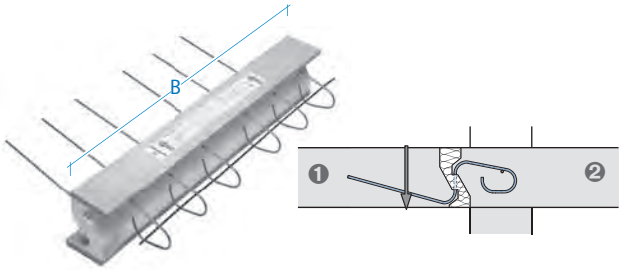

❶ Balkon
❷ Decke

Artikelbezeichnung	Element-breite [m]	Stück pro PE bei Plattendicke h [cm]	Preis [EUR/Stück]
Ausführung: gemäß Katalog			
HIT-VT-0406	1,00	10	**77,20**
HIT-VT-0506			**83,85**
HIT-VT-0606			**90,60**
HIT-VT-0806			**113,95**
HIT-VT-1006			**136,20**

Zusätzliche Produktmerkmale	Aufpreis [EUR/Stück]
F90 = feuerbeständig F90	**22,25**
Höhen von h=16 cm bis h=25 cm	**ohne Aufpreis**

HIT-AT B01

Anschluss von Attika-Elementen
Dämmstoffdicke: 80 mm

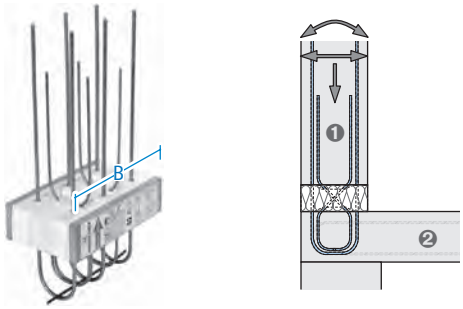

❶ Attika
❷ Decke

Artikelbezeichnung	Produktmerk-male	Element-breite [m]	Stück pro PE	Preis [EUR/Stück]
Ausführung: gemäß Katalog				
HIT-AT	normal	0,30	20	**94,65**
HIT-AT	F90			**107,90**

Breiten von h=16 cm bis h=25 cm **ohne Aufpreis**

HIT-FT B01

Anschluss von Brüstungselementen
Dämmstoffdicke: 80 mm

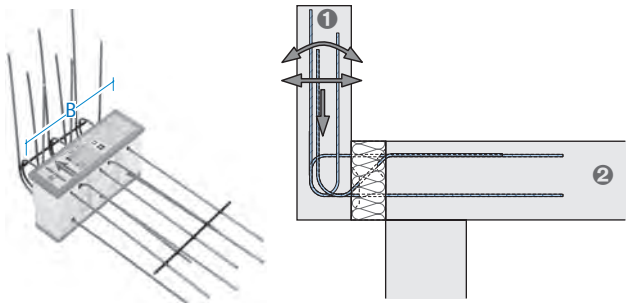

❶ Brüstung
❷ Decke

Artikelbezeichnung	Produktmerk-male	Element-breite [m]	Stück pro PE	Preis [EUR/Stück]
Ausführung: gemäß Katalog				
HIT-FT	normal	0,30	20	**85,40**
HIT-FT	F90			**98,65**

Höhen von h=16 cm bis h=25 cm **ohne Aufpreis**

HIT-OT B01

Anschluss für Deckenkonsolen als Auflagerung von Verblendschalen
Dämmstoffdicke: 80 mm

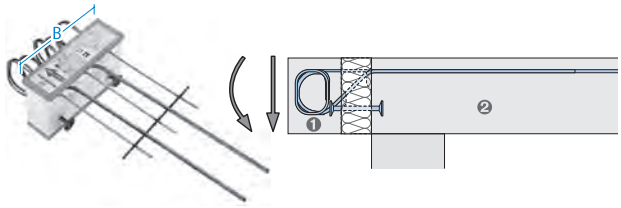

❶ Konsole
❷ Decke

Artikelbezeichnung	Produktmerk-male	Element-breite [m]	Stück pro PE	Preis [EUR/Stück]
Ausführung: gemäß Katalog				
HIT-OT	normal	0,30	20	**100,40**
HIT-OT	F90			**113,65**

Höhen von h=16 cm bis h=25 cm **ohne Aufpreis**

★ HALFEN-Hinweis: Allgemeine Erläuterungen siehe Übersichtsseite am Anfang des Kapitels

© 2015 HALFEN · PL 2/15 · www.halfen.de

HIT-ST B01

Anschluss für Konsolen und Kragbalken mit Übertragung von Biegemomenten und Querkräften
Dämmstoffdicke: 80 mm

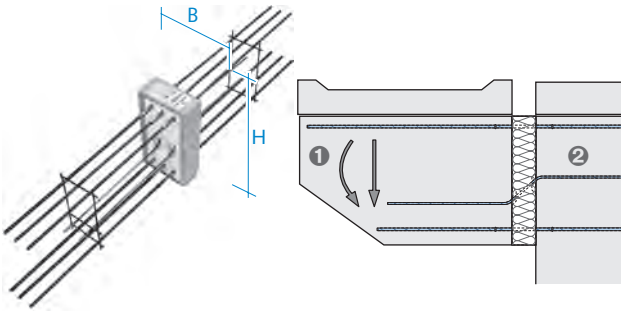

❶ Balken
❷ Wandscheibe innen

Artikelbezeichnung	Elementabmessung B / H [cm]	Stück pro PE	Preis [EUR/Stück]
Ausführung: gemäß Katalog			
HIT-ST 1	20/40	2	**141,90**
HIT-ST 2			**170,85**
HIT-ST 3			**221,85**
HIT-ST 4			**302,15**

HIT-WT B01

Anschluss für Wandelemente mit Übertragung von Biegemomenten und Querkräften
Dämmstoffdicke: 80 mm

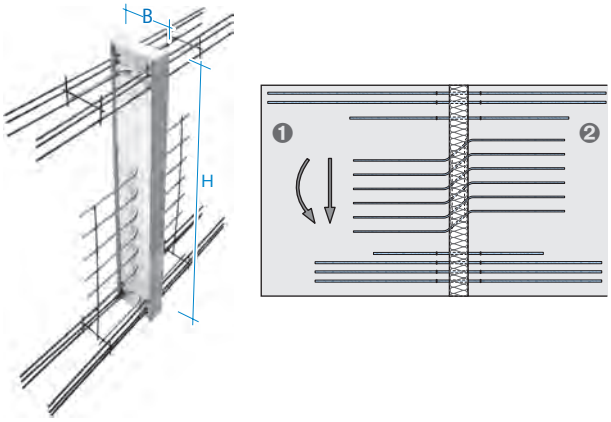

❶ Wandscheibe außen
❷ Wandscheibe innen

Artikelbezeichnung	Elementabmessung B / H [cm]	Stück pro PE	Preis [EUR/Stück]
Ausführung: gemäß Katalog			
HIT-WT 1	15-25/150-350	2	**226,50**
HIT-WT 2			**284,15**
HIT-WT 3			**326,90**
HIT-WT 4			**374,95**

Zusätzliche Produktmerkmale	Aufpreis [EUR/Stück]
F90 = feuerbeständig F90	**50,60**

HIT-HT B01

Punktuelle Ergänzung zur Aufnahme von planmäßigen Horizontalkräften
Dämmstoffdicke: 80 mm

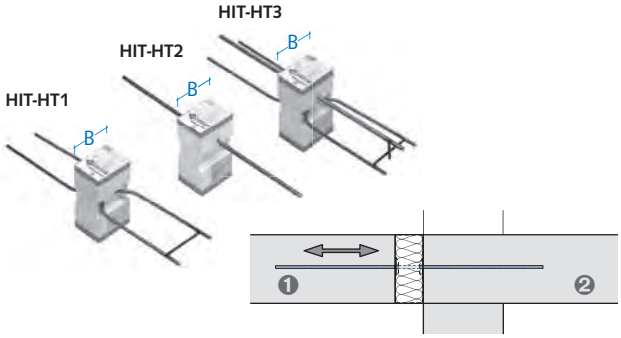

❶ Balkon
❷ Decke

Artikelbezeichnung	Breite [mm]	Stück pro PE bei Plattendicke h [cm]	Preis [EUR/Stück]
Ausführung: gemäß Katalog			
HIT-HT 1	0,10	10	**22,65**
HIT-HT 2			**17,35**
HIT-HT 3			**32,25**

Zusätzliche Produktmerkmale	Aufpreis [EUR/Stück]
F90 = feuerbeständig F90	**12,85**
Höhen von h=16 cm bis h=25 cm	**ohne Aufpreis**

HIT-S-Anker B01

Separater Bewehrungsstab zur Aufnahme von Horizontalkräften

Artikel-bez.	Länge [mm]	PE [St.]	Bestell-Nr. 0940.	Preis [EUR/Stück]
Ausführung: gemäß Katalog				
HIT-S-Anker-8	820	Lieferung als loser Stab	010-00001	**auf Anfrage**
HIT-S-Anker-10	1150	Lieferung als loser Stab	010-00002	**auf Anfrage**
HIT-S-Anker-12	1180	Lieferung als loser Stab	010-00003	**auf Anfrage**

Verankerungssysteme 1
Bewehrungssysteme 2
Transportankersysteme 3
Fassadensysteme 4
DETAN 5
Montagetechnik 6
Schrauben, Zubehör 7

★ HALFEN-Hinweis: Allgemeine Erläuterungen siehe Übersichtsseite am Anfang des Kapitels

© 2015 HALFEN · PL 2/15 · www.halfen.de

HBS-05-S B10

Muffenstab mit Schraubmuffe, inkl. Gewindeverschlussschraube
Bauaufsichtlich zugelassen Z - 1.5 - 189

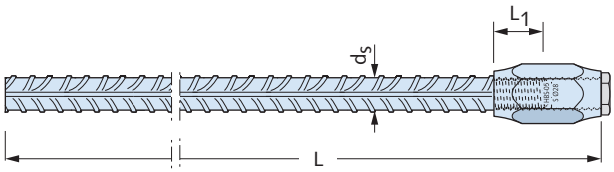

Artikelbezeichnung Maße [mm] d_s/L	Abmessung Gewinde	Einschraubtiefe L_1 [mm]	Bestell-Nr. 0053.	Preis [EUR/Stück]
Ausführung: gemäß Katalog				
HBS-05- S-12/ 400	M12	16,5	020-00001	**7,40**
HBS-05- S-12/ 610	M12	16,5	020-00002	**7,80**
HBS-05- S-12/ 860	M12	16,5	020-00003	**8,10**
HBS-05- S-12/ 1180	M12	16,5	020-00004	**8,90**
HBS-05- S-14/ 990	M14	19,5	020-00007	**10,60**
HBS-05- S-14/ 1370	M14	19,5	020-00008	**11,15**
HBS-05- S-16/ 400	M16	22,5	020-00009	**9,95**
HBS-05- S-16/ 1110	M16	22,5	020-00010	**11,60**
HBS-05- S-16/ 1570	M16	22,5	020-00011	**13,40**
HBS-05- S-20/ 400	M20	28,5	020-00012	**12,30**
HBS-05- S-20/ 1380	M20	28,5	020-00013	**17,85**
HBS-05- S-25/ 400	M25 x 2,5 ①	36	020-00015	**15,95**
HBS-05- S-25/ 1730	M25 x 2,5 ①	36	020-00016	**27,70**
HBS-05- S-28/ 400	M28 x 2,5 ①	40,5	020-00018	**20,60**
HBS-05- S-28/ 1930	M28 x 2,5 ①	40,5	020-00019	**34,90**
HBS-05- S-32/ ②	M32 x 3 ①	45,5		**auf Anfrage**

Andere Längen auf Anfrage
① Beachten: Sondergewinde
Anschluss mit metrischen ISO-Regelgewinde → Seiten 62 - 63
② Gewünschte Länge bitte bei Bestellung angeben.

HBS-05-SG B10

Gebogene Muffenstäbe mit Schraubmuffe
Bauaufsichtlich zugelassen Z - 1.5 - 189

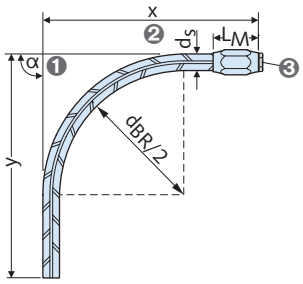

❶ Biegewinkel
❷ Außenmaß
❸ Gewindeverschlussschraube

Artikelbezeichnung	Maße [mm] d_s/x, y, d_{BR}	Bestell-Nr. 0053.	Preis [EUR/Stück]
Ausführung: gemäß Katalog			
HBS-05-SG- 12 bis 32/	①	220-	**auf Anfrage**

Erforderliche Maßangaben bei Bestellung: x, y, α, d_{BR}
Min. x und Min. y beachten → Produktinformation Technik HBS-05
① Wenn bei Bestellung nicht angegeben, liefern wir in α = 90°; d_{BR} = 4 (7) d_s wenn x > y ; d_{BR} = 10 d_s wenn x < y
★ HALFEN-Hinweis: Bestellbeispiel siehe Übersichtsseite am Anfang des Kapitels 2

★ HALFEN-Hinweis: Allgemeine Erläuterungen siehe Übersichtsseite am Anfang des Kapitels

© 2015 HALFEN · PL 2/15 · www.halfen.de

HBS-05-B

B10

Muffenstab mit Nagelflansch, geschmiedet, inkl. Gewindeverschlussstopfen
Bauaufsichtlich zugelassen Z - 1.5 - 189

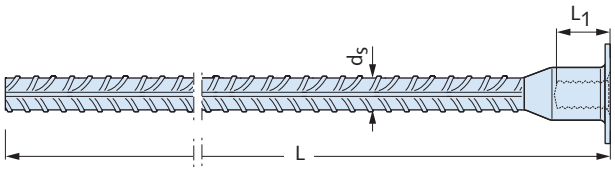

Artikelbezeichnung Maße [mm] d_s/L	Abmessung Gewinde	Einschraubtiefe L_1 [mm]	Bestell-Nr. 0053.	Preis [EUR/Stück]
Ausführung: gemäß Katalog				
HBS-05 - B-12/ 400	M12	18	010-00001	**8,70**
HBS-05 - B-12/ 610	M12	18	010-00002	**8,80**
HBS-05 - B-12/ 860	M12	18	010-00003	**9,60**
HBS-05 - B-12/ 1300	M12	18	010-00005	**12,55**
HBS-05 - B-14/ 400	M14	21	010-00006	**10,50**
HBS-05 - B-14/ 1370	M14	21	010-00009	**14,05**
HBS-05 - B-16/ 400	M16	25,5	010-00010	**10,85**
HBS-05 - B-16/ 1110	M16	25,5	010-00011	**13,15**
HBS-05 - B-16/ 1570	M16	25,5	010-00012	**14,85**
HBS-05 - B-20/ 400	M20	30	010-00013	**12,45**
HBS-05 - B-20/ 1380	M20	30	010-00014	**18,60**
HBS-05 - B-25/ 400	M25 x 2,5 ①	39	010-00016	**16,90**
HBS-05 - B-25/ 1730	M25 x 2,5 ①	39	010-00017	**29,15**
HBS-05 - B-28/ 400	M28 x 2,5 ①	44	010-00019	**21,60**
HBS-05 - B-28/ 1930	M28 x 2,5 ①	44	010-00020	**36,95**

Andere Längen auf Anfrage
① Beachten: Sondergewinde
Anschluss mit metrischen ISO-Regelgewinde → siehe Seiten 62 - 63.

HBS-05-BG

B10

Gebogene Muffenstäbe mit Nagelflansch
Bauaufsichtlich zugelassen Z - 1.5 - 189

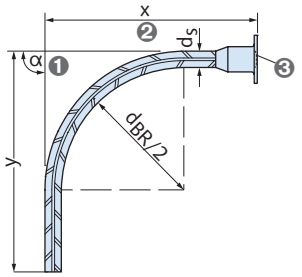

❶ Biegewinkel
❷ Außenmaß
❸ Gewindeverschlussschraube

Artikelbezeichnung	Maße [mm] d_s/x, y, d_{BR}	Bestell-Nr. 0053.	Preis [EUR/Stück]
Ausführung: gemäß Katalog			
HBS-05-BG- 12 bis 28/	①	120-	**auf Anfrage**

Erforderliche Maßangaben bei Bestellung: x, y, α, d_{BR}
Min. x und min. y beachten → Produktinformation Technik HBS-05
① Wenn bei Bestellung nicht angegeben, liefern wir in α = 90°; d_{BR} = 4 (7) d_s wenn x > y; d_{BR} = 10 d_s wenn x < y
★ HALFEN-Hinweis: Bestellbeispiel siehe Übersichtsseite am Anfang des Kapitels 2

HBS-05-A

B10

Anschlussstab, inkl. Gewindeschutzkappe
Bauaufsichtlich zugelassen Z - 1.5 - 189
Auch mit Linksgewinde lieferbar als HBS-05-Al-...

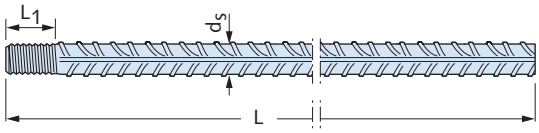

Artikelbezeichnung Maße [mm] d_s/L	Abmessung Gewinde	Einschraubtiefe L_1 [mm]	Bestell-Nr. 0053.	Preis [EUR/Stück]
Ausführung: gemäß Katalog				
HBS-05 - A-12/ 380	M12	16,5	030-00001	**5,00**
HBS-05 - A-12/ 590	M12	16,5	030-00002	**5,25**
HBS-05 - A-12/ 840	M12	16,5	030-00003	**5,80**
HBS-05 - A-12/ 1160	M12	16,5	030-00004	**6,20**
HBS-05 - A-14/ 970	M14	19,5	030-00007	**7,10**
HBS-05 - A-14/ 1350	M14	19,5	030-00008	**7,55**
HBS-05 - A-16/ 375	M16	22,5	030-00009	**7,40**
HBS-05 - A-16/ 1085	M16	22,5	030-00010	**8,90**
HBS-05 - A-16/ 1545	M16	22,5	030-00011	**10,20**
HBS-05 - A-20/ 370	M20	28,5	030-00012	**8,30**
HBS-05 - A-20/ 1350	M20	28,5	030-00013	**14,00**
HBS-05 - A-25/ 360	M25 x 2,5 ①	36,0	030-00015	**10,85**
HBS-05 - A-25/ 1690	M25 x 2,5 ①	36,0	030-00016	**21,60**
HBS-05 - A-28/ 360	M28 x 2,5 ①	40,5	030-00018	**13,15**
HBS-05 - A-28/ 1890	M28 x 2,5 ①	40,5	030-00019	**27,75**
HBS-05 - A-32/ ②	M32 x 3 ①	45,5		**auf Anfrage**

Andere Längen auf Anfrage.
① Beachten. Sondergewinde
② Gewünschte Länge bitte bei Bestellung angeben.
★ HALFEN-Hinweis: Bestellbeispiel siehe Übersichtsseite am Anfang des Kapitels 2

★ HALFEN-Hinweis: Allgemeine Erläuterungen siehe Übersichtsseite am Anfang des Kapitels

© 2015 HALFEN · PL 2/15 · www.halfen.de

HBS-05-AG / ALG

B10

Gebogene Anschlussstäbe
Bauaufsichtlich zugelassen Z - 1.5 - 189

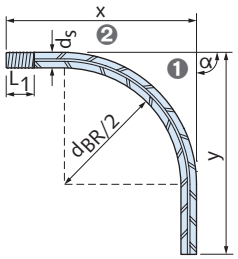

❶ Biegewinkel
❷ Außenmaß

Artikelbezeichnung	Maße [mm] d_S/x, y, d_{BR}	Bestell-Nr. 0053.	Preis [EUR/Stück]
Ausführung: gemäß Katalog			
HBS-05-AG- 12 bis 32/	①	370-	**auf Anfrage**
HBS-05-ALG- 12 bis 32/ (Linksgewinde)	①	350-	**auf Anfrage**

Erforderliche Maßangaben bei Bestellung: x, y, α, d_{BR}
Min. x und min.y beachten → Produktinformation Technik HBS-05
① Wenn bei Bestellung nicht angegeben, liefern wir in α = 90°; d_{BR} = 4 (7) d_S wenn x > y; d_{BR} = 10 d_S wenn x < y
★ HALFEN-Hinweis: Bestellbeispiel siehe Übersichtsseite am Anfang des Kapitels 2

HBS-05-S-Seismic

B10

Muffenstab mit Schraubmuffe, inkl. Gewindeverschlussschraube

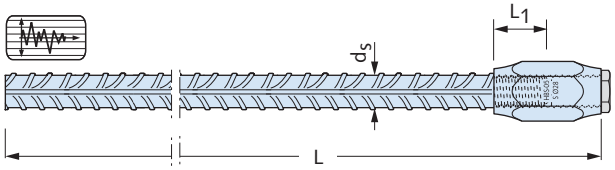

Artikelbezeichnung Maße [mm] d_S/L	Abmessung Gewinde	Einschraubtiefe L_1 [mm]	Bestell-Nr. 0053.	Preis [EUR/Stück]
Ausführung: Betonstabstahl B500C gem. EN 1992-1-1/BS4449				
HBS-05- S-12-Seismic/① ...	M12	16,5	529-00003	**auf Anfrage**
HBS-05- S-14-Seismic/① ...	M14	19,5	529-00003	**auf Anfrage**
HBS-05- S-16-Seismic/① ...	M16	22,5	529-00003	**auf Anfrage**
HBS-05- S-20-Seismic/① ...	M20	28,5	529-00003	**auf Anfrage**
HBS-05- S-25-Seismic/① ...	M25 x 2,5 ②	36,0	529-00003	**auf Anfrage**
HBS-05- S-32-Seismic/① ...	M32 x 3,0 ②	45,5	529-00003	**auf Anfrage**

Andere Stablängen und Biegeformen sind auf Wunsch lieferbar
① Gewünschte Länge bitte bei Bestellung angeben
② Beachten: Sondergewinde
★ HALFEN-Hinweis: Bestellbeispiel siehe Übersichtsseite am Anfang des Kapitels 2

HBS-05-A-Seismic

B10

Anschlussstab, inkl. Gewindeschutzkappe

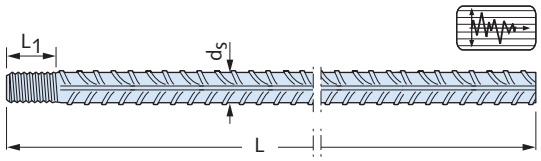

Artikelbezeichnung Maße [mm] d_S/L	Abmessung Gewinde	Einschraubtiefe L_1 [mm]	Bestell-Nr. 0053.	Preis [EUR/Stück]
Ausführung: Betonstabstahl B500C gem. EN 1992-1-1/BS4449				
HBS-05- A-12-Seismic/① ...	M12	16,5	529-00003	**auf Anfrage**
HBS-05- A-14-Seismic/① ...	M14	19,5	529-00003	**auf Anfrage**
HBS-05- A-16-Seismic/① ...	M16	22,5	529-00003	**auf Anfrage**
HBS-05- A-20-Seismic/① ...	M20	28,5	529-00003	**auf Anfrage**
HBS-05- A-25-Seismic/① ...	M25 x 2,5 ②	36,0	529-00003	**auf Anfrage**
HBS-05- A-32-Seismic/① ...	M32 x 3,0 ②	45,5	529-00003	**auf Anfrage**

Andere Stablängen und Biegeformen sind auf Wunsch lieferbar
① Gewünschte Länge bitte bei Bestellung angeben
② Beachten: Sondergewinde
★ HALFEN-Hinweis: Bestellbeispiel siehe Übersichtsseite am Anfang des Kapitels 2

HBS-05-P

B10

Positionsmuffe,
Bauaufsichtlich zugelassen Z - 1.5 - 189
Set bestehend aus:

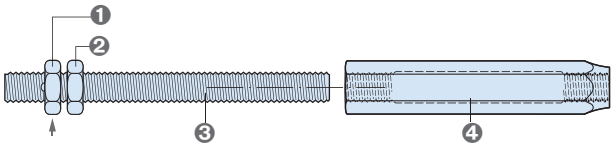

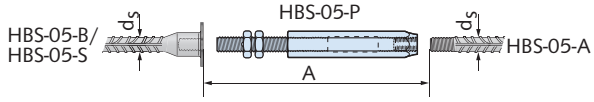

❶ Mutter fixiert
❷ Kontermutter, lose
❸ Gewindebolzen mit Muttern
❹ Langmuffe

Artikelbezeichnung für Stab-Ø d_s [mm]	Einbaulänge zwischen Stabenden A [mm]	Bestell-Nr. 0725.	Preis [EUR/Stück]
Ausführung: gemäß Katalog			
HBS-05 - P - 12 -SET	171 ± 20,0	050-00001	**43,60**
HBS-05 - P - 14 -SET	187 ± 20,0	050-00002	**51,40**
HBS-05 - P - 16 -SET	203 ± 20,0	050-00003	**56,55**
HBS-05 - P - 20 -SET	270 ± 30,0	050-00004	**74,10**
HBS-05 - P - 25 -SET	314 ± 30,5	050-00005	**123,75**
HBS-05 - P - 28 -SET	336 ± 30,5	050-00006	**155,50**
HBS-05 - P - 32 -SET	385 ± 34,5	050-00007	**183,45**

★ HALFEN-Hinweis: Allgemeine Erläuterungen siehe Übersichtsseite am Anfang des Kapitels

© 2015 HALFEN · PL 2/15 · www.halfen.de

HBS-05-RL

B10

Rechts-/Linksgewindemuffe
Bauaufsichtlich zugelassen Z - 1.5 - 189

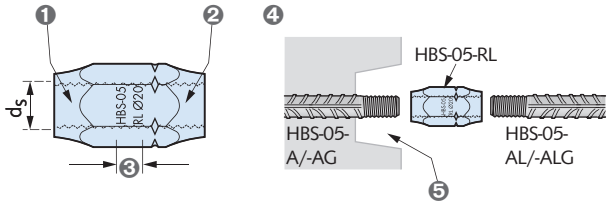

❶ Rechtsgewinde
❷ Linksgewinde
❸ Gewindeüberschneidungsbereich
❹ Anwendungsbeispiel HBS-05-RL
❺ Trapezleiste für Aussparung passend zu R-/L-Muffe separat bestellen → Seite 61

Artikelbezeichnung für Stab-Ø d_s [mm]		Bestell-Nr. 0725.	Preis [EUR/Stück]
Ausführung: gemäß Katalog			
HBS-05-RL	**12**	010-00001	**6,35**
HBS-05-RL	**14**	010-00002	**7,40**
HBS-05-RL	**16**	010-00003	**8,35**
HBS-05-RL	**20**	010-00004	**9,90**
HBS-05-RL	**25**	010-00005	**13,65**
HBS-05-RL	**28**	010-00006	**17,25**
HBS-05-RL	**32**	010-00007	**21,45**

HBS-05-RDZ

B10

Reduziermuffenstab, inkl. Gewindeverschlussschraube
Bauaufsichtlich zugelassen Z - 1.5 - 189

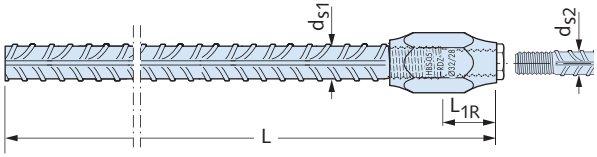

Artikelbezeichnung Stab-Ø d_{S1}/d_{S2} [mm]		L [mm]	Einschraubtiefe L_{1R} [mm]	Bestell-Nr. 0053.	Preis [EUR/Stück]
Ausführung: gemäß Katalog					
HBS-05-RDZ -	**16/14 -**	①	19,5	420-②	**auf Anfrage**
HBS-05-RDZ -	**20/16 -**	①	22,5	420-②	**auf Anfrage**
HBS-05-RDZ -	**25/20 -**	①	28,5	420-②	**auf Anfrage**
HBS-05-RDZ -	**28/25 -**	①	36,0	420-②	**auf Anfrage**
HBS-05-RDZ -	**32/28 -**	①	40,5	420-②	**auf Anfrage**

① Gewünschte Länge L bei Bestellung angeben
② Bestellbeispiel: HBS-05-RDZ-20/16-1900 Bestell-Nr. 0053.420
d_{S1}/d_{S2} = 20/16, L = 1900

HBS-05-SEA

B10

Muffenstab mit aufgeschraubter Endverankerung
Schraubmuffe, inkl. Gewindeverschlussschraube
Bauaufsichtlich zugelassen Z - 1.5 - 189

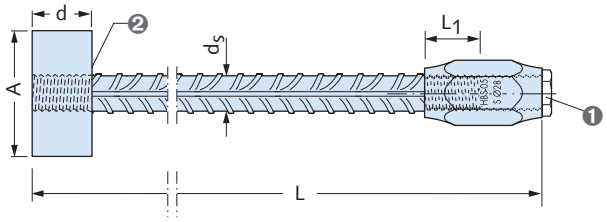

❶ Gewindeverschlussschraube
❷ fixiert

Artikelbezeichnung Maße [mm] d_s/		L [mm]	Ø x d [mm]	Einschraubtiefe L_1 [mm]	Bestell-Nr. 0053.	Preis [EUR/Stück]
Ausführung: gemäß Katalog						
HBS-05-SEA -	**12/**	①	41 x 18	16,5	280-②	**auf Anfrage**
HBS-05-SEA -	**14/**	①	46 x 20	19,5	280-②	**auf Anfrage**
HBS-05-SEA -	**16/**	①	52 x 25	22,5	280-②	**auf Anfrage**
HBS-05-SEA -	**20/**	①	64 x 30	28,5	280-②	**auf Anfrage**
HBS-05-SEA -	**25/**	①	80 x 35	36,0	280-②	**auf Anfrage**
HBS-05-SEA -	**28/**	①	90 x 40	40,5	280-②	**auf Anfrage**
HBS-05-SEA -	**32/**	①	110 x 45	45,5	280-②	**auf Anfrage**

① Gewünschte Länge L bei Bestellung angeben
② Bestellbeispiel: HBS-05-SEA-12/850 Bestell-Nr. 0053.280 d_s = 12, L = 850

HBS-05-SD

B10

Doppelmuffenstab, Schraubmuffen, inkl. Gewindeverschlussschrauben
Bauaufsichtlich zugelassen Z - 1.5 - 189

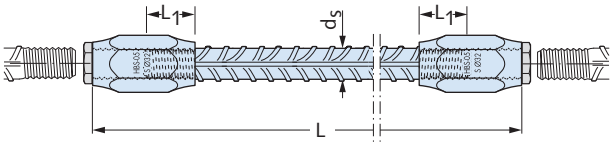

Artikelbezeichnung Maße [mm] d_s/		L [mm]	Einschraubtiefe L_1 [mm]	Bestell-Nr. 0053.	Preis [EUR/Stück]
Ausführung: gemäß Katalog					
HBS-05-SD-	**12/**	①	16,5	230-②	**auf Anfrage**
HBS-05-SD-	**14/**	①	19,5	230-②	**auf Anfrage**
HBS-05-SD-	**16/**	①	22,5	230-②	**auf Anfrage**
HBS-05-SD-	**20/**	①	28,5	230-②	**auf Anfrage**
HBS-05-SD-	**25/**	①	36,0	230-②	**auf Anfrage**
HBS-05-SD-	**28/**	①	40,5	230-②	**auf Anfrage**
HBS-05-SD-	**32/**	①	45,5	230-②	**auf Anfrage**

① Gewünschte Länge L bei Bestellung angeben
② Bestellbeispiel: HBS 05-SD-14/430 Bestell-Nr. 0053.230 d_s = 14, L = 430

★ HALFEN-Hinweis: Allgemeine Erläuterungen siehe Übersichtsseite am Anfang des Kapitels

© 2015 HALFEN · PL 2/15 · www.halfen.de

HBS-05-SRZ B10

Doppelmuffenstab, einseitig mit Reduziermuffe, Schraubmuffen, inkl. Gewindeverschlussschrauben
Bauaufsichtlich zugelassen Z - 1.5 - 189

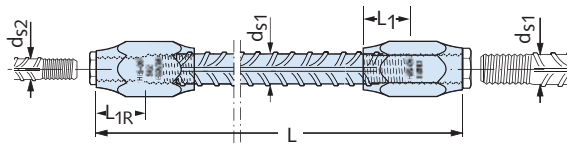

Artikelbezeichnung Maße [mm] d_{S1}/d_{S2}-		L [mm]	Einschraubtiefe L_1 [mm]	Einschraubtiefe L_{1R} [mm]	Bestell-Nr. 0053.	Preis [EUR/Stück]
Ausführung: gemäß Katalog						
HBS-05-SRZ-	**16/14**	①	19,5	16,5	440-②	**auf Anfrage**
HBS-05-SRZ-	**20/16**	①	22,5	19,5	440-②	**auf Anfrage**
HBS-05-SRZ-	**25/20**	①	28,5	22,5	440-②	**auf Anfrage**
HBS-05-SRZ-	**28/25**	①	36,0	28,5	440-②	**auf Anfrage**
HBS-05-SRZ-	**32/28**	①	40,5	36,0	440-②	**auf Anfrage**

① Gewünschte Länge L bei Bestellung angeben
② Bestellbeispiel: HBS-05-SRZ-16/14 - 950 Bestell-Nr. 0053.440
d_{S1}/d_{S2} = 16/14, L = 950

HBS-05-BEA B10

Muffenstab mit Endverankerung, Nagelflansch,
inkl. Gewindeverschlussstopfen
Bauaufsichtlich zugelassen Z - 1.5 - 189

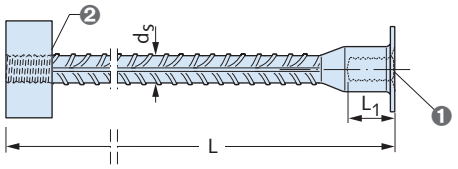

❶ Gewindeverschlussstopfen
❷ fixiert

Artikelbezeichnung Maße [mm] d_S/		L [mm]	Ø x d [mm]	Einschraubtiefe L_1 [mm]	Bestell-Nr. 0053.	Preis [EUR/Stück]
Ausführung: gemäß Katalog						
HBS-05-BEA -	**12/**	①	41 x 18	18	160-②	**auf Anfrage**
HBS-05-BEA -	**14/**	①	46 x 20	21	160-②	**auf Anfrage**
HBS-05-BEA -	**16/**	①	52 x 25	24	160-②	**auf Anfrage**
HBS-05-BEA -	**20/**	①	64 x 30	30	160-②	**auf Anfrage**
HBS-05-BEA -	**25/**	①	80 x 35	37,5	160-②	**auf Anfrage**
HBS-05-BEA -	**28/**	①	90 x 40	42	160-②	**auf Anfrage**

① Gewünschte Länge L bei Bestellung angeben
② Bestellbeispiel: HBS-05-BEA-16/990 Bestell-Nr. 0053.160 d_S = 16, L = 990

HBS-05-SA B10

Kombistab, Schraubmuffen, inkl. Gewindeverschlussschraube
Bauaufsichtlich zugelassen Z - 1.5 - 189

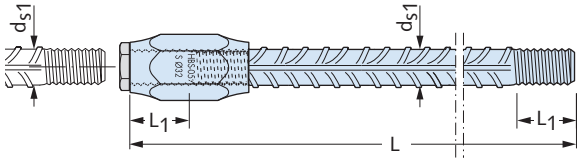

Artikelbezeichnung Maße [mm] d_S/		L [mm]	Einschraubtiefe L_1/L_3 [mm]	Bestell-Nr. 0053.	Preis [EUR/Stück]
Ausführung: gemäß Katalog					
HBS-05-SA-	**12/**	①	16,5	260-②	**auf Anfrage**
HBS-05-SA-	**14/**	①	19,5	260-②	**auf Anfrage**
HBS-05-SA-	**16/**	①	22,5	260-②	**auf Anfrage**
HBS-05-SA-	**20/**	①	28,5	260-②	**auf Anfrage**
HBS-05-SA-	**25/**	①	36,0	260-②	**auf Anfrage**
HBS-05-SA-	**28/**	①	40,5	260-②	**auf Anfrage**
HBS-05-SA-	**32/**	①	45,5	260-②	**auf Anfrage**

① Gewünschte Länge L bei Bestellung angeben
② Bestellbeispiel: HBS-05-SA-20/2300 Bestell-Nr. 0053.260 d_S = 20, L = 2300

HBS-05-ARZ B10

Kombistab, einseitig mit Reduziermuffe, Schraubmuffen, inkl. Gewindeverschlussschrauben
Bauaufsichtlich zugelassen Z - 1.5 - 189

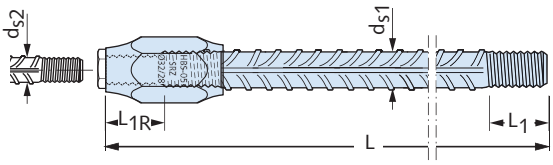

Artikelbezeichnung Maße [mm] d_{S1}/d_{S2}-		L [mm]	Einschraubtiefe L_{1R} [mm]	Einschraubtiefe L_3 [mm]	Bestell-Nr. 0053.	Preis [EUR/Stück]
Ausführung: gemäß Katalog						
HBS-05-ARZ -	**16/14**	①	16,5	19,5	430-②	**auf Anfrage**
HBS-05-ARZ -	**20/16**	①	19,5	22,5	430-②	**auf Anfrage**
HBS-05-ARZ -	**25/20**	①	22,5	28,5	430-②	**auf Anfrage**
HBS-05-ARZ -	**28/25**	①	28,5	36,0	430-②	**auf Anfrage**
HBS-05-ARZ -	**32/28**	①	36,0	40,5	430-②	**auf Anfrage**

① Gewünschte Länge L bei Bestellung angeben
② Bestellbeispiel: HBS-05-ARZ-20/16 - 1450 Bestell-Nr. 0053.430
d_{S1}/d_{S2} = 20/16, L = 1450

★ HALFEN-Hinweis: Allgemeine Erläuterungen siehe Übersichtsseite am Anfang des Kapitels

© 2015 HALFEN · PL 2/15 · www.halfen.de

HBS-05-TPL B10

Trapezleiste mit Lochung ① für HBS-05-A Stäbe
Anwendung mit Bewehrungsanschluss mit HBS-05-R/-L-Muffe siehe Seite 59.

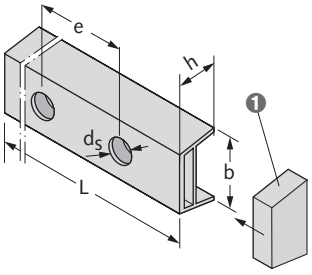

❶ Endkappe für Trapezleiste (separat bestellen)

Artikelbezeichnung		für Stab-Ø [mm]	Bestell-Nr.	Preis
Maße [mm] h / b - L			0725.	[EUR/100 St.]
Ausführung: Kunststoff				
HBS-05-TPL	**35/60 - ①**	12-20	060-	**auf Anfrage**
HBS-05-TPL	**50/90 - ①**	25-32	060-	**auf Anfrage**
Endkappen				
HBS-05-TPL-EDK	**35/60**	12-20	070-00001	**auf Anfrage**
HBS-05-TPL-EDK	**50/90**	25-32	070-00002	**auf Anfrage**

① Gewünschte Lochung mit Maßen e, d_s [mm] bei Bestellung bitte angeben. Maße d_s → siehe Seite 59. Standardlänge L = 100 cm.

HBS-05 Nagelteller B10

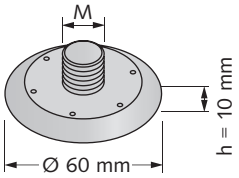

Artikelbezeichnung	für Muffenstab-Ø d_s [mm]	PE [St.]	Bestell-Nr.	Preis
			0725.	[EUR/Stück]
Ausführung: Kunststoff				
HBS-05-12	12	1	020-00002	**0,50**
HBS-05-14	14	1	020-00003	**0,50**
HBS-05-16	16	1	020-00004	**0,50**
HBS-05-20	20	1	020-00005	**0,50**

HBS-05 Klebeteller C32

Zum Ankleben an Stahlschalungen

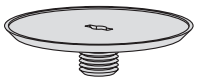

Artikelbezeichnung	für Muffenstab-Ø d_s [mm]	PE [St.]	Bestell-Nr.	Preis
			0741.	[EUR/Stück]
Ausführung: Kunststoff				
6306-12	12	1	100-00002	**0,40**
6306-16	16	1	100-00003	**0,40**
6306-20	20	1	100-00004	**0,40**

HBS-05 Metallnagelplatte B10

Mehrfach einsetzbar

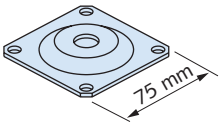

Artikelbezeichnung	für Muffenstab-Ø d_s [mm]	PE [St.]	Bestell-Nr.	Preis
			0725.	[EUR/Stück]
HBS-05-25-GV	25	1	030-00001	**3,00**
HBS-05-28-GV	28	1	030-00002	**3,00**
HBS-05-32-GV	32	1	030-00003	**3,00**

HBS-05 Schnellschrauber B10

Zur effizienten Montage des HBS-05 Systems

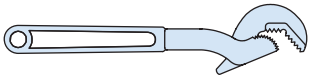

Artikelbezeichnung	für Stab-Ø [mm]	Bestell-Nr.	Preis
		0725.	[EUR/Stück]
HBS-05-14	12-14	040-00001	**106,35**
HBS-05-20	16-20	040-00002	**131,55**
HBS-05-32	25-32	040-00003	**164,75**

HBS-05-Box B10

Aus Stahlblech, verzinkt, gelocht, mit eingelegter Streifenfüllung, einschl. Aufwand für Einlegen der HBS-05-B Muffenstäbe (erfolgt werksseitig).

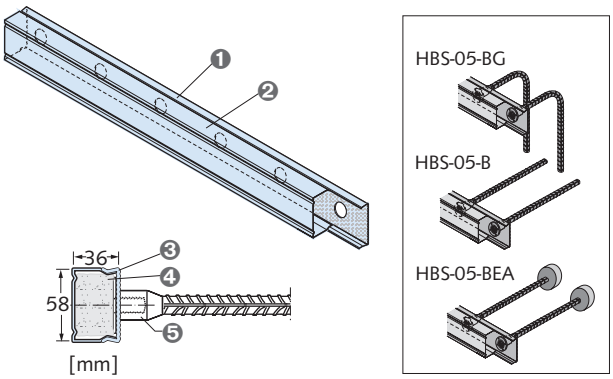

❶ Gehäuseprofil
❷ Deckel verzinkt
❸ HBS-05-Box
❹ Schaumstreifen
❺ HBS-05-B Muffenstab

Artikelbezeichnung	Gehäuselänge LB [mm]	Bestell-Nr.	Preis
		0053.	[EUR/Stück]
Ausführung: gemäß Katalog			
HBS-05-Box ③	1250	500-③	**auf Anfrage**

③ Bei Bestellung gewünschte Lochung angeben
Lieferbare Loch-Ø 12, 14, 16 mm, Lochabstand 7,5-10-12,5-15-20-25
★ HALFEN-Hinweis: Bestellbeispiel siehe Übersichtsseite am Anfang des Kapitels 2

© 2015 HALFEN · PL 2/15 · www.halfen.de

HSC-B SH Muffenstab mit Ankerkopf - Standardlängen

B11

Stahlbauanschluss mit zugelassener Übertragung von Normal- und Querkräften.
HSC-B Stahlbauanschluss bauaufsichtlich zugelassen Z - 21.8 - 1974
HSC Stud Connector bauaufsichtlich zugelassen Z - 21.8 - 1973
HBS-05 Schraubanschluss bauaufsichtlich zugelassen Z - 1.5 - 189

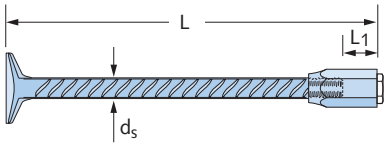

Artikelbezeichnung Typ Stab - Ø d_s/	Länge L [mm]	Für Stützenabmessungen ① h_{col} [mm]	Bestell-Nr. 1060.	Preis [EUR/Stück]
Ausführung: Muffe: GV gemäß Tabelle, Preisliste Seite 2, Stab: Betonstahl B500B				
HSC - B SH - 16	**/ 360**	400	030-00001	**37,60**
HSC - B SH - 16	**/ 460**	500	030-00002	**38,15**
HSC - B SH - 20	**/ 360**	400	060-00001	**43,40**
HSC - B SH - 20	**/ 460**	500	060-00002	**47,65**
Ausführung: Muffe: FV gemäß Tabelle, Preisliste Seite 2, Stab: Betonstahl B500B				
HSC - B SH - 16	**/ 360**	400	010-00001	**41,40**
HSC - B SH - 16	**/ 460**	500	010-00002	**41,95**
HSC - B SH - 20	**/ 360**	400	040-00001	**47,80**
HSC - B SH - 20	**/ 460**	500	040-00002	**49,00**
Ausführung: Muffe: A4 gemäß Tabelle, Preisliste Seite 2, Stab: Betonstahl B500B				
HSC - B SH - 16	**/ 360**	400	020-00001	**83,75**
HSC - B SH - 16	**/ 460**	500	020-00002	**84,40**
HSC - B SH - 20	**/ 360**	400	050-00001	**94,30**
HSC - B SH - 20	**/ 460**	500	050-00002	**99,30**

① Für Betondeckungen $c_{nom} \approx 3{,}5$ cm
Hinweis: Die Komponenten können im Set oder einzeln bestellt werden.
(Bestell-Nr. für das Set 1060.009-00001)
Die Bestellung von Einzelkomponenten bietet den Vorteil, dass die Stirnplatte direkt von HALFEN an den Hersteller des Stahlbauteils versendet werden kann.

HSC-B SH Muffenstab mit Ankerkopf

B11

Stahlbauanschluss mit zugelassener Übertragung von Normal- und Querkräften
HSC-B Stahlbauanschluss bauaufsichtlich zugelassen Z - 21.8 - 1974
HSC Stud Connector bauaufsichtlich zugelassen Z - 21.8 - 1973
HBS-05 Schraubanschluss bauaufsichtlich zugelassen Z - 1.5 - 189
Durch den aufgestauchten Ankerkopf besonders geeignet bei geringer verfügbarer Verankerungslänge

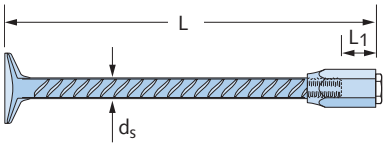

Artikelbezeichnung Typ Stab - Ø d_s/	Länge L [mm]	Gewindegröße DIN 13	Max. Einschraubtiefe L_1	Bestell-Nr. 1060.	Preis [EUR/Stück]
Ausführung: Muffe: GV gemäß Tabelle, Preisliste Seite 2, Stab: Betonstahl B500B					
HSC - B SH - 12	**/ ≥ 185**	M12	16,5	730 ①	**auf Anfrage**
HSC - B SH - 16	**/ ≥ 185**	M16	22,5	030 ①	**auf Anfrage**
HSC - B SH - 20	**/ ≥ 200**	M20	28,5	060 ①	**auf Anfrage**
HSC - B SH - 25	**/ ≥ 240**	M27	36,0	090 ①	**auf Anfrage**
Ausführung: Muffe: FV gemäß Tabelle, Preisliste Seite 2, Stab: Betonstahl B500B					
HSC - B SH - 12	**/ ≥ 185**	M12	16,5	710 ①	**auf Anfrage**
HSC - B SH - 16	**/ ≥ 185**	M16	22,5	010 ①	**auf Anfrage**
HSC - B SH - 20	**/ ≥ 200**	M20	28,5	040 ①	**auf Anfrage**
HSC - B SH - 25	**/ ≥ 240**	M27	36,0	070 ①	**auf Anfrage**
Ausführung: Muffe: A4 gemäß Tabelle, Preisliste Seite 2, Stab: Betonstahl B500B					
HSC - B SH - 12	**/ ≥ 185**	M12	16,5	720 ①	**auf Anfrage**
HSC - B SH - 16	**/ ≥ 185**	M16	22,5	020 ①	**auf Anfrage**
HSC - B SH - 20	**/ ≥ 200**	M20	28,5	050 ①	**auf Anfrage**
HSC - B SH - 25	**/ ≥ 240**	M27	36,0	080 ①	**auf Anfrage**
Ausführung: Muffe: A4 gemäß Tabelle, Preisliste Seite 2, Stab: nichtrostender Betonstahl B500 NR					
HSC - B SH - 12	**/ ≥ 185**	M12	16,5	722 ①	**auf Anfrage**

① Gewünschte Länge L [mm] bei Bestellung angeben
Hinweis: Die Komponenten können im Set oder einzeln bestellt werden.
(Bestell-Nr. für das Set 1060.009-00001)
Die Bestellung von Einzelkomponenten bietet den Vorteil, dass die Stirnplatte direkt von HALFEN an den Hersteller des Stahlbauteils versendet werden kann.

★ HALFEN-Hinweis: Allgemeine Erläuterungen siehe Übersichtsseite am Anfang des Kapitels

© 2015 HALFEN · PL 2/15 · www.halfen.de

HSC-B SD Muffenstab, beidseitig

B11

Stahlbauanschluss mit zugelassener Übertragung von Normal- und Querkräften
HSC-B Stahlbauanschluss bauaufsichtlich zugelassen Z - 21.8 - 1974
HBS-05 Schraubanschluss bauaufsichtlich zugelassen Z - 1.5 - 189
Besonders geeignet bei beidseitigem Anschluss von Anbauteilen an Wänden oder Stützen

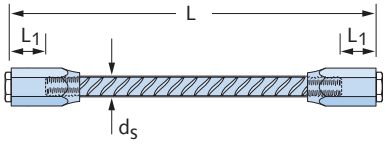

Artikelbezeichnung Typ Stab - Ø d_s/	Länge L [mm]	Gewinde-größe DIN 13	Max. Einschraub-tiefe L_1	Bestell-Nr. 1060.	Preis [EUR/Stück]
Ausführung: Muffe: GV gemäß Tabelle, Preisliste Seite 2, Stab: Betonstahl B500B					
HSC - B SD - 12	**/ ≥ 205**	M12	16,5	790 ①	**auf Anfrage**
HSC - B SD - 16	**/ ≥ 215**	M16	22,5	230 ①	**auf Anfrage**
HSC - B SD - 20	**/ ≥ 230**	M20	28,5	260 ①	**auf Anfrage**
HSC - B SD - 25	**/ ≥ 275**	M27	36,0	290 ①	**auf Anfrage**
Ausführung: Muffe: FV gemäß Tabelle, Preisliste Seite 2, Stab: Betonstahl B500B					
HSC - B SD - 12	**/ ≥ 205**	M12	16,5	770 ①	**auf Anfrage**
HSC - B SD - 16	**/ ≥ 215**	M16	22,5	210 ①	**auf Anfrage**
HSC - B SD - 20	**/ ≥ 230**	M20	28,5	240 ①	**auf Anfrage**
HSC - B SD - 25	**/ ≥ 275**	M27	36,0	270 ①	**auf Anfrage**
Ausführung: Muffe: A4 gemäß Tabelle, Preisliste Seite 2, Stab: Betonstahl B500B					
HSC - B SD - 12	**/ ≥ 205**	M12	16,5	780 ①	**auf Anfrage**
HSC - B SD - 16	**/ ≥ 215**	M16	22,5	220 ①	**auf Anfrage**
HSC - B SD - 20	**/ ≥ 230**	M20	28,5	250 ①	**auf Anfrage**
HSC - B SD - 25	**/ ≥ 275**	M27	36,0	280 ①	**auf Anfrage**
Ausführung: Muffe: A4 gemäß Tabelle, Preisliste Seite 2, Stab: nichtrostender Betonstahl B500 NR					
HSC - B SD - 12	**/ ≥ 205**	M12	16,5	782 ①	**auf Anfrage**

① Gewünschte Länge L [mm] bei Bestellung angeben
Hinweis: Die Komponenten können im Set oder einzeln bestellt werden.
(Bestell-Nr. für das Set 1060.009-00001)
Die Bestellung von Einzelkomponenten bietet den Vorteil, dass die Stirnplatte direkt von HALFEN an den Hersteller des Stahlbauteils versendet werden kann.

HSC-B S Muffenstab, einseitig

B11

Stahlbauanschluss mit zugelassener Übertragung von Normal - und Querkräften
HSC-B Stahlbauanschluss bauaufsichtlich zugelassen Z - 21.8 - 1974
HBS-05 Schraubanschluss bauaufsichtlich zugelassen Z - 1.5 - 189
Besonders geeignet für Anschlüsse an Betondecken mit ausreichender Verankerungslänge

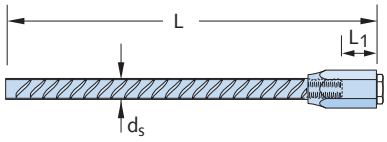

Artikelbezeichnung Typ Stab - Ø d_s/	Länge L [mm]	Gewinde-größe DIN 13	Max. Einschraub-tiefe L_1	Bestell-Nr. 1060.	Preis [EUR/Stück]
Ausführung: Muffe: GV gemäß Tabelle, Preisliste Seite 2, Stab: Betonstahl B500B					
HSC - B S - 12	**/...**	M12	16,5	830 ①	**auf Anfrage**
HSC - B S - 16	**/...**	M16	22,5	330 ①	**auf Anfrage**
HSC - B S - 20	**/...**	M20	28,5	360 ①	**auf Anfrage**
HSC - B S - 25	**/...**	M27	36,0	390 ①	**auf Anfrage**
Ausführung: Muffe: FV gemäß Tabelle, Preisliste Seite 2, Stab: Betonstahl B500B					
HSC - B S - 12	**/...**	M12	16,5	810 ①	**auf Anfrage**
HSC - B S - 16	**/...**	M16	22,5	310 ①	**auf Anfrage**
HSC - B S - 20	**/...**	M20	28,5	340 ①	**auf Anfrage**
HSC - B S - 25	**/...**	M27	36,0	370 ①	**auf Anfrage**
Ausführung: Muffe: A4 gemäß Tabelle, Preisliste Seite 2, Stab: Betonstahl B500B					
HSC - B S - 12	**/...**	M12	16,5	820 ①	**auf Anfrage**
HSC - B S - 16	**/...**	M16	22,5	320 ①	**auf Anfrage**
HSC - B S - 20	**/...**	M20	28,5	350 ①	**auf Anfrage**
HSC - B S - 25	**/...**	M27	36,0	380 ①	**auf Anfrage**
Ausführung: Muffe: A4 gemäß Tabelle, Preisliste Seite 2, Stab: nichtrostender Betonstahl B500 NR					
HSC - B S - 12	**/...**	M12	16,5	822 ①	**auf Anfrage**

① Gewünschte Länge L [mm] bei Bestellung angeben
Hinweis: Die Komponenten können im Set oder einzeln bestellt werden.
(Bestell-Nr. für das Set 1060.009-00001)
Die Bestellung von Einzelkomponenten bietet den Vorteil, dass die Stirnplatte direkt von HALFEN an den Hersteller des Stahlbauteils versendet werden kann.

★ HALFEN-Hinweis: Allgemeine Erläuterungen siehe Übersichtsseite am Anfang des Kapitels

© 2015 HALFEN · PL 2/15 · www.halfen.de

HSC-B SB Muffenstab, gebogen

B11

Stahlbauanschluss mit zugelassener Übertragung von Normal - und Querkräften
HSC-B Stahlbauanschluss bauaufsichtlich zugelassen Z - 21.8 - 1974
HBS-05 Schraubanschluss bauaufsichtlich zugelassen Z - 1.5 - 189
Besonders geeignet zum Weiterleiten der Kräfte in Stützen oder Wände mit ausreichenden Stützen- oder Wandabmessungen

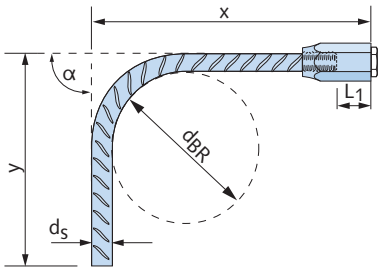

Artikelbezeichnung Typ Stab - Ø d_s/	Länge x/y [mm]	Gewindegröße DIN 13	Max. Einschraubtiefe L_1	Bestell-Nr. 1060.	Preis [EUR/Stück]
Ausführung: Muffe: GV gemäß Tabelle, Preisliste Seite 2, Stab: Betonstahl B500B					
HSC - B SB - 12	/.../...	M12	16,5	760 ①	**auf Anfrage**
HSC - B SB - 16	/.../...	M16	22,5	130 ①	**auf Anfrage**
HSC - B SB - 20	/.../...	M20	28,5	160 ①	**auf Anfrage**
HSC - B SB - 25	/.../...	M27	36,0	190 ①	**auf Anfrage**
Ausführung: Muffe: FV gemäß Tabelle, Preisliste Seite 2, Stab: Betonstahl B500B					
HSC - B SB - 12	/.../...	M12	16,5	740 ①	**auf Anfrage**
HSC - B SB - 16	/.../...	M16	22,5	110 ①	**auf Anfrage**
HSC - B SB - 20	/.../...	M20	28,5	140 ①	**auf Anfrage**
HSC - B SB - 25	/.../...	M27	36,0	170 ①	**auf Anfrage**
Ausführung: Muffe: A4 gemäß Tabelle, Preisliste Seite 2, Stab: Betonstahl B500B					
HSC - B SB - 12	/.../...	M12	16,5	750 ①	**auf Anfrage**
HSC - B SB - 16	/.../...	M16	22,5	120 ①	**auf Anfrage**
HSC - B SB - 20	/.../...	M20	28,5	150 ①	**auf Anfrage**
HSC - B SB - 25	/.../...	M27	36,0	180 ①	**auf Anfrage**
Ausführung: Muffe: A4 gemäß Tabelle, Preisliste Seite 2, Stab: nichtrostender Betonstahl B500 NR					
HSC - B SB - 12	/.../...	M12	16,5	752 ①	**auf Anfrage**

Angaben zu Abmessungen und Biegeform erforderlich. Empfehlung: $d_{BR} \geq 10 d_s$
Biegewinkel α = 90°, wenn nicht anders angegeben
① Gewünschte Längen x und y [mm] bei Bestellung angeben
Hinweis: Die Komponenten können im Set oder einzeln bestellt werden.
(Bestell-Nr. für das Set 1060.009-00001)
Die Bestellung von Einzelkomponenten bietet den Vorteil, dass die Stirnplatte direkt von HALFEN an den Hersteller des Stahlbauteils versendet werden kann.

HSC-B P und HSC-B FP

B11

Positionsplatte zur exakten Positionierung der Muffenstäbe in der Schalung
Stirnplatte für den passgenauen stahlbauseitigen Anschluss

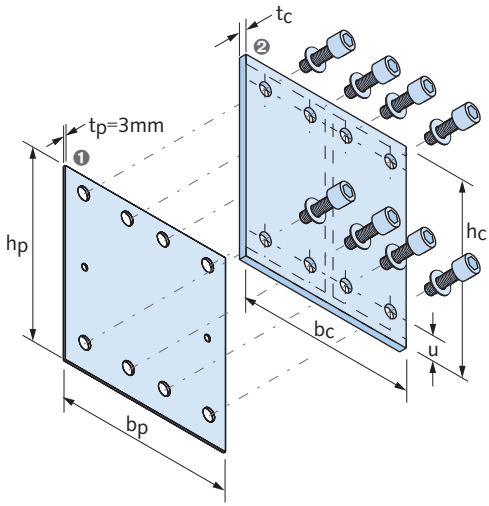

❶ HSC-B P Positionsplatte
❷ HSC-B FP Stirnplatte

Artikelbezeichnung	Abmessung	Dicke [mm]	Bestell-Nr. 1060.	Preis [EUR/St.]
Ausführung: Stahl: FV, GV gemäß Tabelle, Preisliste Seite 2				
HSC-B P	nach Zeichnung	3	409-00001	**auf Anfrage**
Ausführung: A4 gemäß Tabelle, Preisliste Seite 2				
HSC-B P	nach Zeichnung	3	409-00003	**auf Anfrage**
Ausführung: WB gemäß Tabelle, Preisliste Seite 2				
HSC-B FP	nach Zeichnung	nach Zeichnung	409-00002	**auf Anfrage**

★ HALFEN-Hinweis: Allgemeine Erläuterungen siehe Übersichtsseite am Anfang des Kapitels

© 2015 HALFEN · PL 2/15 · www.halfen.de

HSCC Stahlkonsolen B11

Typengeprüfte Stahlkonsolen mit kurzer bzw. langer Auskragung in Verbindung mit dem HSC-B Stahlbauanschluss

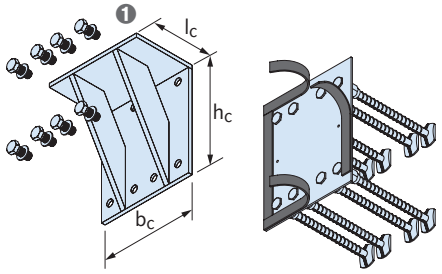

❶ Konsolabmessungen

Artikelbezeichnung	b_c [mm]	h_c [mm]	l_c [mm]	Set	Bestell-Nr. 1060.	Preis [EUR/Stück]
Ausführung: FV gemäß Tabelle, Preisliste Seite 2, Schrauben in Festigkeitsklasse 10.9						
Kurze Konsolen						
HSCC-16-2-1	120	118	160	Konsole	500-00001	**auf Anfrage**
				Anschluss ①	609-00001	**auf Anfrage**
HSCC-16-3-1	160	185	160	Konsole	500-00003	**auf Anfrage**
				Anschluss ①	609-00003	**auf Anfrage**
HSCC-16-4-1	220	185	160	Konsole	500-00005	**auf Anfrage**
				Anschluss ①	609-00005	**auf Anfrage**
HSCC-16-5-1	260	185	160	Konsole	500-00007	**auf Anfrage**
				Anschluss ①	609-00007	**auf Anfrage**
HSCC-20-2-1	160	230	190	Konsole	510-00001	**auf Anfrage**
				Anschluss ①	619-00001	**auf Anfrage**
HSCC-20-3-1	210	230	190	Konsole	510-00003	**auf Anfrage**
				Anschluss ①	619-00003	**auf Anfrage**
HSCC-20-4-1	270	230	190	Konsole	510-00005	**auf Anfrage**
				Anschluss ①	619-00005	**auf Anfrage**
HSCC-20-5-1	330	230	190	Konsole	510-00007	**auf Anfrage**
				Anschluss ①	619-00007	**auf Anfrage**
HSCC-25-1-1	160	250	200	Konsole	520-00001	**auf Anfrage**
				Anschluss ①	629-00001	**auf Anfrage**
HSCC-25-2-1	220	250	200	Konsole	520-00004	**auf Anfrage**
				Anschluss ①	629-00004	**auf Anfrage**
HSCC-25-3-1	280	300	250	Konsole	520-00007	**auf Anfrage**
				Anschluss ①	629-00007	**auf Anfrage**
HSCC-25-4-1	370	300	250	Konsole	520-00009	**auf Anfrage**
				Anschluss ①	629-00009	**auf Anfrage**
HSCC-25-5-1	460	300	250	Konsole	520-00011	**auf Anfrage**
				Anschluss ①	629-00011	**auf Anfrage**
HSCC-25-6-1	540	300	250	Konsole	520-00013	**auf Anfrage**
				Anschluss ①	629-00013	**auf Anfrage**
HSCC-25-8-1	680	300	250	Konsole	520-00015	**auf Anfrage**
				Anschluss ①	629-00015	**auf Anfrage**
HSCC-25-11-1	900	300	250	Konsole	520-00017	**auf Anfrage**
				Anschluss ①	629-00017	**auf Anfrage**

Artikelbezeichnung	b_c [mm]	h_c [mm]	l_c [mm]	Set	Bestell-Nr. 1060.	Preis [EUR/Stück]
Ausführung: FV gemäß Tabelle, Preisliste Seite 2, Schrauben in Festigkeitsklasse 10.9						
Lange Konsolen						
HSCC-16-2-2	125	135	210	Konsole	500-00002	**auf Anfrage**
				Anschluss ①	609-00002	**auf Anfrage**
HSCC-16-3-2	160	210	230	Konsole	500-00004	**auf Anfrage**
				Anschluss ①	609-00004	**auf Anfrage**
HSCC-16-4-2	220	210	230	Konsole	500-00006	**auf Anfrage**
				Anschluss ①	609-00006	**auf Anfrage**
HSCC-16-5-2	260	210	230	Konsole	500-00008	**auf Anfrage**
				Anschluss ①	609-00008	**auf Anfrage**
HSCC-20-2-2	160	270	265	Konsole	510-00002	**auf Anfrage**
				Anschluss ①	619-00002	**auf Anfrage**
HSCC-20-3-2	210	270	265	Konsole	510-00004	**auf Anfrage**
				Anschluss ①	619-00004	**auf Anfrage**
HSCC-20-4-2	270	270	265	Konsole	510-00006	**auf Anfrage**
				Anschluss ①	619-00006	**auf Anfrage**
HSCC-20-5-2	330	270	265	Konsole	510-00008	**auf Anfrage**
				Anschluss ①	619-00008	**auf Anfrage**
HSCC-25-1-2	160	300	250	Konsole	520-00002	**auf Anfrage**
				Anschluss ①	629-00002	**auf Anfrage**
HSCC-25-1-3	170	380	350	Konsole	520-00003	**auf Anfrage**
				Anschluss ①	629-00003	**auf Anfrage**
HSCC-25-2-2	220	300	250	Konsole	520-00005	**auf Anfrage**
				Anschluss ①	629-00005	**auf Anfrage**
HSCC-25-2-3	240	380	350	Konsole	520-00006	**auf Anfrage**
				Anschluss ①	629-00006	**auf Anfrage**
HSCC-25-3-2	280	380	350	Konsole	520-00008	**auf Anfrage**
				Anschluss ①	629-00008	**auf Anfrage**
HSCC-25-4-2	370	380	350	Konsole	520-00010	**auf Anfrage**
				Anschluss ①	629-00010	**auf Anfrage**
HSCC-25-5-2	460	380	350	Konsole	520-00012	**auf Anfrage**
				Anschluss ①	629-00012	**auf Anfrage**
HSCC-25-6-2	540	380	350	Konsole	520-00014	**auf Anfrage**
				Anschluss ①	629-00014	**auf Anfrage**
HSCC-25-8-2	680	380	350	Konsole	520-00016	**auf Anfrage**
				Anschluss ①	629-00016	**auf Anfrage**
HSCC-25-11-2	900	380	350	Konsole	520-00018	**auf Anfrage**
				Anschluss ①	629-00018	**auf Anfrage**

① Erforderliche Angaben für Muffenstab: Stabtyp, Anzahl, Abmessungen, Korrosionsschutz der Muffen
HSK Sechskantschrauben sind in den Konsolsets und HSC-B SE Abdichtungszubehör in den Anschlusssets enthalten

HSK Sechskantschrauben B11

Sechskantschrauben DIN 933/ISO 4017 mit Unterlegscheibe

Artikelbezeichnung	Gewinde M	Länge [mm]	Bestell-Nr. 0385.	Preis [EUR/St.]
Ausführung: FV: feuerverzinkt, Festigkeitsklasse 10.9				
HSK	16	40	070-00067	**auf Anfrage**
HSK	20	50	080-00036	**auf Anfrage**
HSK	27	60	100.00005	**auf Anfrage**
HSK Schrauben sind in den Anschluss-Sets der HSCC-Konsolen enthalten				

★ HALFEN-Hinweis: Allgemeine Erläuterungen siehe Übersichtsseite am Anfang des Kapitels

© 2015 HALFEN · PL 2/15 · www.halfen.de

HSC-B FI Schalungsbefestigung B11

Flachkopf-Fixierschrauben
Zur Befestigung von HSC-B ohne Schalungsdurchdringung.
Hinweis: Zum Abdichten gegen Frischbeton wird zusätzlich Abdichtungszubehör HSC-B SE empfohlen.

Artikelbezeichnung	Gewinde M	Länge [mm]	Bestell-Nr. 1060.	Preis [EUR/St.]
Ausführung: gemäß Katalog				
HSC-B FI	12	25	410-00004	**auf Anfrage**
HSC-B FI	16	25	410-00001	**auf Anfrage**
HSC-B FI	20	25	410-00002	**auf Anfrage**
HSC-B FI	27	30	410-00003	**auf Anfrage**

HSC-B SE Abdichtungszubehör B11

Abdichtungszubehör für den Betoniervorgang

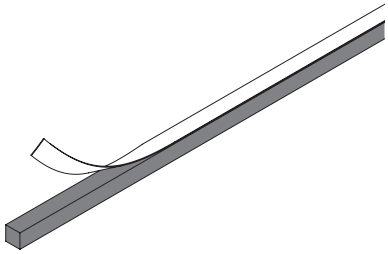

Artikelbezeichnung	Abmessungen	Bestell-Nr. 1060.	Preis [EUR/Stück]
Ausführung: Schaumband, einseitig selbstklebend			
HSC-B SE	15 x 15 mm, Länge: 1000 mm	420-00001	**auf Anfrage**

★ HALFEN-Hinweis: Allgemeine Erläuterungen siehe Übersichtsseite am Anfang des Kapitels

© 2015 HALFEN · PL 2/15 · www.halfen.de

MBT T

B12

Standardmuffe
Bauaufsichtlich zugelassen Z - 1.5 - 10

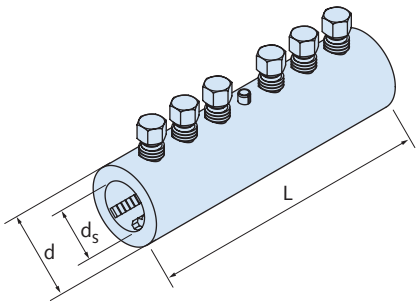

Artikelbezeichnung	für Stab-Ø d_s [mm]	Aussen-Ø d x Länge L [mm]	Bestell-Nr. 0710.	Preis [EUR/Stück]
Ausführung: gemäß Katalog				
MBT T 10	10	33,4 x 100	010-00002	**28,95**
MBT T 12	12	33,4 x 140	010-00003	**35,80**
MBT T 14	14	42,2 x 160	010-00004	**39,25**
MBT T 16	16	42,2 x 160	010-00005	**40,95**
MBT T 18 ①	18	48,3 x 204	010-00012	**auf Anfrage**
MBT T 20	20	48,3 x 204	010-00006	**51,95**
MBT T 22 ①	22	48,3 x 248	010-00013	**auf Anfrage**
MBT T 25	25	54,0 x 258	010-00007	**77,40**
MBT T 26 ①	26	66,7 x 312	010-00014	**auf Anfrage**
MBT T 28	28	66,7 x 312	010-00008	**83,10**
MBT T 30 ①	30	71,0 x 312	010-00015	**auf Anfrage**
MBT T 32 ①	32	71,0 x 312	010-00009	**98,15**
MBT T 36 ①	36	85,0 x 484	010-00016	**auf Anfrage**
MBT T 40 ①	40	81,0 x 484	010-00010	**179,85**

① Muffen sind nicht Bestandteil der Zulassung

MBT RDZ

B12

Reduziermuffe

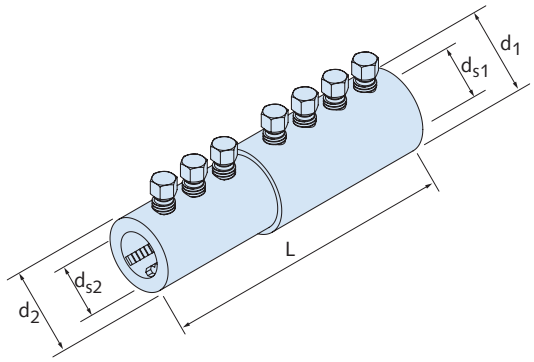

Artikelbezeichnung	für Stab-Ø d_{s1}/d_{s2} [mm]	Außen-Ø d_1/d_2 x Länge L [mm]	Bestell-Nr. 0710.	Preis [EUR/Stück]
Ausführung: gemäß Katalog				
MBT RDZ 16/12	16/12	42,2 / 26,4 x 160	020-00005	**36,00**
MBT RDZ 16/14	16/14	42,2 / 42,2 x 160	020-00006	**auf Anfrage**
MBT RDZ 20/12	20/12	48,3 / 33,4 x 150	020-00007	**44,75**
MBT RDZ 20/16	20/16	48,3 / 48,3 x 150	020-00001	**45,75**
MBT RDZ 25/16	25/16	54,0 / 42,2 x 155	020-00008	**48,05**
MBT RDZ 25/20	25/20	54,0 / 54,0 x 180	020-00002	**61,85**
MBT RDZ 28/20	28/20	66,7 / 48,3 x 204	020-00003	**auf Anfrage**
MBT RDZ 28/22	28/22	66,7 / 41,7 x 253	020-00009	**auf Anfrage**
MBT RDZ 28/25	28/25	66,7 / 54,0 x 258	020-00004	**auf Anfrage**
MBT RDZ 32/20	32/20	71,0 / 48,3 x 177	020-00010	**64,35**
MBT RDZ 32/25	32/25	71,0 / 54,0 x 231	020-00011	**84,40**
MBT RDZ 32/28	32/28	71,0 / 66,7 x 286	020-00012	**auf Anfrage**
MBT RDZ 40/32	40/32	81,0 / 71,0 x 335	020-00013	**136,25**

★ HALFEN-Hinweis: Allgemeine Erläuterungen siehe Übersichtsseite am Anfang des Kapitels

© 2015 HALFEN · PL 2/15 · www.halfen.de

MBT EV

B12

Endverankerung

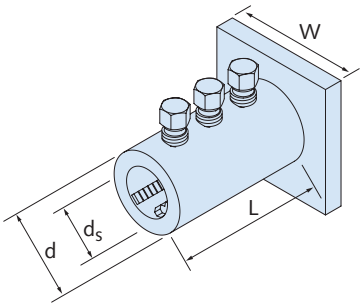

Artikelbezeichnung	für Stab-Ø d_s [mm]	Aussen-Ø d x Länge L x Ankerbreite W [mm]	Bestell-Nr. 0710.	Preis [EUR/Stück]
Ausführung: gemäß Katalog				
MBT EV 10	10	33,4 x 55 x 70	040-00001	**19,10**
MBT EV 12	12	33,4 x 75 x 70	040-00002	**22,45**
MBT EV 14	14	42,2 x 82 x 70	040-00003	**28,85**
MBT EV 16	16	42,2 x 82 x 80	040-00004	**30,40**
MBT EV 18	18	48,3 x 104 x 90	040-00005	**auf Anfrage**
MBT EV 20	20	48,3 x 104 x 90	040-00006	**36,50**
MBT EV 22	22	48,3 x 126 x 90	040-00007	**auf Anfrage**
MBT EV 25	25	54,0 x 129 x 100	040-00008	**53,50**
MBT EV 26	26	66,7 x 156 x 110	040-00009	**auf Anfrage**
MBT EV 28	28	66,7 x 156 x 110	040-00010	**69,80**
MBT EV 30	30	71,0 x 156 x 130	040-00011	**auf Anfrage**
MBT EV 32	32	71,0 x 156 x 130	040-00012	**109,65**
MBT EV 34	34	75,0 x 215 x 130	040-00013	**auf Anfrage**
MBT EV 36	36	85,0 x 247 x 150	040-00014	**auf Anfrage**
MBT EV 40	40	81,0 x 247 x 150	040-00015	**137,10**

MBT Korrossionsschutz

B12

Artikelbezeichnung	Bestell-Nr. 0711.	Preis [EUR/Stück]
Ausführung: gemäß Katalog		
MBT Denso-fill (Kartusche)	010-00001	**26,90**
MBT Denso-fill Paste 20 kg Gebinde	010-00002	**533,85**

MBT Montagewerkzeug

B12

❶ MBT Umschaltknarre
❷ MBT Spezial-Nuss
❸ MBT Kraftschrauber
❹ MBT Elektroschrauber

Artikelbezeichnung	Bestell-Nr. 0711.	Preis [EUR/Stück]
Ausführung: gemäß Katalog		
MBT Umschaltknarre 1 Zoll, 600 mm lang	020-00008	**auf Anfrage**
MBT Spezial-Nuss für MBT 10-22	020-00002	**auf Anfrage**
MBT Spezial-Nuss für MBT 25-32	020-00003	**auf Anfrage**
MBT Spezial-Nuss für MBT 34-40	020-00004	**auf Anfrage**
MBT Kraftschrauber Werkzeugset, MBT 25-40, #	025-00002	**auf Anfrage**
MBT Werkzeugset Elektroschrauber Typ Baier BSA 720 oder Lösomat #	025-00001	**auf Anfrage**
# = Mietgerät, Kauf des Artikels auf Anfrage möglich		

★ HALFEN-Hinweis: Allgemeine Erläuterungen siehe Übersichtsseite am Anfang des Kapitels

© 2015 HALFEN · PL 2/15 · www.halfen.de

HLB S

B20

Single Loop Box
Nennwerte der Schlaufenlänge l 80-100-120 mm

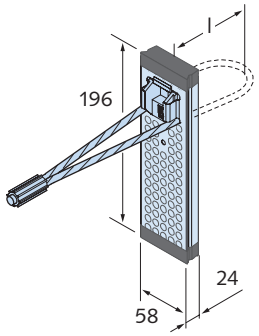

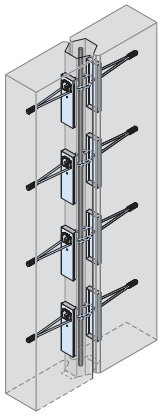

Artikelbezeichnung	Anzahl Schlaufen	Bestell-Nr.	Preis
		0058.	[EUR/Stück]
Ausführung: Stahlblech verzinkt, Schlaufe hochfestes Stahlseil, verzinkt			
HLB S 80	1	010-00001	**4,90**
HLB S 100	1	010-00002	**5,05**
HLB S 120	1	010-00003	**5,15**

HLB Spacer

B20

Spacer Module Lieferlänge = 1,00 m
Material:
Schaumstoffprofil zum Längenausgleich zwischen HLB M Elementen

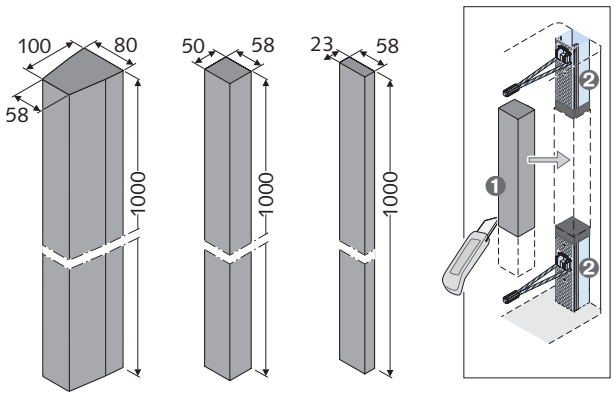

❶ HLB Spacer Zuschnitt
❷ HLB M Loop Box

Artikelbezeichnung	Bestell-Nr.	Preis
	0058.	[EUR/Stück]
Ausführung: Kunststoff		
HLB Spacer 20	070-00001	**4,05**
HLB Spacer 50	070-00002	**6,35**
HLB Spacer 100	070-00003	**6,95**

HLB MIX

B20

HLB MIX zum Fugenverguss von HLB Boxen
Bauaufsichtlich zugelassen Z - 21.8 - 1869, Z - 21.8 - 1870, Z - 21.8 - 1871

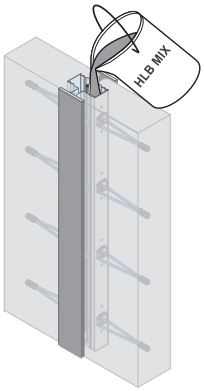

Artikelbezeichnung	Bestell-Nr.	Preis
	0058.	[EUR/Stück]
Ausführung: Vergußmörtel		
HLB MIX Mörtel 25 kg Sack	060-00001	**22,65**

HLB D

B20

Doppel Loop Box
Bauaufsichtlich zugelassen Z - 21.8 - 1870

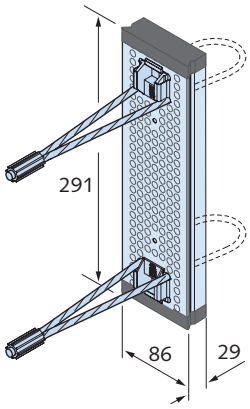

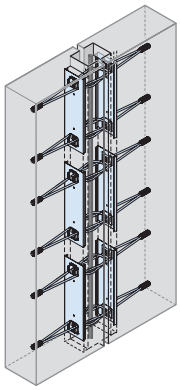

Artikelbezeichnung	Anzahl Schlaufen	Bestell-Nr.	Preis
		0058.	[EUR/Stück]
Ausführung: Stahlblech verzinkt, Schlaufe hochfestes Stahlseil, verzinkt			
HLB D	2	020-00001	**14,70**

★ HALFEN-Hinweis: Allgemeine Erläuterungen siehe Übersichtsseite am Anfang des Kapitels

© 2015 HALFEN · PL 2/15 · www.halfen.de

HLB M

B20

Multi Loop Box
Bauaufsichtlich zugelassen Z - 21.8 - 1869, Z - 21.8 - 1871

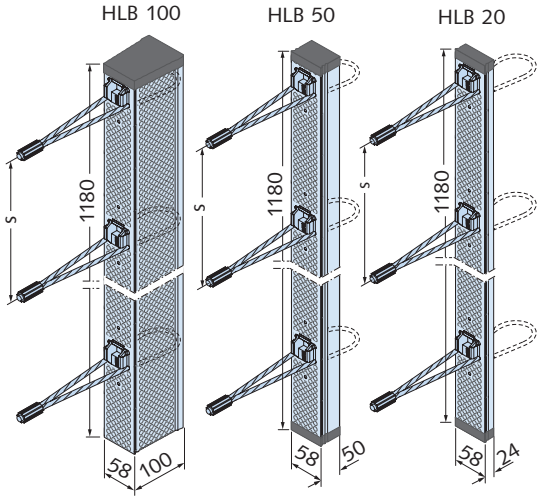

Artikelbezeichnung	Anzahl Schlaufen	Bestell-Nr. 0058.	Preis [EUR/Stück]
Ausführung: Stahlblech verzinkt, Schlaufe hochfestes Stahlseil, verzinkt			
HLB M 20/600	2	030-00002	**35,35**
HLB M 20/300	4	030-00003	**37,65**
HLB M 20/250	5	030-00004	**38,75**
HLB M 20/200	6	030-00005	**39,90**
HLB M 20/150	8	030-00006	**42,05**
HLB M 50/600	2	040-00002	**35,35**
HLB M 50/300	4	040-00003	**37,65**
HLB M 50/250	5	040-00004	**38,75**
HLB M 50/200	6	040-00005	**39,90**
HLB M 50/150	8	040-00006	**42,05**
HLB M 100/600	2	050-00002	**42,40**
HLB M 100/300	4	050-00003	**45,25**
HLB M 100/250	5	050-00004	**46,45**
HLB M 100/200	6	050-00005	**47,85**
HLB M 100/150	8	050-00006	**50,60**

★ HALFEN-Hinweis: Allgemeine Erläuterungen siehe Übersichtsseite am Anfang des Kapitels

© 2015 HALFEN · PL 2/15 · www.halfen.de

HBT 55, HBT 85 B21

Typengeprüfter Bewehrungsanschluss einlagig
Packungseinheit 200 Stück

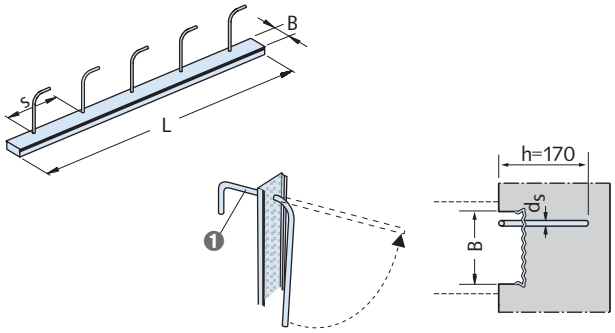

❶ Standardbügel Typ 1

Artikelbezeichnung d_s/s [mm/cm]	Typ	Länge [mm]	B [mm]	Bestell-Nr. 0054.	Preis [EUR/Stück]	Meterpreis [EUR/Meter]
Ausführung: Verzinktes Stahlblech mit Betonstahl						
HBT 55 - 8/15	**1 -**	**800**	**58**	010-00101	**14,35**	**-**
HBT 55 - 8/20	**1 -**	**800**	**58**	010-00102	**12,20**	**-**
HBT 55 - 8/25	**1 -**	**800**	**58**	010-00103	**11,95**	**-**
HBT 55 - 10/15	**1 -**	**800**	**58**	010-00104	**15,85**	**-**
HBT 55 - 10/20	**1 -**	**800**	**58**	010-00105	**12,95**	**-**
HBT 55 - 10/25	**1 -**	**800**	**58**	010-00106	**12,70**	**-**
HBT 55 - 8/15 -	**1 -**	**1250**	**58**	010-00001	**16,10**	**12,88**
HBT 55 - 8/20 -	**1 -**	**1250**	**58**	010-00002	**14,65**	**11,72**
HBT 55 - 8/25 -	**1 -**	**1250**	**58**	010-00003	**13,90**	**11,12**
HBT 55 - 10/15 -	**1 -**	**1250**	**58**	010-00004	**18,10**	**14,48**
HBT 55 - 10/20 -	**1 -**	**1250**	**58**	010-00005	**16,25**	**13,00**
HBT 55 - 10/25 -	**1 -**	**1250**	**58**	010-00006	**15,45**	**12,36**
HBT 85 - 10/10	**1 -**	**800**	**86**	020-00101	**19,90**	**-**
HBT 85 - 10/15	**1 -**	**800**	**86**	020-00102	**16,55**	**-**
HBT 85 - 10/20	**1 -**	**800**	**86**	020-00103	**13,65**	**-**
HBT 85 - 10/25	**1 -**	**800**	**86**	020-00104	**13,45**	**-**
HBT 85 - 10/10 -	**1 -**	**1250**	**86**	020-00007	**24,25**	**19,40**
HBT 85 - 10/15 -	**1 -**	**1250**	**86**	020-00001	**19,75**	**15,80**
HBT 85 - 10/20 -	**1 -**	**1250**	**86**	020-00002	**17,75**	**14,20**
HBT 85 - 10/25 -	**1 -**	**1250**	**86**	020-00003	**16,95**	**13,56**
HBT 85 - 12/10 -	**1 -**	**1250**	**86**	020-00008	**30,95**	**24,76**
HBT 85 - 12/15 -	**1 -**	**1250**	**86**	020-00004	**24,80**	**19,84**
HBT 85 - 12/20 -	**1 -**	**1250**	**86**	020-00005	**21,70**	**17,36**
HBT 85 - 12/25 -	**1 -**	**1250**	**86**	020-00006	**20,25**	**16,20**

HBT 80 B21

Fertigteil-Bewehrungsanschluss
Packungseinheit 64 Stück = 80 m

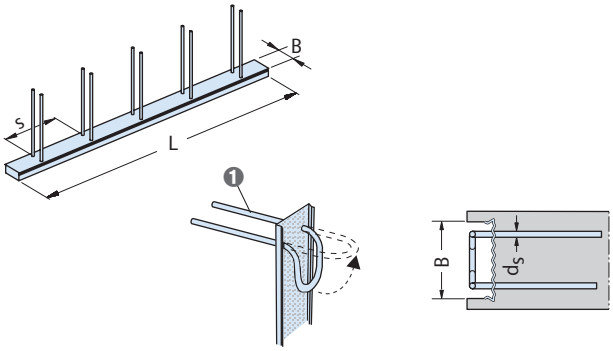

❶ Standardbügel Typ 6

Artikelbezeichnung d_s/s [mm/cm]	Typ	Länge [mm]	B [mm]	Bestell-Nr. 0054.	Preis [EUR/Stück]	Meterpreis [EUR/Meter]
Ausführung: Verzinktes Stahlblech mit Betonstahl						
HBT 80 - 8/15 -	**6 -**	**1250**	**86**	030-00001	**27,70**	**22,16**
HBT 80 - 8/20 -	**6 -**	**1250**	**86**	030-00002	**22,70**	**18,16**
HBT 80 - 8/25 -	**6 -**	**1250**	**86**	030-00003	**20,40**	**16,32**
HBT 80 - 10/15 -	**6 -**	**1250**	**86**	030-00004	**34,55**	**27,64**
HBT 80 - 10/20 -	**6 -**	**1250**	**86**	030-00005	**28,10**	**22,48**
HBT 80 - 10/25 -	**6 -**	**1250**	**86**	030-00006	**25,00**	**20,00**

HBT-RZ B21

Rückbiegezange

Artikelbezeichnung	Bestell-Nr. 0064.	Preis [EUR/Stück]
HBT-RZ - 8/10	010-00001	**534,30**
HBT-RZ - 10/12	010-00002	**568,90**

★ HALFEN-Hinweis: Allgemeine Erläuterungen siehe Übersichtsseite am Anfang des Kapitels

© 2015 HALFEN · PL 2/15 · www.halfen.de

HBT 120, HBT 150, HBT 190, HBT 220 B21

Typengeprüfter Bewehrungsanschluss zweilagig
Andere Längen und Typen auf Anfrage

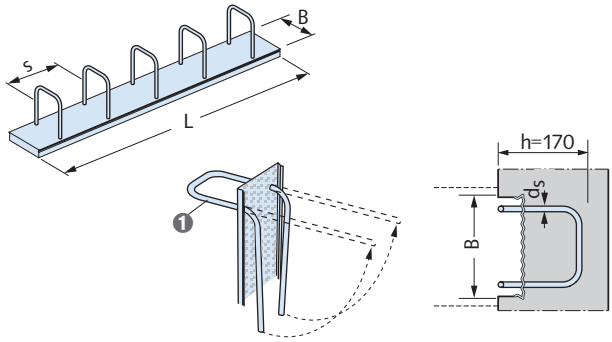

1 Standardbügel Typ 5

Artikelbezeichnung d_s/s [mm/cm]	Typ	Länge [mm]	B [mm]	Bestell-Nr. 0054.	Preis [EUR/Stück]	Meterpreis [EUR/Meter]
Ausführung: Verzinktes Stahlblech mit Betonstahl						
HBT 120 - 8/15 -	**5 -**	**800**	**122**	040-00101	**24,80**	**-**
HBT 120 - 8/20 -	**5 -**	**800**	**122**	040-00102	**20,50**	**-**
HBT 120 - 8/25 -	**5 -**	**800**	**122**	040-00103	**20,40**	**-**
HBT 120 - 10/15 -	**5 -**	**800**	**122**	040-00104	**29,30**	**-**
HBT 120 - 10/20 -	**5 -**	**800**	**122**	040-00105	**23,25**	**-**
HBT 120 - 10/25 -	**5 -**	**800**	**122**	040-00106	**22,90**	**-**
HBT 120 - 8/15 -	**5 -**	**1250**	**122**	040-00001	**28,70**	**22,96**
HBT 120 - 8/20 -	**5 -**	**1250**	**122**	040-00002	**25,50**	**20,40**
HBT 120 - 8/25 -	**5 -**	**1250**	**122**	040-00003	**23,60**	**18,88**
HBT 120 - 10/15 -	**5 -**	**1250**	**122**	040-00004	**34,65**	**27,72**
HBT 120 - 10/20 -	**5 -**	**1250**	**122**	040-00005	**30,05**	**24,04**
HBT 120 - 10/25 -	**5 -**	**1250**	**122**	040-00006	**27,55**	**22,04**
HBT 120 - 12/15 -	**5 -**	**1250**	**122**	040-00007	**44,40**	**35,52**
HBT 120 - 12/20 -	**5 -**	**1250**	**122**	040-00008	**37,65**	**30,12**
HBT 120 - 12/25 -	**5 -**	**1250**	**122**	040-00009	**34,40**	**27,52**
HBT 150 - 8/15 -	**5 -**	**800**	**150**	050-00101	**26,15**	**-**
HBT 150 - 8/20 -	**5 -**	**800**	**150**	050-00102	**22,10**	**-**
HBT 150 - 8/25 -	**5 -**	**800**	**150**	050-00103	**21,75**	**-**
HBT 150 - 10/10 -	**5 -**	**800**	**150**	050-00104	**36,80**	**-**
HBT 150 - 10/15 -	**5 -**	**800**	**150**	050-00105	**30,80**	**-**
HBT 150 - 10/20 -	**5 -**	**800**	**150**	050-00106	**24,65**	**-**
HBT 150 - 10/25 -	**5 -**	**800**	**150**	050-00107	**24,30**	**-**
HBT 150 - 8/15 -	**5 -**	**1250**	**150**	050-00001	**30,60**	**24,48**
HBT 150 - 8/20 -	**5 -**	**1250**	**150**	050-00002	**26,95**	**21,56**
HBT 150 - 8/25 -	**5 -**	**1250**	**150**	050-00003	**25,15**	**20,12**
HBT 150 - 10/10 -	**5 -**	**1250**	**150**	050-00010	**47,65**	**38,12**
HBT 150 - 10/15 -	**5 -**	**1250**	**150**	050-00004	**37,20**	**29,76**
HBT 150 - 10/20 -	**5 -**	**1250**	**150**	050-00005	**32,20**	**25,76**
HBT 150 - 10/25 -	**5 -**	**1250**	**150**	050-00006	**29,90**	**23,92**
HBT 150 - 12/10 -	**5 -**	**1250**	**150**	050-00011	**57,35**	**45,88**
HBT 150 - 12/15 -	**5 -**	**1250**	**150**	050-00007	**48,95**	**39,16**
HBT 150 - 12/20 -	**5 -**	**1250**	**150**	050-00008	**41,30**	**33,04**
HBT 150 - 12/25 -	**5 -**	**1250**	**150**	050-00009	**37,40**	**29,92**

Artikelbezeichnung d_s/s [mm/cm]	Typ	Länge [mm]	B [mm]	Bestell-Nr. 0054.	Preis [EUR/Stück]	Meterpreis [EUR/Meter]
Ausführung: Verzinktes Stahlblech mit Betonstahl						
HBT 190 - 8/15 -	**5 -**	**800**	**186**	060-00101	**41,00**	**-**
HBT 190 - 8/20 -	**5 -**	**800**	**186**	060-00102	**34,60**	**-**
HBT 190 - 8/25 -	**5 -**	**800**	**186**	060-00103	**34,35**	**-**
HBT 190 - 10/10 -	**5 -**	**800**	**186**	060-00104	**57,20**	**-**
HBT 190 - 10/15 -	**5 -**	**800**	**186**	060-00105	**47,05**	**-**
HBT 190 - 10/20 -	**5 -**	**800**	**186**	060-00106	**37,90**	**-**
HBT 190 - 10/25 -	**5 -**	**800**	**186**	060-00107	**37,95**	**-**
HBT 190 - 8/15 -	**5 -**	**1250**	**186**	060-00001	**32,75**	**26,20**
HBT 190 - 8/20 -	**5 -**	**1250**	**186**	060-00002	**29,25**	**23,40**
HBT 190 - 8/25 -	**5 -**	**1250**	**186**	060-00003	**27,55**	**22,04**
HBT 190 - 10/10 -	**5 -**	**1250**	**186**	060-00010	**51,65**	**41,32**
HBT 190 - 10/15 -	**5 -**	**1250**	**186**	060-00004	**40,70**	**32,56**
HBT 190 - 10/20 -	**5 -**	**1250**	**186**	060-00005	**35,55**	**28,44**
HBT 190 - 10/25 -	**5 -**	**1250**	**186**	060-00006	**32,60**	**26,08**
HBT 190 - 12/10 -	**5 -**	**1250**	**186**	060-00011	**67,60**	**54,08**
HBT 190 - 12/15 -	**5 -**	**1250**	**186**	060-00007	**51,20**	**40,96**
HBT 190 - 12/20 -	**5 -**	**1250**	**186**	060-00008	**43,90**	**35,12**
HBT 190 - 12/25 -	**5 -**	**1250**	**186**	060-00009	**40,05**	**32,04**
HBT 220 - 8/15 -	**5 -**	**800**	**222**	070-00101	**31,10**	**-**
HBT 220 - 8/20 -	**5 -**	**800**	**222**	070-00102	**26,45**	**-**
HBT 220 - 8/25 -	**5 -**	**800**	**222**	070-00103	**26,35**	**-**
HBT 220 - 10/10 -	**5 -**	**800**	**222**	070-00104	**42,20**	**-**
HBT 220 - 10/15 -	**5 -**	**800**	**222**	070-00105	**34,95**	**-**
HBT 220 - 10/20 -	**5 -**	**800**	**222**	070-00106	**28,20**	**-**
HBT 220 - 10/25 -	**5 -**	**800**	**222**	070-00107	**28,05**	**-**
HBT 220 - 8/15 -	**5 -**	**1250**	**222**	070-00001	**35,55**	**28,44**
HBT 220 - 8/20 -	**5 -**	**1250**	**222**	070-00002	**31,85**	**25,48**
HBT 220 - 8/25 -	**5 -**	**1250**	**222**	070-00003	**29,90**	**23,92**
HBT 220 - 10/10 -	**5 -**	**1250**	**222**	070-00010	**53,85**	**43,08**
HBT 220 - 10/15 -	**5 -**	**1250**	**222**	070-00004	**42,20**	**33,76**
HBT 220 - 10/20 -	**5 -**	**1250**	**222**	070-00005	**37,20**	**29,76**
HBT 220 - 10/25 -	**5 -**	**1250**	**222**	070-00006	**34,55**	**27,64**
HBT 220 - 12/10 -	**5 -**	**1250**	**222**	070-00011	**72,25**	**57,80**
HBT 220 - 12/15 -	**5 -**	**1250**	**222**	070-00007	**54,25**	**43,40**
HBT 220 - 12/20 -	**5 -**	**1250**	**222**	070-00008	**46,35**	**37,08**
HBT 220 - 12/25 -	**5 -**	**1250**	**222**	070-00009	**42,55**	**34,04**
Packungseinheit: 48 Stück						

★ HALFEN-Hinweis: Allgemeine Erläuterungen siehe Übersichtsseite am Anfang des Kapitels

© 2015 HALFEN · PL 2/15 · www.halfen.de

HDB Dübelleisten - Systemelemente B30

Durchstanzbewehrung - mit 2 Ankern
Für Bemessungen nach DIN 1045-1:2008-08,
bauaufsichtlich zugelassen Z - 15.1 - 213 und Z - 15.1 - 264 oder nach
EN 1992-1-1:2004+AC:2010 und zugehörigem Nationalen Anhang
Europaweit bauaufsichtlich zugelassen (ETA)
Hinweis: Abstandhalter und Klemmbügel für die Montage → Seite 78

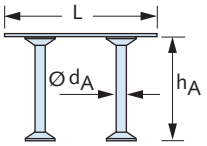

Artikelbezeichnung Ø d_A [mm]	Höhe h_A [mm]	L ① [mm]	Bestell-Nr. 0057.	Preis [EUR/St.]
Ausführung: glatter oder gerippter Betonstahl B500				
HDB - 10/	125	200	#	9,05
HDB - 10/	135	200	120-00001	9,15
HDB - 10/	145	200	120-00003	9,15
HDB - 10/	155	220	120-00005	9,15
HDB - 10/	165	240	120-00007	9,15
HDB - 10/	175	240	120-00009	9,15
HDB - 10/	185	280	120-00011	9,15
HDB - 10/	195	280	120-00013	9,15
HDB - 10/	205	280	120-00015	9,15
HDB - 10/	215	300	120-00017	9,35
HDB - 10/	225	320	#	10,25
HDB - 10/	235	340	#	10,50
HDB - 10/	245	360	#	10,70
HDB - 10/	255	360	#	10,90
HDB- 12/	125	200	#	11,10
HDB- 12/	135	200	#	11,30
HDB- 12/	145	200	#	11,50
HDB - 12/	155	220	120-00019	10,05
HDB - 12/	165	240	120-00021	10,15
HDB - 12/	175	240	120-00023	10,25
HDB - 12/	185	280	120-00025	10,25
HDB - 12/	195	280	120-00027	15,40
HDB - 12/	205	280	120-00029	10,25
HDB - 12/	215	300	120-00031	10,35
HDB- 12/	225	320	120-00200	10,35
HDB - 12/	235	340	120-00033	10,50
HDB - 12/	245	360	120-00035	10,50
HDB- 12/	255	360	#	10,75
HDB- 12/	265	400	#	10,85
HDB- 12/	275	400	#	10,95
HDB- 12/	285	420	#	11,05
HDB- 12/	295	440	#	11,15
HDB- 12/	305	440	#	11,25
HDB- 14/	125	200	#	11,35
HDB- 14/	135	200	#	11,45
HDB- 14/	145	200	#	11,55
HDB- 14/	155	220	#	11,65
HDB- 14/	165	240	#	11,75
HDB- 14/	175	240	#	11,85
HDB - 14/	185	280	120-00037	11,00
HDB - 14/	195	280	120-00039	11,00
HDB - 14/	205	280	120-00041	11,10
HDB - 14/	215	300	120-00043	11,10
HDB - 14/	225	320	120-00045	11,10
HDB - 14/	235	340	120-00047	11,20
HDB - 14/	245	360	120-00049	11,20
HDB - 14/	255	360	120-00051	11,20
HDB- 14/	265	400	#	12,20
HDB- 14/	275	400	#	12,30
HDB- 14/	285	420	120-00053	11,50
HDB- 14/	295	440	#	12,55
HDB- 14/	305	440	#	12,65
HDB- 14/	315	480	#	12,80
HDB- 14/	325	480	#	12,90

Artikelbezeichnung Ø d_A [mm]	Höhe h_A [mm]	L ① [mm]	Bestell-Nr. 0057.	Preis [EUR/St.]
Ausführung: glatter oder gerippter Betonstahl B500				
HDB- 16/	165	240	#	13,00
HDB- 16/	175	240	#	13,10
HDB- 16/	185	280	#	13,20
HDB- 16/	195	280	#	13,30
HDB - 16/	205	280	120-00055	12,20
HDB - 16/	215	300	120-00057	12,30
HDB- 16/	225	320	120-00202	12,45
HDB - 16/	235	340	120-00059	12,65
HDB - 16/	245	360	120-00061	12,65
HDB - 16/	255	360	120-00063	12,65
HDB- 16/	265	400	#	12,95
HDB - 16/	275	400	120-00065	12,65
HDB - 16/	285	420	120-00067	12,95
HDB- 16/	295	440	120-00206	12,95
HDB- 16/	305	440	#	14,95
HDB- 16/	315	480	#	15,05
HDB- 16/	325	480	#	15,10
HDB- 16/	335	480	#	15,20
HDB- 16/	345	520	#	15,30
HDB- 16/	355	520	#	15,40
HDB- 18/	205	280	#	13,45
HDB- 18/	215	300	120-00085	13,55
HDB- 18/	225	320	120-00087	13,65
HDB- 18/	235	340	120-00088	13,75
HDB- 18/	245	360	120-00090	13,85
HDB- 18/	255	360	120-00092	13,85
HDB- 18/	265	400	#	13,75
HDB- 18/	275	400	120-00094	13,85
HDB- 18/	285	420	120-00096	14,40
HDB- 18/	295	440	120-00098	14,40
HDB - 20/	185	280	#	16,00
HDB - 20/	195	280	#	16,45
HDB - 20/	205	280	#	16,85
HDB - 20/	215	300	#	17,25
HDB - 20/	225	320	#	17,95
HDB - 20/	235	340	130-00069	19,50
HDB - 20/	245	360	130-00071	19,70
HDB - 20/	255	360	130-00073	19,70
HDB - 20/	265	400	#	19,90
HDB - 20/	275	400	130-00075	20,15
HDB - 20/	285	420	130-00076	20,15
HDB - 20/	295	440	130-00078	20,15
HDB - 20/	305	440	130-00080	20,15
HDB - 20/	315	480	#	19,90
HDB - 20/	325	480	#	20,25
HDB - 20/	335	480	130-00082	20,45
HDB - 20/	345	520	#	20,45
HDB - 20/	355	520	130-00221	20,75
HDB - 20/	375	560	#	20,95
HDB - 20/	395	600	#	21,15
HDB - 20/	405	600	#	21,35
HDB - 20/	425	640	#	21,90
HDB - 20/	435	640	#	22,40
HDB - 20/	455	640	#	23,00
HDB - 25/	265	400	#	30,90
HDB - 25/	275	400	#	31,10
HDB - 25/	285	420	#	31,30
HDB - 25/	295	440	#	31,55
HDB - 25/	305	440	#	31,75
HDB - 25/	325	480	#	32,15
HDB - 25/	335	480	#	32,35
HDB - 25/	345	520	#	32,55
HDB - 25/	355	520	#	34,30
HDB - 25/	375	560	#	37,05
HDB - 25/	395	600	#	37,40
HDB - 25/	405	600	#	37,70
HDB - 25/	425	640	#	37,90
HDB - 25/	435	640	#	40,85
HDB - 25/	455	640	#	41,00

= Konfigurationsartikel, bei Bestellung bitte Artikelbezeichnung angeben
① Für Sonderlängen bitte Länge L [mm] angeben
Andere Ankerhöhen auf Anfrage möglich.

★ HALFEN-Hinweis: Allgemeine Erläuterungen siehe Übersichtsseite am Anfang des Kapitels

© 2015 HALFEN · PL 2/15 · www.halfen.de

HDB Dübelleisten - Systemelemente B30

Durchstanzbewehrung - mit 3 Ankern
Für Bemessungen nach DIN 1045-1:2008-08,
bauaufsichtlich zugelassen Z - 15.1 - 213 und Z - 15.1 - 264 oder nach
EN 1992-1-1:2004+AC:2010 und zugehörigem Nationalen Anhang
Europaweit bauaufsichtlich zugelassen (ETA)
Hinweis: Abstandhalter und Klemmbügel für die Montage → Seite 78

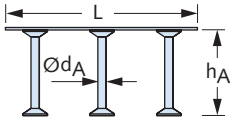

Artikelbezeichnung Ø d_A [mm]	Höhe h_A [mm]	L ① [mm]	Bestell-Nr. 0057.	Preis [EUR/Stück]
Ausführung: glatter oder gerippter Betonstahl B500				
HDB - 10/	**125**	300	#	**13,55**
HDB - 10/	**135**	300	120-00002	**13,70**
HDB - 10/	**145**	300	120-00004	**13,70**
HDB - 10/	**155**	330	120-00006	**13,70**
HDB - 10/	**165**	360	120-00008	**13,70**
HDB - 10/	**175**	360	120-00010	**13,70**
HDB - 10/	**185**	420	120-00012	**13,70**
HDB - 10/	**195**	420	120-00014	**13,70**
HDB - 10/	**205**	420	120-00016	**13,70**
HDB - 10/	**215**	450	120-00018	**14,00**
HDB 10/	**225**	480	#	**14,60**
HDB 10/	**235**	510	#	**14,70**
HDB 10/	**245**	540	#	**14,80**
HDB 10/	**255**	540	#	**14,90**
HDB - 12/	**125**	300	#	**14,80**
HDB - 12/	**135**	300	#	**14,90**
HDB - 12/	**145**	300	#	**15,00**
HDB - 12/	**155**	330	120-00020	**15,10**
HDB - 12/	**165**	360	120-00022	**15,25**
HDB - 12/	**175**	360	120-00024	**15,40**
HDB - 12/	**185**	420	120-00026	**15,40**
HDB - 12/	**195**	420	120-00028	**15,40**
HDB - 12/	**205**	420	120-00030	**15,40**
HDB - 12/	**215**	450	120-00032	**15,55**
HDB - 12/	**225**	480	#	**15,50**
HDB - 12/	**235**	510	120-00034	**15,70**
HDB - 12/	**245**	540	120-00036	**15,70**
HDB - 12/	**255**	540	#	**15,60**
HDB - 12/	**265**	600	#	**17,15**
HDB - 12/	**275**	600	#	**17,25**
HDB - 12/	**285**	630	#	**17,25**
HDB - 12/	**295**	660	#	**17,35**
HDB - 12/	**305**	660	#	**17,35**
HDB - 14/	**125**	300	#	**15,90**
HDB - 14/	**135**	300	#	**16,00**
HDB - 14/	**145**	300	#	**16,10**
HDB - 14/	**155**	330	#	**16,25**
HDB - 14/	**165**	360	#	**16,35**
HDB - 14/	**175**	360	#	**16,45**
HDB - 14/	**185**	420	120-00038	**16,50**
HDB - 14/	**195**	420	120-00040	**16,50**
HDB - 14/	**205**	420	120-00042	**16,65**
HDB - 14/	**215**	450	120-00044	**16,65**
HDB - 14/	**225**	480	120-00046	**16,65**
HDB - 14/	**235**	510	120-00048	**16,80**
HDB - 14/	**245**	540	120-00050	**16,80**
HDB - 14/	**255**	540	120-00052	**16,80**
HDB - 14/	**265**	600	#	**17,05**
HDB - 14/	**275**	600	#	**17,15**
HDB - 14/	**285**	630	120-00054	**17,25**
HDB - 14/	**295**	660	#	**19,80**
HDB - 14/	**305**	660	#	**19,90**
HDB - 14/	**315**	720	#	**20,05**
HDB - 14/	**325**	720	#	**20,15**

Artikelbezeichnung Ø d_A [mm]	Höhe h_A [mm]	L ① [mm]	Bestell-Nr. 0057.	Preis [EUR/Stück]
Ausführung: glatter oder gerippter Betonstahl B500				
HDB - 16/	**165**	360	#	**17,85**
HDB - 16/	**175**	360	#	**17,95**
HDB - 16/	**185**	420	#	**18,10**
HDB - 16/	**195**	420	#	**18,20**
HDB - 16/	**205**	420	120-00056	**18,35**
HDB - 16/	**215**	450	120-00058	**18,50**
HDB - 16/	**225**	480	#	**18,65**
HDB - 16/	**235**	510	120-00060	**18,95**
HDB - 16/	**245**	540	120-00062	**18,95**
HDB - 16/	**255**	540	120-00064	**18,95**
HDB - 16/	**265**	600	#	**18,95**
HDB - 16/	**275**	600	120-00066	**18,95**
HDB - 16/	**285**	630	120-00068	**19,40**
HDB - 16/	**295**	660	#	**19,45**
HDB - 16/	**305**	660	#	**19,60**
HDB - 16/	**315**	720	#	**19,70**
HDB - 16/	**325**	720	#	**19,80**
HDB - 16/	**335**	720	#	**19,90**
HDB - 16/	**345**	780	#	**20,05**
HDB - 16/	**355**	780	#	**20,15**
HDB - 18/	**205**	420	#	**20,15**
HDB - 18/	**215**	450	120-00086	**20,35**
HDB - 18/	**225**	480	#	**20,55**
HDB - 18/	**235**	510	120-00089	**20,65**
HDB - 18/	**245**	540	120-00091	**20,80**
HDB - 18/	**255**	540	120-00093	**20,80**
HDB - 18/	**265**	600	#	**20,80**
HDB - 18/	**275**	600	120-00095	**20,80**
HDB - 18/	**285**	630	120-00097	**21,55**
HDB - 18/	**295**	660	120-00099	**21,55**
HDB - 20/	**185**	420	#	**27,95**
HDB - 20/	**195**	420	#	**28,15**
HDB - 20/	**205**	420	#	**28,35**
HDB - 20/	**215**	450	#	**28,55**
HDB - 20/	**225**	480	#	**28,75**
HDB - 20/	**235**	510	130-00070	**29,25**
HDB - 20/	**245**	540	130-00072	**29,60**
HDB - 20/	**255**	540	130-00074	**29,60**
HDB - 20/	**265**	600	#	**29,80**
HDB - 20/	**275**	600	#	**30,00**
HDB - 20/	**285**	630	130-00077	**30,20**
HDB - 20/	**295**	660	130-00079	**30,20**
HDB - 20/	**305**	660	130-00081	**30,20**
HDB - 20/	**315**	720	#	**30,50**
HDB - 20/	**325**	720	#	**30,80**
HDB - 20/	**335**	720	#	**31,20**
HDB - 20/	**345**	780	#	**31,65**
HDB - 20/	**355**	780	#	**32,05**
HDB - 20/	**375**	840	#	**32,45**
HDB - 20/	**395**	900	#	**32,85**
HDB - 20/	**405**	900	#	**33,25**
HDB - 20/	**425**	960	#	**33,50**
HDB - 20/	**435**	960	#	**33,80**
HDB - 20/	**455**	960	#	**34,10**
HDB - 25/	**265**	600	#	**41,80**
HDB - 25/	**275**	600	#	**42,30**
HDB - 25/	**285**	630	#	**42,85**
HDB - 25/	**295**	660	#	**43,35**
HDB - 25/	**305**	660	#	**43,85**
HDB - 25/	**325**	720	#	**44,35**
HDB - 25/	**335**	720	#	**45,00**
HDB - 25/	**345**	780	#	**45,50**
HDB - 25/	**355**	780	#	**46,75**
HDB - 25/	**375**	840	#	**54,00**
HDB - 25/	**395**	900	#	**55,55**
HDB - 25/	**405**	900	#	**57,10**
HDB - 25/	**425**	960	#	**58,55**
HDB - 25/	**435**	960	#	**59,35**
HDB - 25/	**455**	960	#	**60,30**

= Konfigurationsartikel, bei Bestellung bitte Artikelbezeichnung angeben.
① Für Sonderlängen bitte Länge L [mm] angeben.
Andere Ankerhöhen auf Anfrage möglich.

★ HALFEN-Hinweis: Allgemeine Erläuterungen siehe Übersichtsseite am Anfang des Kapitels

© 2015 HALFEN · PL 2/15 · www.halfen.de

HDB Dübelleiste - Komplettelemente B30

Durchstanzbewehrung - mit 4 Ankern
Für Bemessungen nach DIN 1045-1:2008-08,
bauaufsichtlich zugelassen Z - 15.1 - 213 und Z - 15.1 - 264 oder nach
EN 1992-1-1:2004+AC:2010 und zugehörigem Nationalen Anhang
Europaweit bauaufsichtlich zugelassen (ETA)
Hinweis: Abstandhalter und Klemmbügel für die Montage → Seite 78

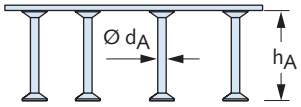

Artikelbezeichnung			Bestell-Nr.	Preis
	Ø d_A [mm]	Höhe h_A [mm]		[EUR/Stück]
Ausführung: glatter oder gerippter Betonstahl B500				
HDB -	10/	125	①	18,10
HDB -	10/	135	①	18,35
HDB -	10/	145	①	18,45
HDB -	10/	155	①	18,55
HDB -	10/	165	①	18,65
HDB -	10/	175	①	18,75
HDB -	10/	185	①	18,85
HDB -	10/	195	①	18,95
HDB -	10/	205	①	19,05
HDB -	10/	215	①	19,15
HDB -	10/	225	①	19,25
HDB -	10/	235	①	19,35
HDB -	10/	245	①	19,45
HDB -	10/	255	①	19,70
HDB -	12/	125	①	19,75
HDB -	12/	135	①	19,85
HDB -	12/	145	①	19,90
HDB -	12/	155	①	20,05
HDB -	12/	165	①	20,10
HDB -	12/	175	①	20,15
HDB -	12/	185	①	20,25
HDB -	12/	195	①	20,35
HDB -	12/	205	①	20,45
HDB -	12/	215	①	20,55
HDB -	12/	225	①	20,75
HDB -	12/	235	①	20,95
HDB -	12/	245	①	21,15
HDB -	12/	255	①	21,55
HDB -	12/	265	①	22,40
HDB -	12/	275	①	22,90
HDB -	12/	285	①	23,20
HDB -	12/	295	①	23,70
HDB -	12/	305	①	24,05
HDB -	14/	125	①	21,05
HDB -	14/	135	①	21,25
HDB -	14/	145	①	21,55
HDB -	14/	155	①	21,75
HDB -	14/	165	①	22,00
HDB -	14/	175	①	22,20
HDB -	14/	185	①	22,40
HDB -	14/	195	①	22,60
HDB -	14/	205	①	22,90
HDB -	14/	215	①	23,20
HDB -	14/	225	①	23,50
HDB -	14/	235	①	23,85
HDB -	14/	245	①	24,15
HDB -	14/	255	①	24,45
HDB -	14/	265	①	24,75
HDB -	14/	275	①	25,05
HDB -	14/	285	①	25,35
HDB -	14/	295	①	25,75
HDB -	14/	305	①	26,05
HDB -	14/	315	①	26,35
HDB -	14/	325	①	26,65

Artikelbezeichnung			Bestell-Nr.	Preis
	Ø d_A [mm]	Höhe h_A [mm]		[EUR/Stück]
Ausführung: glatter oder gerippter Betonstahl B500				
HDB -	16/	165	①	24,05
HDB -	16/	175	①	24,20
HDB -	16/	185	①	24,75
HDB -	16/	195	①	25,05
HDB -	16/	205	①	25,15
HDB -	16/	215	①	25,45
HDB -	16/	225	①	25,95
HDB -	16/	235	①	26,20
HDB -	16/	245	①	26,55
HDB -	16/	255	①	26,90
HDB -	16/	265	①	27,25
HDB -	16/	275	①	27,65
HDB -	16/	285	①	28,00
HDB -	16/	295	①	28,35
HDB -	16/	305	①	28,70
HDB -	16/	315	①	29,05
HDB -	16/	325	①	29,30
HDB -	16/	335	①	29,60
HDB -	16/	345	①	29,85
HDB -	16/	355	①	30,10
HDB -	18/	205	①	30,40
HDB -	18/	215	①	30,50
HDB -	18/	225	①	30,60
HDB -	18/	235	①	30,70
HDB -	18/	245	①	31,85
HDB -	18/	255	①	32,15
HDB -	18/	265	①	32,25
HDB -	18/	275	①	32,85
HDB -	18/	285	①	33,40
HDB -	18/	295	①	34,00
HDB -	20/	185	①	34,20
HDB -	20/	195	①	34,40
HDB -	20/	205	①	34,60
HDB -	20/	215	①	34,80
HDB -	20/	225	①	35,00
HDB -	20/	235	①	35,25
HDB -	20/	245	①	35,55
HDB -	20/	255	①	35,85
HDB -	20/	265	①	36,15
HDB -	20/	275	①	36,45
HDB -	20/	285	①	36,75
HDB -	20/	295	①	37,05
HDB -	20/	305	①	37,30
HDB -	20/	315	①	37,45
HDB -	20/	325	①	37,60
HDB -	20/	335	①	37,75
HDB -	20/	345	①	38,25
HDB -	20/	355	①	38,75
HDB -	20/	375	①	39,30
HDB -	20/	395	①	39,55
HDB -	20/	405	①	39,90
HDB -	20/	425	①	42,45
HDB -	20/	435	①	43,60
HDB -	20/	455	①	44,65
HDB -	25/	265	①	55,70
HDB -	25/	275	①	57,50
HDB -	25/	285	①	59,30
HDB -	25/	295	①	61,10
HDB -	25/	305	①	61,70
HDB -	25/	325	①	62,15
HDB -	25/	335	①	63,15
HDB -	25/	345	①	64,70
HDB -	25/	355	①	65,85
HDB -	25/	375	①	67,05
HDB -	25/	395	①	68,25
HDB -	25/	405	①	69,95
HDB -	25/	425	①	71,65
HDB -	25/	435	①	73,35
HDB -	25/	455	①	75,45

① ★ HALFEN-Hinweis: Bestellbeispiel siehe Übersichtsseite zu Beginn des Kapitels 2
Andere Ankerhöhen auf Anfrage möglich

★ HALFEN-Hinweis: Allgemeine Erläuterungen siehe Übersichtsseite am Anfang des Kapitels

© 2015 HALFEN · PL 2/15 · www.halfen.de

HDB Dübelleiste - Komplettelemente B30

Durchstanzbewehrung - mit 5 Ankern
Für Bemessungen nach DIN 1045-1:2008-08,
bauaufsichtlich zugelassen Z - 15.1 - 213 und Z - 15.1 - 264 oder nach
EN 1992-1-1:2004+AC:2010 und zugehörigem Nationalen Anhang
Europaweit bauaufsichtlich zugelassen (ETA)
Hinweis: Abstandhalter und Klemmbügel für die Montage→ Seite 78

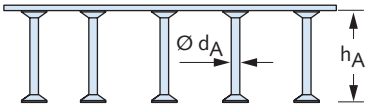

Artikelbezeichnung		Bestell-Nr.	Preis
Ø d_A [mm]	Höhe h_A [mm]		[EUR/Stück]
Ausführung: glatter oder gerippter Betonstahl B500			
HDB - 10/	125	①	23,40
HDB - 10/	135	①	23,60
HDB - 10/	145	①	23,70
HDB - 10/	155	①	23,85
HDB - 10/	165	①	23,95
HDB - 10/	175	①	24,05
HDB - 10/	185	①	24,15
HDB - 10/	195	①	24,25
HDB - 10/	205	①	24,35
HDB - 10/	215	①	24,45
HDB - 10/	225	①	24,55
HDB - 10/	235	①	24,65
HDB - 10/	245	①	24,75
HDB - 10/	255	①	24,85
HDB - 12/	125	①	25,90
HDB - 12/	135	①	26,05
HDB - 12/	145	①	26,20
HDB - 12/	155	①	26,35
HDB - 12/	165	①	26,55
HDB - 12/	175	①	26,70
HDB - 12/	185	①	26,85
HDB - 12/	195	①	27,00
HDB - 12/	205	①	27,15
HDB - 12/	215	①	27,30
HDB - 12/	225	①	27,55
HDB - 12/	235	①	27,75
HDB - 12/	245	①	27,90
HDB - 12/	255	①	28,05
HDB - 12/	265	①	28,65
HDB - 12/	275	①	28,85
HDB - 12/	285	①	29,05
HDB - 12/	295	①	29,35
HDB - 12/	305	①	29,70
HDB - 14/	125	①	29,25
HDB - 14/	135	①	29,45
HDB - 14/	145	①	29,60
HDB - 14/	155	①	29,70
HDB - 14/	165	①	29,80
HDB - 14/	175	①	29,95
HDB - 14/	185	①	30,10
HDB - 14/	195	①	30,25
HDB - 14/	205	①	30,30
HDB - 14/	215	①	30,45
HDB - 14/	225	①	30,60
HDB - 14/	235	①	30,75
HDB - 14/	245	①	30,85
HDB - 14/	255	①	31,00
HDB - 14/	265	①	31,10
HDB - 14/	275	①	31,30
HDB - 14/	285	①	31,65
HDB - 14/	295	①	31,95
HDB - 14/	305	①	32,25
HDB - 14/	315	①	32,55
HDB - 14/	325	①	33,05

Artikelbezeichnung		Bestell-Nr.	Preis
Ø d_A [mm]	Höhe h_A [mm]		[EUR/Stück]
Ausführung: glatter oder gerippter Betonstahl B500			
HDB - 16/	165	①	33,40
HDB - 16/	175	①	33,60
HDB - 16/	185	①	33,80
HDB - 16/	195	①	33,90
HDB - 16/	205	①	34,20
HDB - 16/	215	①	34,40
HDB - 16/	225	①	34,70
HDB - 16/	235	①	34,90
HDB - 16/	245	①	35,10
HDB - 16/	255	①	35,35
HDB - 16/	265	①	35,55
HDB - 16/	275	①	35,75
HDB - 16/	285	①	35,95
HDB - 16/	295	①	36,15
HDB - 16/	305	①	36,35
HDB - 16/	315	①	36,55
HDB - 16/	325	①	36,75
HDB - 16/	335	①	36,95
HDB - 16/	345	①	37,20
HDB - 16/	355	①	37,40
HDB - 18/	205	①	41,60
HDB - 18/	215	①	41,80
HDB - 18/	225	①	41,90
HDB - 18/	235	①	42,00
HDB - 18/	245	①	42,10
HDB - 18/	255	①	42,20
HDB - 18/	265	①	42,30
HDB - 18/	275	①	42,40
HDB - 18/	285	①	42,50
HDB - 18/	295	①	42,60
HDB - 20/	185	①	43,25
HDB - 20/	195	①	43,65
HDB - 20/	205	①	43,85
HDB - 20/	215	①	44,05
HDB - 20/	225	①	44,25
HDB - 20/	235	①	44,90
HDB - 20/	245	①	45,30
HDB - 20/	255	①	45,80
HDB - 20/	265	①	46,65
HDB - 20/	275	①	47,85
HDB - 20/	285	①	48,05
HDB - 20/	295	①	48,25
HDB - 20/	305	①	48,45
HDB - 20/	315	①	48,70
HDB - 20/	325	①	48,90
HDB - 20/	335	①	49,10
HDB - 20/	345	①	49,30
HDB - 20/	355	①	49,50
HDB - 20/	375	①	49,80
HDB - 20/	395	①	54,45
HDB - 20/	405	①	54,65
HDB - 20/	425	①	54,95
HDB - 20/	435	①	55,25
HDB - 20/	455	①	55,55
HDB - 25/	265	①	66,55
HDB - 25/	275	①	79,60
HDB - 25/	285	①	80,60
HDB - 25/	295	①	81,65
HDB - 25/	305	①	82,65
HDB - 25/	325	①	84,50
HDB - 25/	335	①	86,35
HDB - 25/	345	①	87,80
HDB - 25/	355	①	89,15
HDB - 25/	375	①	90,50
HDB - 25/	395	①	91,90
HDB - 25/	405	①	92,55
HDB - 25/	425	①	92,95
HDB - 25/	435	①	93,45
HDB - 25/	455	①	94,55

① ★ HALFEN-Hinweis: Bestellbeispiel siehe Übersichtsseite zu Beginn des Kapitels 2
Andere Ankerhöhen auf Anfrage möglich

★ HALFEN-Hinweis: Allgemeine Erläuterungen siehe Übersichtsseite am Anfang des Kapitels

© 2015 HALFEN · PL 2/15 · www.halfen.de

HDB Dübelleiste - Komplettelemente B30

Durchstanzbewehrung - mit 6 Ankern
Für Bemessungen nach DIN 1045-1:2008-08,
bauaufsichtlich zugelassen Z - 15.1 - 213 und Z - 15.1 - 264 oder nach
EN 1992-1-1:2004+AC:2010 und zugehörigem Nationalen Anhang
Europaweit bauaufsichtlich zugelassen (ETA)
Hinweis: Abstandhalter und Klemmbügel für die Montage → Seite 78

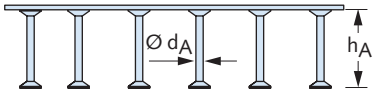

Artikelbezeichnung		Bestell-Nr.	Preis
Ø d_A [mm]	Höhe h_A [mm]		[EUR/Stück]
Ausführung: glatter oder gerippter Betonstahl B500			
HDB - 10/	125	①	27,30
HDB - 10/	135	①	27,50
HDB - 10/	145	①	27,65
HDB - 10/	155	①	27,70
HDB - 10/	165	①	27,75
HDB - 10/	175	①	27,85
HDB - 10/	185	①	27,85
HDB - 10/	195	①	27,95
HDB - 10/	205	①	28,05
HDB - 10/	215	①	28,15
HDB - 10/	225	①	28,25
HDB - 10/	235	①	28,35
HDB - 10/	245	①	28,45
HDB - 10/	255	①	28,60
HDB - 12/	125	①	29,75
HDB - 12/	135	①	29,90
HDB - 12/	145	①	30,20
HDB - 12/	155	①	30,50
HDB - 12/	165	①	30,90
HDB - 12/	175	①	31,20
HDB - 12/	185	①	31,85
HDB - 12/	195	①	32,15
HDB - 12/	205	①	32,55
HDB - 12/	215	①	32,85
HDB - 12/	225	①	33,40
HDB - 12/	235	①	33,70
HDB - 12/	245	①	34,00
HDB - 12/	255	①	34,30
HDB - 12/	265	①	34,60
HDB - 12/	275	①	35,00
HDB - 12/	285	①	35,35
HDB - 12/	295	①	35,65
HDB - 12/	305	①	36,05
HDB - 14/	125	①	31,85
HDB - 14/	135	①	32,05
HDB - 14/	145	①	32,35
HDB - 14/	155	①	32,55
HDB - 14/	165	①	32,85
HDB - 14/	175	①	33,05
HDB - 14/	185	①	32,85
HDB - 14/	195	①	33,25
HDB - 14/	205	①	33,70
HDB - 14/	215	①	34,40
HDB - 14/	225	①	34,70
HDB - 14/	235	①	37,70
HDB - 14/	245	①	38,20
HDB - 14/	255	①	36,65
HDB - 14/	265	①	37,20
HDB - 14/	275	①	37,70
HDB - 14/	285	①	37,80
HDB - 14/	295	①	38,10
HDB - 14/	305	①	38,50
HDB - 14/	315	①	39,05
HDB - 14/	325	①	39,55

Artikelbezeichnung		Bestell-Nr.	Preis
Ø d_A [mm]	Höhe h_A [mm]		[EUR/Stück]
Ausführung: glatter oder gerippter Betonstahl B500			
HDB - 16/	165	①	40,05
HDB - 16/	175	①	40,25
HDB - 16/	185	①	40,55
HDB - 16/	195	①	40,75
HDB - 16/	205	①	41,00
HDB - 16/	215	①	41,40
HDB - 16/	225	①	41,70
HDB - 16/	235	①	41,90
HDB - 16/	245	①	42,10
HDB - 16/	255	①	42,30
HDB - 16/	265	①	42,60
HDB - 16/	275	①	42,85
HDB - 16/	285	①	43,05
HDB - 16/	295	①	43,45
HDB - 16/	305	①	43,55
HDB - 16/	315	①	43,65
HDB - 16/	325	①	43,85
HDB - 16/	335	①	44,05
HDB - 16/	345	①	44,25
HDB - 16/	355	①	44,55
HDB - 18/	205	①	46,00
HDB - 18/	215	①	46,30
HDB - 18/	225	①	46,65
HDB - 18/	235	①	46,95
HDB - 18/	245	①	47,35
HDB - 18/	255	①	47,75
HDB - 18/	265	①	48,70
HDB - 18/	275	①	49,20
HDB - 18/	285	①	49,70
HDB - 18/	295	①	50,10
HDB - 20/	185	①	53,60
HDB - 20/	195	①	53,90
HDB - 20/	205	①	54,25
HDB - 20/	215	①	54,55
HDB - 20/	225	①	54,85
HDB - 20/	235	①	55,65
HDB - 20/	245	①	56,05
HDB - 20/	255	①	56,50
HDB - 20/	265	①	57,30
HDB - 20/	275	①	57,70
HDB - 20/	285	①	58,15
HDB - 20/	295	①	58,55
HDB - 20/	305	①	58,95
HDB - 20/	315	①	59,35
HDB - 20/	325	①	59,75
HDB - 20/	335	①	60,20
HDB - 20/	345	①	60,60
HDB - 20/	355	①	61,00
HDB - 20/	375	①	74,55
HDB - 20/	395	①	80,70
HDB - 20/	405	①	81,25
HDB - 20/	425	①	81,75
HDB - 20/	435	①	83,10
HDB - 20/	455	①	84,55
HDB - 25/	265	①	85,25
HDB - 25/	275	①	85,75
HDB - 25/	285	①	86,25
HDB - 25/	295	①	86,80
HDB - 25/	305	①	87,30
HDB - 25/	325	①	87,80
HDB - 25/	335	①	87,90
HDB - 25/	345	①	88,30
HDB - 25/	355	①	89,95
HDB - 25/	375	①	102,30
HDB - 25/	395	①	104,75
HDB - 25/	405	①	107,35
HDB - 25/	425	①	107,95
HDB - 25/	435	①	108,55
HDB - 25/	455	①	110,20

① ★ HALFEN-Hinweis: Bestellbeispiel siehe Übersichtsseite zu Beginn des Kapitels 2
Andere Ankerhöhen oder Ankeranzahl auf Anfrage möglich

★ HALFEN-Hinweis: Allgemeine Erläuterungen siehe Übersichtsseite am Anfang des Kapitels

© 2015 HALFEN · PL 2/15 · www.halfen.de

HDB Abstandhalter B30

Abstandhalter für den Einbau mit untenliegender Montageleiste, z.B. in Elementdecken oder bei Plattenstärken > 35 cm:
$c_{nom,\,u}$ ist das Nennmaß der unteren Betonüberdeckung
Wir empfehlen, zwei Abstandhalter pro HDB-/HDB-S-Element zu disponieren.
Bei HDB 20 und 25 je 1 Stück pro Anker, bei Elementen ab 4 Anker je 3 Stück

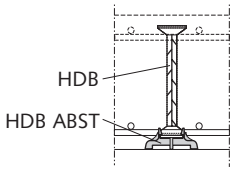

Artikelbezeichnung		Bestell-Nr.	Preis
$c_{nom,\,u}$ [mm]		0066.	[EUR/Stück]
Ausführung: Kunststoff			
HDB ABST -	**15**	010-00001	**0,30**
HDB ABST -	**20**	010-00001	**0,30**
HDB ABST -	**25**	010-00002	**0,30**
HDB ABST -	**30**	010-00003	**0,30**
HDB ABST -	**35**	010-00004	**0,30**
HDB ABST -	**40**	010-00005	**0,30**

HDB Klemmbügel B30

Klemmbügel, an beliebiger Stelle auf die Montageleiste der HDB-/ HDB-S-Elemente aufsteckbar.
Wir empfehlen, für den lagesicheren Einbau generell rechnerisch 1,5 Klemmbügel pro HDB-Element zu disponieren.

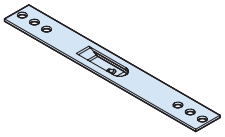

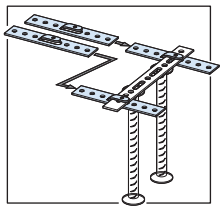

Artikelbezeichnung	Bestell-Nr.	Preis
	0066.	[EUR/Stück]
Ausführung: S235JR		
HDB Klemmbügel 35/3x275	020-00001	**0,80**

★ HALFEN-Hinweis: Allgemeine Erläuterungen siehe Übersichtsseite am Anfang des Kapitels

© 2015 HALFEN · PL 2/15 · www.halfen.de

HBB-F für Fertigteilpodeste B40

Typ HBB-F inkl. bi-Trapezlager®

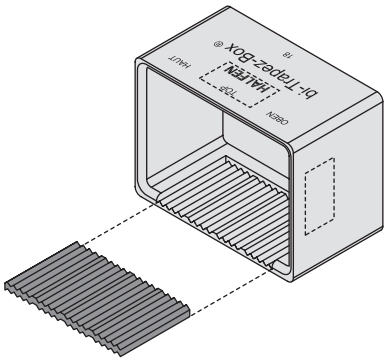

Artikelbezeichnung Podestdicke [cm] -Typ		Innenmaße HxBxT [mm]	Bestell-Nr. 0970.	Preis [EUR/Stück]
Ausführung: gemäß Katalog				
HBB	**16 - F**	160x250x140	010-00001	**67,85**
HBB	**18 - F**	180x250x140	010-00002	**76,15**
HBB	**20 - F**	200x250x140	010-00003	**84,60**

HBB-FQ für Fertigteilpodeste B40

Typ HBB-FQ inkl. 2 x bi-Trapezlager®
bei zusätzlichen abhebenden Lasten

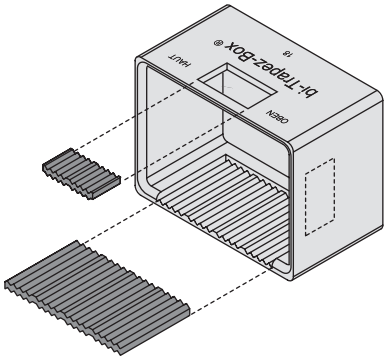

Artikelbezeichnung Podestdicke [cm] -Typ		Innenmaße HxBxT [mm]	Bestell-Nr. 0970.	Preis [EUR/Stück]
Ausführung: gemäß Katalog				
HBB	**16 - FQ**	160x250x140	010-00004	**82,40**
HBB	**18 - FQ**	180x250x140	010-00005	**84,75**
HBB	**20 - FQ**	200x250x140	010-00006	**86,95**

HBB-FQS für Fertigteilpodeste B40

Typ HBB-FQS inkl. 4 x bi-Trapezlager®
bei zusätzlichen abhebenden und seitlichen Lasten

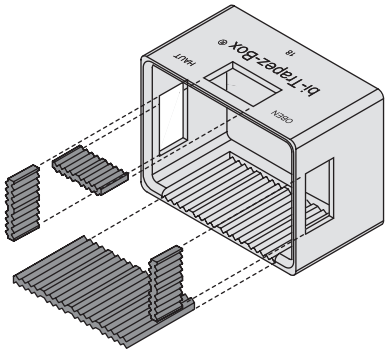

Artikelbezeichnung Podestdicke [cm] -Typ		Innenmaße HxBxT [mm]	Bestell-Nr. 0970.	Preis [EUR/Stück]
Ausführung: gemäß Katalog				
HBB	**16 - FQS**	160x250x140	010-00007	**93,55**
HBB	**18 - FQS**	180x250x140	010-00008	**96,55**
HBB	**20 - FQS**	200x250x140	010-00009	**98,20**

HBB-O für Ortbetonpodeste B40

TYP HBB-O inkl. bi-Trapezlager® und Pappstreifen,
2 Polystyrol-Hartschaumkörpern und 4 Spezialnägeln

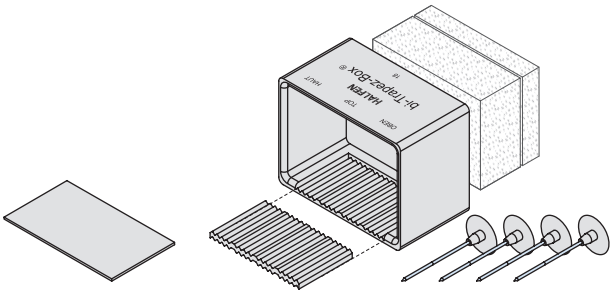

Artikelbezeichnung Podestdicke [cm] -Typ		Außenmaße HxBxT [mm]	Bestell-Nr. 0970.	Preis [EUR/Stück]
Ausführung: gemäß Katalog				
HBB	**16 - O**	187x274x155	020-00001	**78,65**
HBB	**18 - O**	207x274x155	020-00002	**83,00**
HBB	**20 - O**	227x274x155	020-00003	**87,30**

★ HALFEN-Hinweis: Allgemeine Erläuterungen siehe Übersichtsseite am Anfang des Kapitels

© 2015 HALFEN · PL 2/15 · www.halfen.de

HBB-OQ für Ortbetonpodeste B40

TYP HBB-OQ inkl. 2x bi-Trapezlager® und Pappstreifen, 2 Polystyrol-Hartschaumkörpern und 4 Spezialnägeln
bei zusätzlichen abhebenden Lasten

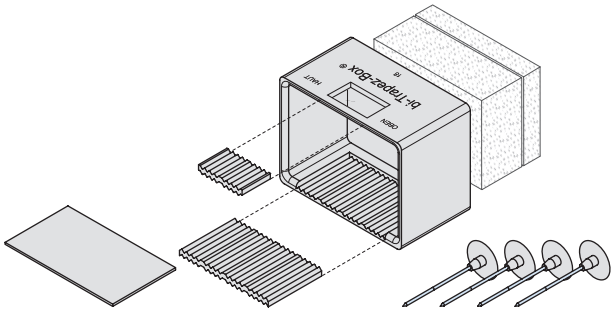

Artikelbezeichnung Podestdicke [cm] -Typ	Außenmaße HxBxT [mm]	Bestell-Nr. 0970.	Preis [EUR/Stück]
Ausführung: gemäß Katalog			
HBB 16 - OQ	187x274x155	020-00004	**82,55**
HBB 18 - OQ	207x274x155	020-00005	**85,75**
HBB 20 - OQ	227x274x155	020-00006	**90,05**

HBB-OQS für Ortbetonpodeste B40

TYP HBB-OQS inkl. 4x bi-Trapezlager® und Pappstreifen, 2 Polystyrol-Hartschaumkörpern und 4 Spezialnägeln
bei zusätzlichen abhebenden und seitlichen Lasten

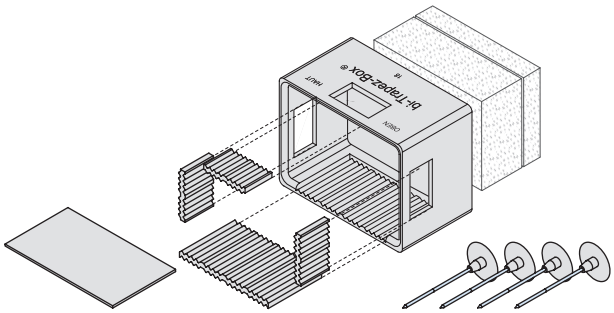

Artikelbezeichnung Podestdicke [cm] -Typ	Außenmaße HxBxT [mm]	Bestell-Nr. 0970.	Preis [EUR/Stück]
Ausführung: gemäß Katalog			
HBB 16 - OQS	187x274x155	020-00007	**auf Anfrage**
HBB 18 - OQS	207x274x155	020-00008	**97,70**
HBB 20 - OQS	227x274x155	020-00009	**106,10**

HBB-T (bi-Trapez-Box® inkl. HBB-Tragelement) B40

Tragelement Typ HBB-T für Ortbetoneinbau
zusätzlich Lieferumfang wie HBB-O

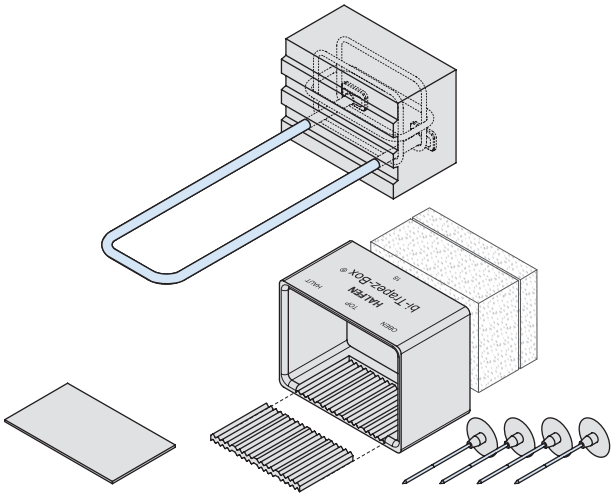

Artikelbezeichnung Podestdicke [cm] -Typ	für Podestdicke [mm]	Bestell-Nr. 0970.	Preis [EUR/Stück]
Ausführung: gemäß Katalog			
HBB 16 - T	≥ 160	030-00001	**158,60**
HBB 18 - T	≥ 180	030-00002	**166,90**
HBB 20 - T	≥ 200	030-00003	**175,25**

HBB-TQ (bi-Trapez-Box® inkl. HBB-Tragelement-Q) B40

Tragelement Typ HBB-TQ für Ortbetoneinbau,
zusätzlich Lieferumfang wie HBB-OQ,
bei zusätzlichen abhebenden Lasten

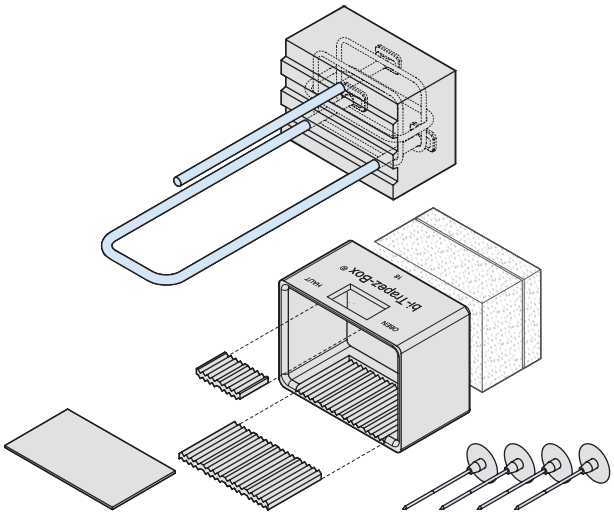

Artikelbezeichnung Podestdicke [cm] -Typ	für Podestdicke [mm]	Bestell-Nr. 0970.	Preis [EUR/Stück]
Ausführung: gemäß Katalog			
HBB 16 - TQ	≥ 160	030-00004	**161,40**
HBB 18 - TQ	≥ 180	030-00005	**169,65**
HBB 20 - TQ	≥ 200	030-00006	**178,05**

★ HALFEN-Hinweis: Allgemeine Erläuterungen siehe Übersichtsseite am Anfang des Kapitels

© 2015 HALFEN · PL 2/15 · www.halfen.de

HBB-Tragelement/HBB-Tragelement-Q B40

Aus Beton C35/45
Alternativ zu den geschmiedeten Köpfen ist auch eine Variante mit aufgeschweißten Platten zur Lasteinleitung möglich.

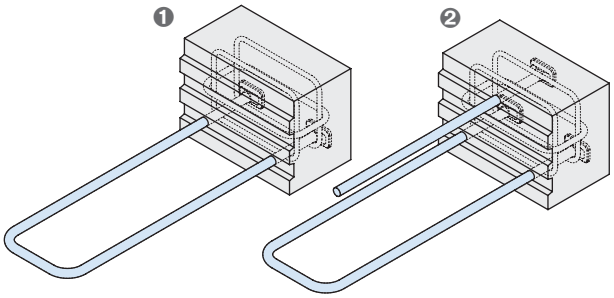

❶ Typ HBB-Tragelement
❷ Typ HBB-Tragelement-Q bei zusätzlichen abhebenden Lasten

Artikelbezeichnung Podestdicke [cm] -Typ	für Podestdicke [mm]	Bestell-Nr. 0970.	Preis [EUR/Stück]
Ausführung: gemäß Katalog			
HBB - Tragelement - 16	≥ 160	040-00001	**87,10**
HBB - Tragelement - 18	≥ 180	040-00002	**87,10**
HBB - Tragelement - 20	≥ 200	040-00003	**87,10**
HBB - Tragelement - 16-Q	≥ 160	040-00004	**92,35**
HBB - Tragelement - 18-Q	≥ 180	040-00005	**92,35**
HBB - Tragelement - 20-Q	≥ 200	040-00006	**92,35**

HBB-Bewehrungskorb / HBB-Bewehrungskorb-Q B40

Alternativ zu den geschmiedeten Köpfen ist auch eine Variante mit aufgeschweißten Platten zur Lasteinleitung möglich.

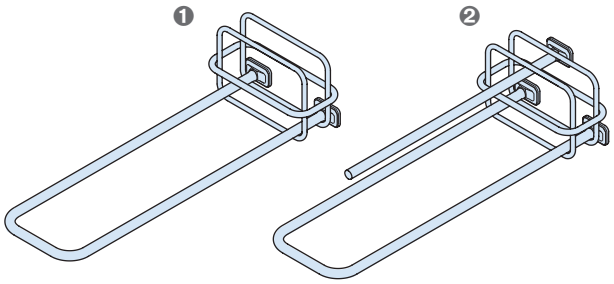

❶ Typ HBB-Bewehrungskorb
❷ Typ HBB-Bewehrungskorb-Q bei zusätzlichen abhebenden Lasten

Artikelbezeichnung Podestdicke [cm] -Typ	für Podestdicke [mm]	Bestell-Nr. 0970.	Preis [EUR/Stück]
Ausführung: gemäß Katalog			
HBB - Bewehrungskorb - 16	≥ 160	050-00001	**49,70**
HBB - Bewehrungskorb - 18	≥ 180	050-00002	**49,70**
HBB - Bewehrungskorb - 20	≥ 200	050-00003	**49,70**
HBB - Bewehrungskorb - 16-Q	≥ 160	050-00004	**55,15**
HBB - Bewehrungskorb - 18-Q	≥ 180	050-00005	**55,15**
HBB - Bewehrungskorb - 20-Q	≥ 200	050-00006	**55,15**

HTT Trittschalldämmelement B40

Für den Anschluss einer Ortbeton- oder Fertigteiltreppe an ein Ortbeton-Podest
Laststufe 4

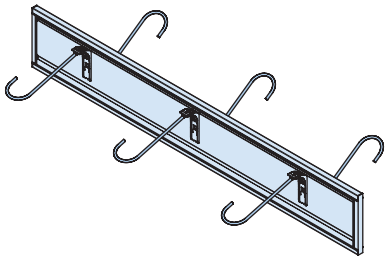

Artikelbezeichnung Laststufe	Podestdicke [cm]	Länge [cm]	Bestell-Nr. 0971.	Preis [EUR/Stück]
Ausführung: gemäß Katalog				
HTT -4	**-16**	**-100**	010-00001	**87,95**
HTT -4	**-17**	**-100**	010-00002	**87,95**
HTT -4	**-18**	**-100**	010-00003	**92,50**
HTT -4	**-19**	**-100**	010-00004	**92,50**
HTT -4	**-20**	**-100**	010-00005	**96,80**
HTT -4	**-21**	**-100**	010-00006	**96,80**
HTT -4	**-22**	**-100**	010-00007	**96,80**
HTT -4	**-23**	**-100**	010-00008	**103,80**
HTT -4	**-24**	**-100**	010-00009	**103,80**
HTT -4	**-25**	**-100**	010-00010	**103,80**
HTT -4	**-16**	**-120**	010-00101	**92,80**
HTT -4	**-17**	**-120**	010-00102	**92,80**
HTT -4	**-18**	**-120**	010-00103	**97,25**
HTT -4	**-19**	**-120**	010-00104	**97,25**
HTT -4	**-20**	**-120**	010-00105	**101,60**
HTT -4	**-21**	**-120**	010-00106	**101,60**
HTT -4	**-22**	**-120**	010-00107	**101,60**
HTT -4	**-23**	**-120**	010-00108	**108,65**
HTT -4	**-24**	**-120**	010-00109	**108,65**
HTT -4	**-25**	**-120**	010-00110	**108,65**
HTT -4 -Sonderlänge			019-00001	①

① von unseren Standardlängen abweichende Sonderlängen (90 - 200cm) berechnen wir mit einem Zuschlag von 2,00 Euro je angefangene 10 cm.

★ HALFEN-Hinweis: Allgemeine Erläuterungen siehe Übersichtsseite am Anfang des Kapitels

© 2015 HALFEN · PL 2/15 · www.halfen.de

HTT Trittschalldämmelement B40

Für den Anschluss einer Ortbeton- oder Fertigteiltreppe an ein Ortbeton-Podest
Laststufe 6

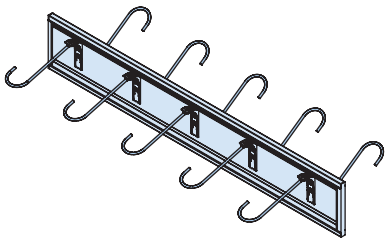

Artikelbezeichnung Laststufe	Podestdicke [cm]	Länge [cm]	Bestell-Nr. 0971.	Preis [EUR/St.]
Ausführung: gemäß Katalog				
HTT -6	**-16**	**-100**	020-00001	**97,70**
HTT -6	**-17**	**-100**	020-00002	**97,70**
HTT -6	**-18**	**-100**	020-00003	**106,45**
HTT -6	**-19**	**-100**	020-00004	**106,45**
HTT -6	**-20**	**-100**	020-00005	**115,55**
HTT -6	**-21**	**-100**	020-00006	**115,55**
HTT -6	**-22**	**-100**	020-00007	**115,55**
HTT -6	**-23**	**-100**	020-00008	**122,35**
HTT -6	**-24**	**-100**	020-00009	**122,35**
HTT -6	**-25**	**-100**	020-00010	**122,35**
HTT -6	**-16**	**-120**	020-00101	**102,55**
HTT -6	**-17**	**-120**	020-00102	**102,55**
HTT -6	**-18**	**-120**	020-00103	**111,30**
HTT -6	**-19**	**-120**	020-00104	**111,30**
HTT -6	**-20**	**-120**	020-00105	**120,35**
HTT -6	**-21**	**-120**	020-00106	**120,35**
HTT -6	**-22**	**-120**	020-00107	**120,35**
HTT -6	**-23**	**-120**	020-00108	**127,25**
HTT -6	**-24**	**-120**	020-00109	**127,25**
HTT -6	**-25**	**-120**	020-00110	**127,25**
HTT -6 -Sonderlänge			029-00001	①

① von unseren Standardlängen abweichende Sonderlängen (90 - 200cm) berechnen wir mit einem Zuschlag von 2,00 Euro je angefangene 10 cm.

HTT Trittschalldämmelement B40

Für den Anschluss einer Ortbeton- oder Fertigteiltreppe an ein Ortbeton-Podest
Laststufe 8

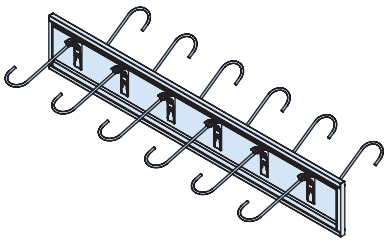

Artikelbezeichnung Laststufe	Podestdicke [cm]	Länge [cm]	Bestell-Nr. 0971.	Preis [EUR/Stück]
Ausführung: gemäß Katalog				
HTT -8	**-16**	**-100**	030-00001	**109,65**
HTT -8	**-17**	**-100**	030-00002	**109,65**
HTT -8	**-18**	**-100**	030-00003	**120,35**
HTT -8	**-19**	**-100**	030-00004	**120,35**
HTT -8	**-20**	**-100**	030-00005	**130,20**
HTT -8	**-21**	**-100**	030-00006	**130,20**
HTT -8	**-22**	**-100**	030-00007	**130,20**
HTT -8	**-23**	**-100**	030-00008	**137,15**
HTT -8	**-24**	**-100**	030-00009	**137,15**
HTT -8	**-25**	**-100**	030-00010	**137,15**
HTT -8	**-16**	**-120**	030-00101	**114,50**
HTT -8	**-17**	**-120**	030-00102	**114,50**
HTT -8	**-18**	**-120**	030-00103	**125,25**
HTT -8	**-19**	**-120**	030-00104	**125,25**
HTT -8	**-20**	**-120**	030-00105	**135,15**
HTT -8	**-21**	**-120**	030-00106	**135,15**
HTT -8	**-22**	**-120**	030-00107	**135,15**
HTT -8	**-23**	**-120**	030-00108	**142,10**
HTT -8	**-24**	**-120**	030-00109	**142,10**
HTT -8	**-25**	**-120**	030-00110	**142,10**
HTT -8 -Sonderlänge			039-00001	①

① von unseren Standardlängen abweichende Sonderlängen (90 - 200cm) berechnen wir mit einem Zuschlag von 2,00 Euro je angefangene 10 cm.

★ HALFEN-Hinweis: Allgemeine Erläuterungen siehe Übersichtsseite am Anfang des Kapitels

© 2015 HALFEN · PL 2/15 · www.halfen.de

HTF Trittschalldämmelement B40

Zum Auflegen eines Fertigteil-Treppenlaufes auf eine Konsole in Podesten

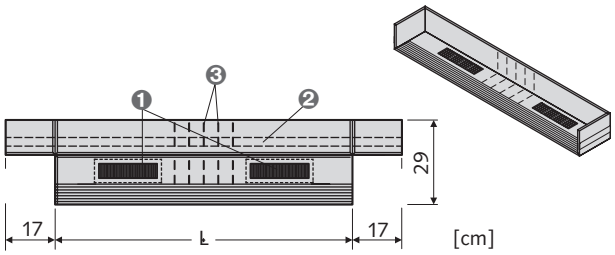

❶ bi-Trapezlager®
❷ Rückseitiger Klebestreifen
❸ Perforation

Artikelbezeichnung Länge L [cm]	PE [St.]	Bestell-Nr. 0972.	Preis [EUR/Stück]
Ausführung: gemäß Katalog			
HTF -100	20	010-00001	**29,95**
HTF -120	20	010-00002	**36,90**

HTF Dämmstreifen B40

Als Verlängerung für HTF-100 und HTF-120.
Zum Auflegen eines Fertigteil-Treppenlaufes auf eine Konsole in Podesten

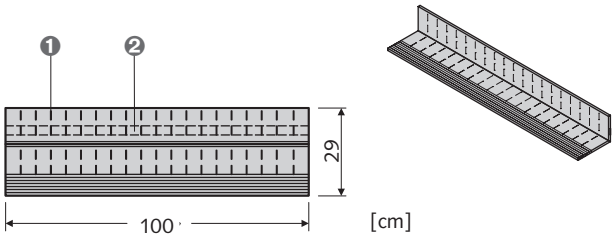

❶ Perforation
❷ Rückseitiger Klebestreifen

Artikelbezeichnung Länge [cm]	PE [St.]	Bestell-Nr. 0972.	Preis [EUR/Stück]
Ausführung: gemäß Katalog			
HTF Dämmstreifen -100	20	020-00001	**24,90**

HTF Lagerstreifen B40

Als Verlängerung für HTF-100 und HTF-120.
Zum Auflegen eines Fertigteil-Treppenlaufes auf eine Konsole in Podesten

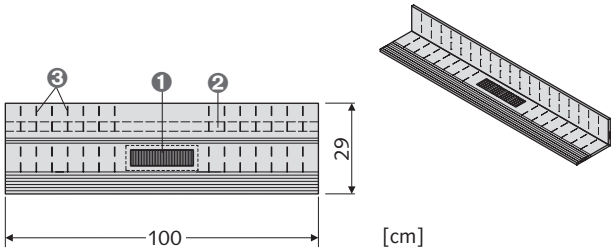

❶ bi-Trapezlager®
❷ Rückseitiger Klebestreifen
❸ Perforation

Artikelbezeichnung Länge [cm]	PE [St.]	Bestell-Nr. 0972.	Preis [EUR/Stück]
Ausführung: gemäß Katalog			
HTF Lagerstreifen -100	20	020-00002	**27,50**

HTF-B Trittschalldämmelement B40

Trittschalldämmelement zum Auflegen eines Fertigteil-Treppenlaufes im untersten Geschoss auf die Bodenplatte

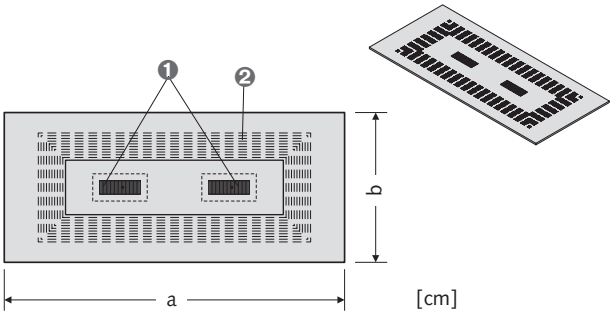

❶ bi-Trapezlager®
❷ Perforation

Artikelbezeichnung Maße a x b [cm]	PE [St.]	Bestell-Nr. 0973.	Preis [EUR/Stück]
Ausführung: gemäß Katalog			
HTF-B- 125 x 55	5	010-00001	**63,00**
HTF-B- 125 x 80	5	010-00002	**67,45**
HTF-B- 145 x 55	5	010-00003	**67,45**
HTF-B- 145 x 80	5	010-00004	**69,75**

HTPL B40

Trittschalldämmplatte
Seitliche Trennung zwischen Treppenlauf und Treppenhauswand

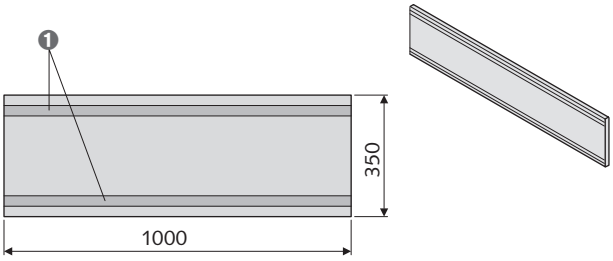

❶ Klebestreifen doppelseitig

Artikelbezeichnung Länge [cm]	Breite [cm]	d [mm]	PE [St.]	Bestell-Nr. 0974.	Preis [EUR/Stück]
Ausführung: gemäß Katalog					
HTPL -100	35	10	45	010-00001	**15,55**
Material: d=10 mm mit Brandschutzanforderung B2					

HALFEN Klebeband B40

Zum Abkleben von Stößen zwischen Trittschalldämmplatten.

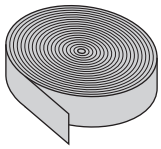

Artikelbezeichnung Breite [mm]	PE [St.]	Bestell-Nr. 9602.	Preis [EUR/Stück]
Ausführung: gemäß Katalog			
HALFEN Klebeband 50	1 ①	040-00054	**6,50**
① 1 PE = 66 Laufmeter			

Verankerungssysteme 1
Bewehrungssysteme 2
Transportankersysteme 3
Fassadensysteme 4
DETAN 5
Montagetechnik 6
Schrauben, Zubehör 7

★ HALFEN-Hinweis: Allgemeine Erläuterungen siehe Übersichtsseite am Anfang des Kapitels

© 2015 HALFEN · PL 2/15 · www.halfen.de

HCC und HCC M

B50

Stützenschuh, typengeprüft gem. Prüfbericht Nr. 03/30

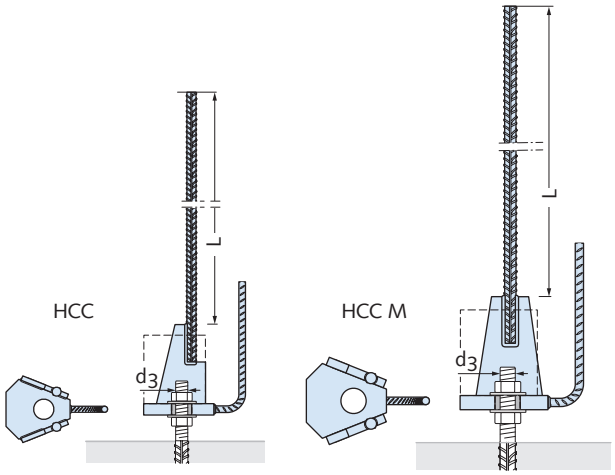

Artikelbezeichnung, passend zu HAB Ø d_3 Typ/d_3 [mm]		Verankerungslänge L [mm] ②	Bestell-Nr. 0950.	Preis [EUR/Stück]
Ausführung: Betonstahl B500B und Flachstahl S355J2 ①				
HCC	**16-**	**640**	010-00001	**17,85**
HCC	**20-**	**830**	010-00002	**22,70**
HCC	**24-**	**905**	010-00003	**37,40**
HCC	**30-**	**1100**	010-00004	**66,00**
HCC	**39-**	**1450**	010-00005	**135,10**
HCC	**M30-**	**1200**	010-00006	**108,25**
HCC	**M36-**	**1650**	010-00007	**159,85**
HCC	**M39-**	**1650**	010-00008	**187,65**
HCC	**M45-**	**2070**	010-00009	**280,90**
HCC	**M52-**	**2290**	010-00010	**427,60**

① Ausführung FV = feuerverzinkt auf Anfrage
② Verankerungslänge L für gute Verbundbedingungen, andere Verankerungslängen L auf Anfrage
Montagezubehör und Aussparungskörper → Seiten 85 - 86

HAB H und HAB MH

B50

Ankerbolzen, Kopfbolzenanker ①
HAB H bauaufsichtlich zugelassen Z - 21.5 - 1761
HAB MH bauaufsichtlich zugelassen Z - 21.5 - 1758

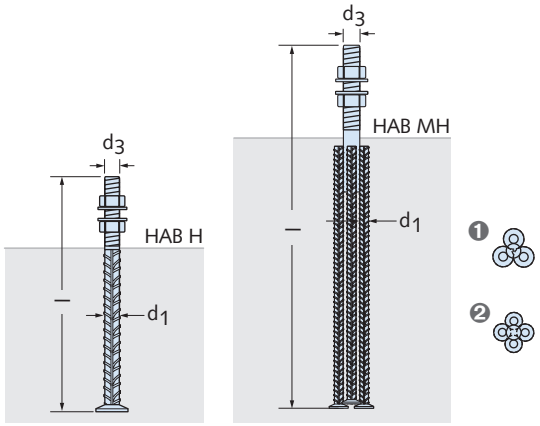

❶ 3-fach
❷ 4-fach

Artikelbezeichnung Typ/d_3 [mm]		Ankerlänge l [mm] ②	Ankerstäbe: Anzahl, Ø d_1 [mm]	Bestell-Nr. 0951.	Preis [EUR/Stück]
Ausführung: Betonstahl B500B					
HAB	**H16**	280	1, Ø 16	010-00001	**10,05**
HAB	**H20**	350	1, Ø 20	010-00002	**12,15**
HAB	**H24**	430	1, Ø 25	010-00003	**16,40**
HAB	**H30**	500	1, Ø 32	010-00004	**24,15**
HAB	**H39**	700	1, Ø 40	010-00005	**56,05**
Ausführung: Betonstahl B500B und IMACRO-Gewindebolzen					
HAB	**MH30-(36)**	755	4, Ø 20	030-00003	**67,85**
HAB	**MH36**	755	4, Ø 20	030-00004	**69,35**
HAB	**MH39**	880	3, Ø 25	030-00005	**122,50**
HAB	**MH45**	980	4, Ø 25	030-00006	**159,60**
HAB	**MH52**	1160	4, Ø 32	030-00007	**288,30**

① Im Set mit je 2 Sechskantmuttern und Unterlegscheiben
② Andere Ankerlängen l auf Anfrage

★ HALFEN-Hinweis: Allgemeine Erläuterungen siehe Übersichtsseite am Anfang des Kapitels

© 2015 HALFEN · PL 2/15 · www.halfen.de

HAB S und HAB MS

B50

Ankerbolzen, Stabanker ①

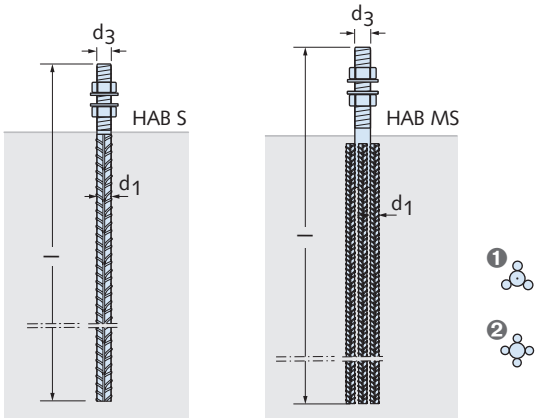

❶ 3-fach
❷ 4-fach

Artikelbezeichnung Typ/d_3 [mm]	Ankerlänge l [mm] ②	Ankerstäbe: Anzahl, Ø d_1 [mm]	Bestell-Nr. 0951.	Preis [EUR/Stück]
Ausführung: Betonstahl B500B				
HAB S16	970	1, Ø 16	020-00001	**12,95**
HAB S20	1170	1, Ø 20	020-00002	**15,85**
HAB S24	1360	1, Ø 25	020-00003	**23,85**
HAB S30	1660	1, Ø 32	020-00004	**42,35**
HAB S39	1980	1, Ø 40	020-00005	**80,80**
Ausführung: Betonstahl B500B und IMACRO-Gewindebolzen				
HAB MS30-(36)	1430	4, Ø 20	040-00003	**54,65**
HAB MS36	1430	4, Ø 20	040-00004	**72,90**
HAB MS39	1600	3, Ø 25	040-00005	**130,10**
HAB MS45	1800	4, Ø 25	040-00006	**172,05**
HAB MS52	1910	4, Ø 32	040-00007	**296,60**

① Im Set mit je 2 Sechskantmuttern und Unterlegscheiben
② Abgebogene Ankerausbildung oder andere Ankerlängen l auf Anfrage

HCC Montagekappen

B50

Die Montagekappe aus Stahl schützt das Gewinde des Ankerbolzens während der Montage vor Beschädigung

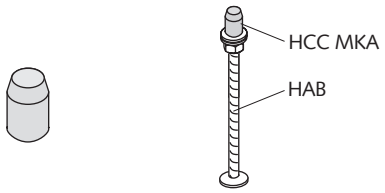

Artikelbezeichnung, passend zu HAB Ø d_3 Typ	d_3 [mm]	Bestell-Nr. 0952.	Preis [EUR/Stück]
Ausführung: Stahl S235JR			
HCC MKA-	16	060-00001	**9,70**
HCC MKA-	20	060-00002	**11,60**
HCC MKA-	24	060-00003	**13,10**
HCC MKA-	30	060-00004	**15,45**
HCC MKA-	36	060-00005	**17,70**
HCC MKA-	39	060-00006	**19,10**
HCC MKA-	45	060-00007	**22,15**
HCC MKA-	52	060-00008	**25,15**

HCC A1 Aussparungskörper

B50

Aussparungskörper für Stützenecke

Artikelbezeichnung, passend zu HCC Ø d_3 Typ	d_3 [mm]	Bestell-Nr. 0952.	Preis [EUR/Stück]
Ausführung: Styropor			
HCC A1-	16	010-00001	**1,50**
HCC A1-	20	010-00002	**1,65**
HCC A1-	24	010-00003	**1,75**
HCC A1-	30	010-00004	**2,15**
HCC A1-	39	010-00005	**3,00**
HCC A1-	M30	010-00006	**2,15**
HCC A1-	M36	010-00007	**3,00**
HCC A1-	M39	010-00008	**3,35**
HCC A1-	M45	010-00009	**3,65**
HCC A1-	M52	010-00010	**4,30**

HCC A2 Aussparungskörper

B50

Aussparungskörper für Stützenrand

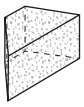

Artikelbezeichnung, passend zu HCC Ø d_3 Typ	d_3 [mm]	Bestell-Nr. 0952.	Preis [EUR/Stück]
Ausführung: Styropor			
HCC A2-	16	020-00001	**1,50**
HCC A2-	20	020-00002	**1,65**
HCC A2-	24	020-00003	**1,75**
HCC A2-	30	020-00004	**2,15**
HCC A2-	39	020-00005	**3,00**
HCC A2-	M30	020-00006	**3,00**
HCC A2-	M36	020-00007	**3,15**
HCC A2-	M39	020-00008	**3,65**
HCC A2-	M45	020-00009	**5,55**
HCC A2-	M52	020-00010	**5,90**

★ HALFEN-Hinweis: Allgemeine Erläuterungen siehe Übersichtsseite am Anfang des Kapitels

© 2015 HALFEN · PL 2/15 · www.halfen.de

HCC Fixier-Set B50

Fixier-Set HCC Fix zum Befestigen der Stützenschuhe an der Schalung

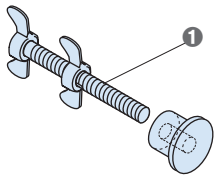

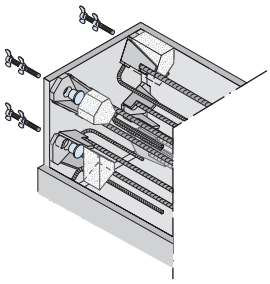

❶ Gewinde M16

Artikelbezeichnung, passend zu HCC Ø d_3 Typ	d_3 [mm]	Bestell-Nr. 0952.	Preis [EUR/Stück]
Ausführung: Stahl			
HCC FIX Typ	16	090-00001	**24,40**
HCC FIX Typ	20	090-00002	**26,80**
HCC FIX Typ	24	090-00003	**30,05**
HCC FIX Typ	30	090-00004	**34,65**
HCC FIX Typ	39 / M36 / M39	090-00005	**45,80**
HCC FIX Typ	M30	090-00006	**41,10**
HCC FIX Typ	M45	090-00007	**61,25**
HCC FIX Typ	M52	090-00008	**67,80**

HCC Montagerahmen B50

Wiederverwendbarer Montagerahmen aus Stahl zum passgenauen Einbau von HAB Ankerbolzen in das Fundament. Projektbezogene Anfertigung nach Maß.

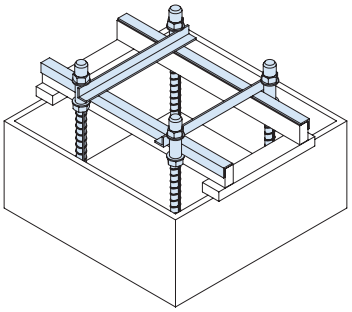

Artikelbezeichnung	Bestell-Nr. 0952.	Preis [EUR/Stück]
Ausführung: Stahl		
HCC MRA-SK Montagerahmen	089-00001	**auf Anfrage**

HBJ-W Y01

HALFEN Betojuster für Wände

Artikelbezeichnung	Laststufe [kN]	Bestell-Nr. 0420.	Preis [EUR/Stück]
Ausführung: Kunststoff mit Stahl (wb)			
HBJ-W	50	010-00001	**17,30**

HBJ-S Y01

HALFEN Betojuster für Stützen

❶ HBJ-S-V für vertikalen Einbau
❷ HBJ-S-H für horizontalen Einbau

Artikelbezeichnung	Laststufe [kN]	Bestell-Nr. 0420.	Preis [EUR/Stück]
Ausführung: Stahl (wb) mit Kunststoff			
V: Stützenjuster für vertikalen Einbau			
HBJ-S-6,0 V	60	040-00001	**41,10**
HBJ-S-10,0 V	100	040-00002	**65,70**
H: Stützenjuster für horizontalen Einbau			
HBJ-S-6,0 H	60	040-00003	**58,60**
HBJ-S-10,0 H	100	040-00004	**66,50**
Ausführung: Kunststoff			
Aussparungsrohr für alle HBJ-S			
HBJ-S-AR ①		059-00001	**auf Anfrage**
Ausführung: Kunststoff			
Kunststoffstopfen			
HBJ-A64		050-00001	**auf Anfrage**

① Länge L [mm] bitte bei Bestellung angeben. L = Fundamentdicke - 183 mm

★ HALFEN-Hinweis: Allgemeine Erläuterungen siehe Übersichtsseite am Anfang des Kapitels

© 2015 HALFEN · PL 2/15 · www.halfen.de

2100 B51

Dreikantleiste

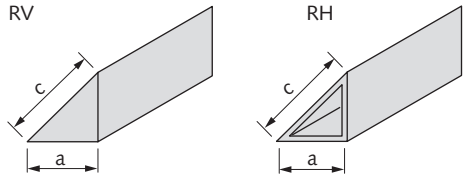

Artikelbezeichnung	Kantenlänge a/c [mm]	Länge [m]	PE [m]	Bestell-Nr. 0715.	Preis [EUR/100 m]
Ausführung: Kunststoff					
2100-10 RV	10/14	2,5	300	020-00001	**112,40**
2100-10 RH	10/14	2,5	300	020-00002	**82,70**
2100-15 RH	15/21	2,5	125	020-00003	**116,60**

RV = Vollprofil
RH = Hohlprofil

2110 B51

Dreikantleiste mit Befestigungsansatz

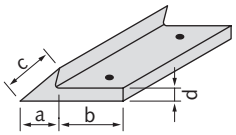

Artikelbezeichnung	Maße a/b/c/d [mm]	Länge [m]	PE [m]	Bestell-Nr. 0715.	Preis [EUR/100 m]
Ausführung: Kunststoff					
2110-05W	5/12/7/2,5	2,5	150	030-00001	**127,30**
2110-07R	7/13/10/2,7	2,5	100	030-00002	**101,80**
2110-10RF	10/20/15/3,8	2,5	100	030-00004	**150,65**
2110-15R	15/20/21/3,8	2,5	100	030-00005	**233,45**

W = Weich-PVC zum Verkleben
R = Standardausführung zum manuellen Nageln
RF = Standardausführung für automatische Nagelgeräte geeignet

2030 B51

Dreikantleiste

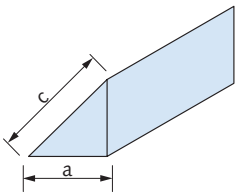

Artikelbezeichnung	Maße a/c [mm]	PE [m]	Bestell-Nr. 0715.	Preis [EUR/100 m]
Ausführung: Stahl				
2030-10	10/14	100	010-00002	**432,95**

2130 B51

Doppel-Dreikantleiste aus Weich-PVC

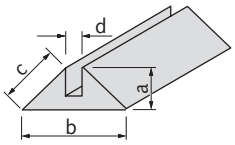

Artikelbezeichnung	Maße a/b/c/d [mm]	Länge [m]	PE [m]	Bestell-Nr. 0715.	Preis [EUR/100 m]
Ausführung: PVC					
2130-10	10/25/15/4	2,5	100	040-00001	**320,50**

1560 B51

Rapid Abstandhalter

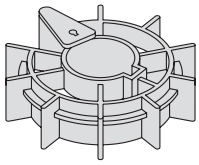

Artikelbezeichnung	Betondeckung cv [mm]	Stab-Ø [mm]	PE [St.]	Bestell-Nr. 0716.	Preis [EUR/1000 St.]
Ausführung: Kunststoff					
1560-06-15	15	4-6	1000	050-00001	**42,35**
1560-10-15	15	8-10	1000	050-00010	**42,35**
1560-12-15	15	10-12	1000	050-00015	**42,35**
1560-10-20	20	8-10	1000	050-00011	**63,80**

3060 B51

Stapelplatte mit Haken, teilbar

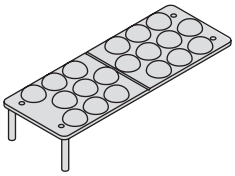

Artikelbezeichnung	Abmessung [mm]	Scheibenstärke [mm]	PE [St.]	Bestell-Nr. 0716.	Preis [EUR/1000 St.]
Ausführung: Kunststoff					
3060	175x63	13	100	130-00001	**976,10**

Verankerungssysteme 1
Bewehrungssysteme 2
Transportankersysteme 3
Fassadensysteme 4
DETAN 5
Montagetechnik 6
Schrauben, Zubehör 7

★ HALFEN-Hinweis: Allgemeine Erläuterungen siehe Übersichtsseite am Anfang des Kapitels

© 2015 HALFEN · PL 2/15 · www.halfen.de

3070 B51

Unterlegscheibe

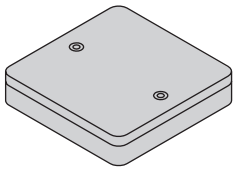

Artikelbezeichnung	Maße [mm]	Dicke [mm]	PE [St.]	Bestell-Nr. 0716.	Preis [EUR/ 1000 St.]
Ausführung: Kunststoff					
3070-772	70x70	2	1000	140-00001	**84,90**
3070-773	70x70	3	500	140-00002	**127,30**
3070-775	70x70	5	500	140-00003	**190,90**
3070-7710	70x70	10	250	140-00007	**488,10**

3050 B51

Deckkappe für Gewinde

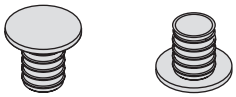

Artikelbezeichnung	für Gewinde	Farbkenn-zeichnung	PE	Bestell-Nr. 0716.	Preis [EUR/ 1000 St.]
Ausführung: Kunststoff					
3050-10	M 10	grau	1000	120-00001	**106,15**
3050-12	M 12	grau	1000	120-00002	**106,15**
3050-16	M 16	grau	1000	120-00003	**127,30**
3050-20	M 20	grau	1000	120-00004	**127,30**
3050-24	M 24	grau	1000	120-00005	**190,90**
3050-27	M 27	grau	1000	120-00006	**212,25**

★ HALFEN-Hinweis: Allgemeine Erläuterungen siehe Übersichtsseite am Anfang des Kapitels

© 2015 HALFEN · PL 2/15 · www.halfen.de

HSC-S

B11

Muffenstab, Kopf einseitig
Bauaufsichtlich zugelassen Z - 21.8 - 1973 und Z - 1.5 - 189

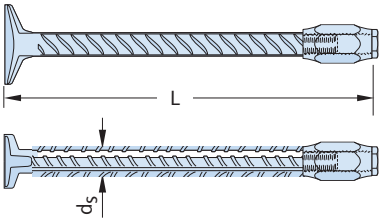

Artikelbezeichnung			Bestell-Nr.	Preis
Typ Stab - Ø d_s/		Länge L [mm]	0060.	[EUR/Stück]
Ausführung: Betonstahl B500B				
HSC -	**S - 12**	**≥ 185**	300 ①	**auf Anfrage**
HSC -	**S - 16**	**≥ 185**	310 ①	**auf Anfrage**
HSC -	**S - 20**	**≥ 200**	320 ①	**auf Anfrage**
HSC -	**S - 25**	**≥ 240**	330 ①	**auf Anfrage**
Standardelemente				
HSC -	**S - 12**	**/ 360**	300-00001	**auf Anfrage**
HSC -	**S - 12**	**/ 460**	300-00002	**auf Anfrage**
HSC -	**S - 16**	**/ 360**	310-00001	**32,30**
HSC -	**S - 16**	**/ 460**	310-00002	**33,00**
HSC -	**S - 20**	**/ 360**	320-00001	**39,90**
HSC -	**S - 20**	**/ 460**	320-00002	**40,70**

① Gewünschte Länge L [mm] bei Bestellung angeben.
Bauteilmindestmaße gemäß Zulassung beachten.

HSC-H

B11

Stab mit einseitigem Ankerkopf
Bauaufsichtlich zugelassen Z - 21.8 - 1973

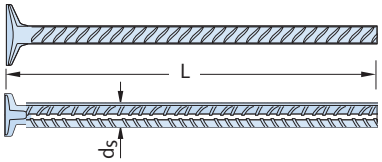

Artikelbezeichnung			Bestell-Nr.	Preis
Typ Stab - Ø d_s/		Länge L [mm]	0060.	[EUR/Stück]
Ausführung: Betonstahl B500B				
HSC -	**H - 12**	**/ ...**	100 ①	**auf Anfrage**
HSC -	**H - 16**	**/ ...**	110 ①	**auf Anfrage**
HSC -	**H - 20**	**/ ...**	019.00003	**auf Anfrage**
HSC -	**H - 25**	**/ ...**	019-00005	**auf Anfrage**

① Gewünschte Länge L [mm] bei Bestellung angeben.
Bauteilmindestmaße gemäß Zulassung beachten.

HSC-SD

B11

Doppelmuffenstab
Bauaufsichtlich zugelassen Z - 1.5 - 189

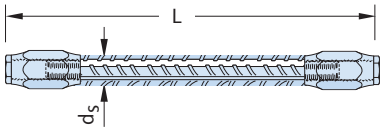

Artikelbezeichnung			Bestell-Nr.	Preis
Typ Stab - Ø d_s/		Länge L [mm]	0060.	[EUR/Stück]
Ausführung: Betonstahl B500B				
HSC -	**SD - 12**	**/ ≥ 205**	500 ①	**auf Anfrage**
HSC -	**SD - 16**	**/ ≥ 215**	510 ①	**auf Anfrage**
HSC -	**SD - 20**	**/ ≥ 220**	520 ①	**auf Anfrage**
HSC -	**SD - 25**	**/ ≥ 275**	530 ①	**auf Anfrage**

① Gewünschte Länge L [mm] bei Bestellung angeben.
Bauteilmindestmaße gemäß Zulassung beachten.

HSC-A

B11

Anschlussstab, Kopf einseitig
Bauaufsichtlich zugelassen Z - 21.8 - 1973 und Z - 1.5 - 189

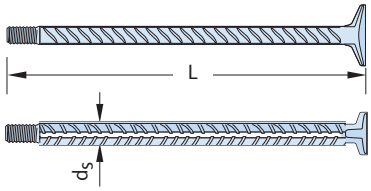

Artikelbezeichnung			Bestell-Nr.	Preis
Typ Stab - Ø d_s/		Länge L [mm]	0060.	[EUR/Stück]
Ausführung: Betonstahl B500B				
HSC -	**A - 12**	**≥ 150**	400 ①	**auf Anfrage**
HSC -	**A - 16**	**≥ 150**	410 ①	**auf Anfrage**
HSC -	**A - 20**	**≥ 160**	420 ①	**auf Anfrage**
HSC -	**A - 25**	**≥ 190**	430 ①	**auf Anfrage**
Standardelemente				
HSC -	**A - 12**	**/ 195**	400-00001	**auf Anfrage**
HSC -	**A - 12**	**/ 245**	400-00002	**auf Anfrage**
HSC -	**A - 12**	**/ 295**	400-00003	**auf Anfrage**
HSC -	**A - 12**	**/ 345**	400-00004	**auf Anfrage**
HSC -	**A - 12**	**/ 395**	400-00005	**auf Anfrage**
HSC -	**A - 16**	**/ 202**	410-00001	**20,70**
HSC -	**A - 16**	**/ 252**	410-00002	**21,00**
HSC -	**A - 16**	**/ 302**	410-00003	**21,30**
HSC -	**A - 16**	**/ 352**	410-00004	**21,55**
HSC -	**A - 16**	**/ 402**	410-00005	**21,95**
HSC -	**A - 20**	**/ 208**	420-00001	**25,95**
HSC -	**A - 20**	**/ 258**	420-00002	**26,20**
HSC -	**A - 20**	**/ 308**	420-00003	**26,60**
HSC -	**A - 20**	**/ 358**	420-00004	**26,95**
HSC -	**A - 20**	**/ 408**	420-00005	**27,40**
Ausführung: nichtrostender Betonstahl B500 NR				
HSC -	**A - 12**	**≥ 150**	409.00001 ①	**auf Anfrage**

① Gewünschte Länge L [mm] bei Bestellung angeben.
Bauteilmindestmaße gemäß Zulassung beachten.

★ HALFEN-Hinweis: Allgemeine Erläuterungen siehe Übersichtsseite am Anfang des Kapitels

© 2015 HALFEN · PL 2/15 · www.halfen.de

HSC-HD B11

Stab mit beidseitigen Ankerköpfen
Bauaufsichtlich zugelassen Z - 21.8 - 1973

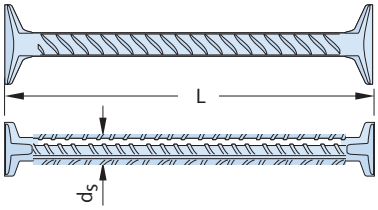

Artikelbezeichnung			Bestell-Nr.	Preis
Typ Stab - Ø d_s/		Länge L [mm]	0060.	[EUR/Stück]
Ausführung: Betonstahl B500B				
HSC -	**HD - 12**	**/ ≥ 175**	200 ①	**auf Anfrage**
HSC -	**HD - 16**	**/ ≥ 175**	210 ①	**auf Anfrage**
HSC -	**HD - 20**	**/ ≥ 175**	220 ①	**auf Anfrage**
HSC -	**HD - 25**	**/ ≥ 175**	230 ①	**auf Anfrage**

① Gewünschte Länge L [mm] bei Bestellung angeben.
Bauteilmindestmaße gemäß Zulassung beachten.

HSC Schalungsbefestigung C32

Nagelteller aus Kunststoff
Nagelteller aus Metall (nicht dargestellt) ①

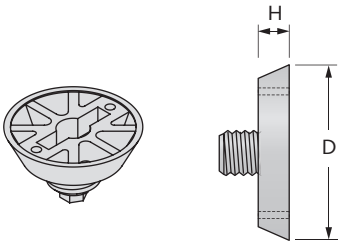

Artikelbezeichnung	für Stab-Ø d_s [mm]	D [mm]	H [mm]	Bestell-Nr.	Preis
				0725.	[EUR/Stück]
Ausführung: Kunststoff / Metall					
HBS-05-12	12	60	10	020-00002	**0,50**
HBS-05-16	16	60	10	020-00004	**0,50**
HBS-05-20	20	60	10	020-00005	**0,50**
HBS-05-25-GV ①	25	75	9	030-00001	**3,00**

HSC Schalungsbefestigung B10

Magnetteller

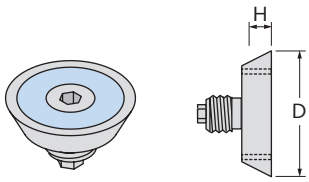

Artikelbezeichnung	für Stab-Ø d_s [mm]	D [mm]	H [mm]	Bestell-Nr.	Preis
				0741.	[EUR/Stück]
Ausführung: gemäß Katalog					
6365-12	12	40	12	180-00001	**128,30**
6365-16	16	40	12	180-00002	**128,30**
6365-20	20	55	12	180-00003	**133,85**

★ HALFEN-Hinweis: Allgemeine Erläuterungen siehe Übersichtsseite am Anfang des Kapitels

© 2015 HALFEN · PL 2/15 · www.halfen.de

HSD-Set B70

HSD-D Einzelschubdorne mit HSD-S Hülsen
Längsverschiebliche Hülse mit Einzelschubdorn

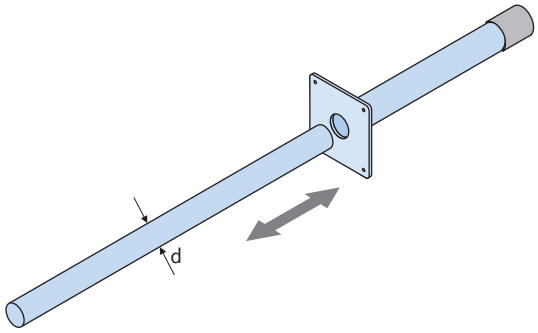

Artikelbezeichnung	Dorn-Ø [mm]	Bestell-Nr. 0729.	Preis [EUR/Stück]
Ausführung: Dorn: A4 gemäß Tabelle, Preisliste Seite 2, längsverschiebliche Hülse: A2 gemäß Tabelle, Preisliste Seite 2			
HSD-SET 20	20	110-00001	**31,30**
HSD-SET 22	22	110-00002	**37,80**
HSD-SET 25	25	110-00003	**48,65**
HSD-SET 30	30	110-00004	**72,35**

HSD-Set B70

HSD-D Einzelschubdorne HSD-D mit HSD-SV Hülsen
Längs- und querverschiebliche Hülse mit Einzelschubdorn

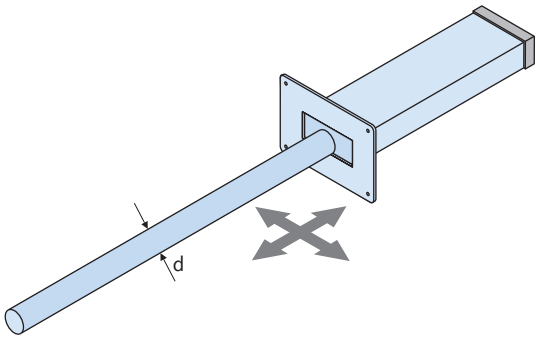

Artikelbezeichnung	Dorn-Ø [mm]	Bestell-Nr. 0729.	Preis [EUR/Stück]
Ausführung: Dorn: A4 gemäß Tabelle, Preisliste Seite 2, längsverschiebliche Hülse: A2 gemäß Tabelle, Preisliste Seite 2			
HSD-SET 20 V	20	120-00001	**45,45**
HSD-SET 22 V	22	120-00002	**55,65**
HSD-SET 25 V	25	120-00003	**67,45**
HSD-SET 30 V	30	120-00004	**101,65**

HSD-D Einzelschubdorne B70

Für Hülsen HSD-P, -S und SV

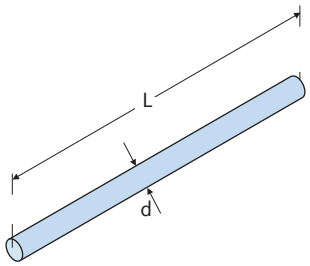

Artikelbezeichnung	Länge L [mm]	Dorn-Ø [mm]	Bestell-Nr. 0729.	Preis [EUR/Stück]
Ausführung: S355 feuerverzinkt				
HSD-D 20 FV	300	20	010-00001	**5,85**
HSD-D 22 FV	300	22	010-00002	**7,80**
HSD-D 25 FV	300	25	010-00003	**12,50**
HSD-D 30 FV	350	30	010-00004	**19,35**
Ausführung: A4 gemäß Tabelle, Preisliste Seite 2				
HSD-D 20 A4	300	20	020-00001	**13,55**
HSD-D 22 A4	300	22	020-00002	**17,70**
HSD-D 25 A4	300	25	020-00003	**24,75**
HSD-D 30 A4	350	30	020-00004	**40,85**

HSD-P Hülsen B70

Für Einzelschubdorne HSD-D

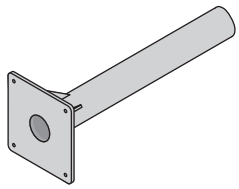

Artikelbezeichnung	Dorn-Ø [mm]	Bestell-Nr. 0729.	Preis [EUR/Stück]
Ausführung: längsverschiebliche Hülse: Kunststoff			
HSD-P 20	20	030-00001	**4,40**
HSD-P 22	22	030-00002	**4,40**
HSD-P 25	25	030-00003	**4,50**
HSD-P 30	30	030-00004	**4,95**

★ HALFEN-Hinweis: Allgemeine Erläuterungen siehe Übersichtsseite am Anfang des Kapitels

© 2015 HALFEN · PL 2/15 · www.halfen.de

HSD-CRET Schwerlastdorne B70

Längsverschiebliche Hülse
Bauaufsichtlich zugelassen Z - 15.7 - 253

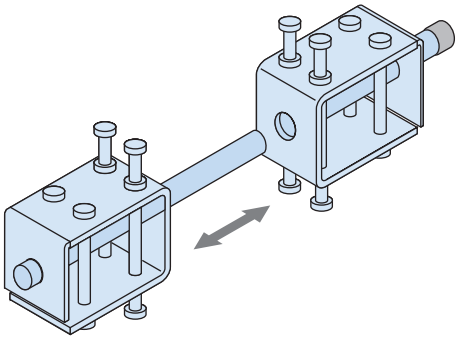

Artikelbezeichnung	Dorn-Ø [mm]	Bestell-Nr. 0730.	Preis [EUR/Stück]
Ausführung: A4 gemäß Tabelle, Preisliste Seite 2			
HSD-CRET 122	22	010-00001	**120,50**
HSD-CRET 124	24	010-00002	**152,50**
HSD-CRET 128	28	010-00003	**210,80**
HSD-CRET 134	34	010-00004	**448,15**
HSD-CRET 140	40	010-00005	**609,90**

HSD-CRET-V Schwerlastdorne B70

Längs- und querverschiebliche Hülse
Bauaufsichtlich zugelassen Z - 15.7 - 253

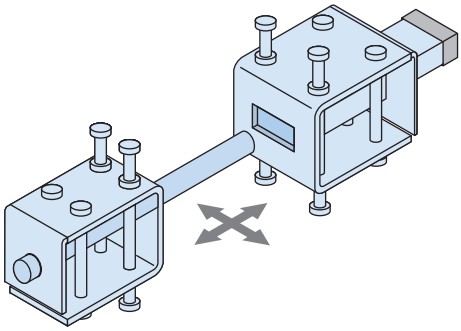

Artikelbezeichnung	Dorn-Ø [mm]	Bestell-Nr. 0730.	Preis [EUR/Stück]
Ausführung: A4 gemäß Tabelle, Preisliste Seite 2			
HSD-CRET 122 V	22	020-00001	**162,75**
HSD-CRET 124 V	24	020-00002	**195,90**
HSD-CRET 128 V	28	020-00003	**273,55**
HSD-CRET 134 V	34	020-00004	**583,25**
HSD-CRET 140 V	40	020-00005	**707,00**

★ HALFEN-Hinweis: Allgemeine Erläuterungen siehe Übersichtsseite am Anfang des Kapitels

© 2015 HALFEN · PL 2/15 · www.halfen.de

HSD-F Brandschutzmanschetten B70

Für Einzelschubdorne HSD-D und HSD-SET

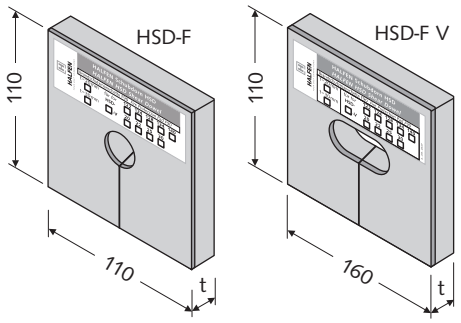

Artikelbezeichnung	Dicke t [mm]	Für Hülse HSD-	Breite/Höhe [mm]	Bestell-Nr. 0730.	Preis [EUR/Stück]
Ausführung: gemäß Katalog					
HSD-F 20	20	S20	110/110	300-00001	**9,65**
HSD-F 20	30	S20	110/110	300-00002	**10,20**
HSD-F 22	20	S22	110/110	300-00003	**10,10**
HSD-F 22	30	S22	110/110	300-00004	**10,85**
HSD-F 25	20	S25	110/110	300-00005	**11,20**
HSD-F 25	30	S25	110/110	300-00006	**11,60**
HSD-F 30	20	S30	110/110	300-00007	**12,25**
HSD-F 30	30	S30	110/110	300-00008	**13,30**
HSD-F 20 V	20	SV20	160/110	310-00001	**10,80**
HSD-F 20 V	30	SV20	160/110	310-00002	**11,15**
HSD-F 22 V	20	SV22	160/110	310-00003	**11,60**
HSD-F 22 V	30	SV22	160/110	310-00004	**11,90**
HSD-F 25 V	20	SV25	160/110	310-00005	**12,80**
HSD-F 25 V	30	SV25	160/110	310-00006	**13,55**
HSD-F 30 V	20	SV30	160/110	310-00007	**13,70**
HSD-F 30 V	30	SV30	160/110	310-00008	**14,80**
Hinweis: Für große Fugenöffnungen kombinierbar					

HSD-F-CRET Brandschutzmanschetten B70

Für Schwerlastdorne HSD-CRET und HSD-CRET V

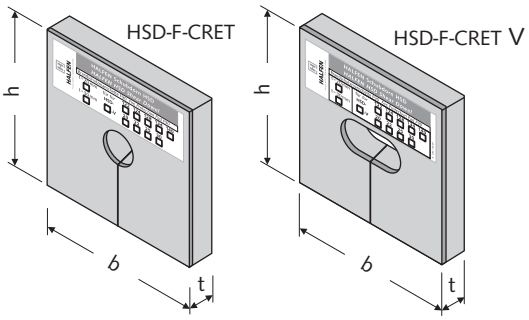

Artikelbezeichnung	Dicke t [mm]	Für Hülse HSD-CRET	Breite/ Höhe b/h [mm]	Bestell-Nr. 0730.	Preis [EUR/Stück]
Ausführung: gemäß Katalog					
HSD-F-CRET 122	20	122	120/120	320-00001	**7,45**
HSD-F-CRET 122	30	122	120/120	320-00002	**8,05**
HSD-F-CRET 124	20	124	130/130	320-00003	**8,20**
HSD-F-CRET 124	30	124	130/130	320-00004	**8,90**
HSD-F-CRET 128	20	128	140/140	320-00005	**10,05**
HSD-F-CRET 128	30	128	140/140	320-00006	**11,30**
HSD-F-CRET 134	20	134	160/180	320-00007	**13,90**
HSD-F-CRET 134	30	134	160/180	320-00008	**14,95**
HSD-F-CRET 140	20	140	180/220	320-00009	**15,45**
HSD-F-CRET 140	30	140	180/220	320-00010	**16,60**
HSD-F-CRET 122 V	20	122 V	150/150	330-00001	**8,80**
HSD-F-CRET 122 V	30	122 V	150/150	330-00002	**9,15**
HSD-F-CRET 124 V	20	124 V	160/160	330-00003	**9,00**
HSD-F-CRET 124 V	30	124 V	160/160	330-00004	**9,60**
HSD-F-CRET 128 V	20	128 V	170/170	330-00005	**13,35**
HSD-F-CRET 128 V	30	128 V	170/170	330-00006	**13,70**
HSD-F-CRET 134 V	20	134 V	190/190	330-00007	**15,50**
HSD-F-CRET 134 V	30	134 V	190/190	330-00008	**17,45**
HSD-F-CRET 140 V	20	140 V	210/220	330-00009	**18,25**
HSD-F-CRET 140 V	30	140 V	210/220	330-00010	**21,70**
Hinweis: Für große Fugenöffnungen kombinierbar					

★ HALFEN-Hinweis: Allgemeine Erläuterungen siehe Übersichtsseite am Anfang des Kapitels

© 2015 HALFEN · PL 2/15 · www.halfen.de

Transportankersysteme

Eigenschaften

- Anker aus speziellem Rundmaterial
- Schnelles Ein- und Auskuppeln von Anker und Lastaufnahmemittel
- Lastklassen von 1,3 bis 45,0 pro Anker
- Mit RAL-Gütezeichen

DEHA Kugelkopf-Transportankersystem KKT

Vorteile

- ***Zeit- und Kostenersparnis***
- ***Durch spezielle Dreh- und Transportkupplung auch besonders für Tiefbauanwendungen geeignet***
- ***Wasserdichter Verschluss der Aussparung mit zertifiziertem System möglich***
- ***Anker auch in feuerverzinkt und Edelstahl lieferbar***

Eigenschaften

- Schnelles Ein- und Auskuppeln von Anker und Lastaufnahmemittel
- Fernauslösungssystem anwendbar
- Lastklassen von 0,7 bis 26,0 pro Anker
- Mit RAL-Gütezeichen

FRIMEDA Transportankersystem TPA

Vorteile

- ***Spezialist beim Aufstellen von Elementen***
- ***Geringere Randabstände möglich***
- ***Hohe Sicherheit durch geschlossene Ringkupplung***
- ***Neue Anwendungen und Gefahrenreduzierung durch Fernauslösekupplung***

Eigenschaften

- Kleinerer Hülsendurchmesser bei hoher Tragfähigkeit
- Integrierter Gewindehülsenschutz gegen Eindringen von Wasser und Schmutz sowie zur Kennzeichnung der Anker
- Lastklassen von 1,3 bis 25,0 pro Anker
- Mit RAL-Gütezeichen

DEHA HD-Hülsenankersystem

Vorteile

- ***Der Spezialist für dünnste Elemente***
- ***Optimierte Lagerhaltung und Prozesse, da nur acht Ankergrößen***
- ***Bis zu 100% höhere Lastaufnahme pro Ankergröße gegenüber handelsüblichen Hülsensystemen***
- ***Hoher optischer Anspruch und Vermeidung von Rost durch HALFEN Hülsenschutz und Verschlusskörper***

© 2015 HALFEN · PL 2/15 · www.halfen.de

HALFEN Abheber: jährliche Kontrolle leicht gemacht & zertifizierte Sicherheit

Jeder künftig bestellte HALFEN Abheber ist zur einfachen Zuordnung bei der regelmäßigen Überprüfung mit einer Identifikationsnummer gekennzeichnet. Zusätzlich können Sie nun zum bestellten Abheber ein Zertifikat anfragen, das Ihnen die Einhaltung sämtlicher Richtlinien und die überwachte Herstellung bestätigt sowie eine Tabelle für die regelmäßige Überprüfung enthält.

Ihre Vorteile:
- Erfüllung der Überprüfungspflicht bei externen Kontrollen
- Sämtliche Daten des HALFEN Abhebers auf einem Dokument
- Einfache Dokumentation der regelmäßigen Maßkontrollen
- Eindeutige Zuordnung der Abheber zum Dokument möglich
- Überwachte und zertifizierte Produktion durch die MPA-NRW

Hinweise zur Bestellung:
Zur Bestellung eines HALFEN Abhebers mit Zertifikat ist die **drittletzte Ziffer** der Bestell-Nr. durch eine „**1**" zu ersetzen
- Abheber 6102-45,0 mit Zertifikat hat die Bestellnummer 0738.010-00**1**07
- Abheber 6377-7,5 mit Zertifikat hat die Bestellnummer 0742.170-00**1**05

HALFEN Abheber: zertifizierte Sicherheit durch geprüfte Lastaufnahme

Zusätzlich können künftig bestellte HALFEN Abheber zur Dokumentation und Bestätigung der sicheren Lastaufnahme mit einer dokumentierten Prüfung des Abhebers auf die 2-fache Nenntragfähigkeit bestellt werden.

Ihre Vorteile:
- Dokumentierte Sicherheit der Funktion des HALFEN Abhebers
- Erfüllung nationaler Gesetze vor Verwendung der Abheber
- Geforderte Beweispflicht des Auftraggebers kann erfüllt werden

Hinweise zur Bestellung:
Zur Bestellung eines HALFEN Abhebers mit Zertifikat und dokumentierter Probebelastung mit 2-facher Nennlast ist die **viertletzte Ziffer** der Bestell-Nr. durch eine „**1**" zu ersetzen
- Abheber 6102-45,0 mit Zertifikat und Probebelastung hat die Bestellnummer 0738.010-0**1**007
- Abheber 6377-7,5 mit Zertifikat und Probebelastung hat die Bestellnummer 0742.170-0**1**005

Hinweise Bestellung 6116 Dreh- und Transportkupplung

Bei der Bestellung der HALFEN Dreh- und Transportkupplung ist die Artikelnummer 0738.040-0010. (. = -0010**1** – 0010**6**) zu verwenden und folgende Angaben im Positionstext sind erforderlich:

- Gewünschte Seillänge (minimale Seillänge l beachten)
- Anordnung der Kausche (Typ A = Ösen parallel; Typ B = Ösen orthogonal)

Beispiel:
0738.040-00103; Lastgruppe 4,0 + 5,0; Länge 3 m; Typ B

Bitte beachten Sie die Lieferzeit für fertig montierte Dreh- und Transportkupplungen.

Weitere Details zu unseren Transportankersystemen finden Sie in unseren Katalogen und unter www.halfen.de.
- Produktinformation Technik KKT DEHA Kugelkopf-Transportanker-System
- Produktinformation Technik TPA Frimeda Transportanker-System
- Produktinformation Technik TT Transportanker System Tiefbau
- Produktinformation Technik HD Transportanker-System
- Produktinformation Technik HA Hülsenanker-System

Alle Kataloge sind auch auf der HALFEN Catalogue App enthalten.
Diese steht im App Store und Google Play Store zum Download bereit.

DEHA KUGELKOPF-TRANSPORTANKERSYSTEM

6000 C01

Kugelkopf-Transportanker

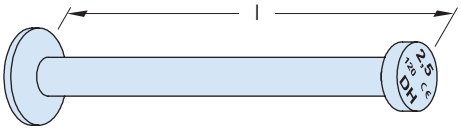

Artikelbezeichnung			PE [St.]	Bestell-Nr.	Preis
Lastklasse		Maß l [mm]		0735.	[EUR/Stück]
Ausführung: WB gemäß Tabelle, Preisliste Seite 2					
6000-	**1,3-**	**40**	300	010-00002	**1,25**
6000-	**1,3-**	**50**	300	010-00003	**1,30**
6000-	**1,3-**	**55**	300	010-00004	**1,30**
6000-	**1,3-**	**65**	300	010-00005	**1,50**
6000-	**1,3-**	**85**	200	010-00006	**1,70**
6000-	**1,3-**	**120**	200	010-00007	**1,75**
6000-	**1,3-**	**240**	100	010-00008	**1,80**
6000-	**2,5-**	**45**	100	010-00015	**1,80**
6000-	**2,5-**	**55**	100	010-00016	**1,80**
6000-	**2,5-**	**65**	100	010-00017	**2,05**
6000-	**2,5-**	**75**	100	010-00189	**2,05**
6000-	**2,5-**	**85**	100	010-00018	**2,05**
6000-	**2,5-**	**120**	40	010-00019	**2,15**
6000-	**2,5-**	**170**	40	010-00020	**2,60**
6000-	**2,5-**	**210**	40	010-00021	**2,90**
6000-	**2,5-**	**280**	40	010-00022	**3,50**
6000-	**4,0-**	**75**	40	010-00023	**3,00**
6000-	**4,0-**	**100**	40	010-00024	**3,50**
6000-	**4,0-**	**120**	40	010-00025	**3,55**
6000-	**4,0-**	**170**	20	010-00027	**4,00**
6000-	**4,0-**	**210**	20	010-00028	**4,80**
6000-	**4,0-**	**240**	20	010-00029	**5,00**
6000-	**4,0-**	**340**	20	010-00030	**6,20**
6000-	**4,0-**	**420**	20	010-00031	**8,50**
6000-	**5,0-**	**55**	20	010-00032	**3,65**
6000-	**5,0-**	**65**	20	010-00033	**3,65**
6000-	**5,0-**	**75**	40	010-00034	**3,65**
6000-	**5,0-**	**85**	40	010-00035	**4,00**
6000-	**5,0-**	**95**	40	010-00036	**4,40**
6000-	**5,0-**	**110**	40	010-00037	**4,90**
6000-	**5,0-**	**120**	40	010-00038	**4,50**
6000-	**5,0-**	**180**	20	010-00039	**5,00**
6000-	**5,0-**	**210**	20	010-00173	**5,00**
6000-	**5,0-**	**240**	20	010-00040	**5,75**
6000-	**5,0-**	**340**	20	010-00041	**8,85**
6000-	**5,0-**	**480**	20	010-00042	**11,05**
6000-	**7,5-**	**100**	20	010-00043	**6,25**
6000-	**7,5-**	**120**	20	010-00046	**6,25**
6000-	**7,5-**	**140**	20	010-00047	**7,15**
6000-	**7,5-**	**165**	20	010-00049	**7,40**
6000-	**7,5-**	**200**	20	010-00050	**8,50**
6000-	**7,5-**	**300**	20	010-00051	**10,95**
6000-	**7,5-**	**540**	1	010-00052	**17,00**
6000-	**7,5-**	**680**	1	010-00053	**18,15**

Artikelbezeichnung			PE [St.]	Bestell-Nr.	Preis
Lastklasse		Maß l [mm]		0735.	[EUR/Stück]
Ausführung: WB gemäß Tabelle, Preisliste Seite 2					
6000-	**10,0-**	**115**	1	010-00054	**11,50**
6000-	**10,0-**	**135**	1	010-00056	**11,55**
6000-	**10,0-**	**150**	1	010-00057	**11,95**
6000-	**10,0-**	**170**	1	010-00058	**12,80**
6000-	**10,0-**	**200**	1	010-00059	**14,75**
6000-	**10,0-**	**250**	1	010-00060	**15,25**
6000-	**10,0-**	**340**	1	010-00061	**16,65**
6000-	**10,0-**	**680**	1	010-00062	**26,20**
6000-	**15,0-**	**140**	1	010-00063	**17,70**
6000-	**15,0-**	**165**	1	010-00064	**19,70**
6000-	**15,0-**	**200**	1	010-00065	**21,45**
6000-	**15,0-**	**300**	1	010-00066	**26,50**
6000-	**15,0-**	**400**	1	010-00067	**33,45**
6000-	**15,0-**	**840**	1	010-00068	**71,40**
6000-	**20,0-**	**180**	1	010-00168	**39,10**
6000-	**20,0-**	**200**	1	010-00070	**39,55**
6000-	**20,0-**	**240**	1	010-00071	**42,45**
6000-	**20,0-**	**340**	1	010-00074	**50,00**
6000-	**20,0-**	**500**	1	010-00075	**52,90**
6000-	**20,0-**	**1000**	1	010-00076	**91,50**
6000-	**32,0-**	**200**	1	010-00077	**70,55**
6000-	**32,0-**	**250**	1	010-00078	**73,65**
6000-	**32,0-**	**280**	1	010-00079	**74,95**
6000-	**32,0-**	**320**	1	010-00080	**76,80**
6000-	**32,0-**	**700**	1	010-00082	**140,20**
6000-	**32,0-**	**1200**	1	010-00083	**206,95**
6000-	**45,0-**	**500**	1	010-00197	**207,25**
6000-	**45,0-**	**1200**	1	010-00159	**290,45**
Andere Abmessungen auf Anfrage. Mindestliefermenge vor Bestellung anfragen.					
Ausführung: FV gemäß Tabelle, Preisliste Seite 2					
6000-	**1,3-**	**40 FV**	300	200-00067	**1,40**
6000-	**1,3-**	**50 FV**	300	200-00068	**1,50**
6000-	**1,3-**	**55 FV**	300	200-00069	**1,50**
6000-	**1,3-**	**65 FV**	300	200-00070	**1,80**
6000-	**1,3-**	**85 FV**	200	200-00071	**1,95**
6000-	**1,3-**	**120 FV**	200	200-00072	**2,00**
6000-	**1,3-**	**240 FV**	100	200-00073	**2,15**
6000-	**2,5-**	**45 FV**	100	200-00080	**2,15**
6000-	**2,5-**	**55 FV**	100	200-00081	**2,15**
6000-	**2,5-**	**65 FV**	100	200-00082	**2,50**
6000-	**2,5-**	**75 FV**	100	200-00156	**2,50**
6000-	**2,5-**	**85 FV**	100	200-00083	**2,50**
6000-	**2,5-**	**120 FV**	40	200-00084	**2,60**
6000-	**2,5-**	**170 FV**	40	200-00085	**3,20**
6000-	**2,5-**	**210 FV**	40	200-00086	**3,40**
6000-	**2,5-**	**280 FV**	40	200-00087	**4,20**
6000-	**4,0-**	**75 FV**	40	200-00088	**3,60**
6000-	**4,0-**	**100 FV**	40	200-00089	**4,20**
6000-	**4,0-**	**120 FV**	40	200-00090	**4,25**
6000-	**4,0-**	**170 FV**	20	200-00091	**4,70**
6000-	**4,0-**	**210 FV**	20	200-00092	**5,75**
6000-	**4,0-**	**240 FV**	20	200-00093	**6,10**
6000-	**4,0-**	**340 FV**	20	200-00094	**7,45**
6000-	**4,0-**	**420 FV**	20	200-00095	**10,30**

★ HALFEN-Hinweis: Allgemeine Erläuterungen siehe Übersichtsseite am Anfang des Kapitels

© 2015 HALFEN · PL 2/15 · www.halfen.de

Artikelbezeichnung			PE [St.]	Bestell-Nr.	Preis
	Lastklasse	Maß l [mm]		0735.	[EUR/Stück]
Ausführung: FV gemäß Tabelle, Preisliste Seite 2					
6000-	**5,0-**	**65 FV**	40	200-00096	**4,40**
6000-	**5,0-**	**75 FV**	40	200-00097	**4,40**
6000-	**5,0-**	**85 FV**	40	200-00098	**4,70**
6000-	**5,0-**	**95 FV**	40	010-00172	**5,30**
6000-	**5,0-**	**120 FV**	20	200-00100	**5,55**
6000-	**5,0-**	**180 FV**	20	200-00101	**6,10**
6000-	**5,0-**	**210 FV**	20	200-00102	**6,10**
6000-	**5,0-**	**240 FV**	20	010-00174	**6,90**
6000-	**5,0-**	**340 FV**	20	200-00104	**10,60**
6000-	**5,0-**	**480 FV**	20	200-00105	**13,35**
6000-	**7,5-**	**100 FV**	20	200-00106	**7,50**
6000-	**7,5-**	**120 FV**	20	200-00107	**7,50**
6000-	**7,5-**	**140 FV**	20	200-00108	**8,50**
6000-	**7,5-**	**165 FV**	20	200-00110	**8,95**
6000-	**7,5-**	**200 FV**	20	200-00111	**10,30**
6000-	**7,5-**	**300 FV**	20	010-00188	**13,15**
6000-	**7,5-**	**540 FV**	1	200-00113	**20,35**
6000-	**7,5-**	**680 FV**	1	200-00114	**21,75**
6000-	**10,0-**	**115 FV**	1	200-00116	**13,80**
6000-	**10,0-**	**135 FV**	1	200-00117	**13,85**
6000-	**10,0-**	**150 FV**	1	200-00118	**14,35**
6000-	**10,0-**	**170 FV**	1	200-00119	**15,25**
6000-	**10,0-**	**200 FV**	1	200-00158	**16,25**
6000-	**10,0-**	**250 FV**	1	200-00120	**17,60**
6000-	**10,0-**	**340 FV**	1	200-00121	**20,00**
6000-	**10,0-**	**680 FV**	1	200-00123	**31,30**
6000-	**15,0-**	**140 FV**	1	200-00124	**20,55**
6000-	**15,0-**	**165 FV**	1	200-00125	**22,65**
6000-	**15,0-**	**200 FV**	1	200-00126	**25,05**
6000-	**15,0-**	**300 FV**	1	200-00127	**30,95**
6000-	**15,0-**	**400 FV**	1	200-00128	**39,20**
6000-	**15,0-**	**840 FV**	1	200-00129	**80,10**
6000-	**20,0-**	**200 FV**	1	200-00131	**46,10**
6000-	**20,0-**	**240 FV**	1	200-00132	**49,50**
6000-	**20,0-**	**340 FV**	1	200-00134	**58,15**
6000-	**20,0-**	**1000 FV**	1	200-00136	**106,70**
6000-	**32,0-**	**200 FV**	1	200-00137	**81,65**
6000-	**32,0-**	**250 FV**	1	200-00138	**85,45**
6000-	**32,0-**	**280 FV**	1	200-00139	**87,10**
6000-	**32,0-**	**320 FV**	1	200-00140	**99,30**
6000-	**32,0-**	**700 FV**	1	200-00142	**183,65**
6000-	**32,0-**	**1200 FV**	1	200-00143	**240,10**
Ausführung: A4 gemäß Tabelle, Preisliste Seite 2					
6000-	**1,3**	**65 A4**	1	010-00130	**7,90**
6000-	**1,3**	**85 A4**	1	010-00131	**8,20**
6000-	**1,3**	**120 A4**	1	010-00132	**9,00**
6000-	**2,5**	**120 A4**	1	010-00137	**21,75**
6000-	**2,5**	**170 A4**	1	010-00138	**24,75**
6000-	**5,0**	**120 A4**	1	010-00144	**51,90**
6000-	**5,0**	**180 A4**	1	010-00145	**54,00**
6000-	**5,0**	**240 A4**	1	010-00146	**74,70**

Andere Abmessungen auf Anfrage.
Mindestliefermenge vor Bestellung anfragen.

6050 C10

Kugelkopf-Stabanker

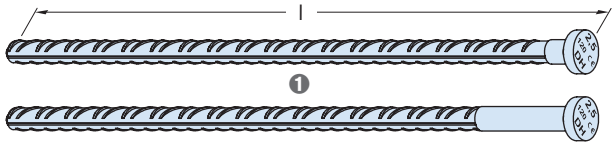

1 Mögliche Ausführungen

Artikelbezeichnung			PE [St.]	Bestell-Nr.	Preis
	Lastklasse	Maß l [mm]		0735.	[EUR/Stück]
Ausführung: WB gemäß Tabelle, Preisliste Seite 2					
6050-	**2,5-**	**400**	40	070-00002	**3,95**
6050-	**2,5-**	**520**	40	070-00003	**4,20**
6050-	**5,0-**	**580**	20	070-00007	**9,10**
6050-	**5,0-**	**900**	20	070-00008	**10,15**
6050-	**7,5-**	**750**	1	070-00009	**17,15**
6050-	**7,5-**	**1150**	1	070-00010	**19,05**
6050-	**10,0-**	**870**	1	070-00011	**22,00**
6050-	**10,0-**	**1300**	1	070-00012	**24,70**
6050-	**15,0-**	**1080**	1	070-00013	**43,40**
6050-	**15,0-**	**1550**	1	070-00014	**51,30**
Ausführung: FV gemäß Tabelle, Preisliste Seite 2					
6050-	**2,5-**	**400 FV**	40	200-00030	**4,80**
6050-	**5,0-**	**580 FV**	20	200-00159	**10,60**

Andere Abmessungen auf Anfrage.
Mindestliefermenge vor Bestellung anfragen.

6052 C10

Kugelkopf-Stabanker, gekröpft zum Transport von mehrschichtigen Betonfertigteilen (Stahlbeton-Sandwichplatten)

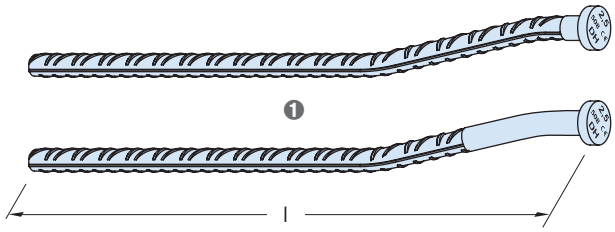

1 Mögliche Ausführungen

Artikelbezeichnung			PE [St.]	Bestell-Nr.	Preis
	Lastklasse	Maß l [mm]		0735.	[EUR/Stück]
Ausführung: WB gemäß Tabelle, Preisliste Seite 2					
6052-	**2,5-**	**508**	1	080-00002	**6,85**
6052-	**5,0-**	**565**	1	080-00003	**12,80**
6052-	**5,0-**	**885**	1	080-00004	**13,85**
6052-	**7,5-**	**1134**	1	080-00006	**21,75**
6052-	**10,0-**	**1284**	1	080-00008	**28,20**
6052-	**15,0-**	**1535**	1	080-00010	**55,55**

Verzinkte Ausführung auf Anfrage
Andere Abmessungen auf Anfrage.
Mindestliefermenge vor Bestellung anfragen.

★ HALFEN-Hinweis: Allgemeine Erläuterungen siehe Übersichtsseite am Anfang des Kapitels

© 2015 HALFEN · PL 2/15 · www.halfen.de

6006 C10

Aufstellanker
Zugehöriger Aussparungskörper 6134 → siehe Seite 100

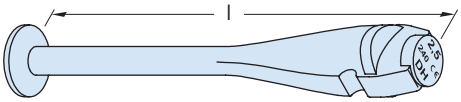

Artikelbezeichnung			PE [St.]	Bestell-Nr.	Preis
	Lastklasse	Maß l [mm]		0735.	[EUR/Stück]
Ausführung: WB gemäß Tabelle, Preisliste Seite 2					
6006-	**2,5-**	**240**	1	120-00001	**15,15**
6006-	**5,0-**	**240**	1	120-00002	**20,40**
Ausführung: FV gemäß Tabelle, Preisliste Seite 2					
6006-	**2,5-**	**240 FV**	1	200-00151	**16,95**
6006-	**5,0-**	**240 FV**	1	200-00152	**23,70**

6001 C10

Augenanker

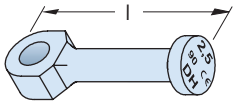

Artikelbezeichnung			PE [St.]	Bestell-Nr.	Preis
	Lastklasse	Maß l [mm]		0735.	[EUR/Stück]
Ausführung: WB gemäß Tabelle, Preisliste Seite 2					
6001-	**1,3-**	**65**	300	050-00001	**2,10**
6001-	**2,5-**	**90**	300	050-00002	**3,40**
6001-	**5,0-**	**90**	20	050-00012	**auf Anfrage**
6001-	**5,0-**	**120**	20	050-00003	**6,80**
6001-	**10,0-**	**115**	1	050-00011	**auf Anfrage**
6001-	**10,0-**	**180**	1	050-00004	**17,55**
6001-	**20,0-**	**250**	1	050-00005	**38,40**
Ausführung: FV gemäß Tabelle, Preisliste Seite 2					
6001-	**1,3-**	**65 FV**	300	200-00061	**2,60**
6001-	**2,5-**	**90 FV**	100	200-00062	**4,10**
6001-	**5,0-**	**120 FV**	20	200-00063	**8,15**
6001-	**10,0-**	**180 FV**	1	200-00064	**21,05**
6001-	**20,0-**	**250 FV**	1	200-00065	**45,95**
Ausführung: A4 gemäß Tabelle, Preisliste Seite 2					
6001-	**1,3-**	**65 A4**	50	050-00021	**auf Anfrage**
6001-	**2,5-**	**90 A4**	50	050-00022	**auf Anfrage**
6001-	**5,0-**	**120 A4**	20	050-00023	**auf Anfrage**
6001-	**10,0-**	**180 A4**	1	050-00024	**auf Anfrage**
6001-	**20,0-**	**250 A4**	1	050-00025	**auf Anfrage**

6000 D C01

Doppelkopf-Transportanker

Artikelbezeichnung			PE [St.]	Bestell-Nr.	Preis
	Lastklasse	Maß l [mm]		0735.	[EUR/Stück]
Ausführung: WB gemäß Tabelle, Preisliste Seite 2					
6000-	**10,0-**	**340D**	1	018-00056	**20,60**
6000-	**15,0-**	**400D**	1	018-00057	**40,10**
6000-	**20,0-**	**500D**	1	018-00067	**59,65**
6000-	**32,0-**	**700D**	1	018-00058	**125,95**
Ausführung: FV gemäß Tabelle, Preisliste Seite 2					
6000-	**10,0-**	**340D FV**	1	208-00056	**auf Anfrage**
6000-	**15,0-**	**400D FV**	1	208-00057	**45,80**
6000-	**20,0-**	**500D FV**	1	208-00067	**69,65**
6000-	**32,0-**	**700D FV**	1	208-00058	**190,70**

6002 C10

Kugelkopf-Transportanker, gekröpft zum Transport von mehrschichtigen Betonfertigteilen (Stahlbeton-Sandwichplatten)

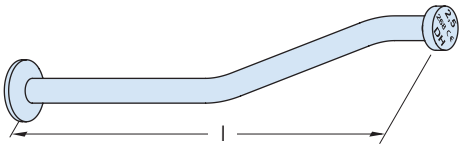

Artikelbezeichnung			PE [St.]	Bestell-Nr.	Preis
	Lastklasse	Maß l [mm]		0735.	[EUR/Stück]
Ausführung: WB gemäß Tabelle, Preisliste Seite 2					
6002-	**1,3-**	**227**	40	030-00001	**4,55**
6002-	**2,5-**	**268**	20	030-00002	**6,30**
6002-	**4,0-**	**406**	20	030-00003	**11,40**
6002-	**5,0-**	**466**	1	030-00004	**13,90**
6002-	**7,5-**	**664**	1	030-00005	**21,15**
6002-	**10,0-**	**667**	1	030-00006	**30,30**
6002-	**15,0-**	**825**	1	030-00007	**46,40**
6002-	**20,0-**	**986**	1	030-00008	**80,60**
Ausführung: FV gemäß Tabelle, Preisliste Seite 2					
6002-	**1,3-**	**227 FV**	20	200-00053	**5,45**
6002-	**2,5-**	**268 FV**	20	200-00054	**7,50**
6002-	**4,0-**	**406 FV**	1	200-00055	**13,75**
6002-	**5,0-**	**466 FV**	1	200-00056	**16,65**
6002-	**7,5-**	**664 FV**	1	200-00057	**25,40**
6002-	**10,0-**	**667 FV**	1	200-00058	**36,30**
6002-	**15,0-**	**825 FV**	1	200-00059	**55,65**
6002-	**20,0-**	**986 FV**	1	200-00060	**96,60**

Ausführung Edelstahl auf Anfrage
Andere Abmessungen auf Anfrage.
Mindestliefermenge vor Bestellung anfragen.

★ HALFEN-Hinweis: Allgemeine Erläuterungen siehe Übersichtsseite am Anfang des Kapitels

© 2015 HALFEN · PL 2/15 · www.halfen.de

6010 C10

Kugelkopf-Plattenanker

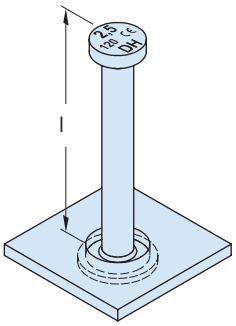

Artikelbezeichnung Lastklasse	Maß l [mm]	Ankerplatte [mm]	PE [St.]	Bestell-Nr. 0735.	Preis [EUR/Stück]
Ausführung: WB gemäß Tabelle, Preisliste Seite 2					
6010- 2,5-	**55**	70x70x6	40	060-00001	**6,40**
6010- 2,5-	**120**	70x70x6	20	060-00002	**6,85**
6010- 5,0-	**65**	90x90x8	20	060-00004	**9,10**
6010- 5,0-	**110**	90x90x8	20	060-00007	**9,65**
6010- 7,5-	**100**	90x90x10	1	060-00008	**14,35**
6010- 10,0-	**115**	90x90x10	1	060-00009	**15,55**
6010- 10,0-	**150**	90x90x10	1	060-00011	**34,30**
Ausführung: FV gemäß Tabelle, Preisliste Seite 2					
6010- 2,5-	**55 FV**	70x70x6	40	200-00043	**7,75**
6010- 2,5-	**120 FV**	70x70x6	20	200-00044	**8,25**
6010- 5,0-	**65 FV**	90x90x8	20	200-00046	**10,90**
6010- 5,0-	**110 FV**	90x90x8	20	200-00047	**11,55**
6010- 7,5-	**100 FV**	90x90x10	1	200-00173	**17,30**
6010- 10,0-	**115 FV**	90x90x10	1	200-00048	**18,70**
6010- 10,0-	**150 FV**	90x90x10	1	200-00172	**49,25**

Andere Abmessungen auf Anfrage.
Mindestliefermenge vor Bestellung anfragen.

6073 C10

DSM-Anker
= Schnellmontageanker

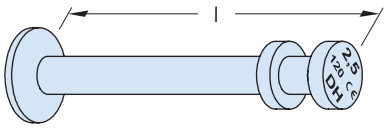

Artikelbezeichnung Lastklasse	Maß l [mm]	PE [St.]	Bestell-Nr. 0735.	Preis [EUR/Stück]
Ausführung: WB gemäß Tabelle, Preisliste Seite 2				
6073- 1,3-	**65**	200	110-00005	**1,30**
6073- 1,3-	**120**	100	110-00004	**1,50**
6073- 2,5-	**85**	100	110-00001	**1,35**
6073- 2,5-	**120**	40	110-00002	**1,55**
6073- 2,5-	**170**	40	110-00003	**3,75**
6073- 5,0-	**110**	20	110-00006	**3,50**
6073- 5,0-	**240**	20	110-00007	**5,65**
Ausführung: FV gemäß Tabelle, Preisliste Seite 2				
6073- 1,3-	**65 FV**	200	200-00001	**1,45**
6073- 1,3-	**120 FV**	100	200-00002	**1,75**
6073- 2,5-	**85 FV**	100	200-00003	**1,55**
6073- 2,5-	**120 FV**	40	200-00004	**1,85**
6073- 2,5-	**170 FV**	40	200-00005	**4,55**
6073- 5,0-	**110 FV**	20	200-00006	**4,30**
6073- 5,0-	**240 FV**	20	200-00007	**6,75**

6003, 6004 C10

DKR Konus-Rohranker
Zubehör: Aussparungskörper 6173 → Seite 100, Dichtkappe 6171 → siehe unten

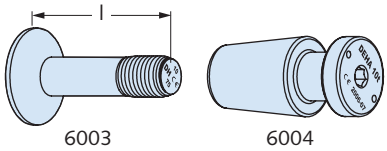

Artikelbezeichnung Lastklasse	Maß l [mm]	PE [St.]	Bestell-Nr. 0735.	Preis [EUR/Stück]
Ausführung: Stahl				
6003- 10,0	**60**	1	140-00011	**15,20**
6003- 10,0	**75**	1	140-00001	**16,10**
6003- 10,0	**100**	1	140-00002	**16,30**
6003- 10,0	**125**	1	140-00003	**17,85**
6003- 20,0	**100**	1	140-00012	**24,75**
6003- 20,0	**130**	1	140-00004	**27,05**
6003- 20,0	**155**	1	140-00005	**28,40**
6003- 20,0	**180**	1	140-00006	**29,90**
6003- 32,0	**120**	1	140-00013	**39,45**
6003- 32,0	**140**	1	140-00015	**41,25**
6003- 32,0	**155**	1	140-00007	**43,20**
6003- 32,0	**175**	1	140-00008	**44,90**
6003- 32,0	**200**	1	140-00009	**47,45**
6003- 32,0	**225**	1	140-00010	**48,65**
6003- 32,0	**235**	1	140-00014	**49,95**
6004- 10,0	*	1	150-00001	**61,00**
6004- 20,0	*	1	150-00002	**103,60**
6004- 32,0	*	1	150-00003	**174,35**

* Maß l: siehe Produktinformation Technik Transportanker System Tiefbau

6171 C11

DKR-Kunststoff-Dichtkappe für DKR Konus-Rohranker 6004

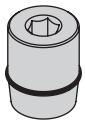

Artikelbezeichnung Lastklasse	Außen-Ø [mm]	PE [St.]	Bestell-Nr. 0737.	Preis [EUR/Stück]
Ausführung: Kunststoff				
6171- 10,0	43	1	110-00001	**8,05**
6171- 20,0	65	1	110-00002	**11,10**
6171- 32,0	83	1	110-00003	**20,75**

★ HALFEN-Hinweis: Allgemeine Erläuterungen siehe Übersichtsseite am Anfang des Kapitels

© 2015 HALFEN · PL 2/15 · www.halfen.de

6173 C11

Aussparungskörper für DKR Konus-Rohranker 6004 → Seite 99; ohne Stahlteile

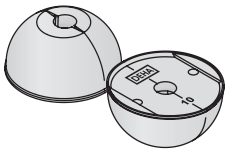

Artikelbezeichnung Lastklasse	Farbkennzeichnung	PE [St.]	Bestell-Nr. 0736.	Preis [EUR/Stück]
Ausführung: Gummi				
6173- 10,0	gelb	1	180-00001	**38,70**
6173- 20,0	schwarz	1	180-00002	**59,50**
6173- 32,0	schwarz	1	180-00003	**114,20**

6172 C11

Verschlusskörper VKF* für Kugelkopf-Transportanker und DKR Konus-Rohranker
* Wasserdicht, siehe Produktinformation Technik

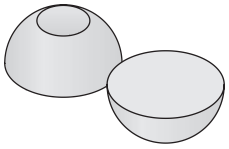

Artikelbezeichnung Lastklasse	Außen-Ø [mm]	PE [St.]	Bestell-Nr. 0737.	Preis [EUR/Stück]
Ausführung: Faserbeton				
6172- 7,5 / 10,0	114	2	120-00001	**6,40**
6172- 15,0 / 20,0	156	2	120-00002	**13,70**
6172- 32,0 / 45,0	210	2	120-00003	**15,30**

6132 C11

Aussparungskörper rund, inkl. Stanzblech mit Gewindestange 6141 → Seite 103

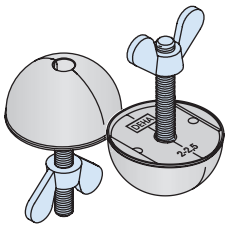

Artikelbezeichnung Lastklasse	Farbkennzeichnung	PE [St.]	Bestell-Nr. 0736.	Preis [EUR/Stück]
Ausführung: Gummi				
6132- 1,3	blau	20	020-00001	**13,25**
6132- 2,5	gelb	10	020-00002	**18,50**
6132- 4,0	schwarz	10	020-00003	**25,30**
6132- 5,0	blau	10	020-00004	**25,30**
6132- 7,5	rot	10	020-00005	**34,00**
6132- 10,0	gelb	10	020-00006	**34,00**
6132- 15,0	grau	10	020-00007	**68,80**
6132- 20,0	schwarz	10	020-00008	**68,80**
6132- 32,0+45,0	schwarz	1	020-00009	**136,05**

6133 C11

Aussparungskörper rund, inkl. Stanzblech mit Hülse 6153 → Seite 103

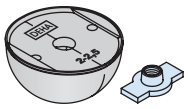

Artikelbezeichnung Lastklasse	Farbkennzeichnung	PE [St.]	Bestell-Nr. 0736.	Preis [EUR/Stück]
Ausführung: Gummi				
6133- 1,3	blau	10	030-00001	**22,35**
6133- 2,5	gelb	10	030-00002	**26,15**
6133- 4,0	schwarz	10	030-00003	**33,60**
6133- 5,0	blau	10	030-00005	**33,60**
6133- 7,5	rot	10	030-00006	**42,90**
6133- 10,0	gelb	10	030-00007	**42,90**
6133- 15,0	grau	10	030-00008	**77,95**
6133- 20,0	schwarz	10	030-00004	**77,95**
6133- 32,0+45,0	schwarz	1	030-00009	**126,20**

6134 C11

Aussparungskörper für Aufstellanker 6006 → Seite 98; ohne Stahlteile

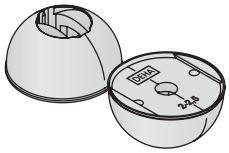

Artikelbezeichnung Lastklasse	Farbkennzeichnung	PE [St.]	Bestell-Nr. 0736.	Preis [EUR/Stück]
Ausführung: Gummi				
6134- 2,5	gelb	1	150-00001	**6,15**
6134- 5,0	blau	1	150-00002	**17,90**

6131 C11

Aussparungskörper rund, ohne Stahlteile
Auch als Verschlusskörper einsetzbar

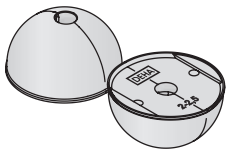

Artikelbezeichnung Lastklasse	Farbkennzeichnung	PE [St.]	Bestell-Nr. 0736.	Preis [EUR/Stück]
Ausführung: Gummi				
6131- 1,3	blau	20	010-00001	**9,60**
6131- 2,5	gelb	10	010-00002	**13,35**
6131- 4,0	schwarz	10	010-00003	**19,80**
6131- 5,0	blau	10	010-00004	**19,80**
6131- 7,5	rot	10	010-00005	**28,55**
6131- 10,0	gelb	10	010-00006	**28,55**
6131- 15,0	grau	10	010-00007	**61,75**
6131- 20,0	schwarz	2	010-00008	**61,75**
6131- 32,0+45,0	schwarz	2	010-00009	**94,50**

★ HALFEN-Hinweis: Allgemeine Erläuterungen siehe Übersichtsseite am Anfang des Kapitels

© 2015 HALFEN · PL 2/15 · www.halfen.de

6138 C11

Aussparungskörper schmal,
inklusive Stanzblech mit Gewindestange 6141 → Seite 103

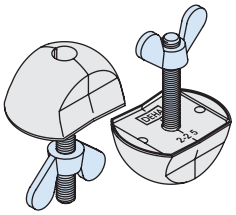

Artikelbezeichnung Lastklasse	Farbkennzeichnung	PE [St.]	Bestell-Nr. 0736.	Preis [EUR/Stück]
Ausführung: Gummi				
6138- 1,3	blau	20	070-00001	**10,85**
6138- 2,5	gelb	10	070-00002	**15,85**
6138- 4,0/5,0	blau	10	070-00004	**21,50**
6138- 7,5	rot	10	070-00005	**28,80**
6138- 10,0	gelb	10	070-00006	**28,80**
6138- 15,0	grau	2	070-00007	**56,45**
6138- 20,0	schwarz	2	070-00008	**56,45**

6145 C11

Aussparungskörper schmal, inklusive Stanzblech mit Hülse 6153 → Seite 103

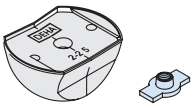

Artikelbezeichnung Lastklasse	Farbkennzeichnung	Gewinde M	PE [St.]	Bestell-Nr. 0736.	Preis [EUR/Stück]
Ausführung: Gummi					
6145- 1,3	blau	8	10	080-00001	**19,80**
6145- 2,5	gelb	12	10	080-00002	**23,95**
6145- 4,0/5,0	blau	12	10	080-00004	**29,90**
6145- 7,5	rot	12	10	080-00005	**37,60**
6145- 10,0	gelb	12	10	080-00007	**37,60**
6145- 15,0	grau	12	2	080-00008	**65,45**
6145- 20,0	schwarz	12	2	080-00009	**81,35**

6137 C11

Aussparungskörper schmal, ohne Stahlteile

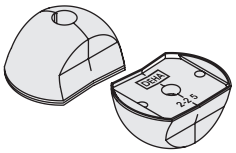

Artikelbezeichnung Lastklasse	Farbkennzeichnung	PE [St.]	Bestell-Nr. 0736.	Preis [EUR/Stück]
Ausführung: Gummi				
6137- 1,3	blau	20	060-00001	**7,25**
6137- 2,5	gelb	20	060-00002	**10,90**
6137- 4,0/5,0	blau	10	060-00004	**16,20**
6137- 7,5	rot	10	060-00005	**23,25**
6137- 10,0	gelb	10	060-00006	**23,25**
6137- 15,0	grau	2	060-00007	**49,50**
6137- 20,0	schwarz	2	060-00008	**49,50**

6127 C11

Schnellmontage-Aussparungskörper System DSM,
passend zu Schnellmontageanker Typ 6073 → Seite 99

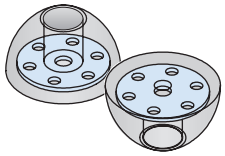

Artikelbezeichnung Lastklasse	PE [St.]	Bestell-Nr. 0736.	Preis [EUR/Stück]
Ausführung: Polyurethan			
6127- 1,3	2	170-00001	**45,30**
6127- 2,5	2	170-00002	**54,00**
6127- 5,0	2	170-00003	**112,90**

6126 C11

Schnellmontage-Aussparungskörper System DSM,
passend zu Schnellmontageanker Typ 6073 → Seite 99

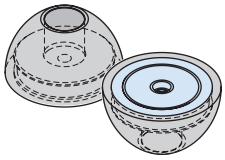

Artikelbezeichnung Lastklasse	Gewinde M	PE [St.]	Bestell-Nr. 0736.	Preis [EUR/Stück]
Ausführung: Polyurethan mit Magnet				
6126- 1,3	8	2	190-00001	**117,80**
6126- 2,5	12	2	190-00002	**156,45**
6126- 5,0	12	2	190-00003	**229,85**

6128 C11

Schnellmontage-Aussparungskörper System DSM,
passend zu Schnellmontageanker Typ 6073 → Seite 99

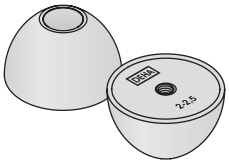

Artikelbezeichnung Lastklasse	Farbkennzeichnung	PE [St.]	Bestell-Nr. 0736.	Preis [EUR/Stück]
Ausführung: Gummi				
6128- 1,3	blau	2	140-00002	**8,45**
6128- 2,5	gelb	2	140-00001	**9,35**

★ HALFEN-Hinweis: Allgemeine Erläuterungen siehe Übersichtsseite am Anfang des Kapitels

© 2015 HALFEN · PL 2/15 · www.halfen.de

6152 C11

Aussparungskörper, Trompetenform

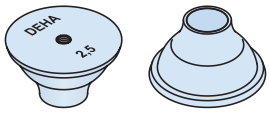

Artikelbezeichnung Lastklasse	Gewinde M	PE [St.]	Bestell-Nr. 0736.	Preis [EUR/Stück]
Ausführung: Stahl				
6152- 1,3	8	2	120-00001	**36,70**
6152- 2,5	12	2	120-00002	**46,10**
6152- 5,0	12	2	120-00003	**73,35**

6152 M C11

Aussparungskörper, Trompetenform

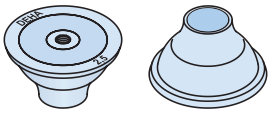

Artikelbezeichnung Lastklasse	Gewinde M	PE [St.]	Bestell-Nr. 0736.	Preis [EUR/Stück]
Ausführung: Stahl mit Magnet				
6152- 1,3 M	8	2	130-00001	**85,90**
6152- 2,5 M	12	2	130-00002	**99,00**
6152- 7,5 M	16	1	130-00005	**152,05**

6150 M C11

Aussparungskörper

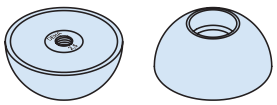

Artikelbezeichnung Lastklasse	Gewinde M	PE [St.]	Bestell-Nr. 0736.	Preis [EUR/Stück]
Ausführung: Stahl mit Magnet				
6150- 1,3 M	8	2	110-00001	**79,15**
6150- 2,5 M	12	2	110-00002	**92,70**
6150- 5,0 M	12	2	110-00003	**105,75**

6151 D C11

Manschette für Aussparungskörper Typen 6152, 6152 M

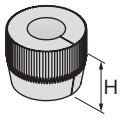

Artikelbezeichnung Lastklasse	H [mm]	PE [St.]	Bestell-Nr. 0737.	Preis [EUR/Stück]
Ausführung: Gummi				
6151- 1,3 D	22	100	070-00001	**3,00**
6151- 2,5 D	24	100	070-00002	**4,20**
6151- 7,5 D	44,5	100	070-00004	**11,30**

6151 C11

Manschette für Aussparungskörper Typ 6150 + Typ 6150 M
paarweise einsetzbar für Aussparungskörper Typ 6152 + Typ 6152 M

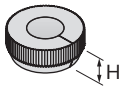

Artikelbezeichnung Lastklasse	H [mm]	PE [St.]	Bestell-Nr. 0737.	Preis [EUR/Stück]
Ausführung: Gummi				
6151- 1,0/1,3	11	100	060-00001	**1,35**
6151- 2,5	12	100	060-00002	**1,85**
6151- 5,0	14	100	060-00003	**3,00**
6151- 7,5	22	1	060-00004	**18,95**
6151- 10,0	22	1	060-00005	**33,10**

6150 C11

Aussparungskörper

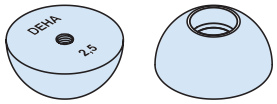

Artikelbezeichnung Lastklasse	Gewinde M	PE [St.]	Bestell-Nr. 0736.	Preis [EUR/Stück]
Ausführung: Stahl				
6150- 1,3	8	2	100-00001	**31,00**
6150- 2,5	12	2	100-00002	**39,90**
6150- 5,0	12	2	100-00003	**59,05**

6015 C11

Verschlusskörper für Kugelkopf-Transportanker

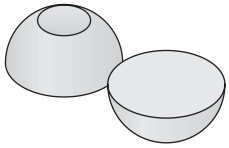

Artikelbezeichnung Lastklasse	Außen-Ø [mm]	PE [St.]	Bestell-Nr. 0737.	Preis [EUR/Stück]
Ausführung: Styropor				
6015- 1,3	60	100	010-00001	**0,65**
6015- 2,5	74	100	010-00002	**0,85**
6015- 4,0/5,0	94	100	010-00003	**0,85**
6015- 7,5/10,0	118	40	010-00004	**1,40**
6015- 15,0/20,0	160	40	010-00005	**2,45**

★ HALFEN-Hinweis: Allgemeine Erläuterungen siehe Übersichtsseite am Anfang des Kapitels

© 2015 HALFEN · PL 2/15 · www.halfen.de

6141 C11

Stanzblech, komplett mit Gewindestange

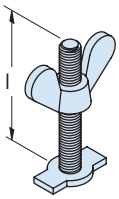

Artikelbezeichnung Lastklasse	Gewinde M	l [mm]	PE [St.]	Bestell-Nr. 0737.	Preis [EUR/Stück]
Ausführung: Stahl					
6141- 1,3	8	66	10	020-00001	**3,60**
6141- 2,5	12	87	10	020-00002	**5,10**
6141- 4,0/5,0	12	87	10	020-00003	**5,55**
6141- 7,5/10,0	12	87	10	020-00004	**5,65**
6141- 15,0/20,0	12	87	10	020-00005	**6,80**
6141- 32,0/45,0	16	100	10	020-00006	**41,80**

6153 C11

Stanzblech, Hülse mit Innengewinde

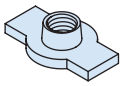

Artikelbezeichnung Lastklasse	Gewinde M	PE [St.]	Bestell-Nr. 0737.	Preis [EUR/Stück]
Ausführung: Stahl				
6153- 1,3	8	10	040-00001	**10,55**
6153- 2,5	12	10	040-00002	**10,70**
6153- 4,0/5,0	12	10	040-00003	**11,40**
6153- 7,5/10,0	12	10	040-00004	**12,20**
6153- 15,0/20,0	16	10	040-00005	**13,65**
6153- 32,0/45,0	16	1	030-00006	**29,45**

S1 C20

Halteschraube

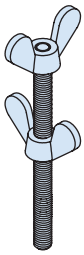

Artikelbezeichnung Lastklasse	PE [St.]	Bestell-Nr. 0073.	Preis [EUR/Stück]
Ausführung: Stahl, verzinkt			
S1-M8 1,3	10	060-00001	**6,40**
S1-M12 2,5/4,0/5,0/7,5/10,0	10	060-00002	**9,60**
S1-M16 15,0/20,0/32,0/45,0	10	060-00003	**14,10**

6060 C11

Aufstellplatte für 6006

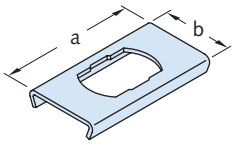

Artikelbezeichnung	Lastklasse	Plattendicke d [mm]	a/b [mm]	Bestell-Nr. 0737.	Preis [EUR/Stück]
Ausführung: Stahl					
6060-1,3	1,3	≥ 95	120/65	050-00001	**auf Anfrage**

6102 C11

Universalkopf-Kupplung

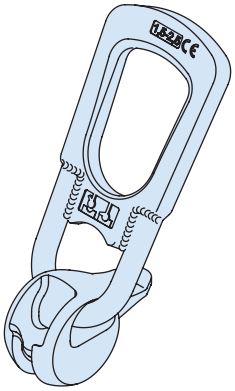

Artikelbezeichnung Lastklasse	für Lastklasse	PE [St.]	Bestell-Nr. 0738.	Preis [EUR/Stück]
Ausführung: Stahl, zinkbeschichtet				
6102- 1,3	1,3	1	010-00001	**140,20**
6102- 2,5	2,5	1	010-00002	**169,75**
6102- 5,0	4,0 + 5,0	1	010-00003	**246,05**
6102- 10,0	7,5 + 10,0	1	010-00004	**423,35**
6102- 20,0	15,0 + 20,0	1	010-00005	**728,60**
6102- 32,0	32,0	1	010-00006	**1.590,00**
6102- 45,0	45,0	1	010-00007	**1.653,85**

★ HALFEN-Hinweis: Für einen Abheber mit Zertifikat Bestell-Nr. 0738.0..-001.. verwenden. Für einen Abheber mit Zertifikat und Prüfung auf 2-fache Nennlast Bestell-Nr. 0738.0..-01... verwenden
Bitte bei Bestellung mit Zertifikat dies vorher angeben. Ein nachträgliches Zertifikat kann nicht erstellt werden.

★ HALFEN-Hinweis: Allgemeine Erläuterungen siehe Übersichtsseite am Anfang des Kapitels

© 2015 HALFEN · PL 2/15 · www.halfen.de

6116-M C11

Dreh- und Transportkupplung mit Verseilung und Montage
Zur Verseilung:
Angabe von Lastgruppe + Länge + Anordnung Kausche
Siehe Produktinformation Technik Transportanker System Tiefbau
Wird nach Kundenangaben zusammengebaut

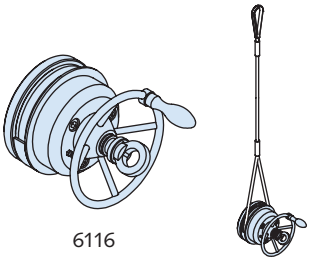

Artikelbezeichnung Lastklasse		Lastgruppe	PE [St.]	Bestell-Nr. 0738.	Preis [EUR/Stück]
Ausführung: Stahl					
6116	**1,3**	1,3	1	040-00101	**auf Anfrage**
6116	**2,5**	2,5	1	040-00102	**auf Anfrage**
6116	**5,0**	4,0 + 5,0	1	040-00103	**auf Anfrage**
6116	**10,0**	7,5 + 10,0	1	040-00104	**auf Anfrage**
6116	**20,0**	15,0 + 20,0	1	040-00105	**auf Anfrage**
6116	**32,0**	32,0	1	040-00106	**auf Anfrage**

★ HALFEN-Hinweis: Komplett bestellte und montierte Dreh- und Transportkupplungen werden mit einem Zertifikat ausgeliefert
Zur Reparatur können einzelne Sets bestellt werden → siehe Montageanleitung.

6112 C11

Rohrverleger
Siehe Produktinformation Technik Transportanker System Tiefbau

Artikelbezeichnung Lastklasse		für Rohrlängen	PE [St.]	Bestell-Nr. 0738.	Preis [EUR/Stück]
Ausführung: Stahl					
6112-	**2,5**	bis 3,5m	1	030-00001	**auf Anfrage**
6112-	**5,0**	bis 3,5m	1	030-00002	**auf Anfrage**
6112-	**10,0**	bis 3,5m	1	030-00003	**auf Anfrage**
6112-	**20,0**	von 2,5m	1	030-00004	**auf Anfrage**
6112-	**20,0**	von 3,0m	1	030-00005	**auf Anfrage**
6112-	**20,0**	von 3,5m	1	030-00006	**auf Anfrage**

★ HALFEN-Hinweis. Für einen Abheber mit Zertifikat Bestell-Nr. 0738.0..-001.. verwenden. Für einen Abheber mit Zertifikat und Prüfung auf 2-fache Nennlast Bestell-Nr. 0738.0..-01... verwenden
Bitte bei Bestellung mit Zertifikat dies vorher angeben. Ein nachträgliches Zertifikat kann nicht erstellt werden.

6109 C11

Schachtabheber

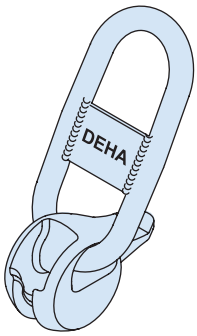

Artikelbezeichnung Lastklasse		Lastgruppe	PE [St.]	Bestell-Nr. 0738.	Preis [EUR/Stück]
Ausführung: Stahl, zinkbeschichtet					
6109-	**1,3**	1,3	1	020-00001	**90,50**
6109-	**2,5**	2,5	1	020-00002	**101,55**
6109-	**5,0**	4,0 + 5,0	1	020-00003	**151,55**
6109-	**10,0**	7,5 + 10,0	1	020-00004	**251,75**

★ HALFEN-Hinweis: Für einen Abheber mit Zertifikat Bestell-Nr. 0738.0..-001.. verwenden. Für einen Abheber mit Zertifikat und Prüfung auf 2-fache Nennlast Bestell-Nr. 0738.0..-01... verwenden
Bitte bei Bestellung mit Zertifikat dies vorher angeben. Ein nachträgliches Zertifikat kann nicht erstellt werden.

6325 C32

Abhebeschlaufe

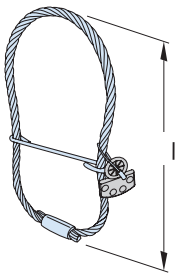

Artikelbezeichnung Lastklasse		Länge l [mm]	Farbkennzeichnung	PE [St.]	Bestell-Nr. 0742.	Preis [EUR/Stück]
Ausführung: Stahl						
6325-	**0,8**	200	gelb	1	110-00001	**1,85**
6325-	**1,2**	220	weiß	1	110-00002	**2,45**
6325-	**1,6**	240	schwarz	1	110-00003	**2,70**
6325-	**2,0**	270	hellgrün	1	110-00004	**3,40**
6325-	**2,5**	300	hellblau	1	110-00005	**3,65**
6325-	**4,0**	350	flieder	1	110-00006	**5,10**
6325-	**6,3**	400	gelb	1	110-00007	**9,70**
6325-	**8,0**	450	hellbraun	1	110-00008	**14,10**
6325-	**10,0**	500	orange	1	110-00009	**21,25**
6325-	**12,5**	530	dunkelgrau	1	110-00010	**26,40**
6325-	**16,0**	600	violett	1	110-00011	**35,30**
6325-	**20,0**	700	braun	1	110-00012	**56,95**
6325-	**25,0**	800	grün	1	110-00013	**70,75**
Andere Laststufen auf Anfrage						

★ HALFEN-Hinweis: Allgemeine Erläuterungen siehe Übersichtsseite am Anfang des Kapitels

© 2015 HALFEN · PL 2/15 · www.halfen.de

TPA-FS C20

Spreizanker

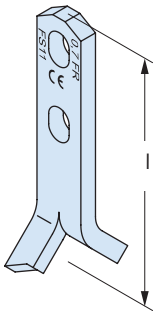

Artikelbezeichnung			PE [St.]	Bestell-Nr.	Preis
Lastklasse		Maß l [cm]		0070.	[EUR/Stück]
Ausführung: WB gemäß Tabelle, Preisliste Seite 2					
Für Abheber und Zubehör Lastgruppe 2,5					
TPA - FS -	**0,7 -**	**11**	160	010-00001	**1,40**
TPA - FS -	**1,4 -**	**11**	160	010-00002	**1,75**
TPA - FS -	**1,4 -**	**16**	100	010-00003	**1,85**
TPA - FS -	**2,0 -**	**13**	100	010-00004	**1,95**
TPA - FS -	**2,0 -**	**16**	40	010-00005	**2,20**
TPA - FS -	**2,0 -**	**21**	40	010-00006	**2,45**
TPA - FS -	**2,5 -**	**15**	40	010-00007	**2,40**
TPA - FS -	**2,5 -**	**20**	40	010-00008	**3,00**
TPA - FS -	**2,5 -**	**25**	20	010-00009	**3,60**
Für Abheber und Zubehör Lastgruppe 5,0					
TPA - FS -	**3,0 -**	**16**	40	010-00010	**3,40**
TPA - FS -	**3,0 -**	**20**	40	010-00011	**4,10**
TPA - FS -	**3,0 -**	**28**	20	010-00012	**5,05**
TPA - FS -	**4,0 -**	**18**	40	010-00013	**4,30**
TPA - FS -	**4,0 -**	**24**	20	010-00014	**5,40**
TPA - FS -	**4,0 -**	**32**	20	010-00015	**6,80**
TPA - FS -	**5,0 -**	**18**	20	010-00016	**5,40**
TPA - FS -	**5,0 -**	**24**	20	010-00017	**6,40**
TPA - FS -	**5,0 -**	**40**	20	010-00018	**9,70**
Für Abheber und Zubehör Lastgruppe 10,0					
TPA - FS -	**7,5 -**	**26**	20	010-00022	**11,45**
TPA - FS -	**7,5 -**	**30**	1	010-00023	**12,55**
TPA - FS -	**7,5 -**	**42**	1	010-00024	**17,00**
TPA - FS -	**10,0 -**	**30**	1	010-00025	**15,30**
TPA - FS -	**10,0 -**	**37**	1	010-00026	**18,75**
TPA - FS -	**10,0 -**	**52**	1	010-00027	**25,30**
Für Abheber und Zubehör Lastgruppe 26,0					
TPA - FS -	**14,0 -**	**37**	1	010-00028	**30,35**
TPA - FS -	**14,0 -**	**46**	1	010-00029	**37,25**
TPA - FS -	**22,0 -**	**50**	1	010-00030	**49,05**
TPA - FS -	**22,0 -**	**62**	1	010-00031	**60,70**

Artikelbezeichnung			PE [St.]	Bestell-Nr.	Preis
Lastklasse		Maß l [cm]		0070.	[EUR/Stück]
Ausführung: FV gemäß Tabelle, Preisliste Seite 2					
Für Abheber und Zubehör Lastgruppe 2,5					
TPA - FS -	**0,7 -**	**11 FV**	160	110-00032	**1,65**
TPA - FS -	**1,4 -**	**11 FV**	160	110-00033	**2,00**
TPA - FS -	**1,4 -**	**16 FV**	100	110-00034	**2,20**
TPA - FS -	**2,0 -**	**13 FV**	100	110-00035	**2,40**
TPA - FS -	**2,0 -**	**16 FV**	40	110-00036	**2,70**
TPA - FS -	**2,0 -**	**21 FV**	40	110-00037	**3,00**
TPA - FS -	**2,5 -**	**15 FV**	40	110-00038	**2,95**
TPA - FS -	**2,5 -**	**20 FV**	40	110-00039	**3,50**
TPA - FS -	**2,5 -**	**25 FV**	20	110-00040	**4,35**
Für Abheber und Zubehör Lastgruppe 5,0					
TPA - FS -	**3,0 -**	**16 FV**	40	110-00041	**4,10**
TPA - FS -	**3,0 -**	**20 FV**	20	110-00042	**4,90**
TPA - FS -	**3,0 -**	**28 FV**	20	110-00043	**6,05**
TPA - FS -	**4,0 -**	**18 FV**	20	110-00044	**5,05**
TPA - FS -	**4,0 -**	**24 FV**	20	110-00045	**6,40**
TPA - FS -	**4,0 -**	**32 FV**	20	110-00046	**8,15**
TPA - FS -	**5,0 -**	**18 FV**	20	110-00047	**6,40**
TPA - FS -	**5,0 -**	**24 FV**	20	110-00048	**7,75**
TPA - FS -	**5,0 -**	**40 FV**	1	110-00049	**11,75**
Für Abheber und Zubehör Lastgruppe 10,0					
TPA - FS -	**7,5 -**	**26 FV**	1	110-00053	**13,80**
TPA - FS -	**7,5 -**	**30 FV**	1	110-00054	**15,10**
TPA - FS -	**7,5 -**	**42 FV**	1	110-00055	**20,35**
TPA - FS -	**10,0 -**	**30 FV**	1	110-00056	**18,40**
TPA - FS -	**10,0 -**	**37 FV**	1	110-00057	**22,45**
TPA - FS -	**10,0 -**	**52 FV**	1	110-00058	**30,35**
Für Abheber und Zubehör Lastgruppe 26,0					
TPA - FS -	**14,0 -**	**37 FV**	1	110-00059	**36,55**
TPA - FS -	**14,0 -**	**46 FV**	1	110-00060	**44,65**
TPA - FS -	**22,0 -**	**50 FV**	1	110-00061	**58,90**
TPA - FS -	**22,0 -**	**62 FV**	1	110-00062	**72,70**

Edelstahlausführung bis Lastklasse 5,0 auf Anfrage.
Mindestliefermenge vor Bestellung anfragen.

★ HALFEN-Hinweis: Allgemeine Erläuterungen siehe Übersichtsseite am Anfang des Kapitels

© 2015 HALFEN · PL 2/15 · www.halfen.de

TPA-FZ C20

Zweilochanker

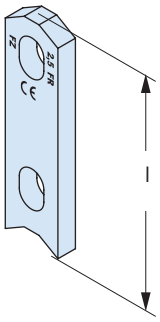

Artikelbezeichnung Lastklasse		Maß l [cm]	PE [St.]	Bestell-Nr. 0070.	Preis [EUR/Stück]
Ausführung: WB gemäß Tabelle, Preisliste Seite 2					
Für Abheber und Zubehör Lastgruppe 2,5					
TPA - FZ -	**1,4 -**	**9**	200	020-00002	**1,35**
TPA - FZ -	**2,0 -**	**9**	160	020-00003	**1,80**
TPA - FZ -	**2,5 -**	**9**	100	020-00004	**1,95**
Für Abheber und Zubehör Lastgruppe 5,0					
TPA - FZ -	**3,0 -**	**12**	40	020-00005	**3,00**
TPA - FZ -	**4,0 -**	**12**	40	020-00006	**3,95**
TPA - FZ -	**5,0 -**	**12**	40	020-00007	**4,50**
Für Abheber und Zubehör Lastgruppe 10,0					
TPA - FZ -	**7,5 -**	**16**	20	020-00009	**8,15**
TPA - FZ -	**10,0 -**	**17**	20	020-00010	**10,20**
Für Abheber und Zubehör Lastgruppe 26,0					
TPA - FZ -	**14,0 -**	**24**	1	020-00011	**22,45**
TPA - FZ -	**22,0 -**	**30**	1	020-00013	**32,00**
TPA - FZ -	**26,0 -**	**30**	1	020-00012	**47,70**
Ausführung: FV gemäß Tabelle, Preisliste Seite 2					
Für Abheber und Zubehör Lastgruppe 2,5					
TPA - FZ -	**1,4 -**	**9 FV**	200	110-00064	**1,55**
TPA - FZ -	**2,0 -**	**9 FV**	160	110-00065	**2,05**
TPA - FZ -	**2,5 -**	**9 FV**	100	110-00066	**2,40**
Für Abheber und Zubehör Lastgruppe 5,0					
TPA - FZ -	**3,0 -**	**12 FV**	40	110-00067	**3,50**
TPA - FZ -	**4,0 -**	**12 FV**	20	110-00068	**4,80**
TPA - FZ -	**5,0 -**	**12 FV**	20	110-00069	**5,40**
Für Abheber und Zubehör Lastgruppe 10,0					
TPA - FZ -	**7,5 -**	**16 FV**	20	110-00071	**9,80**
TPA - FZ -	**10,0 -**	**17 FV**	20	110-00072	**12,25**
Für Abheber und Zubehör Lastgruppe 26,0					
TPA - FZ -	**14,0 -**	**24 FV**	1	110-00073	**26,95**
TPA - FZ -	**22,0 -**	**30 FV**	1	110-00074	**38,30**
TPA - FZ -	**26,0 -**	**30 FV**	1	110-00075	**57,25**

Edelstahlausführung bis Lastklasse 5,0 auf Anfrage.
Mindestliefermenge vor Bestellung anfragen.

TPA-FX C20

Transportanker für Sandwichplatten

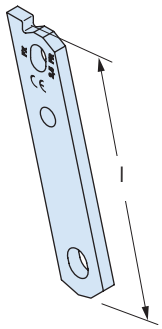

Artikelbezeichnung Lastklasse		Maß l [cm]	PE [St.]	Bestell-Nr. 0070.	Preis [EUR/Stück]
Ausführung: WB gemäß Tabelle, Preisliste Seite 2					
Für Abheber und Zubehör Lastgruppe 2,5					
TPA - FX -	**2,5 -**	**25**	20	090-00001	**7,50**
Für Abheber und Zubehör Lastgruppe 5,0					
TPA - FX -	**5,0 -**	**30**	1	090-00002	**12,50**
Für Abheber und Zubehör Lastgruppe 10,0					
TPA - FX -	**7,5 -**	**35**	1	090-00003	**21,95**
TPA - FX -	**10,0 -**	**35**	1	090-00004	**28,55**
Für Abheber und Zubehör Lastgruppe 26,0					
TPA - FX -	**17,0 -**	**40**	1	090-00005	**82,85**
Ausführung: FV gemäß Tabelle, Preisliste Seite 2					
Für Abheber und Zubehör Lastgruppe 2,5					
TPA - FX -	**2,5 -**	**25 FV**	20	090-00006	**8,95**
Für Abheber und Zubehör Lastgruppe 5,0					
TPA - FX -	**5,0 -**	**30 FV**	1	090-00007	**15,05**
Für Abheber und Zubehör Lastgruppe 10,0					
TPA - FX -	**7,5 -**	**35 FV**	1	090-00008	**26,25**
TPA - FX -	**10,0 -**	**35 FV**	1	090-00009	**34,15**
Für Abheber und Zubehör Lastgruppe 26,0					
TPA - FX -	**17,0 -**	**40 FV**	1	090-00010	**99,40**

Edelstahlausführung bis Lastklasse 5,0 auf Anfrage.
Mindestliefermenge vor Bestellung anfragen.

★ HALFEN-Hinweis: Allgemeine Erläuterungen siehe Übersichtsseite am Anfang des Kapitels

© 2015 HALFEN · PL 2/15 · www.halfen.de

TPA-FD C20

Doppelkopfanker
Länge nach Kundenangaben

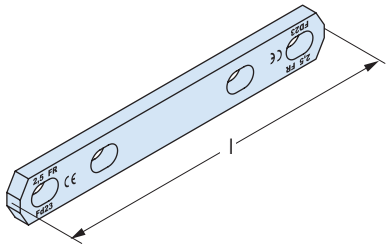

Artikelbezeichnung			PE [St.]	Bestell-Nr.	Preis
Lastklasse		Maß l [cm]		0070.	[EUR/Stück]
Ausführung: WB gemäß Tabelle, Preisliste Seite 2					
Für Abheber und Zubehör Lastgruppe 2,5					
TPA - FD -	**2,5 -**	**L-SK**	1	089-00001 ①	**auf Anfrage**
Für Abheber und Zubehör Lastgruppe 5,0					
TPA - FD -	**5,0 -**	**L-SK**	1	089-00001 ①	**auf Anfrage**
Für Abheber und Zubehör Lastgruppe 10,0					
TPA - FD -	**7,5 -**	**L-SK**	1	089-00001 ①	**auf Anfrage**
TPA - FD -	**10,0 -**	**L-SK**	1	089-00001 ①	**auf Anfrage**
Für Abheber und Zubehör Lastgruppe 26,0					
TPA - FD -	**12,5 -**	**L-SK**	1	089-00001 ①	**auf Anfrage**
TPA - FD -	**17,0 -**	**L-SK**	1	089-00001 ①	**auf Anfrage**
TPA - FD -	**22,0 -**	**L-SK**	1	089-00001 ①	**auf Anfrage**
Ausführung: FV gemäß Tabelle, Preisliste Seite 2					
Für Abheber und Zubehör Lastgruppe 2,5					
TPA - FD -	**2,5 -**	**L-SK FV**	1	089-00002 ①	**auf Anfrage**
Für Abheber und Zubehör Lastgruppe 5,0					
TPA - FD -	**5,0 -**	**L-SK FV**	1	089-00002 ①	**auf Anfrage**
Für Abheber und Zubehör Lastgruppe 10,0					
TPA - FD -	**7,5 -**	**L-SK FV**	1	089-00002 ①	**auf Anfrage**
TPA - FD -	**10,0 -**	**L-SK FV**	1	089-00002 ①	**auf Anfrage**
Für Abheber und Zubehör Lastgruppe 26,0					
TPA - FD -	**12,5 -**	**L-SK FV**	1	089-00002 ①	**auf Anfrage**
TPA - FD -	**17,0 -**	**L-SK FV**	1	089-00002 ①	**auf Anfrage**
TPA - FD -	**22,0 -**	**L-SK FV**	1	089-00002 ①	**auf Anfrage**

① Bitte Ankerlänge (Maß l) angeben (Einbautiefe beachten)!
Edelstahlausführung bis Lastklasse 5,0 auf Anfrage.
Mindestliefermenge vor Bestellung anfragen.

TPA-FF C20

Flachfußanker

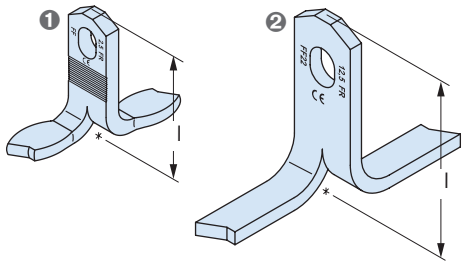

❶ Ausführung für Lastgruppen 2,5 - 5,0 t (Laststufen 0,7 - 5,0 t siehe Tabelle]
❷ Ausführung für Lastgruppen 10,0 - 26,0 t (Laststufen 7,5 - 22,0 t siehe Tabelle)

Artikelbezeichnung			PE [St.]	Bestell-Nr.	Preis
Lastklasse		Maß l [cm]		0070.	[EUR/Stück]
Ausführung: WB gemäß Tabelle, Preisliste Seite 2					
Für Abheber und Zubehör Lastgruppe 2,5					
TPA - FF -	**0,7 -**	**6**	100	070-00001	**2,95**
TPA - FF -	**1,4 -**	**6**	100	070-00002	**3,10**
TPA - FF -	**2,0 -**	**7**	100	070-00003	**3,60**
TPA - FF -	**2,5 -**	**7**	80	070-00004	**4,10**
Für Abheber und Zubehör Lastgruppe 5,0					
TPA - FF -	**3,0 -**	**9**	1	070-00005	**5,15**
TPA - FF -	**4,0 -**	**11**	1	070-00006	**5,85**
TPA - FF -	**5,0 -**	**12**	1	070-00007	**7,45**
Für Abheber und Zubehör Lastgruppe 10,0					
TPA - FF -	**7,5 -**	**17**	1	070-00009	**11,80**
TPA - FF -	**10,0 -**	**20**	1	070-00010	**14,90**
Für Abheber und Zubehör Lastgruppe 26,0					
TPA - FF -	**12,5 -**	**22**	1	070-00011	**21,75**
TPA - FF -	**17,0 -**	**27**	1	070-00012	**31,30**
TPA - FF -	**22,0 -**	**31**	1	070-00013	**48,65**
Ausführung: FV gemäß Tabelle, Preisliste Seite 2					
Für Abheber und Zubehör Lastgruppe 2,5					
TPA - FF -	**0,7 -**	**6 FV**	100	110-00019	**3,40**
TPA - FF -	**1,4 -**	**6 FV**	100	110-00020	**3,70**
TPA - FF -	**2,0 -**	**7 FV**	100	110-00021	**4,35**
TPA - FF -	**2,5 -**	**7 FV**	100	110-00022	**4,90**
Für Abheber und Zubehör Lastgruppe 5,0					
TPA - FF -	**3,0 -**	**9 FV**	1	110-00023	**6,30**
TPA - FF -	**4,0 -**	**11 FV**	1	110-00024	**7,00**
TPA - FF -	**5,0 -**	**12 FV**	1	110-00025	**8,90**
Für Abheber und Zubehör Lastgruppe 10,0					
TPA - FF -	**7,5 -**	**17 FV**	1	110-00027	**14,10**
TPA - FF -	**10,0 -**	**20 FV**	1	110-00028	**17,85**
Für Abheber und Zubehör Lastgruppe 26,0					
TPA - FF -	**12,5 -**	**22 FV**	1	110-00029	**26,00**
TPA - FF -	**17,0 -**	**27 FV**	1	110-00030	**37,65**
TPA - FF -	**22,0 -**	**31 FV**	1	110-00031	**58,45**

★ HALFEN-Hinweis: Allgemeine Erläuterungen siehe Übersichtsseite am Anfang des Kapitels

© 2015 HALFEN · PL 2/15 · www.halfen.de

TPA-FP C20

Plattenanker

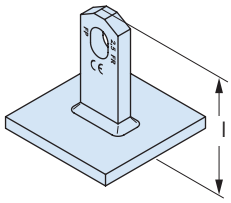

Artikelbezeichnung Lastklasse	Maß l [cm]	Grundplatte [mm]	PE [St.]	Bestell-Nr. 0070.	Preis [EUR/Stück]
Ausführung: WB gemäß Tabelle, Preisliste Seite 2					
Für Abheber und Zubehör Lastgruppe 2,5					
TPA - FP - 1,4 -	**5**	80/80	20	050-00001	**7,45**
TPA - FP - 2,5 -	**8**	80/80	20	050-00002	**8,00**
Für Abheber und Zubehör Lastgruppe 5,0					
TPA - FP - 5,0 -	**12**	100/100	1	050-00003	**12,65**
Für Abheber und Zubehör Lastgruppe 10,0					
TPA - FP - 10,0 -	**16**	140/140	1	050-00004	**23,45**
Ausführung: FV gemäß Tabelle, Preisliste Seite 2					
Für Abheber und Zubehör Lastgruppe 2,5					
TPA - FP - 1,4 -	**5 FV**	80/80	20	110-00076	**8,90**
TPA - FP - 2,5 -	**8 FV**	80/80	20	110-00077	**9,60**
Für Abheber und Zubehör Lastgruppe 5,0					
TPA - FP - 5,0 -	**12 FV**	100/100	1	110-00078	**15,20**
Für Abheber und Zubehör Lastgruppe 10,0					
TPA - FP - 10,0 -	**16 FV**	140/140	1	110-00079	**28,20**

Edelstahlausführung bis Lastklasse 5,0 auf Anfrage.
Mindestliefermenge vor Bestellung anfragen.

TPA-FG C20

Garagenanker

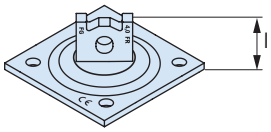

Artikelbezeichnung Lastklasse	Maß l [cm]	PE [St.]	Bestell-Nr. 0070.	Preis [EUR/Stück]
Ausführung: WB gemäß Tabelle, Preisliste Seite 2				
Für Abheber und Zubehör Lastgruppe 5,0				
TPA - FG - 4,0 -	**7**	1	060-00001	**16,65**

TPA-FU C20

Universalanker

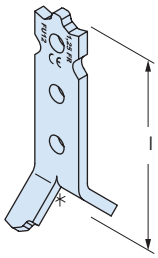

Artikelbezeichnung Lastklasse	Maß l [cm]	PE [St.]	Bestell-Nr. 0070.	Preis [EUR/Stück]
Ausführung: WB gemäß Tabelle, Preisliste Seite 2				
Für Abheber und Zubehör Lastgruppe 1,25				
TPA - FU - 1,25 -	**12**	100	100-00001	**1,80**
Ausführung: FV gemäß Tabelle, Preisliste Seite 2				
Für Abheber und Zubehör Lastgruppe 1,25				
TPA - FU - 1,25 -	**12 FV**	100	100-00003	**2,05**
Ausführung: A2 gemäß Tabelle, Preisliste Seite 2				
Für Abheber und Zubehör Lastgruppe 1,25				
TPA - FU - 1,25 -	**12 A2**	100	100-00002	**7,10**

★ HALFEN-Hinweis: Allgemeine Erläuterungen siehe Übersichtsseite am Anfang des Kapitels

© 2015 HALFEN · PL 2/15 · www.halfen.de

TPA-FA/-FE C20

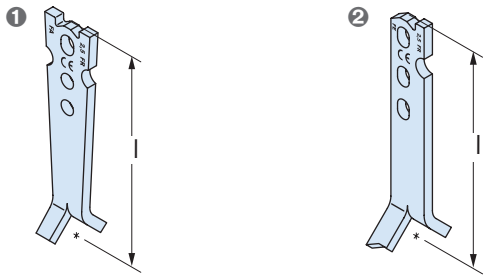

❶ TPA-FA Aufstellanker beidseitig
❷ TPA-FE Aufstellanker einseitig

Artikelbezeichnung			PE [St.]	Bestell-Nr.	Preis
Lastklasse		Maß l [cm]		0070.	[EUR/Stück]
Ausführung: WB gemäß Tabelle, Preisliste Seite 2					
Für Abheber und Zubehör Lastgruppe 2,5					
TPA - FA -	**1,4 -**	**20**	40	030-00001	**4,65**
TPA - FA -	**2,5 -**	**23**	20	030-00002	**6,75**
Für Abheber und Zubehör Lastgruppe 5,0					
TPA - FA -	**4,0 -**	**27**	20	030-00003	**10,15**
TPA - FA -	**5,0 -**	**29**	1	030-00004	**12,80**
Für Abheber und Zubehör Lastgruppe 10,0					
TPA - FA -	**7,5 -**	**32**	1	030-00005	**20,40**
TPA - FA -	**10,0 -**	**39**	1	030-00006	**28,95**
Für Abheber und Zubehör Lastgruppe 26,0					
TPA - FA -	**12,5 -**	**50**	1	030-00007	**73,25**
TPA - FA -	**17,0 -**	**50**	1	030-00008	**88,40**
TPA - FA -	**22,0 -**	**50**	1	030-00009	**94,50**
Für Abheber und Zubehör Lastgruppe 2,5					
TPA - FE -	**1,4 -**	**20**	40	040-00001	**4,65**
TPA - FE -	**2,5 -**	**23**	20	040-00002	**6,80**
Für Abheber und Zubehör Lastgruppe 5,0					
TPA - FE -	**4,0 -**	**27**	20	040-00003	**10,20**
TPA - FE -	**5,0 -**	**29**	1	040-00004	**12,95**
Für Abheber und Zubehör Lastgruppe 10,0					
TPA - FE -	**7,5 -**	**32**	1	040-00005	**20,65**
TPA - FE -	**10,0 -**	**39**	1	040-00006	**29,05**
Für Abheber und Zubehör Lastgruppe 26,0					
TPA - FE -	**12,5 -**	**50**	1	040-00007	**72,50**
TPA - FE -	**17,0 -**	**50**	1	040-00008	**87,65**
TPA - FE -	**22,0 -**	**50**	1	040-00009	**93,35**

Artikelbezeichnung			PE [St.]	Bestell-Nr.	Preis
Lastklasse		Maß l [cm]		0070.	[EUR/Stück]
Ausführung: FV gemäß Tabelle, Preisliste Seite 2					
Für Abheber und Zubehör Lastgruppe 2,5					
TPA - FA -	**1,4 -**	**20 FV**	40	110-00001	**5,70**
TPA - FA -	**2,5 -**	**23 FV**	20	110-00002	**8,10**
Für Abheber und Zubehör Lastgruppe 5,0					
TPA - FA -	**4,0 -**	**27 FV**	1	110-00003	**12,20**
TPA - FA -	**5,0 -**	**29 FV**	1	110-00004	**15,30**
Für Abheber und Zubehör Lastgruppe 10,0					
TPA - FA -	**7,5 -**	**32 FV**	1	110-00005	**24,50**
TPA - FA -	**10,0 -**	**39 FV**	1	110-00006	**34,70**
Für Abheber und Zubehör Lastgruppe 26,0					
TPA - FA -	**12,5 -**	**50 FV**	1	110-00007	**87,80**
TPA - FA -	**17,0 -**	**50 FV**	1	110-00008	**106,10**
TPA - FA -	**22,0 -**	**50 FV**	1	110-00009	**113,35**
Für Abheber und Zubehör Lastgruppe 2,5					
TPA - FE -	**1,4 -**	**20 FV**	40	110-00010	**5,70**
TPA - FE -	**2,5 -**	**23 FV**	20	110-00011	**8,15**
Für Abheber und Zubehör Lastgruppe 5,0					
TPA - FE -	**4,0 -**	**27 FV**	1	110-00012	**12,25**
TPA - FE -	**5,0 -**	**29 FV**	1	110-00013	**15,55**
Für Abheber und Zubehör Lastgruppe 10,0					
TPA - FE -	**7,5 -**	**32 FV**	1	110-00014	**24,75**
TPA - FE -	**10,0 -**	**39 FV**	1	110-00015	**35,00**
Für Abheber und Zubehör Lastgruppe 26,0					
TPA - FE -	**12,5 -**	**50 FV**	1	110-00016	**87,10**
TPA - FE -	**17,0 -**	**50 FV**	1	110-00017	**105,00**
TPA - FE -	**22,0 -**	**50 FV**	1	110-00018	**112,10**

Edelstahlausführung bis Lastklasse 5,0 auf Anfrage.
Mindestliefermenge vor Bestellung anfragen.

★ HALFEN-Hinweis: Allgemeine Erläuterungen siehe Übersichtsseite am Anfang des Kapitels

© 2015 HALFEN · PL 2/15 · www.halfen.de

TPA-A1 C20

Aussparungskörper mit Gewinde- und Bajonettanschluss, für alle Anker außer TPA-FU/-FG

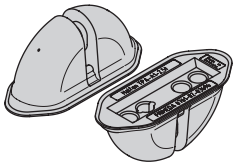

Artikelbezeichnung Lastklasse		Farbkennzeichnung	PE [St.]	Bestell-Nr. 0072.	Preis [EUR/Stück]
Ausführung: Kunststoff					
TPA - A1 -	**2,5**	orange	4	010-00001	**15,10**
TPA - A1 -	**5,0**	schwarz	4	010-00002	**18,30**
TPA - A1 -	**10,0**	grün	4	010-00003	**43,40**
TPA - A1 -	**26,0**	blau	1	010-00004	**121,80**

TPA-A2 C20

Aussparungskörper für Anker TPA-FS/-FZ/-FD/-FP/-FF, nicht für TPA-FA/-FE/-FX/-FU/-FG

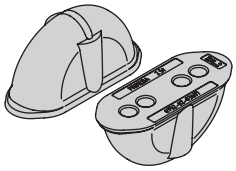

Artikelbezeichnung Lastklasse		PE [St.]	Bestell-Nr. 0072.	Preis [EUR/Stück]
Ausführung: Gummi				
TPA - A2 -	**2,5**	4	020-00001	**9,60**
TPA - A2 -	**5,0**	4	020-00002	**12,80**
TPA - A2 -	**10,0**	4	020-00003	**37,80**

TPA-A3 C20

Aussparungskörper, einschließlich Klammer, speziell für Garagenanker TPA-FG

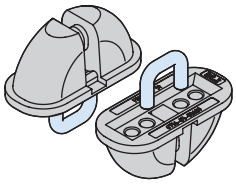

Artikelbezeichnung Lastklasse		PE [St.]	Bestell-Nr. 0072.	Preis [EUR/Stück]
Ausführung: Gummi				
TPA - A3 -	**5,0**	4	030-00001	**23,35**

TPA-A4 C20

Aussparungskörper, einschließlich Keil für alle Anker außer TPA-FU/-FG

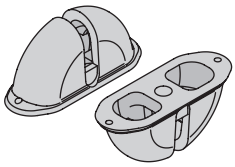

Artikelbezeichnung Lastklasse		Farbkennzeichnung	PE [St.]	Bestell-Nr. 0072.	Preis [EUR/Stück]
Ausführung: Kunststoff					
TPA - A4 -	**2,5**	orange	4	040-00001	**11,90**
TPA - A4 -	**5,0**	schwarz	4	040-00002	**17,05**
TPA - A4 -	**10,0**	grün	4	040-00003	**47,50**
TPA - A4 -	**26,0**	blau	2	040-00004	**94,20**

TPA-A7 C20

Aussparungskörper mit Gewindeanschluss speziell für Universalanker TPA-FU

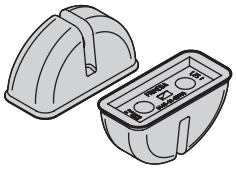

Artikelbezeichnung Lastklasse		Farbkennzeichnung	PE [St.]	Bestell-Nr. 0072.	Preis [EUR/Stück]
Ausführung: Kunststoff					
TPA - A7 -	**1,25**	blau	20	070-00001	**6,45**

TPA-A8 C20

Aussparungskörper (zweischalig), für alle Anker außer TPA-FU/-FG

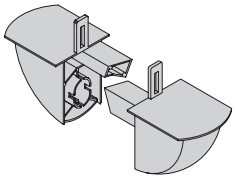

Artikelbezeichnung Lastklasse		Farbkennzeichnung	PE [St.]	Bestell-Nr. 0072.	Preis [EUR/Stück]
Ausführung: Kunststoff					
TPA - A8 -	**2,5**	orange	200	080-00001	**0,50**

★ HALFEN-Hinweis: Allgemeine Erläuterungen siehe Übersichtsseite am Anfang des Kapitels

© 2015 HALFEN · PL 2/15 · www.halfen.de

TPA-A9 C20

Aussparungskörper, (wie A1, jedoch ohne seitliche Aussparung), für Anker TPA-FS/-FZ/-FD/-FP/-FF, nicht für TPA-FA/-FE/-FX/-FU/-FG

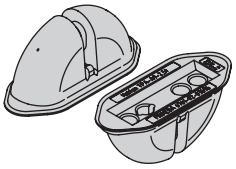

Artikelbezeichnung	Lastklasse	Farbkennzeichnung	PE [St.]	Bestell-Nr. 0072.	Preis [EUR/Stück]
Ausführung: Kunststoff EPDM					
TPA - A9 -	**2,5**	orange	4	090-00001	**15,10**
TPA - A9 -	**5,0**	schwarz	4	090-00002	**22,20**
TPA - A9 -	**10,0**	grün	4	090-00003	**43,40**
TPA - A9 -	**26,0**	blau	1	090-00004	**121,80**

TPA-AM C20

Magnetaussparungskörper, für alle Anker außer TPA-FU/-FG

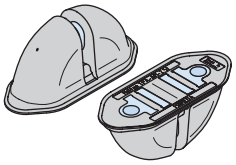

Artikelbezeichnung	Lastklasse	Farbkennzeichnung	PE [St.]	Bestell-Nr. 0072.	Preis [EUR/Stück]
Ausführung: Kunststoff					
TPA - AM -	**2,5**	orange	1	100-00001	**auf Anfrage**
TPA - AM -	**5,0**	schwarz	1	100-00002	**auf Anfrage**

TPA-V1 C20

Verschlusskörper

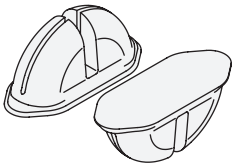

Artikelbezeichnung	Lastklasse	PE [St.]	Bestell-Nr. 0073.	Preis [EUR/Stück]
Ausführung: Styropor				
TPA - V1 -	**2,5**	200	080-00001	**0,65**
TPA - V1 -	**5,0**	200	080-00002	**1,05**
TPA - V1 -	**10,0**	100	080-00003	**1,80**
TPA - V1 -	**26,0**	1	080-00004	**2,95**

TPA-A-E1 C20

Ersatzkeil passend für Aussparungskörper A4

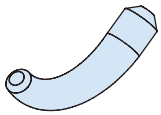

Artikelbezeichnung	Lastklasse	PE [St.]	Bestell-Nr. 0072.	Preis [EUR/Stück]
Ausführung: Stahl				
TPA - A - E1 -	**2,5**	20	120-00002	**2,70**
TPA - A - E1 -	**5,0**	20	120-00003	**4,30**
TPA - A - E1 -	**10,0**	4	120-00004	**23,45**
TPA - A - E1 -	**26,0**	1	120-00005	**36,75**

TPA-A-Z1 C20

Schaumstoffstreifen passend für Aussparungskörper A4

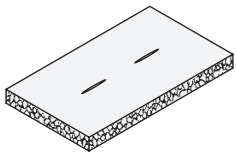

Artikelbezeichnung	Lastklasse	PE [St.]	Bestell-Nr. 0072.	Preis [EUR/100 St.]
Ausführung: Schaumstoff				
TPA - A - Z1 -	**2,5**	100	120-00006	**6,80**
TPA - A - Z1 -	**5,0**	100	120-00007	**6,80**
TPA - A - Z1 -	**10,0**	100	120-00008	**50,10**
TPA - A - Z1 -	**26,0**	100	120-00009	**97,85**

TPA-H1 C20

Halteplatte passend für Aussparungskörper A1 und A9 bzw. A7

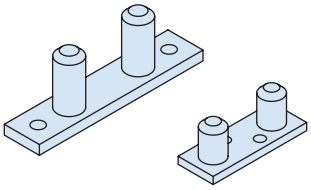

Artikelbezeichnung	Lastklasse	PE [St.]	Bestell-Nr. 0073.	Preis [EUR/Stück]
Ausführung: Stahl				
TPA - H1 -	**1,25**	20	010-00001	**5,05**
TPA - H1 -	**2,5**	20	010-00002	**5,10**
TPA - H1 -	**5,0**	20	010-00003	**5,55**
TPA - H1 -	**10,0**	4	010-00004	**9,95**
TPA - H1 -	**26,0**	4	010-00005	**14,40**

★ HALFEN-Hinweis: Allgemeine Erläuterungen siehe Übersichtsseite am Anfang des Kapitels

© 2015 HALFEN · PL 2/15 · www.halfen.de

TPA-H2 C20

Halteplatte für schwimmenden Einbau der Aussparungskörper A1 und A9

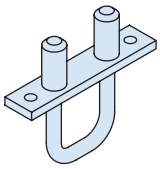

Artikelbezeichnung	Lastklasse	PE [St.]	Bestell-Nr. 0073.	Preis [EUR/Stück]
Ausführung: Stahl				
TPA - H2 -	**2,5**	4	020-00001	**11,40**
TPA - H2 -	**5,0**	4	020-00002	**11,45**
TPA - H2 -	**10,0**	4	020-00003	**17,95**
TPA - H2 -	**26,0**	4	020-00004	**22,20**

TPA-H3 C20

Halteplatte passend für Aussparungskörper A2

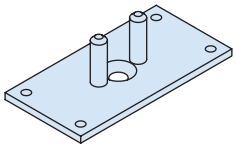

Artikelbezeichnung	Lastklasse	PE [St.]	Bestell-Nr. 0073.	Preis [EUR/Stück]
Ausführung: Stahl				
TPA - H3 -	**2,5**	4	030-00001	**11,85**
TPA - H3 -	**5,0**	4	030-00002	**12,10**
TPA - H3 -	**10,0**	4	030-00003	**13,35**

TPA-HM C20

Magnet-Halteplatte für Aussparungskörper A1 und A9

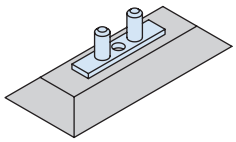

Artikelbezeichnung	Lastklasse	PE [St.]	Bestell-Nr. 0073.	Preis [EUR/Stück]
Ausführung: Stahl mit Magnet				
TPA - HM -	**2,5**	1	050-00001	**193,55**
TPA - HM -	**5,0**	1	050-00002	**193,55**
TPA - HM -	**10,0**	1	050-00003	**auf Anfrage**

TPA-S1 C20

Halteschraube

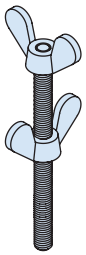

Artikelbezeichnung	Lastklasse	PE [St.]	Bestell-Nr. 0073.	Preis [EUR/Stück]
Ausführung: Stahl				
TPA - S1 - M 8	1,25/2,5/5,0	10	060-00001	**6,40**
TPA - S1 - M 12	10,0	10	060-00002	**9,60**
TPA - S1 - M 16	26,0	10	060-00003	**14,10**

TPA-S2 C20

Bajonett-Halteschraube für Aussparungskörper A1 und A9

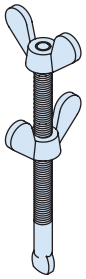

Artikelbezeichnung	Lastklasse	PE [St.]	Bestell-Nr. 0073.	Preis [EUR/Stück]
Ausführung: Stahl				
TPA - S2 - M 8	2,5/5,0	10	070-00001	**9,95**
TPA - S2 - M 12	10,0/26,0	10	070-00002	**12,55**

★ HALFEN-Hinweis: Allgemeine Erläuterungen siehe Übersichtsseite am Anfang des Kapitels

© 2015 HALFEN · PL 2/15 · www.halfen.de

TPA-R1 C20

Ringkupplung mit Stahlbügel

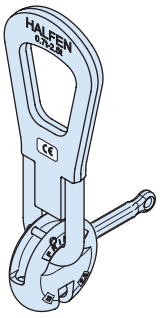

Artikelbezeichnung	Lastklasse	PE [St.]	Bestell-Nr. 0071.	Preis [EUR/Stück]
Ausführung: Stahl, zinkbeschichtet				
TPA - R1 -	**2,5**	1	010-00001	**142,25**
TPA - R1 -	**5,0**	1	010-00002	**199,65**
TPA - R1 -	**10,0**	1	010-00003	**351,15**
TPA - R1 -	**26,0**	1	010-00004	**748,95**

★ HALFEN-Hinweis: Für einen Abheber mit Zertifikat Bestell-Nr. 0071.0..-001.. verwenden. Für einen Abheber mit Zertifikat und Prüfung auf 2-fache Nennlast Bestell-Nr. 0071.0..-01... verwenden
Bitte bei Bestellung mit Zertifikat dies vorher angeben. Ein nachträgliches Zertifikat kann nicht erstellt werden.

TPA-R2 C20

Ringkupplung mit Seilschlaufe
Ausführung für Lastgruppen 1,25 - 10,0 t

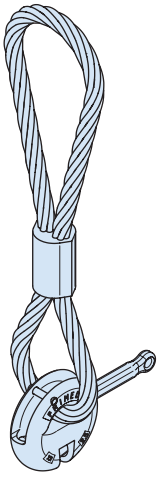

Artikelbezeichnung	Lastklasse	PE [St.]	Bestell-Nr. 0071.	Preis [EUR/Stück]
Ausführung: Stahl, zinkbeschichtet				
TPA - R2 -	**1,25**	1	020-00001	**119,65**
TPA - R2 -	**2,5**	1	020-00002	**143,80**
TPA - R2 -	**5,0**	1	020-00003	**193,80**
TPA - R2 -	**10,0**	1	020-00004	**340,90**

★ HALFEN-Hinweis: Für einen Abheber mit Zertifikat Bestell-Nr. 0071.0..-001.. verwenden. Für einen Abheber mit Zertifikat und Prüfung auf 2-fache Nennlast Bestell-Nr. 0071.0..-01... verwenden
Bitte bei Bestellung mit Zertifikat dies vorher angeben. Ein nachträgliches Zertifikat kann nicht erstellt werden.

TPA-R3 C20

Ringkupplung mit Seilschlaufe
Ausführung für Lastgruppen 26,0 t

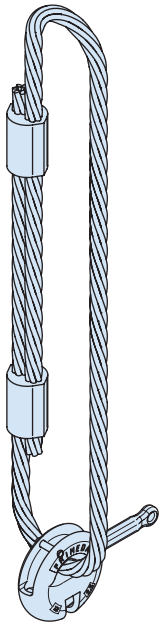

Artikelbezeichnung	Lastklasse	PE [St.]	Bestell-Nr. 0071.	Preis [EUR/Stück]
Ausführung: Stahl, zinkbeschichtet				
TPA - R3 -	**26,0**	1	020-00005	**786,30**

★ HALFEN-Hinweis: Für einen Abheber mit Zertifikat Bestell-Nr. 0071.0..-001.. verwenden. Für einen Abheber mit Zertifikat und Prüfung auf 2-fache Nennlast Bestell-Nr. 0071.0..-01... verwenden
Bitte bei Bestellung mit Zertifikat dies vorher angeben. Ein nachträgliches Zertifikat kann nicht erstellt werden.

TPA-R-E1 C20

Ersatzriegel für Ringkupplungen

Artikelbezeichnung	Lastklasse		PE [St.]	Bestell-Nr. 0071.	Preis [EUR/Stück]
Ausführung: Stahl, zinkbeschichtet					
TPA - R - E1 -	**1,25**	**Zi**	4	060-00001	**9,60**
TPA - R - E1 -	**2,5**	**Zi**	4	060-00002	**11,80**
TPA - R - E1 -	**5,0**	**Zi**	4	060-00003	**16,60**
TPA - R - E1 -	**10,0**	**geschm.**	2	060-00004	**37,05**
TPA - R - E1 -	**26,0**	**geschm.**	2	060-00005	**65,90**

★ HALFEN-Hinweis: Allgemeine Erläuterungen siehe Übersichtsseite am Anfang des Kapitels

© 2015 HALFEN · PL 2/15 · www.halfen.de

TPA-F1 C20

Ringkupplung mit Fernauslösung (pneumatisch)
Handventil für pneumatische Fernauslösung separat bestellen
Zubehör (separat bestellen):
- Gewebeschlauch TPA-F1, Länge nach Kundenwunsch
- Schlauchkupplung TPA-F1

Weiteres Zubehör: siehe Produktinformation Technik TPA
Wird nach Kundenangaben zusammengestellt

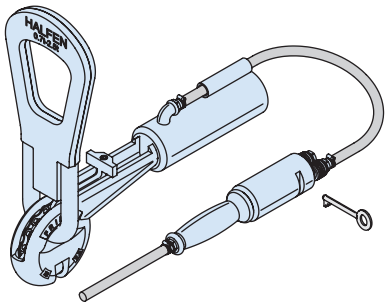

Artikelbezeichnung		PE [St.]	Bestell-Nr.	Preis
Lastklasse			0071.	[EUR/Stück]
Ausführung: Stahl, zinkbeschichtet				
TPA - F1 -	**2,5**	1	030-00001	**auf Anfrage**
TPA - F1 -	**5,0**	1	030-00002	**auf Anfrage**
TPA - F1 -	**10,0**	1	030-00003	**auf Anfrage**
TPA - F1 -	**22,0**	1	030-00004	**auf Anfrage**

★ HALFEN-Hinweis: Für einen Abheber mit Zertifikat Bestell-Nr. 0071.0..-001.. verwenden. Für einen Abheber mit Zertifikat und Prüfung auf 2-fache Nennlast Bestell-Nr. 0071.0..-01... verwenden
Bitte bei Bestellung mit Zertifikat dies vorher angeben. Ein nachträgliches Zertifikat kann nicht erstellt werden.

TPA-F2 C20

Ringkupplung mit Fernauslösung (manuell), komplett
Wird nach Kundenangaben zusammengestellt

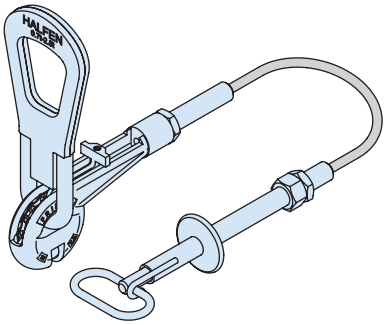

Artikelbezeichnung		Länge des Bowdenzuges	PE [St.]	Bestell-Nr.	Preis
Lastklasse				0071.	[EUR/Stück]
Ausführung: Stahl, zinkbeschichtet					
TPA - F2 -	**2,5**	L= 2,5 m	1	040-00001	**auf Anfrage**
TPA - F2 -	**2,5**	L= 5,0 m	1	040-00002	**auf Anfrage**
TPA - F2 -	**2,5**	L= 7,5 m	1	040-00003	**auf Anfrage**
TPA - F2 -	**2,5**	L= 10,0 m	1	040-00004	**auf Anfrage**
TPA - F2 -	**5,0**	L= 2,5 m	1	040-00005	**auf Anfrage**
TPA - F2 -	**5,0**	L= 5,0 m	1	040-00006	**auf Anfrage**
TPA - F2 -	**5,0**	L= 7,5 m	1	040-00007	**auf Anfrage**
TPA - F2 -	**5,0**	L= 10,0 m	1	040-00008	**auf Anfrage**
TPA - F2 -	**10,0**	L= 2,5 m	1	040-00009	**auf Anfrage**
TPA - F2 -	**10,0**	L= 5,0 m	1	040-00010	**auf Anfrage**
TPA - F2 -	**10,0**	L= 7,5 m	1	040-00011	**auf Anfrage**
TPA - F2 -	**10,0**	L= 10,0 m	1	040-00012	**auf Anfrage**
TPA - F2 -	**22,0**	L= 2,5 m	1	040-00013	**auf Anfrage**
TPA - F2 -	**22,0**	L= 5,0 m	1	040-00014	**auf Anfrage**
TPA - F2 -	**22,0**	L= 7,5 m	1	040-00015	**auf Anfrage**
TPA - F2 -	**22,0**	L= 10,0 m	1	040-00016	**auf Anfrage**

★ HALFEN-Hinweis: Für einen Abheber mit Zertifikat Bestell-Nr. 0071.0..-001.. verwenden. Für einen Abheber mit Zertifikat und Prüfung auf 2-fache Nennlast Bestell-Nr. 0071.0..-01... verwenden
Bitte bei Bestellung mit Zertifikat dies vorher angeben. Ein nachträgliches Zertifikat kann nicht erstellt werden.

★ HALFEN-Hinweis: Allgemeine Erläuterungen siehe Übersichtsseite am Anfang des Kapitels

© 2015 HALFEN · PL 2/15 · www.halfen.de

6360 C31

HD-Anker und HD-Kurzanker mit Hülsenschutz und Datenträger
- erhöhte Lastaufnahme

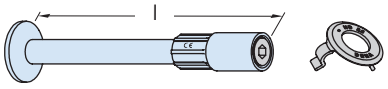

Artikelbezeichnung Lastklasse	Maß l [mm]	Gewinde	Farbkennzeichnung	PE [St.]	Bestell-Nr. 0740.	Preis [EUR/Stück]
Ausführung: Stahl, zinkbeschichtet						
6360 - 1,3 -	**130**	Rd12	rot	100	130-00001	**2,20**
6360 - 2,5 -	**200**	Rd16	hellgrau	40	130-00002	**3,10**
6360 - 4,0 -	**258**	Rd20	grün	40	130-00003	**5,25**
6360 - 5,0 -	**325**	Rd24	blau	20	130-00004	**7,45**
6360 - 7,5 -	**400**	Rd30	violett	1	130-00005	**14,30**
6360 - 10,0 -	**475**	Rd36	orange	1	130-00006	**27,05**
6360 - 12,5 -	**550**	Rd42	braun	1	130-00007	**46,40**
6360 - 15,0 -	**575**	Rd52	schwarz	1	130-00008	**51,00**
6360 - 25,0 -	**620**	Rd64	grün	1	130-00041	**auf Anfrage**
6360 - 1,3 -	**70**	Rd12	rot	100	130-00017	**2,05**
6360 - 2,5 -	**90**	Rd16	hellgrau	40	130-00018	**3,05**
6360 - 4,0 -	**125**	Rd20	grün	40	130-00019	**5,85**
6360 - 5,0 -	**140**	Rd24	blau	20	130-00020	**7,05**
6360 - 7,5 -	**185**	Rd30	violett	20	130-00038	**12,40**
Ausführung: A4 gemäß Tabelle, Preisliste Seite 2						
6360 - 1,3 -	**130 - A4**	Rd12	rot	100	130-00009	**8,35**
6360 - 2,5 -	**200 - A4**	Rd16	hellgrau	40	130-00010	**14,60**
6360 - 4,0 -	**258 - A4**	Rd20	grün	20	130-00011	**22,00**
6360 - 5,0 -	**325 - A4**	Rd24	blau	20	130-00012	**33,00**
6360 - 7,5 -	**400 - A4**	Rd30	violett	1	130-00013	**72,55**
6360 - 10,0 -	**475 - A4**	Rd36	orange	1	130-00014	**87,05**
6360 - 12,5 -	**550 - A4**	Rd42	braun	1	130-00015	**115,20**
6360 - 15,0 -	**575 - A4**	Rd52	schwarz	1	130-00016	**163,40**
6360 - 1,3 -	**70 - A4**	Rd12	rot	100	130-00021	**10,65**
6360 - 2,5 -	**90 - A4**	Rd16	hellgrau	40	130-00022	**18,00**
6360 - 4,0 -	**125 - A4**	Rd20	grün	40	130-00023	**25,15**
6360 - 5,0 -	**140 - A4**	Rd24	blau	20	130-00024	**54,35**
6360 - 7,5 -	**185 - A4**	Rd30	violett	20	130-00039	**75,80**

Andere Abmessungen auf Anfrage.
Mindestliefermenge vor Bestellung anfragen.

6336 C32

Kennzeichnungsplakette für Anschlagpunkt
Absturzsicherung nach DIN EN 795/A1
Verwendbar mit HD 6360-2,5-090 oder Kronenanker 6380-1,2-080

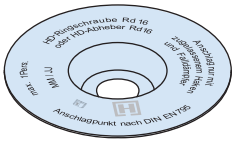

Artikelbezeichnung	Gewinde	PE [St.]	Bestell-Nr. 0741.	Preis [EUR/Stück]
Ausführung: Stahl, zinkbeschichtet				
6336	Rd16	10	340-00001	**11,45**

6338 C32

Ringschraube für Anschlagpunkt
Absturzsicherung nach DIN EN 795/A1

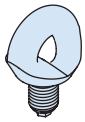

Artikelbezeichnung	Gewinde	Bestell-Nr. 0741.	Preis [EUR/Stück]
Ausführung: Stahl, geschmiedet, GV			
6338	Rd16	360-00001	**28,70**

6361 C31

HD-Stabanker mit Hülsenschutz und Datenträger
- erhöhte Lastaufnahme

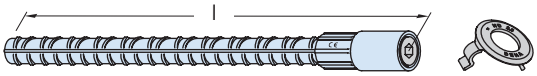

Artikelbezeichnung Lastklasse	Maß l [mm]	Gewinde	Farbkennzeichnung	PE [St.]	Bestell-Nr. 0740.	Preis [EUR/Stück]
Ausführung: Hülse: Stahl, zinkbeschichtet. Fuss: Stahl, walzblank						
6361 - 1,3 -	**300**	Rd12	rot	100	140-00001	**2,20**
6361 - 2,5 -	**400**	Rd16	hellgrau	40	140-00002	**4,40**
6361 - 4,0 -	**520**	Rd20	grün	20	140-00003	**6,40**
6361 - 5,0 -	**540**	Rd24	blau	20	140-00004	**8,95**
6361 - 7,5 -	**700**	Rd30	violett	1	140-00005	**15,55**
6361 - 10,0 -	**800**	Rd36	orange	1	140-00006	**28,80**
6361 - 12,5 -	**920**	Rd42	braun	1	140-00007	**44,20**
6361 - 15,0 -	**1100**	Rd52	schwarz	1	140-00008	**56,05**

Andere Ankerlängen und Edelstahlausführung auf Anfrage
Mindestliefermenge vor Bestellung anfragen

6370 C31

HD-Plattenanker mit Hülsenschutz und Datenträger
- erhöhte Lastaufnahme -

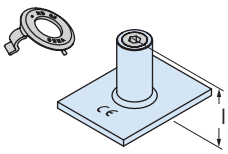

Artikelbezeichnung Lastklasse	Gewinde	l [mm]	Farbkennzeichnung	PE [St.]	Bestell-Nr. 0740.	Preis [EUR/Stück]
Ausführung: Stahl, zinkbeschichtet						
6370 - 1,3 - GV	Rd12	46	rot	40	180-00001	**7,70**
6370 - 2,5 - GV	Rd16	54	hellgrau	40	180-00002	**8,05**
6370 - 4,0 - GV	Rd20	72	grün	20	180-00003	**10,90**
6370 - 5,0 - GV	Rd24	89	blau	20	180-00004	**13,05**
6370 - 7,5 - GV	Rd30	98	violett	1	180-00005	**17,25**
Ausführung: A4 gemäß Tabelle, Preisliste Seite 2						
6370 - 1,3 - A4	Rd12	46	rot	40	180-00006	**11,40**
6370 - 2,5 - A4	Rd16	54	hellgrau	40	180-00007	**17,55**
6370 - 4,0 - A4	Rd20	72	grün	20	180-00008	**29,40**
6370 - 5,0 - A4	Rd24	89	blau	20	180-00009	**41,75**
6370 - 7,5 - A4	Rd30	98	violett	1	180-00010	**68,25**

Andere Abmessungen auf Anfrage.
Mindestliefermenge vor Bestellung anfragen.

★ HALFEN-Hinweis: Allgemeine Erläuterungen siehe Übersichtsseite am Anfang des Kapitels

© 2015 HALFEN · PL 2/15 · www.halfen.de

6376 C31

HD-Hebehülse mit Hülsenschutz und Datenträger
- erhöhte Lastaufnahme

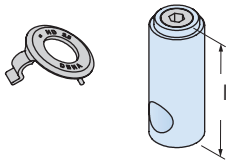

Artikelbezeichnung Lastklasse	Gewinde	l [mm]	Farbkennzeichnung	PE [St.]	Bestell-Nr. 0740.	Preis [EUR/Stück]
Ausführung: Stahl, zinkbeschichtet						
6376 - 1,3 GV	Rd12	65	rot	100	190-00001	**2,05**
6376 - 2,5 GV	Rd16	70	hellgrau	40	190-00002	**3,40**
6376 - 4,0 GV	Rd20	85	grün	20	190-00003	**5,85**
6376 - 5,0 GV	Rd24	98	blau	20	190-00004	**9,10**
6376 - 7,5 GV	Rd30	115	violett	10	190-00005	**15,10**
6376 - 10,0 GV	Rd36	135	orange	10	190-00006	**20,25**
Ausführung: A4 gemäß Tabelle, Preisliste Seite 2						
6376 - 1,3 A4	Rd12	65	rot	100	190-00007	**auf Anfrage**
6376 - 2,5 A4	Rd16	70	hellgrau	40	190-00008	**auf Anfrage**
6376 - 4,0 A4	Rd20	85	grün	20	190-00009	**auf Anfrage**
6376 - 5,0 A4	Rd24	98	blau	20	190-00010	**auf Anfrage**
6376 - 7,5 A4	Rd30	115	violett	10	190-00011	**auf Anfrage**
6376 - 10,0 A4	Rd36	135	orange	10	190-00012	**auf Anfrage**

Mindestliefermenge vor Bestellung anfragen.

6352 C31

Segmentanker ohne Hülsenschutz für Axialzug bis 10°

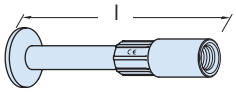

Artikelbezeichnung Lastklasse	Maß l [mm]	für Gewinde	PE [St.]	Bestell-Nr. 0740.	Preis [EUR/Stück]
Ausführung: Hülse zinkbeschichtet					
6352 - 20,0 -	**600**	52	1	070-00027	**41,30**

6358 C32

HD-Nagelteller

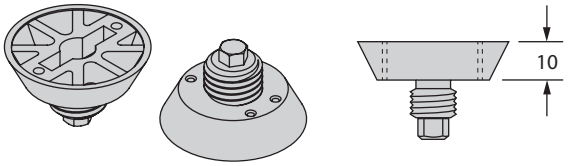

Artikelbezeichnung für Rd-Gewinde	Lastklasse	Außen-Ø [mm]	Farbkennzeichnung	Bestell-Nr. 0741.	Preis [EUR/Stück]
Ausführung: Kunststoff					
6358 - 12	1,3	40	rot	040-00001	**0,15**
6358 - 16	2,5	40	hellgrau	040-00003	**0,15**
6358 - 20	4,0	55	grün	040-00005	**0,15**
6358 - 24	5,0	55	blau	040-00006	**0,15**
6358 - 30	7,5	70	violett	040-00007	**0,40**
6358 - 36	10,0	70	orange	040-00008	**0,40**
6358 - 42	12,5	95	braun	040-00009	**0,65**
6358 - 52	15,0	95	schwarz	040-00010	**0,85**

6369 C31

HD-Nagelteller
Passend dazu: Halteschraube 6160

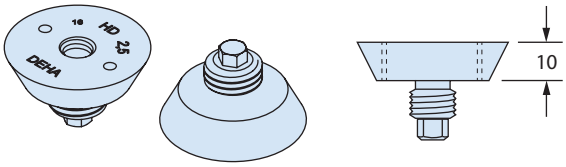

Artikelbezeichnung Rd-Gewinde	Lastklasse	Außen-Ø [mm]	PE [St.]	Bestell-Nr. 0741.	Preis [EUR/Stück]
Ausführung: Stahl					
6369 - 12	1,3	40	4	190-00001	**19,55**
6369 - 16	2,5	40	4	190-00002	**22,50**
6369 - 20	4,0	55	4	190-00003	**35,10**
6369 - 24	5,0	55	4	190-00004	**35,35**
6369 - 30	7,5	70	4	190-00005	**39,90**
6369 - 36	10,0	70	2	190-00006	**51,95**
6369 - 42	12,5	95	2	190-00007	**53,55**
6369 - 52	15,0	95	2	190-00008	**56,65**

6365 C32

HD-Magnetteller

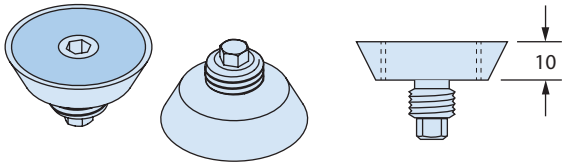

Artikelbezeichnung Rd-Gewinde	Lastklasse	Außen-Ø [mm]	PE [St.]	Bestell-Nr. 0741.	Preis [EUR/Stück]
Ausführung: Stahl mit Magnet					
6365 - 12	1,3	40	1	180-00001	**128,30**
6365 - 16	2,5	40	1	180-00002	**128,30**
6365 - 20	4,0	55	1	180-00003	**133,85**
6365 - 24	5,0	55	1	180-00004	**133,85**
6365 - 30	7,5	70	1	180-00005	**142,65**
6365 - 36	10,0	70	1	180-00006	**146,80**
6365 - 42	12,5	95	1	180-00007	**168,60**
6365 - 52	15,0	95	1	180-00008	**171,75**

★ HALFEN-Hinweis: Allgemeine Erläuterungen siehe Übersichtsseite am Anfang des Kapitels

© 2015 HALFEN · PL 2/15 · www.halfen.de

6510 C32

HD- und Combi-Nagelteller für alle Abheber
Geeignet für RD- und M-Gewinde

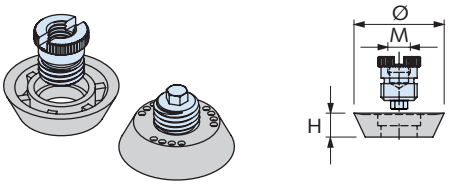

Artikelbezeichnung für Gewinde	Außen-Ø [mm]	Höhe [mm]	Farbkennzeichnung	PE [St.]	Bestell-Nr. 0741.	Preis [EUR/Stück]
Ausführung: Ring: Kunststoff. Gewindeteil: Stahl						
6510 - 12	40	10	rot	10	080-00101	**16,30**
6510 - 16	40	10	hellgrau	10	080-00103	**17,50**
6510 - 20	55	10	grün	10	080-00105	**18,75**
6510 - 24	55	10	blau	10	080-00106	**20,25**
6510 - 30	70	10	violett	10	080-00107	**35,55**
6510 - 36	70	10	orange	10	080-00108	**42,30**
6510 - 42	95	12	braun	10	080-00109	**auf Anfrage**
6510 - 52	95	12	schwarz	10	080-00110	**auf Anfrage**
6510 - 64	110	12	grün	1	080-00111	**auf Anfrage**

6520 C32

HD- und Combi-Nagelteller für alle Abheber
Geeignet für RD- und M-Gewinde

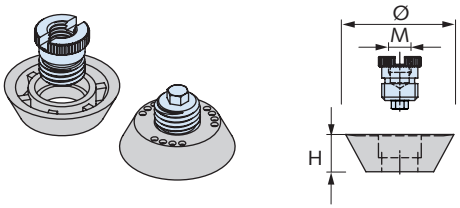

Artikelbezeichnung für Gewinde	Außen-Ø [mm]	Höhe [mm]	Farbkennzeichnung	PE [St.]	Bestell-Nr. 0741.	Preis [EUR/Stück]
Ausführung: Ring: Kunststoff. Gewindeteil: Stahl						
6520 - 12	50	20	rot	10	210-00101	**17,85**
6520 - 16	50	20	hellgrau	10	210-00103	**19,15**
6520 - 20	65	20	grün	10	210-00105	**20,60**
6520 - 24	65	20	blau	10	210-00106	**22,25**
6520 - 30	80	20	violett	10	210-00107	**39,15**
6520 - 36	80	20	orange	10	210-00108	**46,50**
6520 - 42	105	20	braun	10	210-00109	**auf Anfrage**
6520 - 52	105	20	schwarz	10	210-00110	**auf Anfrage**

6512 C32

Austauschring für 6510

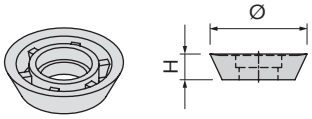

Artikelbezeichnung für Gewinde	Außen-Ø [mm]	Höhe [mm]	Farbkennzeichnung	PE [St.]	Bestell-Nr. 0741.	Preis [EUR/Stück]
Ausführung: Kunststoff						
6512 - 12	40	10	rot	10	090-00001	**1,35**
6512 - 16	40	10	hellgrau	10	090-00003	**1,35**
6512 - 20	55	10	grün	10	090-00005	**1,40**
6512 - 24	55	10	blau	10	090-00006	**1,40**
6512 – 30	70	10	violett	10	090-00007	**1,75**
6512 – 36	70	10	orange	10	090-00008	**1,75**
6512 – 42	95	12	braun	10	090-00009	**auf Anfrage**
6512 – 52	95	12	schwarz	10	090-00010	**auf Anfrage**
6512 - 64	110	12	grün	10	090-00011	**auf Anfrage**

6522 C32

Austauschring einzeln

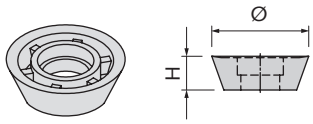

Artikelbezeichnung für Gewinde	Außen-Ø [mm]	Höhe [mm]	Farbkennzeichnung	PE [St.]	Bestell-Nr. 0741.	Preis [EUR/Stück]
Ausführung: Kunststoff						
6522 - 12	50	20	rot	10	230-00001	**1,45**
6522 - 16	50	20	hellgrau	10	230-00003	**1,45**
6522 - 20	65	20	grün	10	230-00005	**1,55**
6522 - 24	65	20	blau	10	230-00006	**1,55**
6522 - 30	80	20	violett	10	230-00007	**1,90**
6522 - 36	80	20	orange	10	230-00008	**1,90**
6522 - 42	105	20	braun	10	230-00009	**auf Anfrage**
6522 - 52	105	20	schwarz	10	230-00010	**auf Anfrage**

★ HALFEN-Hinweis: Allgemeine Erläuterungen siehe Übersichtsseite am Anfang des Kapitels

© 2015 HALFEN · PL 2/15 · www.halfen.de

6369 vormontiert — C32

HD-Nagelteller mit Adapter, vormontiert
Passend dazu: Montagepin 6330

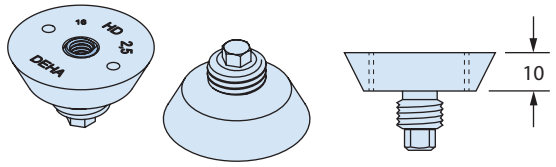

Artikelbezeichnung	für Gewinde	Außen-Ø [mm]	PE [St.]	Bestell-Nr. 0741.	Preis [EUR/Stück]
Ausführung: Stahl					
6369 - 16 - A	16	40	1	190-00102	**39,95**
6369 - 20 - A	20	55	1	190-00103	**54,50**
6369 - 24 - A	24	55	1	190-00104	**67,80**
6369 - 30 - A	30	70	1	190-00105	**84,50**

6330 — C32

Montagepin

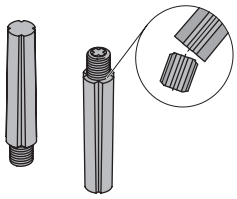

Artikelbezeichnung	PE [St.]	Bestell-Nr. 0741.	Preis [EUR/100 St.]
Ausführung: Kunststoff			
6330 - Rd 12-30	100	300-00001	**31,60**

6366 — C32

Adapter für Universalkopfkupplung 6102 in Verbindung mit Hülsenankern aller Varianten

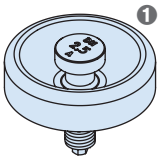

❶ Für Nagelteller h = 10 mm geeignet

Artikelbezeichnung für Gewinde	Lastklasse	für Universalkopf Typ	PE [St.]	Bestell-Nr. 0742.	Preis [EUR/Stück]
Ausführung: Stahl					
6366 - 12	0,5 / 1,3	1/1,3	1	140-00001	**61,10**
6366 - 16	1,2 / 2,5	1,5/2,5	1	140-00002	**65,90**
6366 - 20	2,0 / 4,0	3/5	1	140-00003	**74,45**
6366 - 24	2,5 / 5,0	3/5	1	140-00004	**76,60**
6366 - 30	4,0 / 7,5	6/10	1	140-00005	**91,75**
6366 - 36	6,3 / 10,0	6/10	1	140-00006	**135,20**
6366 - 42	8,0 / 12,5	12/20	1	140-00007	**143,90**
6366 - 52	12,5 / 15,0	12/20	1	140-00008	**295,60**

6368 — C32

Ergänzung für Adapter 6366

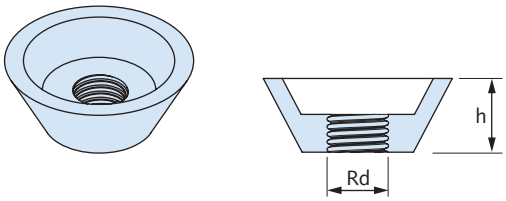

❶ Ermöglicht den Einsatz des Adapters 6366 auch für Nagelteller h = 20 mm

Artikelbezeichnung	für Rd-Gewinde	PE [St.]	Bestell-Nr. 0742.	Preis [EUR/Stück]
Ausführung: Stahl galvanisch verzinkt				
6368-12	12	1	150-00001	**auf Anfrage**
6368-16	16	1	150-00002	**auf Anfrage**
6368-20	20	1	150-00003	**auf Anfrage**
6368-24	24	1	150-00004	**auf Anfrage**
6368-30	30	1	150-00005	**auf Anfrage**
6368-30	36	1	150-00006	**auf Anfrage**
6368-42	42	1	150-00007	**auf Anfrage**
6368-52	52	1	150-00008	**auf Anfrage**

6363 — C32

HD-Hülsenschutz mit Datenträger

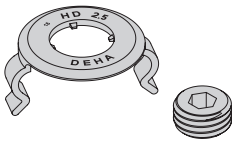

Artikelbezeichnung Lastklasse	Farbkennzeichnung	PE [St.]	Bestell-Nr. 0741.	Preis [EUR/100 St.]
Ausführung: Kunststoff				
6363 - 1,3	rot	100	170-00001	**14,50**
6363 - 2,5	hellgrau	100	170-00002	**14,80**
6363 - 4,0	grün	100	170-00003	**16,50**
6363 - 5,0	blau	100	170-00004	**17,70**
6363 - 7,5	violett	100	170-00005	**28,45**
6363 - 10,0	orange	100	170-00006	**46,95**
6363 - 12,5	braun	40	170-00007	**87,10**
6363 - 15,0	schwarz	40	170-00008	**110,35**

6334 — C32

Dichtplatte

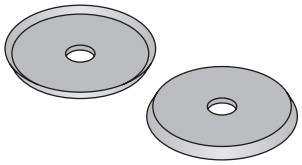

Artikelbezeichnung	PE [St.]	Bestell-Nr. 0741.	Preis [EUR/Stück]
Ausführung: Gummi			
6334 - Rd 12-16	100	330-00001	**6,95**
6334 - Rd 20-24	100	330-00002	**7,30**
6334 - Rd 30-36	100	330-00003	**7,95**

★ HALFEN-Hinweis: Allgemeine Erläuterungen siehe Übersichtsseite am Anfang des Kapitels

© 2015 HALFEN · PL 2/15 · www.halfen.de

6362 C32

HD-Abheber - erhöhte Lastaufnahme -

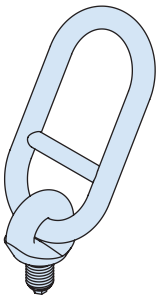

Artikelbezeichnung	Gewinde	Lastklasse	PE [St.]	Bestell-Nr. 0742.	Preis [EUR/Stück]
Ausführung: Stahl, zinkbeschichtet					
6362 - 12	Rd12	1,3	1	130-00001	**93,80**
6362 - 16	Rd16	2,5	1	130-00002	**97,35**
6362 - 20	Rd20	4,0	1	130-00003	**116,30**
6362 - 24	Rd24	5,0	1	130-00004	**124,20**
6362 - 30	Rd30	7,5	1	130-00005	**136,05**
6362 - 36	Rd36	10,0	1	130-00006	**140,00**
6362 - 42	Rd42	12,5	1	130-00007	**262,85**
6362 - 52	Rd52	15,0	1	130-00008	**279,20**

★ HALFEN-Hinweis: Für einen Abheber mit Zertifikat Bestell-Nr. 0742.0..-001.. verwenden. Für einen Abheber mit Zertifikat und Prüfung auf 2-fache Nennlast Bestell-Nr. 0742.0..-01... verwenden

Bitte bei Bestellung mit Zertifikat dies vorher angeben. Ein nachträgliches Zertifikat kann nicht erstellt werden.

6377 C32

DEHA HD-Perfektkopf - erhöhte Lastaufnahme -

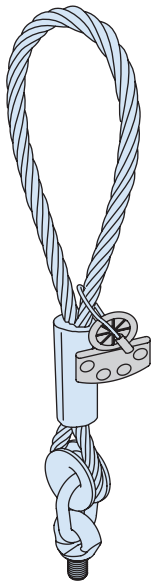

Artikelbezeichnung	Gewinde	Last-klasse	Farbkenn-zeichnung	PE [St.]	Bestell-Nr. 0742.	Preis [EUR/Stück]
Ausführung: Stahl, zinkbeschichtet						
6377 - 12	Rd12	1,3	rot	1	170-00001	**153,90**
6377 - 16	Rd16	2,5	hellgrau	1	170-00002	**155,40**
6377 - 20	Rd20	4,0	grün	1	170-00003	**219,50**
6377 - 24	Rd24	5,0	blau	1	170-00004	**234,35**
6377 - 30	Rd30	7,5	violett	1	170-00005	**388,20**
6377 - 36	Rd36	10,0	orange	1	170-00006	**486,85**
6377 - 42	Rd42	12,5	braun	1	170-00007	**501,80**
6377 - 52	Rd52	15,0	schwarz	1	170-00008	**560,70**

★ HALFEN-Hinweis: Für einen Abheber mit Zertifikat Bestell-Nr. 0742.0..-001.. verwenden. Für einen Abheber mit Zertifikat und Prüfung auf 2-fache Nennlast Bestell-Nr. 0742.0..-01... verwenden

Bitte bei Bestellung mit Zertifikat dies vorher angeben. Ein nachträgliches Zertifikat kann nicht erstellt werden.

★ HALFEN-Hinweis: Allgemeine Erläuterungen siehe Übersichtsseite am Anfang des Kapitels

© 2015 HALFEN · PL 2/15 · www.halfen.de

6367 C32

HD-Drehkopf-Abheber

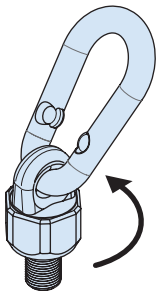

Artikelbezeichnung	Lastklasse	Gewinde	PE [St.]	Bestell-Nr. 0742.	Preis [EUR/Stück]
Ausführung: Stahl, zinkbeschichtet					
6367 - 12	**1,3**	Rd12	1	230-00001	**139,35**
6367 - 16	**2,5**	Rd16	1	230-00002	**144,85**
6367 - 20	**4,0**	Rd20	1	230-00003	**171,20**
6367 - 24	**5,0**	Rd24	1	230-00004	**197,90**
6367 - 30	**7,5**	Rd30	1	230-00005	**274,20**
6367 - 36	**10,0**	Rd36	1	230-00006	**369,95**
6367 - 42	**12,5**	Rd42	1	230-00007	**428,25**
6367 - 52	**15,0**	Rd52	1	230-00008	**453,80**
6367 - 64	**25,0**	Rd64	1	230-00009	**auf Anfrage**

6312 C32

Abheber für Segmentanker 6352. Extra niedrige Bauhöhe
Nur für Axialzug geeignet

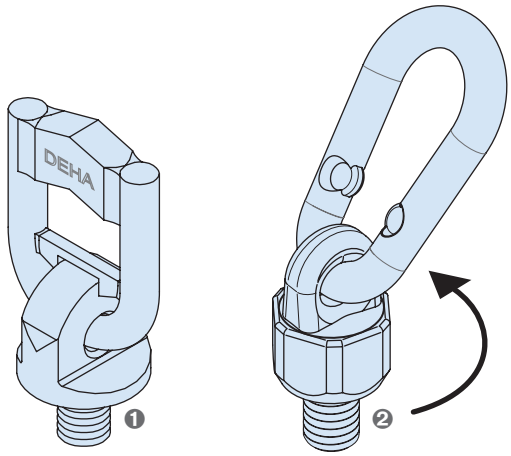

❶ 6312-20,0
❷ 6312-20,0-D

Artikelbezeichnung	Lastklasse	Gewinde	PE [St.]	Bestell-Nr. 0742.	Preis [EUR/Stück]
Ausführung: Stahl, zinkbeschichtet					
6312-	**20,0**	Rd52	1	128-00001	**auf Anfrage**
6312-	**20,0-D**	Rd52	1	128-00002	**auf Anfrage**

★ HALFEN-Hinweis: Für einen Abheber mit Zertifikat Bestell-Nr. 0742.0..-001.. verwenden. Für einen Abheber mit Zertifikat und Prüfung auf 2-fache Nennlast Bestell-Nr. 0742.0..-01... verwenden
Bitte bei Bestellung mit Zertifikat dies vorher angeben. Ein nachträgliches Zertifikat kann nicht erstellt werden.

6513 C32

HD-Verschlußteller

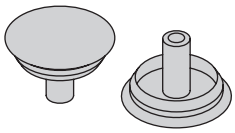

Artikelbezeichnung Rd-Gewinde	Lastklasse	Außen-Ø [mm]	PE [St.]	Bestell-Nr. 0741.	Preis [EUR/Stück]
Ausführung: Kunststoff					
6513 - 12	1,3	40	50	280-00001	**2,40**
6513 - 16	2,5	40	50	280-00002	**2,40**
6513 - 20	4,0	55	50	280-00003	**2,95**
6513 - 24	5,0	55	50	280-00004	**2,95**

6329 C32

Matrizenform
zur Herstellung von optisch unauffälligen Verschlußkörpern aus der gleichen Betoncharge der Fertigteile
Für Höhe 10 mm

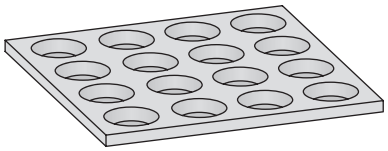

Artikelbezeichnung	PE [St.]	Bestell-Nr. 0741.	Preis [EUR/Stück]
Ausführung: Polyurethan			
6329 - 12-16	1	290-00001	**51,10**
6329 - 20-24	1	290-00002	**70,90**
6329 - 30-36	1	290-00003	**86,45**
6329 - 42-52	1	290-00004	**77,30**

★ HALFEN-Hinweis: Allgemeine Erläuterungen siehe Übersichtsseite am Anfang des Kapitels

© 2015 HALFEN · PL 2/15 · www.halfen.de

6351 C40

Combi-Anker mit Datenträger

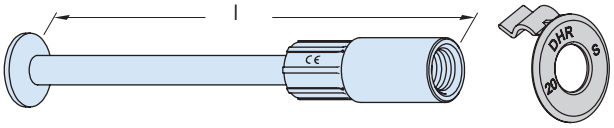

Artikelbezeichnung Lastklasse	Maß l [mm]	Gewinde	PE [St.]	Bestell-Nr. 0740.	Preis [EUR/Stück]
Ausführung: Hülse: Stahl, zinkbeschichtet. Fuss: Stahl, walzblank					
6351 - 0,5 -	**100**	Rd12	160	010-00002	**1,40**
6351 - 0,5 -	**150**	Rd12	100	010-00003	**1,75**
6351 - 0,8 -	**105**	Rd14	160	010-00005	**1,55**
6351 - 0,8 -	**155**	Rd14	100	010-00006	**2,20**
6351 - 1,2 -	**130**	Rd16	80	010-00009	**1,75**
6351 - 1,2 -	**175**	Rd16	40	010-00010	**2,45**
6351 - 1,6 -	**150**	Rd18	40	010-00013	**2,70**
6351 - 1,6 -	**225**	Rd18	40	010-00014	**3,35**
6351 - 2,0 -	**183**	Rd20	40	010-00017	**3,10**
6351 - 2,0 -	**250**	Rd20	20	010-00018	**4,65**
6351 - 2,5 -	**200**	Rd24	20	010-00021	**3,75**
6351 - 2,5 -	**275**	Rd24	20	010-00022	**5,70**
6351 - 4,0 -	**275**	Rd30	20	010-00026	**7,35**
6351 - 4,0 -	**345**	Rd30	20	010-00027	**8,75**
6351 - 6,3 -	**334**	Rd36	1	010-00029	**12,65**
6351 - 8,0 -	**385**	Rd42	1	010-00031	**20,20**
6351 - 8,0 -	**500**	Rd42	1	010-00032	**25,40**
6351 - 12,5 -	**550**	Rd52	1	010-00033	**55,05**
Ausführung: Hülse: Edelstahl A4, korrosionssicher versiegelt. Fuss: Stahl, walzblank					
6351 - 0,5 -	**70-A4**	Rd12	20	010-00035	**10,05**
6351 - 0,5 -	**100-A4**	Rd12	20	010-00036	**10,20**
6351 - 0,8 -	**105-A4**	Rd14	1	010-00038	**12,30**
6351 - 1,2 -	**75-A4**	Rd16	1	010-00039	**16,60**
6351 - 1,2 -	**130-A4**	Rd16	1	010-00040	**17,00**
6351 - 1,6 -	**150-A4**	Rd18	1	010-00041	**25,90**
6351 - 2,0 -	**183-A4**	Rd20	1	010-00042	**31,15**
6351 - 2,5 -	**200-A4**	Rd24	1	010-00044	**37,15**
6351 - 4,0 -	**275-A4**	Rd30	1	010-00046	**86,75**
6351 - 6,3 -	**334-A4**	Rd36	1	010-00047	**124,20**
6351 - 8,0 -	**385-A4**	Rd42	1	010-00048	**188,05**
6351 - 12,5 -	**550-A4**	Rd52	1	010-00049	**242,45**

6319 C31

Hülsen-Stabanker mit Datenträger

Artikelbezeichnung Lastklasse	Maß l [mm]	Gewinde	PE [St.]	Bestell-Nr. 0740.	Preis [EUR/Stück]
Ausführung: Hülse: Stahl, zinkbeschichtet. Fuss: Stahl, walzblank					
6319 - 0,5 -	**190**	Rd12	100	030-00001	**1,55**
6319 - 0,8 -	**230**	Rd14	40	030-00003	**2,10**
6319 - 1,2 -	**270**	Rd16	40	030-00004	**2,40**
6319 - 1,6 -	**350**	Rd18	40	030-00006	**3,35**
6319 - 2,0 -	**350**	Rd20	40	030-00007	**3,95**
6319 - 2,5 -	**400**	Rd24	20	030-00010	**5,15**
6319 - 4,0 -	**540**	Rd30	20	030-00012	**7,70**
6319 - 6,3 -	**670**	Rd36	1	030-00013	**14,70**
6319 - 8,0 -	**780**	Rd42	1	030-00014	**21,05**
6319 - 12,5 -	**1100**	Rd52	1	030-00015	**52,40**

Andere Längen auf Anfrage. Mindestliefermenge vor Bestellung anfragen.
Hülse in Edelstahl auf Anfrage. Mindestliefermenge vor Bestellung anfragen.
Zubehör (Nagelteller, Verschlusstopfen) → Seiten 122 - 124

6380 C31

Kronenanker mit Datenträger

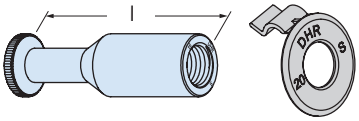

Artikelbezeichnung Lastklasse	Maß l [mm]	Gewinde	PE [St.]	Bestell-Nr. 0740.	Preis [EUR/Stück]
Ausführung: Stahl, zinkbeschichtet					
6380 - 0,5 -	**60**	Rd12	300	020-00001	**1,75**
6380 - 0,8 -	**70**	Rd14	200	020-00002	**2,10**
6380 - 1,2 -	**80**	Rd16	100	020-00003	**2,45**
6380 - 1,6 -	**90**	Rd18	40	020-00004	**3,35**
6380 - 2,0 -	**100**	Rd20	40	020-00005	**4,10**
6380 - 2,5 -	**115**	Rd24	40	020-00006	**5,15**
6380 - 4,0 -	**150**	Rd30	20	020-00007	**9,20**

6308 C31

Kurzanker mit Datenträger

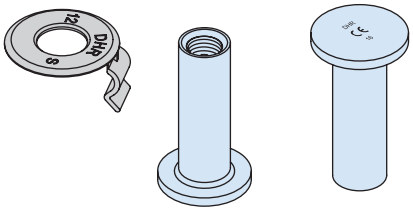

Artikelbezeichnung Lastklasse	Maß l [mm]	Gewinde	PE [St.]	Bestell-Nr. 0740.	Preis [EUR/Stück]
Ausführung: Stahl, zinkbeschichtet					
6308- 0,5-	**50**	Rd12	300	060-00001	**2,10**
Ausführung: A4 gemäß Tabelle, Preisliste Seite 2					
6308- 0,5-	**50**	Rd12	1	060-00014	**13,95**

★ HALFEN-Hinweis: Allgemeine Erläuterungen siehe Übersichtsseite am Anfang des Kapitels

© 2015 HALFEN · PL 2/15 · www.halfen.de

6372 C31

Hebehülse mit Datenträger

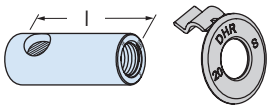

Artikelbezeichnung Lastklasse	Maß l [mm]	Gewinde	PE [St.]	Bestell-Nr. 0740.	Preis [EUR/Stück]
Ausführung: Stahl, zinkbeschichtet					
6372 - 0,5 -	**50**	Rd12	300	040-00001	**1,35**
6372 - 0,8 -	**54**	Rd14	200	040-00002	**1,75**
6372 - 1,2 -	**61**	Rd16	160	040-00003	**2,10**
6372 - 1,6 -	**70**	Rd18	100	040-00004	**2,65**
6372 - 2,0 -	**73**	Rd20	40	040-00005	**3,00**
6372 - 2,5 -	**86**	Rd24	40	040-00006	**4,10**
6372 - 4,0 -	**107**	Rd30	20	040-00007	**7,00**
6372 - 6,3 -	**136**	Rd36	1	040-00008	**33,50**
Ausführung: A4 gemäß Tabelle, Preisliste Seite 2					
6372 - 0,5 - A4 -	**50**	Rd12	300	040-00009	**11,15**
6372 - 1,2 - A4 -	**61**	Rd16	160	040-00011	**17,55**
6372 - 2,0 - A4 -	**73**	Rd20	40	040-00013	**29,35**
6372 - 2,5 - A4 -	**86**	Rd24	40	040-00014	**44,00**
6372 - 4,0 - A4 -	**107**	Rd30	20	040-00015	**78,00**
6372 - 6,3 - A4 -	**136**	Rd36	1	040-00017	**121,55**

6346 C31

Hülsen-Plattenanker mit Datenträger

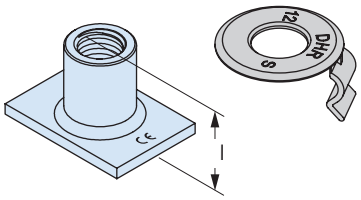

Artikelbezeichnung Lastklasse	Maß l [mm]	Gewinde	PE [St.]	Bestell-Nr. 0740.	Preis [EUR/Stück]
Ausführung: Stahl, zinkbeschichtet					
6346 - 0,5 -	**30**	Rd12	100	050-00001	**5,05**
6346 - 0,8 -	**33**	Rd14	100	050-00002	**5,10**
6346 - 1,2 -	**35**	Rd16	100	050-00003	**5,70**
6346 - 1,6 -	**44**	Rd18	40	050-00004	**6,80**
6346 - 2,0 -	**47**	Rd20	40	050-00005	**8,10**
6346 - 2,5 -	**54**	Rd24	40	050-00006	**8,70**
6346 - 4,0 -	**72**	Rd30	20	050-00007	**13,45**
6346 - 6,3 -	**84**	Rd36	1	050-00015	**auf Anfrage**
Ausführung: A4 gemäß Tabelle, Preisliste Seite 2					
6346 - 0,5 - A4 -	**30**	Rd12	100	050-00008	**20,75**
6346 - 0,8 - A4 -	**33**	Rd14	100	050-00009	**24,75**
6346 - 1,2 - A4 -	**35**	Rd16	100	050-00010	**27,95**
6346 - 1,6 - A4 -	**44**	Rd18	40	050-00011	**37,35**
6346 - 2,0 - A4 -	**47**	Rd20	40	050-00012	**44,25**
6346 - 2,5 - A4 -	**54**	Rd24	40	050-00013	**61,40**
6346 - 4,0 - A4 -	**72**	Rd30	20	050-00014	**93,70**
6346 - 6,3 - A4 -	**84**	Rd36	1	050-00016	**auf Anfrage**

6358 C32

Combi-Nagelteller für alle Abheber
Geeignet für Rd- und M-Gewinde

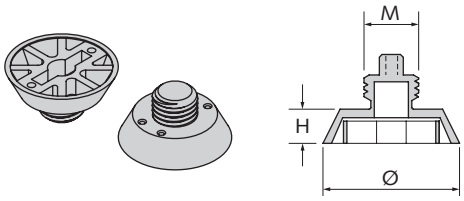

Artikelbezeichnung für Gewinde	Farbkennzeichnung	Außen-Ø [mm]	Höhe [mm]	PE [St.]	Bestell-Nr. 0741.	Preis [EUR/Stück]
Ausführung: Kunststoff						
6358 - 12	rot	40	10	100	040-00001	**0,15**
6358 - 14	gelb	40	10	100	040-00002	**0,15**
6358 - 16	hellgrau	40	10	100	040-00003	**0,15**
6358 - 18	schwarz	55	10	100	040-00004	**0,15**
6358 - 20	grün	55	10	100	040-00005	**0,15**
6358 - 24	blau	55	10	100	040-00006	**0,15**
6358 - 30	violett	70	10	100	040-00007	**0,40**
6358 - 36	orange	70	10	100	040-00008	**0,40**
6358 - 42	braun	95	12	100	040-00009	**0,65**
6358 - 52	schwarz	95	12	100	040-00010	**0,85**

6357 C32

Datenträger für Hülsen-Stabanker 6319, Combi-Anker 6351, Kronenanker 6380 und Hebehülse 6372 → Seiten 121 - 122

Artikelbezeichnung für Gewinde	Farbkennzeichnung	PE [St.]	Bestell-Nr. 0741.	Preis [EUR/100 St.]
Ausführung: Kunststoff				
6357 - 12	rosa	100	110-00001	**13,65**
6357 - 14	gelb	100	110-00002	**13,65**
6357 - 16	weiß	100	110-00003	**13,65**
6357 - 18	schwarz	100	110-00004	**13,65**
6357 - 20	hellgrün	100	110-00005	**15,85**
6357 - 24	hellblau	100	110-00006	**15,85**
6357 - 30	flieder	100	110-00007	**25,10**
6357 - 36	gelb	100	110-00008	**25,10**
6357 - 42	hellbraun	100	110-00009	**36,55**
6357 - 52	dunkelgrau	100	110-00010	**36,55**

★ HALFEN-Hinweis: Allgemeine Erläuterungen siehe Übersichtsseite am Anfang des Kapitels

© 2015 HALFEN · PL 2/15 · www.halfen.de

6510 C32

Combi-Nagelteller für alle Abheber
Geeignet für Rd- und M-Gewinde

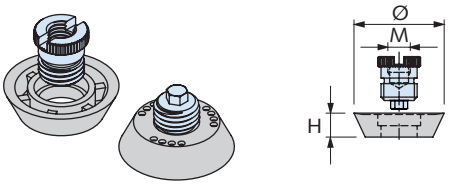

Artikelbezeichnung für Gewinde	Außen-Ø [mm]	Höhe [mm]	Farbkenn-zeichnung	PE [St.]	Bestell-Nr. 0741.	Preis [EUR/Stück]
Ausführung: Ring: Kunststoff. Gewindeteil: Stahl						
6510 - 12	40	10	rot	10	080-00101	**16,30**
6510 - 14*	40	10	gelb	10	080-00102	**16,30**
6510 - 16	40	10	hellgrau	10	080-00103	**17,50**
6510 - 18*	55	10	schwarz	10	080-00104	**18,75**
6510 - 20	55	10	grün	10	080-00105	**18,75**
6510 - 24	55	10	blau	10	080-00106	**20,25**
6510 - 30	70	10	violett	10	080-00107	**35,55**
6510 - 36	70	10	orange	10	080-00108	**42,30**
6510 - 42	95	12	braun	10	080-00109	**auf Anfrage**
6510 - 52	95	12	schwarz	10	080-00110	**auf Anfrage**

* Rd14 und Rd18 ohne Sechskant

6512 C32

Austauschring für 6510

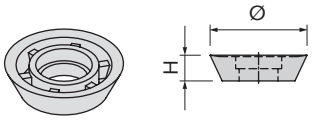

Artikelbezeichnung für Gewinde	Außen-Ø [mm]	Höhe [mm]	Farbkenn-zeichnung	PE [St.]	Bestell-Nr. 0741.	Preis [EUR/Stück]
Ausführung: Kunststoff						
6512 - 12	40	10	rot	10	090-00001	**1,35**
6512 - 14	40	10	gelb	10	090-00002	**1,35**
6512 - 16	40	10	hellgrau	10	090-00003	**1,35**
6512 - 18	55	10	schwarz	10	090-00004	**1,40**
6512 - 20	55	10	grün	10	090-00005	**1,40**
6512 - 24	55	10	blau	10	090-00006	**1,40**
6512 - 30	70	10	violett	10	090-00007	**1,75**
6512 - 36	70	10	orange	10	090-00008	**1,75**
6512 - 42	95	12	braun	10	090-00009	**auf Anfrage**
6512 - 52	95	12	schwarz	10	090-00010	**auf Anfrage**

6520 C32

Combi-Nagelteller für alle Abheber
Geeignet für Rd- und M-Gewinde

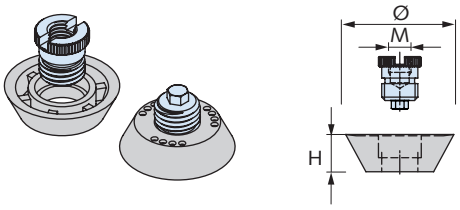

Artikelbezeichnung für Gewinde	Außen-Ø [mm]	Höhe [mm]	Farbkenn-zeichnung	PE [St.]	Bestell-Nr. 0741.	Preis [EUR/Stück]
Ausführung: Ring: Kunststoff. Gewindeteil: Stahl						
6520 - 12	50	20	rot	250	210-00101	**17,90**
6520 - 14*	50	20	gelb	250	210-00102	**17,90**
6520 - 16	50	20	hellgrau	250	210-00103	**19,25**
6520 - 18*	65	20	schwarz	250	210-00104	**20,60**
6520 - 20	65	20	grün	100	210-00105	**20,60**
6520 - 24	65	20	blau	100	210-00106	**22,25**
6520 - 30	80	20	violett	100	210-00107	**39,15**
6520 - 36	80	20	orange	100	210-00108	**46,50**
6520 - 42	105	20	braun	100	210-00109	**auf Anfrage**
6520 - 52	105	20	schwarz	100	210-00110	**auf Anfrage**

* Rd14 und Rd18 ohne Sechskant

6522 C32

Austauschring einzeln

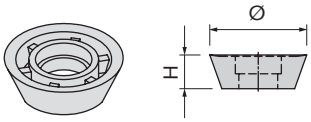

Artikelbezeichnung für Gewinde	Außen-Ø [mm]	Höhe [mm]	Farbkenn-zeichnung	PE [St.]	Bestell-Nr. 0741.	Preis [EUR/Stück]
Ausführung: Ring: Kunststoff. Gewindeteil: Stahl						
6522 - 12	50	20	rot	250	230-00001	**1,45**
6522 - 14	50	20	gelb	250	230-00002	**1,45**
6522 - 16	50	20	hellgrau	250	230-00003	**1,45**
6522 - 18	65	20	schwarz	250	230-00004	**1,55**
6522 - 20	65	20	grün	100	230-00005	**1,55**
6522 - 24	65	20	blau	100	230-00006	**1,55**
6522 - 30	80	20	violett	100	230-00007	**1,90**
6522 - 36	80	20	orange	100	230-00008	**1,90**
6522 - 42	105	20	braun	100	230-00009	**auf Anfrage**
6522 - 52	105	20	schwarz	100	230-00010	**auf Anfrage**

★ HALFEN-Hinweis: Allgemeine Erläuterungen siehe Übersichtsseite am Anfang des Kapitels

© 2015 HALFEN · PL 2/15 · www.halfen.de

6366 / 6303 C32

Adapter für Universalkopfkupplung 6102 in Verbindung mit Hülsenankern aller Varianten

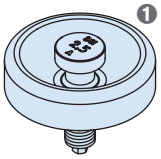

❶ Für Nagelteller h = 10 mm geeignet

Artikelbezeichnung für Gewinde	Lastklasse	für Universal-kopf Typ	PE [St.]	Bestell-Nr. 0742.	Preis [EUR/Stück]
Ausführung: Stahl					
6366 - 12	0,5 / 1,3	1/1,3	1	140-00001	**61,10**
6303 - 14*	0,8	1,5/2,5	1	090-00002	**25,30**
6366 - 16	1,2 / 2,5	1,5/2,5	1	140-00002	**65,90**
6303 - 18*	1,6	1,5/2,5	1	090-00004	**26,40**
6366 - 20	2,0 / 4,0	3/5	1	140-00003	**74,45**
6366 - 24	2,5 / 5,0	3/5	1	140-00004	**76,60**
6366 - 30	4,0 / 7,5	6/10	1	140-00005	**91,75**
6366 - 36	6,3 / 10,0	6/10	1	140-00006	**135,20**
6366 - 42	8,0 / 12,5	12/20	1	140-00007	**143,90**
6366 - 52	12,5 / 15,0	12/20	1	140-00008	**295,60**

* 6303 (Rd14 und Rd18) ohne Sechskant

6359 C32

Verschluss-Stopfen für Hülsen-Stabanker 6319, Combi-Anker 6351, Kronenanker 6380 und Hebehülse 6372 → Seiten 121 - 122

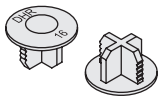

Artikelbezeichnung für Gewinde	Farbkennzeichnung	PE [St.]	Bestell-Nr. 0741.	Preis [EUR/100 St.]
Ausführung: Kunststoff				
6359 - 12	rot	100	120-00001	**6,80**
6359 - 14	gelb	100	120-00002	**6,80**
6359 - 16	hellgrau	100	120-00003	**9,10**
6359 - 18	schwarz	100	120-00004	**9,10**
6359 - 20	grün	100	120-00005	**9,10**
6359 - 24	blau	100	120-00006	**9,10**
6359 - 30	violett	100	120-00007	**13,65**
6359 - 36	orange	100	120-00008	**13,65**
6359 - 42	braun	100	120-00009	**29,55**
6359 - 52	schwarz	100	120-00010	**29,55**

6306 C32

Klebeteller zum Ankleben von Hülsenankern an die Schalung
Geeignet für Rd- und M-Gewinde.
Hinweis: Nur zur Verwendung mit Ankerschlaufe 6311 bis 45°.

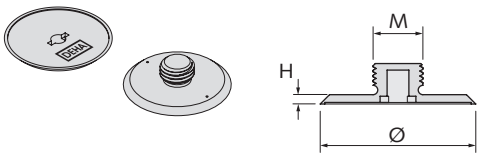

Artikelbezeichnung für Gewinde	Außen-Ø [mm]	Höhe [mm]	PE [St.]	Bestell-Nr. 0741.	Preis [EUR/Stück]
Ausführung: Gummi					
6306 - 12	50	3	500	100-00002	**0,35**
6306 - 16	50	3	500	100-00003	**0,35**
6306 - 20	50	3	500	100-00004	**0,35**
6306 - 24	50	3	500	100-00005	**0,35**

6315 C32

Verschluss-Stopfen für Hülsen-Stabanker 6319, Combi-Anker 6351, Kronenanker 6380, Hülsen-Plattenanker 6346 und Hebehülsen 6372 → Seiten 121 - 122

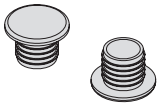

Artikelbezeichnung für Gewinde	PE [St.]	Bestell-Nr. 0741.	Preis [EUR/100 St.]
Ausführung: Kunststoff, farblos			
6315 - 12	100	130-00001	**13,65**
6315 - 14	100	130-00002	**18,20**
6315 - 16	100	130-00003	**18,20**
6315 - 18	100	130-00004	**25,10**
6315 - 20	100	130-00005	**25,10**
6315 - 24	100	130-00006	**25,10**
6315 - 30	100	130-00007	**29,55**
6315 - 36	100	130-00008	**32,00**
6315 - 42	100	130-00009	**34,15**
6315 - 52	100	130-00010	**38,70**

★ HALFEN-Hinweis: Allgemeine Erläuterungen siehe Übersichtsseite am Anfang des Kapitels

© 2015 HALFEN · PL 2/15 · www.halfen.de

6377 C32

DEHA Perfektkopf

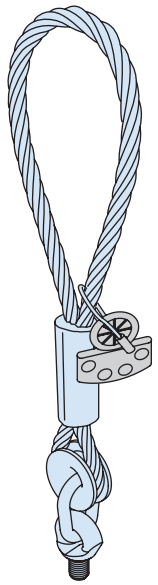

Artikelbezeichnung		Gewinde	Lastklasse	Farbkennzeichnung	PE [St.]	Bestell-Nr. 0742.	Preis [EUR/Stück]
Ausführung: Stahl, zinkbeschichtet							
6377 -	**12**	Rd12	0,5	rot	1	170-00001	**153,90**
6313 -	**14**	Rd14	0,8	gelb	1	060-00002	**153,90**
6377 -	**16**	Rd16	1,2	hellgrau	1	170-00002	**155,40**
6313 -	**18**	Rd18	1,6	schwarz	1	060-00004	**160,45**
6377 -	**20**	Rd20	2,0	grün	1	170-00003	**219,50**
6377 -	**24**	Rd24	2,5	blau	1	170-00004	**234,35**
6377 -	**30**	Rd30	4,0	violett	1	170-00005	**388,20**
6377 -	**36**	Rd36	6,3	orange	1	170-00006	**486,85**
6377 -	**42**	Rd42	8,0	braun	1	170-00007	**501,80**
6377 -	**52**	Rd52	12,5	schwarz	1	170-00008	**560,70**

★ HALFEN-Hinweis: Für einen Abheber mit Zertifikat Bestell-Nr. 0742.0..-001.. verwenden. Für einen Abheber mit Zertifikat und Prüfung auf 2-fache Nennlast Bestell-Nr. 0742.0..-01... verwenden

Bitte bei Bestellung mit Zertifikat dies vorher angeben. Ein nachträgliches Zertifikat kann nicht erstellt werden.

6311 C32

Ankerschlaufe für Hülsen-Stabanker 6319, Combi-Anker 6351, Kronenanker 6380, Hülsen-Plattenanker 6346 und Hebehülse 6372 mit Rd-Gewinde

→ Seiten 121 - 122

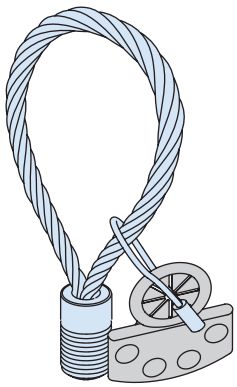

Artikelbezeichnung		Gewinde	Lastklasse	Farbkennzeichnung	PE [St.]	Bestell-Nr. 0742.	Preis [EUR/Stück]
Ausführung: Stahl, zinkbeschichtet							
6311 -	**12**		0,5	rosa	10	040-00001	**12,55**
6311 -	**14**		0,8	gelb	10	040-00002	**12,65**
6311 -	**16**		1,2	weiß	10	040-00003	**17,50**
6311 -	**18**		1,6	schwarz	10	040-00004	**20,65**
6311 -	**20**		2,0	hellgrün	10	040-00005	**24,40**
6311 -	**24**		2,5	hellblau	10	040-00006	**28,45**
6311 -	**30**		4,0	flieder	1	040-00007	**44,40**
6311 -	**36**		6,3	gelb	1	040-00008	**85,80**
6311 -	**42**		8,0	hellbraun	1	040-00009	**107,15**
6311 -	**52**		12,5	dunkelgrau	1	040-00010	**177,30**

6367 C32

HD-Drehkopf-Abheber

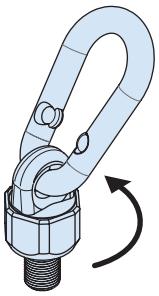

Artikelbezeichnung		Lastklasse	Gewinde	PE [St.]	Bestell-Nr. 0742.	Preis [EUR/Stück]
Ausführung: Stahl, zinkbeschichtet						
6367 -	**1,3**		Rd12	1	230-00001	**139,35**
6367 -	**2,5**		Rd16	1	230-00002	**144,85**
6367 -	**4,0**		Rd20	1	230-00003	**171,20**
6367 -	**5,0**		Rd24	1	230-00004	**197,90**
6367 -	**7,5**		Rd30	1	230-00005	**274,20**
6367 -	**10,0**		Rd36	1	230-00006	**369,95**
6367 -	**12,5**		Rd42	1	230-00007	**428,25**
6367 -	**15,0**		Rd52	1	230-00008	**453,80**
6367 -	**25,0**		Rd64	1	230-00009	**auf Anfrage**

★ HALFEN-Hinweis: Allgemeine Erläuterungen siehe Übersichtsseite am Anfang des Kapitels

© 2015 HALFEN · PL 2/15 · www.halfen.de

Fassadensysteme

Eigenschaften

- Justierbares Ankersystem
- Bauaufsichtlich zugelassen
- Systeme für Brüstungen und vorgehängte Fassadenelemente
- Mit RAL-Gütezeichen

RAL GÜTEZEICHEN FASSADENBEFESTIGUNGS-TECHNIK RAL-GZ 996/1

HALFEN
Fassadenplattenanker FPA für Beton-Fertigteilfassaden

Vorteile

- ***Einfache und schnelle Montage***
- ***Umfangreiches Typenprogramm auch für große Wandabstände und hohe Lasten***
- ***Sehr großes Zubehörprogramm***
- ***Prüffähige Bemessungssoftware***

Eigenschaften

- Befestigung von Betonfertigteil-Brüstungs- bzw. Attikaplatten
- Biegesteifer Anschluss ohne zusätzliche Halterungen
- Auch mit Justierschrauben für die vertikale Justierung lieferbar
- Mit RAL-Gütezeichen

RAL GÜTEZEICHEN FASSADENBEFESTIGUNGS-TECHNIK RAL-GZ 996/1

BRA
Brüstungsanker

Vorteile

- ***Reduzierte Wärmebrücken***
- ***Hoher Korrosionsschutz durch Edelstahlausführungen***
- ***Sehr schnell zu montieren***
- ***Hoher Vorfertigungsgrad***

Eigenschaften

- System aus Trag- und Halteankern
- Verbindung zwischen Trag- und Vorsatzschicht einer mehrschichtigen Beton-Fassadenplatte
- Ableitung des Eigengewichtes der Vorsatzschicht sowie der horizontalen Beanspruchung in die Tragschicht
- Bauaufsichtlich zugelassen
- Mit RAL-Gütezeichen

RAL GÜTEZEICHEN FASSADENBEFESTIGUNGS-TECHNIK RAL-GZ 996/1

SP-SPA
Sandwichplattenanker

Vorteile

- ***Leichte und schnelle Montage***
- ***Ausgereiftes System***
- ***Auch bei sehr dicken Dämmschichten zwischen den Betonschalen wirtschaftlich einsetzbar***
- ***Prüffähige Bemessungssoftware***
- ***Geringer Einfluss auf den Wärmedurchgang***

© 2015 HALFEN · PL 2/15 · www.halfen.de

Fassadensysteme

Eigenschaften

- Drei Laststufen und eine umfangreiche Produktpalette
- Typengeprüft bzw. bauaufsichtlich zugelassen
- Exzellente Höhenjustierung von +/- 3,5 cm
- CE-zertifiziert
- Mit RAL-Gütezeichen

RAL GÜTEZEICHEN FASSADENBEFESTIGUNGS-TECHNIK RAL-GZ 996/2

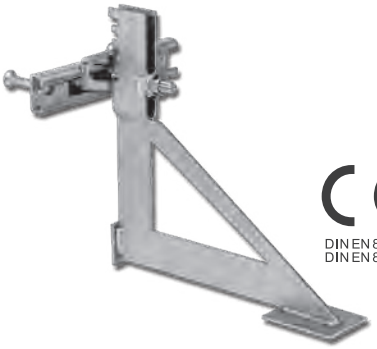

CE DIN EN 845-1 DIN EN 845-2

HALFEN Konsolanker HK4 für Verblendmauerwerk

Vorteile

- ***Individuelle Kundenwünsche werden erfüllt***
- ***Kostengünstige und sichere Planung***
- ***Montagefreundlich***

Eigenschaften

- Befestigung mit HALFEN Ankerschienen oder HALFEN Dübeln
- Großes Sortiment an Ankern
- HALFEN Bodyanker sind dreidimensional justierbar
- TÜV/LGA geprüfte Qualität
- Mit RAL-Gütezeichen

RAL GÜTEZEICHEN FASSADENBEFESTIGUNGS-TECHNIK RAL-GZ 996/3

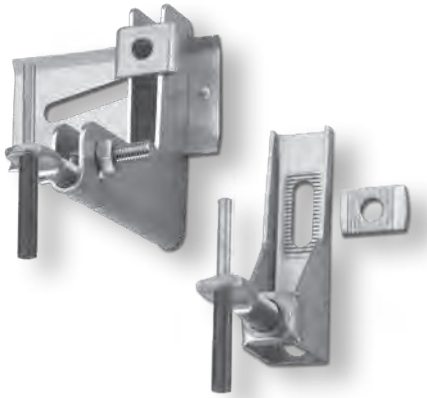

HALFEN Bodyanker für Natursteinfassaden

Vorteile

- ***Sofort nach Montage belastbar → schneller Baufortschritt***
- ***Sortiment für alle Anwendungen***
- ***Exakte Positionierung der Steinfassade für einwandfreies Fassadenbild***
- ***Bezifferbarer Wärmebrückenverlustkoeffizient χ [W/K]***

Bestellungen

Bestellbeispiel Schema A

Produktgruppe	Typ	Laststufe [kN]	Kraglänge K [mm]	Bestell-Nr.
HK4-	U-	7,0-	210	0100.010-00012
HK4-	P-	7,0-	210	0100.060-00014
HK4-	S-	10,5-	190	0100.080-00018

Bestellbeispiel Schema B

Produktgruppe	Typ	Laststufe [kN]	Kraglänge K [mm]	Kennmaße	Bestell-Nr.
HK4-	UV-	10,5-	250;	V=60	0100.029-0003, K=250, V=60
HK4-	PV-	10,5-	250;	V=80	0100.079-0003 SK, K=250, V=80
HK4-	SV-	10,5-	250;	V=80	0100.099-0003 SK, K=250, V=80
HK4-	F-	7,0-	210;	L=1245; L2=750	0100.119 SK, K=210, L=1245, L2=750
HK4-	F-	3,5-	190;	L=1180; L2=580	0100.119-00001 SK, K=210, L=1180, L2=625
HK4-	FV-	7,0-	210;	L=995; L2=500; v=90	0100.139 SK, K=210, L=995, L2=500; v=90
HK4-	FV-	7,0-	230;	L=1180; L2=500; v=80	0100.139-00002 SK, K=230, L=1180, L2=750; v=80
HW	90×60×4-			L=1450	0110.010-00030
KW		3,2-	100	L= 750	0111.010-00014

Technik

Weitere Details zu unseren Fassaden-Produkten finden Sie in unseren Katalogen und unter www.halfen.de.

- Produktinformation Technik FB Fassadenplattenanker
- Produktinformation Technik SP Sandwichplattenanker
- Produktinformation Technik FM Konsolanker
- Produktinformation Technik FS Natursteinverankerungen

Alle Kataloge sind auch auf der HALFEN Catalogue App enthalten.
Diese steht im App Store und Google Play Store zum Download bereit.

© 2015 HALFEN · PL 2/15 · www.halfen.de

FPA-3 D30

HALFEN Fassadenplattenanker, bauaufsichtlich zugelassen

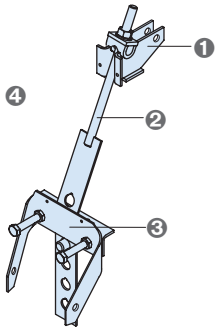

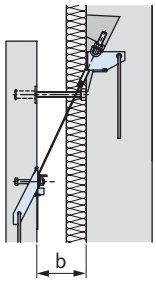

❶ FPA-3-R: (Rohbauteil) Tragarm und Aussparungskörper
❷ FPA-3-M: (Montageteil) Lochband mit Pendelbolzen, Mutter, Verriegelungsbolzen
❸ FPA-E: (Einbauteil) Formteil mit Umlenkwinkel und Aussparungskörper
❹ FPA-3-G: (Garnitur) Rohbauteil + Montageteil + Einbauteil

Artikelbezeichnung Laststufe [kN]	Wandabstand b von/bis [mm]	Bestell-Nr. 0240.	Preis [EUR/Stück]
Ausführung: A4/L4 gemäß Tabelle, Preisliste Seite 2			
FPA - 3 - R = Rohbauteil			
FPA - 3 -	**R - 5,0**	110-00001	**12,85**
FPA - 3 -	**R - 8,0**	110-00002	**14,00**
FPA - 3 -	**R - 11,5**	110-00003	**17,50**
FPA - 3 -	**R - 16,0**	110-00004	**21,40**
FPA - 3 -	**R - 22,0**	110-00005	**27,15**
FPA - 3 -	**R - 34,0**	110-00006	**51,55**
FPA - 3 -	**R - 46,0**	110-00007	**69,50**
FPA - 3 -	**R - 56,0**	110-00008	**86,45**
FPA - 3 - M = Montageteil ①			
FPA - 3 -	**M - 5,0 - 60/120**	220-00001	**20,00**
FPA - 3 -	**M - 5,0 - 130/210**	220-00002	**22,20**
FPA - 3 -	**M - 8,0 - 60/110**	220-00003	**22,50**
FPA - 3 -	**M - 8,0 - 120/200**	220-00004	**26,00**
FPA - 3 -	**M - 11,5 - 60/120**	220-00005	**28,50**
FPA - 3 -	**M - 11,5 - 130/210**	220-00006	**33,25**
FPA - 3 -	**M - 16,0 - 60/110**	220-00007	**37,30**
FPA - 3 -	**M - 16,0 - 120/180**	220-00008	**43,00**
FPA - 3 -	**M - 22,0 - 60/130**	220-00009	**56,15**
FPA - 3 -	**M - 22,0 - 140/220**	220-00010	**66,35**
FPA - 3 -	**M - 34,0 - 60/120**	220-00011	**85,70**
FPA - 3 -	**M - 34,0 - 130/190**	220-00012	**98,05**
FPA - 3 -	**M - 46,0 - 60/120**	220-00013	**150,70**
FPA - 3 -	**M - 46,0 - 130/190**	220-00014	**170,65**
FPA - 3 -	**M - 56,0 - 60/120**	220-00015	**197,75**
FPA - 3 -	**M - 56,0 - 130/210**	220-00016	**224,90**
FPA - 3 - E = Einbauteil			
FPA -	**E - 5,0**	250-00001	**18,70**
FPA -	**E - 8,0**	250-00002	**21,05**
FPA -	**E - 11,5**	250-00003	**26,05**
FPA -	**E - 16,0**	250-00004	**33,85**
FPA -	**E - 22,0**	250-00005	**38,80**
FPA -	**E - 34,0**	250-00006	**67,40**
FPA -	**E - 46,0**	250-00007	**155,30**
FPA -	**E - 56,0**	250-00008	**170,65**

Artikelbezeichnung Laststufe [kN]	Wandabstand b von/bis [mm]	Bestell-Nr. 0240.	Preis [EUR/Stück]
Ausführung: A4/L4 gemäß Tabelle, Preisliste Seite 2			
FPA - 3 - G = Garnitur komplett ②			
FPA - 3 -	**G - 5,0 - 60/120**	080-00001	**51,55**
FPA - 3 -	**G - 5,0 - 130/210**	080-00002	**53,75**
FPA - 3 -	**G - 8,0 - 60/110**	080-00003	**57,55**
FPA - 3 -	**G - 8,0 - 120/200**	080-00004	**61,05**
FPA - 3 -	**G - 11,5 - 60/120**	080-00005	**72,05**
FPA - 3 -	**G - 11,5 - 130/210**	080-00006	**76,80**
FPA - 3 -	**G - 16,0 - 60/110**	080-00007	**92,55**
FPA - 3 -	**G - 16,0 - 120/180**	080-00008	**98,25**
FPA - 3 -	**G - 22,0 - 60/130**	080-00009	**122,10**
FPA - 3 -	**G - 22,0 - 140/220**	080-00010	**132,30**
FPA - 3 -	**G - 34,0 - 60/120**	080-00011	**204,65**
FPA - 3 -	**G - 34,0 - 130/190**	080-00012	**217,00**
FPA - 3 -	**G - 46,0 - 60/120**	080-00013	**375,50**
FPA - 3 -	**G - 46,0 - 130/190**	080-00014	**395,45**
FPA - 3 -	**G - 56,0 - 60/120**	080-00015	**454,85**
FPA - 3 -	**G - 56,0 - 130/210**	080-00016	**482,00**

① Montageteile für größere Wandabstände auf Anfrage
② Garnituren für größere Wandabstände auf Anfrage

★ HALFEN-Hinweis: Allgemeine Erläuterungen siehe Übersichtsseite am Anfang des Kapitels

© 2015 HALFEN · PL 2/15 · www.halfen.de

FPA-5 D30

HALFEN Fassadenplattenanker, bauaufsichtlich zugelassen

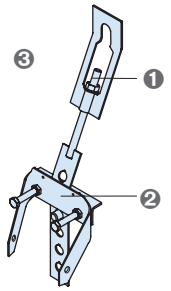

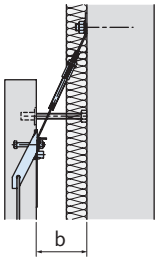

❶ FPA-5-M: (Montageteil) Lochband mit Mutter, U-Scheibe, Verriegelungsbolzen und Steigbügel
❷ FPA-E: (Einbauteil) Formteil mit Umlenkwinkel und Aussparungskörper
❸ FPA-5-G: (Garnitur) Montageteil + Einbauteil

Artikelbezeichnung		Wandabstand b von/bis [mm]	Bestell-Nr. 0240.	Preis [EUR/Stück]
Laststufe [kN]				
Ausführung: A4/L4 gemäß Tabelle, Preisliste Seite 2				
FPA - 5 - M = Montageteil ①				
FPA - 5 -	**M - 5,0 -**	**60/90**	170-00001	**27,75**
FPA - 5 -	**M - 5,0 -**	**100/170**	170-00002	**29,05**
FPA - 5 -	**M - 5,0 -**	**180/260**	170-00003	**31,45**
FPA - 5 -	**M - 8,0 -**	**60/100**	170-00004	**32,15**
FPA - 5 -	**M - 8,0 -**	**110/180**	170-00005	**33,80**
FPA - 5 -	**M - 8,0 -**	**190/260**	170-00006	**37,20**
FPA - 5 -	**M - 11,5 -**	**60/120**	170-00007	**41,45**
FPA - 5 -	**M - 11,5 -**	**130/190**	170-00008	**43,65**
FPA - 5 -	**M - 11,5 -**	**200/280**	170-00009	**48,45**
FPA - 5 -	**M - 16,0 -**	**60/140**	170-00010	**54,65**
FPA - 5 -	**M - 16,0 -**	**150/190**	170-00011	**56,40**
FPA - 5 -	**M - 16,0 -**	**200/260**	170-00012	**62,00**
FPA - 5 -	**M - 22,0 -**	**60/130**	170-00013	**62,75**
FPA - 5 -	**M - 22,0 -**	**140/210**	170-00014	**68,05**
FPA - 5 -	**M - 22,0 -**	**220/300**	170-00015	**78,15**
FPA - 5 -	**M - 34,0 -**	**70/150**	170-00016	**99,35**
FPA - 5 -	**M - 34,0 -**	**160/210**	170-00017	**103,60**
FPA - 5 -	**M - 34,0 -**	**220/280**	170-00018	**115,90**
FPA - 5 -	**M - 46,0 -**	**100/160**	170-00019	**200,90**
FPA - 5 -	**M - 46,0 -**	**170/220**	170-00020	**207,65**
FPA - 5 -	**M - 46,0 -**	**230/290**	170-00021	**227,50**
FPA - 5 -	**M - 56,0 -**	**110/180**	170-00022	**261,90**
FPA - 5 -	**M - 56,0 -**	**190/240**	170-00023	**271,30**
FPA - 5 -	**M - 56,0 -**	**250/330**	170-00024	**298,35**
FPA - 5 - E = Einbauteil				
FPA -	**E - 5,0 -**		250-00001	**18,70**
FPA -	**E - 8,0 -**		250-00002	**21,05**
FPA -	**E - 11,5 -**		250-00003	**26,05**
FPA -	**E - 16,0 -**		250-00004	**33,85**
FPA -	**E - 22,0 -**		250-00005	**38,80**
FPA -	**E - 34,0 -**		250-00006	**67,40**
FPA -	**E - 46,0 -**		250-00007	**155,30**
FPA -	**E - 56,0 -**		250-00008	**170,65**

Artikelbezeichnung		Wandabstand b von/bis [mm]	Bestell-Nr. 0240.	Preis [EUR/Stück]
Laststufe [kN]				
Ausführung: A4/L4 gemäß Tabelle, Preisliste Seite 2				
FPA - 5 - G = Garnitur komplett ②				
FPA - 5 -	**G - 5,0 -**	**60/90**	030-00001	**46,45**
FPA - 5 -	**G - 5,0 -**	**100/170**	030-00002	**47,75**
FPA - 5 -	**G - 5,0 -**	**180/260**	030-00003	**50,15**
FPA - 5 -	**G - 8,0 -**	**60/100**	030-00004	**53,20**
FPA - 5 -	**G - 8,0 -**	**110/180**	030-00005	**54,85**
FPA - 5 -	**G - 8,0 -**	**190/260**	030-00006	**58,25**
FPA - 5 -	**G - 11,5 -**	**60/120**	030-00007	**67,50**
FPA - 5 -	**G - 11,5 -**	**130/190**	030-00008	**69,70**
FPA - 5 -	**G - 11,5 -**	**200/280**	030-00009	**74,50**
FPA - 5 -	**G - 16,0 -**	**60/140**	030-00010	**88,50**
FPA - 5 -	**G - 16,0 -**	**150/190**	030-00011	**90,25**
FPA - 5 -	**G - 16,0 -**	**200/260**	030-00012	**95,85**
FPA - 5 -	**G - 22,0 -**	**60/130**	030-00013	**101,55**
FPA - 5 -	**G - 22,0 -**	**140/210**	030-00014	**106,85**
FPA - 5 -	**G - 22,0 -**	**220/300**	030-00015	**116,95**
FPA - 5 -	**G - 34,0 -**	**70/150**	030-00016	**166,75**
FPA - 5 -	**G - 34,0 -**	**160/210**	030-00017	**171,00**
FPA - 5 -	**G - 34,0 -**	**220/280**	030-00018	**183,30**
FPA - 5 -	**G - 46,0 -**	**100/160**	030-00019	**356,20**
FPA - 5 -	**G - 46,0 -**	**170/220**	030-00020	**362,95**
FPA - 5 -	**G - 46,0 -**	**230/290**	030-00021	**382,80**
FPA - 5 -	**G - 56,0 -**	**110/180**	030-00022	**432,55**
FPA - 5 -	**G - 56,0 -**	**190/240**	030-00023	**441,95**
FPA - 5 -	**G - 56,0 -**	**250/330**	030-00024	**469,00**

① Montageteile für größere Wandabstände auf Anfrage
② Garnituren für größere Wandabstände auf Anfrage

★ HALFEN-Hinweis: Allgemeine Erläuterungen siehe Übersichtsseite am Anfang des Kapitels

© 2015 HALFEN · PL 2/15 · www.halfen.de

FPA-5Z D30

HALFEN Fassadenplattenanker mit Zweipunktaufhängung
bauaufsichtlich zugelassen

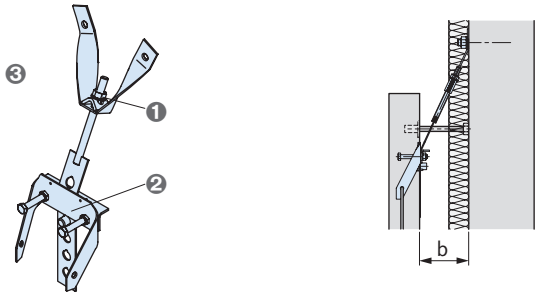

❶ FPA-5Z-M: (Montageteil) Lochband mit Mutter, U-Scheibe, Verriegelungsbolzen und Zweipunktaufhängung
❷ FPA-E: (Einbauteil) Formteil mit Umlenkwinkel und Aussparungskörper
❸ FPA-5Z-G: (Garnitur) Montageteil + Einbauteil

Artikelbezeichnung		Wandabstand b von/bis [mm]	Bestell-Nr. 0240.	Preis [EUR/Stück]
Laststufe [kN]				
Ausführung: A4/L4 gemäß Tabelle, Preisliste Seite 2				
FPA - 5Z - M = Montageteil ①				
FPA - 5Z -	**M - 5,0 -**	**60/90**	200-00001	**47,90**
FPA - 5Z -	**M - 5,0 -**	**100/170**	200-00002	**49,20**
FPA - 5Z -	**M - 5,0 -**	**180/260**	200-00003	**51,60**
FPA - 5Z -	**M - 8,0 -**	**60/100**	200-00004	**51,30**
FPA - 5Z -	**M - 8,0 -**	**110/180**	200-00005	**53,00**
FPA - 5Z -	**M - 8,0 -**	**190/260**	200-00006	**56,55**
FPA - 5Z -	**M - 11,5 -**	**60/120**	200-00007	**59,25**
FPA - 5Z -	**M - 11,5 -**	**130/190**	200-00008	**61,40**
FPA - 5Z -	**M - 11,5 -**	**200/280**	200-00009	**66,30**
FPA - 5Z -	**M - 16,0 -**	**60/140**	200-00010	**68,60**
FPA - 5Z -	**M - 16,0 -**	**150/190**	200-00011	**70,40**
FPA - 5Z -	**M - 16,0 -**	**200/260**	200-00012	**76,00**
FPA - 5Z -	**M - 22,0 -**	**60/130**	200-00013	**78,15**
FPA - 5Z -	**M - 22,0 -**	**140/210**	200-00014	**83,45**
FPA - 5Z -	**M - 22,0 -**	**220/300**	200-00015	**93,70**
FPA - 5Z -	**M - 34,0 -**	**70/150**	200-00016	**111,40**
FPA - 5Z -	**M - 34,0 -**	**160/210**	200-00017	**115,55**
FPA - 5Z -	**M - 34,0 -**	**220/280**	200-00018	**124,60**
FPA - 5Z -	**M - 46,0 -**	**100/160**	200-00019	**124,80**
FPA - 5Z -	**M - 46,0 -**	**170/220**	200-00020	**135,05**
FPA - 5Z -	**M - 46,0 -**	**230/290**	200-00021	**148,15**
FPA - 5Z -	**M - 56,0 -**	**110/180**	200-00022	**218,30**
FPA - 5Z -	**M - 56,0 -**	**190/240**	200-00023	**237,95**
FPA - 5Z -	**M - 56,0 -**	**250/330**	200-00024	**254,25**
FPA - 5Z - E = Einbauteil				
FPA -	**E - 5,0**		250-00001	**18,70**
FPA -	**E - 8,0**		250-00002	**21,05**
FPA -	**E - 11,5**		250-00003	**26,05**
FPA -	**E - 16,0**		250-00004	**33,85**
FPA -	**E - 22,0**		250-00005	**38,80**
FPA -	**E - 34,0**		250-00006	**67,40**
FPA -	**E - 46,0**		250-00007	**155,30**
FPA -	**E - 56,0**		250-00008	**170,65**

Artikelbezeichnung		Wandabstand b von/bis [mm]	Bestell-Nr. 0240.	Preis [EUR/Stück]
Laststufe [kN]				
Ausführung: A4/L4 gemäß Tabelle, Preisliste Seite 2				
FPA - 5Z - G = Garnitur komplett ②				
FPA - 5Z -	**G - 5,0 -**	**60/90**	060-00001	**66,60**
FPA - 5Z -	**G - 5,0 -**	**100/170**	060-00002	**67,90**
FPA - 5Z -	**G - 5,0 -**	**180/260**	060-00003	**70,30**
FPA - 5Z -	**G - 8,0 -**	**60/100**	060-00004	**72,35**
FPA - 5Z -	**G - 8,0 -**	**110/180**	060-00005	**74,05**
FPA - 5Z -	**G - 8,0 -**	**190/260**	060-00006	**77,60**
FPA - 5Z -	**G - 11,5 -**	**60/120**	060-00007	**85,30**
FPA - 5Z -	**G - 11,5 -**	**130/190**	060-00008	**87,45**
FPA - 5Z -	**G - 11,5 -**	**200/280**	060-00009	**92,35**
FPA - 5Z -	**G - 16,0 -**	**60/140**	060-00010	**102,45**
FPA - 5Z -	**G - 16,0 -**	**150/190**	060-00011	**104,25**
FPA - 5Z -	**G - 16,0 -**	**200/260**	060-00012	**109,85**
FPA - 5Z -	**G - 22,0 -**	**60/130**	060-00013	**116,95**
FPA - 5Z -	**G - 22,0 -**	**140/210**	060-00014	**122,25**
FPA - 5Z -	**G - 22,0 -**	**220/300**	060-00015	**132,50**
FPA - 5Z -	**G - 34,0 -**	**70/150**	060-00016	**178,80**
FPA - 5Z -	**G - 34,0 -**	**160/210**	060-00017	**182,95**
FPA - 5Z -	**G - 34,0 -**	**220/280**	060-00018	**192,00**
FPA - 5Z -	**G - 46,0 -**	**110/160**	060-00019	**280,10**
FPA - 5Z -	**G - 46,0 -**	**170/220**	060-00020	**290,35**
FPA - 5Z -	**G - 46,0 -**	**230/290**	060-00021	**303,45**
FPA - 5Z -	**G - 56,0 -**	**100/180**	060-00022	**388,95**
FPA - 5Z -	**G - 56,0 -**	**190/240**	060-00023	**408,60**
FPA - 5Z -	**G - 56,0 -**	**250/330**	060-00024	**424,90**

① Montageteile für größere Wandabstände auf Anfrage
② Garnituren für größere Wandabstände auf Anfrage

★ HALFEN-Hinweis: Allgemeine Erläuterungen siehe Übersichtsseite am Anfang des Kapitels

© 2015 HALFEN · PL 2/15 · www.halfen.de

FPA-5A

D30

HALFEN Fassadenplattenanker, Attika-Ausführung
bauaufsichtlich zugelassen

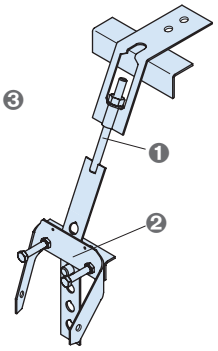

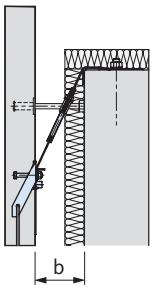

❶ FPA-5A-M: (Montageteil) Lochband mit Mutter, U-Scheibe, Verriegelungsbolzen, Steigbügel und Kantenschutzwinkel (lose)
❷ FPA-E: (Einbauteil) Formteil mit Umlenkwinkel und Aussparungskörper
❸ FPA-5A-G: (Garnitur) Montageteil + Einbauteil

Artikelbezeichnung		Wandabstand b von/bis [mm]	Bestell-Nr. 0240.	Preis [EUR/Stück]
Laststufe [kN]				
Ausführung: A4/L4 gemäß Tabelle, Preisliste Seite 2				
FPA - 5A - M = Montageteil ①				
FPA - 5A -	**M - 5,0 -**	**60/90**	180-00001	**45,95**
FPA - 5A -	**M - 5,0 -**	**100/170**	180-00002	**47,40**
FPA - 5A -	**M - 5,0 -**	**180/260**	180-00003	**49,80**
FPA - 5A -	**M - 8,0 -**	**60/100**	180-00004	**52,55**
FPA - 5A -	**M - 8,0 -**	**110/180**	180-00005	**54,30**
FPA - 5A -	**M - 8,0 -**	**190/260**	180-00006	**57,65**
FPA - 5A -	**M - 11,5 -**	**60/120**	180-00007	**65,95**
FPA - 5A -	**M - 11,5 -**	**130/190**	180-00008	**68,10**
FPA - 5A -	**M - 11,5 -**	**200/270**	180-00009	**72,90**
FPA - 5A -	**M - 16,0 -**	**60/140**	180-00010	**85,35**
FPA - 5A -	**M - 16,0 -**	**150/190**	180-00011	**87,05**
FPA - 5A -	**M - 16,0 -**	**200/260**	180-00012	**92,65**
FPA - 5A -	**M - 22,0 -**	**60/130**	180-00013	**99,15**
FPA - 5A -	**M - 22,0 -**	**140/210**	180-00014	**104,45**
FPA - 5A -	**M - 22,0 -**	**220/300**	180-00015	**114,75**
FPA - 5A -	**M - 34,0 -**	**70/150**	180-00016	**162,80**
FPA - 5A -	**M - 34,0 -**	**160/210**	180-00017	**166,95**
FPA - 5A -	**M - 34,0 -**	**220/290**	180-00018	**179,25**
FPA - 5A - E = Einbauteil				
FPA -	**E - 5,0**		250-00001	**18,70**
FPA -	**E - 8,0**		250-00002	**21,05**
FPA -	**E - 11,5**		250-00003	**26,05**
FPA -	**E - 16,0**		250-00004	**33,85**
FPA -	**E - 22,0**		250-00005	**38,80**
FPA -	**E - 34,0**		250-00006	**67,40**

Artikelbezeichnung		Wandabstand b von/bis [mm]	Bestell-Nr. 0240.	Preis [EUR/Stück]
Laststufe [kN]				
Ausführung: A4/L4 gemäß Tabelle, Preisliste Seite 2				
FPA - 5A - G = Garnitur komplett ②				
FPA - 5A -	**G - 5,0 -**	**60/90**	040-00001	**64,65**
FPA - 5A -	**G - 5,0 -**	**100/170**	040-00002	**66,10**
FPA - 5A -	**G - 5,0 -**	**180/260**	040-00003	**68,50**
FPA - 5A -	**G - 8,0 -**	**60/100**	040-00004	**73,60**
FPA - 5A -	**G - 8,0 -**	**110/180**	040-00005	**75,35**
FPA - 5A -	**G - 8,0 -**	**190/260**	040-00006	**78,70**
FPA - 5A -	**G - 11,5 -**	**60/120**	040-00007	**92,00**
FPA - 5A -	**G - 11,5 -**	**130/190**	040-00008	**94,15**
FPA - 5A -	**G - 11,5 -**	**200/270**	040-00009	**98,95**
FPA - 5A -	**G - 16,0 -**	**60/140**	040-00010	**119,20**
FPA - 5A -	**G - 16,0 -**	**150/190**	040-00011	**120,90**
FPA - 5A -	**G - 16,0 -**	**200/260**	040-00012	**126,50**
FPA - 5A -	**G - 22,0 -**	**60/130**	040-00013	**137,95**
FPA - 5A -	**G - 22,0 -**	**140/210**	040-00014	**143,25**
FPA - 5A -	**G - 22,0 -**	**220/300**	040-00015	**153,55**
FPA - 5A -	**G - 34,0 -**	**70/150**	040-00016	**230,20**
FPA - 5A -	**G - 34,0 -**	**160/210**	040-00017	**234,35**
FPA - 5A -	**G - 34,0 -**	**220/290**	040-00018	**246,65**

① Montageteile für größere Wandabstände auf Anfrage
② Garnituren für größere Wandabstände auf Anfrage

★ HALFEN-Hinweis: Allgemeine Erläuterungen siehe Übersichtsseite am Anfang des Kapitels

© 2015 HALFEN · PL 2/15 · www.halfen.de

FPA-5AZ

D30

HALFEN Fassadenplattenanker, Attika-Ausführung
mit Zweipunktaufhängung
bauaufsichtlich zugelassen

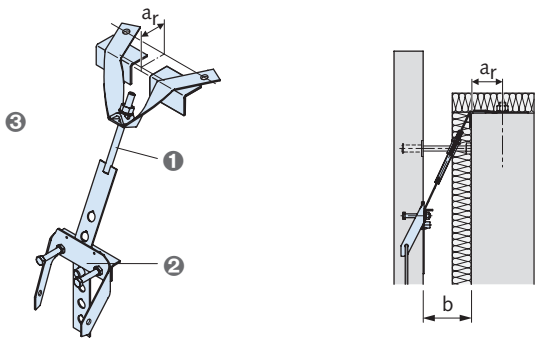

❶ FPA-5AZ-M: (Montageteil) Lochband mit Mutter, U-Scheibe, Verriegelungsbolzen, Zweipunktaufhängung und 2 Kantenschutzwinkel (lose)
❷ FPA-E: (Einbauteil) Formteil mit Umlenkwinkel und Aussparungskörper
❸ FPA-5AZ-G: (Garnitur) Montageteil + Einbauteil

Artikelbezeichnung Laststufe [kN]		Wandabstand b von/bis [mm]	a_r ① ②	Bestell-Nr. 0240.	Preis [EUR/Stück]
Ausführung: A4/L4 gemäß Tabelle, Preisliste Seite 2					
FPA - 5AZ - M = Montageteil ③					
FPA - 5AZ -	**M - 5,0 -**	**60/90**	**a_r ≤ 100**	210-00001	**64,10**
FPA - 5AZ -	**M - 5,0 -**	**100/170**	**a_r ≤ 100**	210-00002	**65,65**
FPA - 5AZ -	**M - 5,0 -**	**180/260**	**a_r ≤ 100**	210-00003	**67,85**
FPA - 5AZ -	**M - 8,0 -**	**60/100**	**a_r ≤ 110**	210-00004	**69,50**
FPA - 5AZ -	**M - 8,0 -**	**110/180**	**a_r ≤ 110**	210-00005	**71,25**
FPA - 5AZ -	**M - 8,0 -**	**190/260**	**a_r ≤ 110**	210-00006	**74,70**
FPA - 5AZ -	**M - 11,5 -**	**60/120**	**a_r ≤ 135**	210-00007	**78,40**
FPA - 5AZ -	**M - 11,5 -**	**130/190**	**a_r ≤ 135**	210-00008	**80,45**
FPA - 5AZ -	**M - 11,5 -**	**200/270**	**a_r ≤ 135**	210-00009	**85,40**
FPA - 5AZ -	**M - 16,0 -**	**60/140**	**a_r ≤ 140**	210-00010	**87,90**
FPA - 5AZ -	**M - 16,0 -**	**150/190**	**a_r ≤ 140**	210-00011	**89,60**
FPA - 5AZ -	**M - 16,0 -**	**200/260**	**a_r ≤ 140**	210-00012	**95,20**
FPA - 5AZ -	**M - 22,0 -**	**60/130**	**a_r ≤ 170**	210-00013	**103,25**
FPA - 5AZ -	**M - 22,0 -**	**140/210**	**a_r ≤ 170**	210-00014	**108,60**
FPA - 5AZ -	**M - 22,0 -**	**220/300**	**a_r ≤ 170**	210-00015	**118,80**
FPA - 5AZ -	**M - 34,0 -**	**70/150**	**a_r ≤ 200**	210-00016	**143,75**
FPA - 5AZ -	**M - 34,0 -**	**160/210**	**a_r ≤ 200**	210-00017	**147,75**
FPA - 5AZ -	**M - 34,0 -**	**220/290**	**a_r ≤ 200**	210-00018	**160,10**
FPA - 5AZ - E = Einbauteil					
FPA -	**E - 5,0**			250-00001	**18,70**
FPA -	**E - 8,0**			250-00002	**21,05**
FPA -	**E - 11,5**			250-00003	**26,05**
FPA -	**E - 16,0**			250-00004	**33,85**
FPA -	**E - 22,0**			250-00005	**38,80**
FPA -	**E - 34,0**			250-00006	**67,40**

Artikelbezeichnung Laststufe [kN]		Wandabstand b von/bis [mm]	a_r ① ②	Bestell-Nr. 0240.	Preis [EUR/Stück]
Ausführung: A4/L4 gemäß Tabelle, Preisliste Seite 2					
FPA - 5AZ - G = Garnitur komplett ④					
FPA - 5AZ -	**G - 5,0 -**	**60/90**	**a_r ≤ 100**	070-00001	**82,80**
FPA - 5AZ -	**G - 5,0 -**	**100/170**	**a_r ≤ 100**	070-00002	**84,35**
FPA - 5AZ -	**G - 5,0 -**	**180/260**	**a_r ≤ 100**	070-00003	**86,55**
FPA - 5AZ -	**G - 8,0 -**	**60/100**	**a_r ≤ 110**	070-00004	**90,55**
FPA - 5AZ -	**G - 8,0 -**	**110/180**	**a_r ≤ 110**	070-00005	**92,30**
FPA - 5AZ -	**G - 8,0 -**	**190/260**	**a_r ≤ 110**	070-00006	**95,75**
FPA - 5AZ -	**G - 11,5 -**	**60/120**	**a_r ≤ 135**	070-00007	**104,45**
FPA - 5AZ -	**G - 11,5 -**	**130/190**	**a_r ≤ 135**	070-00008	**106,50**
FPA - 5AZ -	**G - 11,5 -**	**200/270**	**a_r ≤ 135**	070-00009	**111,45**
FPA - 5AZ -	**G - 16,0 -**	**60/140**	**a_r ≤ 140**	070-00010	**121,75**
FPA - 5AZ -	**G - 16,0 -**	**150/190**	**a_r ≤ 140**	070-00011	**123,45**
FPA - 5AZ -	**G - 16,0 -**	**200/260**	**a_r ≤ 140**	070-00012	**129,05**
FPA - 5AZ -	**G - 22,0 -**	**60/130**	**a_r ≤ 170**	070-00013	**142,05**
FPA - 5AZ -	**G - 22,0 -**	**140/210**	**a_r ≤ 170**	070-00014	**147,40**
FPA - 5AZ -	**G - 22,0 -**	**220/300**	**a_r ≤ 170**	070-00015	**157,60**
FPA - 5AZ -	**G - 34,0 -**	**70/150**	**a_r ≤ 200**	070-00016	**211,15**
FPA - 5AZ -	**G - 34,0 -**	**160/210**	**a_r ≤ 200**	070-00017	**215,15**
FPA - 5AZ -	**G - 34,0 -**	**220/290**	**a_r ≤ 200**	070-00018	**227,50**

① a_r-Maß bei Bestellung bitte angeben
② Größere a_r-Maße auf Anfrage
Laststufen 46,0 kN und 56,0 kN auf Anfrage
③ Montageteile für größere Wandabstände auf Anfrage
④ Garnituren für größere Wandabstände auf Anfrage

★ HALFEN-Hinweis: Allgemeine Erläuterungen siehe Übersichtsseite am Anfang des Kapitels

© 2015 HALFEN · PL 2/15 · www.halfen.de

BRA-N D30

HALFEN Brüstungsanker
Normal-Ausführung ohne Höhenjustierschraube
typengeprüft
Erforderliches Montagezubehör: BRA-M1

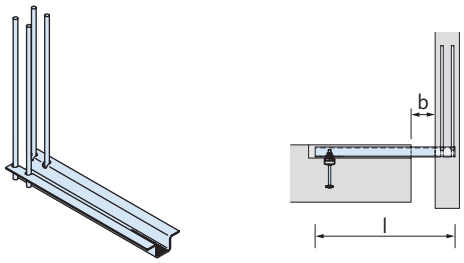

Artikelbezeichnung	Grundmaß b*) von/bis [mm]	Profillänge l	Bestell-Nr. 0242.	Preis [EUR/Stück]
Ausführung: A4/L4 gemäß Tabelle, Preisliste Seite 2				
BRA - N 1	**- 0/120**	400	120-00002	**57,90**
BRA - N 1	**- 0/170**	450	120-00003	**62,05**
BRA - N 1	**- 0/220**	500	120-00004	**66,20**
BRA - N 2	**- 0/160**	450	120-00009	**67,05**
BRA - N 2	**- 0/210**	500	120-00010	**71,70**
BRA - N 2	**- 0/260**	550	120-00011	**76,35**
BRA - N 3	**- 0/180**	500	120-00016	**94,85**
BRA - N 3	**- 0/230**	550	120-00017	**101,50**
BRA - N 3	**- 0/280**	600	120-00018	**108,35**
BRA - N 4	**- 0/220**	550	120-00023	**125,15**
BRA - N 4	**- 0/270**	600	120-00024	**133,65**
BRA - N 4	**- 0/320**	650	120-00025	**142,15**
BRA - N 5	**- 0/220**	550	120-00031	**154,20**
BRA - N 5	**- 0/270**	600	120-00032	**164,40**
BRA - N 5	**- 0/320**	650	120-00033	**174,65**
BRA - N 6	**- 0/260**	600	120-00038	**187,90**
BRA - N 6	**- 0/310**	650	120-00039	**200,05**
BRA - N 6	**- 0/360**	700	120-00040	**212,25**
BRA - N 7	**- 0/280**	650	120-00046	**242,30**
BRA - N 7	**- 0/330**	700	120-00047	**258,15**
BRA - N 7	**- 0/380**	750	120-00048	**274,10**
BRA - N 8	**- 0/320**	700	120-00056	**302,90**
BRA - N 8	**- 0/370**	750	120-00057	**322,05**
BRA - N 8	**- 0/420**	800	120-00058	**341,15**

*) Grundmaß b bei Bestellung bitte in glatten 10 mm-Beträgen angeben, z.B. 40 mm

BRA-A D30

HALFEN Brüstungsanker
Attika-Ausführung ohne Höhenjustierschraube
typengeprüft
Erforderliches Montagezubehör: BRA-M1

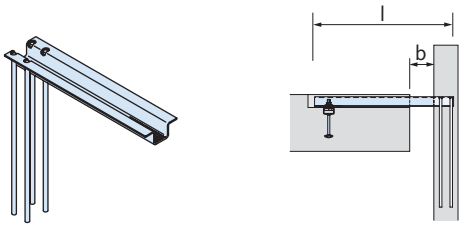

Artikelbezeichnung	Grundmaß b*) von/bis [mm]	Profillänge l	Bestell-Nr. 0242.	Preis [EUR/Stück]
Ausführung: A4/L4 gemäß Tabelle, Preisliste Seite 2				
BRA - A 1	**- 0/120**	400	110-00002	**57,90**
BRA - A 1	**- 0/170**	450	110-00003	**62,05**
BRA - A 1	**- 0/220**	500	110-00004	**66,20**
BRA - A 2	**- 0/160**	450	110-00009	**67,05**
BRA - A 2	**- 0/210**	500	110-00010	**71,70**
BRA - A 2	**- 0/260**	550	110-00011	**76,35**
BRA - A 3	**- 0/180**	500	110-00016	**94,85**
BRA - A 3	**- 0/230**	550	110-00017	**101,50**
BRA - A 3	**- 0/280**	600	110-00018	**108,35**
BRA - A 4	**- 0/220**	550	110-00023	**125,15**
BRA - A 4	**- 0/270**	600	110-00024	**133,65**
BRA - A 4	**- 0/320**	650	110-00025	**142,15**
BRA - A 5	**- 0/220**	550	110-00031	**154,20**
BRA - A 5	**- 0/270**	600	110-00032	**164,40**
BRA - A 5	**- 0/320**	650	110-00033	**174,65**
BRA - A 6	**- 0/260**	600	110-00038	**187,90**
BRA - A 6	**- 0/310**	650	110-00039	**200,05**
BRA - A 6	**- 0/360**	700	110-00040	**212,25**
BRA - A 7	**- 0/280**	650	110-00046	**242,30**
BRA - A 7	**- 0/330**	700	110-00047	**258,15**
BRA - A 7	**- 0/380**	750	110-00048	**274,10**
BRA - A 8	**- 0/320**	700	110-00056	**302,90**
BRA - A 8	**- 0/370**	750	110-00057	**322,05**
BRA - A 8	**- 0/420**	800	110-00058	**341,15**

*) Grundmaß b bei Bestellung bitte in glatten 10 mm-Beträgen angeben, z.B. 40 mm

★ HALFEN-Hinweis: Allgemeine Erläuterungen siehe Übersichtsseite am Anfang des Kapitels

© 2015 HALFEN · PL 2/15 · www.halfen.de

BRA-NJ D30

HALFEN Brüstungsanker,
justierbar
Normalausführung,
typengeprüft
Erforderliches Montagezubehör: BRA-M1 und BRA-M2

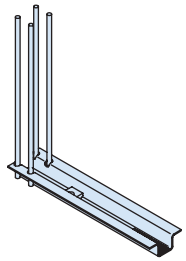

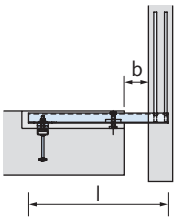

Artikelbezeichnung	Grundmaß b*) von/bis [mm]	Profillänge l	Bestell-Nr. 0242.	Preis [EUR/Stück]
Ausführung: A4/L4 gemäß Tabelle, Preisliste Seite 2				
BRA NJ 1	**0/120**	400	140-00001	**72,00**
BRA NJ 1	**0/170**	450	140-00003	**76,10**
BRA NJ 1	**0/220**	500	140-00006	**80,20**
BRA NJ 2	**0/160**	450	140-00008	**81,35**
BRA NJ 2	**0/210**	500	140-00010	**85,90**
BRA NJ 2	**0/260**	550	140-00013	**90,50**
BRA NJ 3	**0/180**	500	140-00015	**112,25**
BRA NJ 3	**0/230**	550	140-00017	**119,05**
BRA NJ 3	**0/280**	600	140-00020	**125,85**
BRA NJ 4	**0/220**	550	140-00022	**149,10**
BRA NJ 4	**0/270**	600	140-00024	**157,60**
BRA NJ 4	**0/320**	650	140-00027	**166,15**
BRA NJ 5	**0/220**	550	140-00029	**168,40**
BRA NJ 5	**0/270**	600	140-00031	**178,60**
BRA NJ 5	**0/320**	650	140-00034	**188,75**
BRA NJ 6	**0/260**	600	140-00036	**209,85**
BRA NJ 6	**0/310**	650	140-00038	**221,95**
BRA NJ 6	**0/360**	700	140-00041	**234,15**
BRA NJ 7	**0/280**	650	140-00043	**272,60**
BRA NJ 7	**0/330**	700	140-00045	**288,60**
BRA NJ 7	**0/380**	750	140-00048	**304,45**
BRA NJ 8	**0/320**	700	140-00050	**345,60**
BRA NJ 8	**0/370**	750	140-00052	**364,75**
BRA NJ 8	**0/420**	800	140-00055	**383,90**

*) Grundmaß b bei Bestellung bitte in glatten 10 mm-Beträgen angeben, z.B. 40 mm

BRA-AJ D30

HALFEN Brüstungsanker,
justierbar
Attikaausführung,
typengeprüft
Erforderliches Montagezubehör: BRA-M1 und BRA-M2

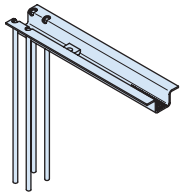

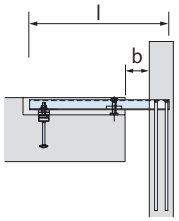

Artikelbezeichnung	Grundmaß b*) von/bis [mm]	Profillänge l	Bestell-Nr. 0242.	Preis [EUR/Stück]
Ausführung: A4/L4 gemäß Tabelle, Preisliste Seite 2				
BRA AJ 1	**0/120**	400	130-00001	**72,00**
BRA AJ 1	**0/170**	450	130-00003	**76,10**
BRA AJ 1	**0/220**	500	130-00006	**80,20**
BRA AJ 2	**0/160**	450	130-00008	**81,35**
BRA AJ 2	**0/210**	500	130-00010	**85,90**
BRA AJ 2	**0/260**	550	130-00013	**90,50**
BRA AJ 3	**0/180**	500	130-00015	**112,25**
BRA AJ 3	**0/230**	550	130-00017	**119,05**
BRA AJ 3	**0/280**	600	130-00020	**125,85**
BRA AJ 4	**0/220**	550	130-00022	**149,10**
BRA AJ 4	**0/270**	600	130-00024	**157,60**
BRA AJ 4	**0/320**	650	130-00027	**166,15**
BRA AJ 5	**0/220**	550	130-00029	**168,40**
BRA AJ 5	**0/270**	600	130-00031	**178,60**
BRA AJ 5	**0/320**	650	130-00034	**188,75**
BRA AJ 6	**0/260**	600	130-00036	**209,85**
BRA AJ 6	**0/310**	650	130-00038	**221,95**
BRA AJ 6	**0/360**	700	130-00041	**234,15**
BRA AJ 7	**0/280**	650	130-00043	**272,60**
BRA AJ 7	**0/330**	700	130-00045	**288,60**
BRA AJ 7	**0/380**	750	130-00048	**304,45**
BRA AJ 8	**0/320**	700	130-00050	**345,60**
BRA AJ 8	**0/370**	750	130-00052	**364,75**
BRA AJ 8	**0/420**	800	130-00055	**383,90**

*) Grundmaß b bei Bestellung bitte in glatten 10 mm-Beträgen angeben, z.B. 40 mm

★ HALFEN-Hinweis: Allgemeine Erläuterungen siehe Übersichtsseite am Anfang des Kapitels

© 2015 HALFEN · PL 2/15 · www.halfen.de

BRA-M1 D30

Montageteile für HALFEN Brüstungsanker
Kompletter Satz:
Rasterplatte, 2 Unterlegscheiben für Niveauausgleich, t = 3 mm und t = 6 mm

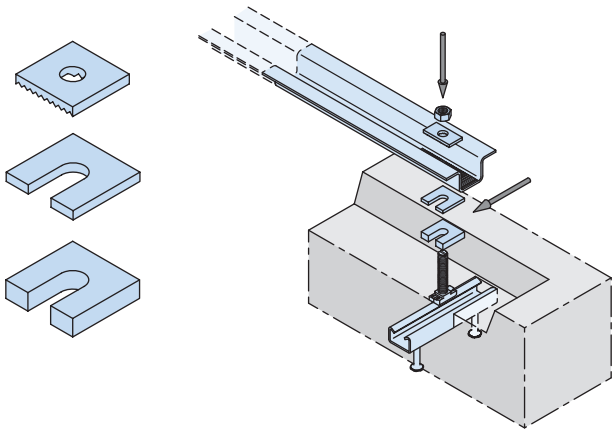

Artikelbezeichnung	passend zu BRA-Profil	Bestell-Nr. 0250.	Preis [EUR/Stück]
Ausführung: GV gemäß Tabelle, Preisliste Seite 2			
BRA - M1 - 1 GV	**1**	150-00006	**3,85**
BRA - M1 - 2/3 GV	**2/3**	150-00007	**3,95**
BRA - M1 - 4 GV	**4**	150-00008	**4,60**
BRA - M1 - 5 GV	**5**	150-00009	**5,90**
BRA - M1 - 6/7/8 GV	**6/7/8**	150-00010	**6,30**
Ausführung: A4/L4 gemäß Tabelle, Preisliste Seite 2			
BRA - M1 - 1 A4	**1**	150-00001	**12,65**
BRA - M1 - 2/3 A4	**2/3**	150-00002	**13,10**
BRA - M1 - 4 A4	**4**	150-00003	**15,20**
BRA - M1 - 5 A4	**5**	150-00004	**21,35**
BRA - M1 - 6/7/8 A4	**6/7/8**	150-00005	**22,70**

BRA-M2 D30

Höhenjustierung für HALFEN Brüstungsanker BRA-NJ/-AJ
Kompletter Satz: Sechskantschraube, Arretierungsplatte, zwei Unterlegscheiben für Niveauausgleich, t = 6 mm

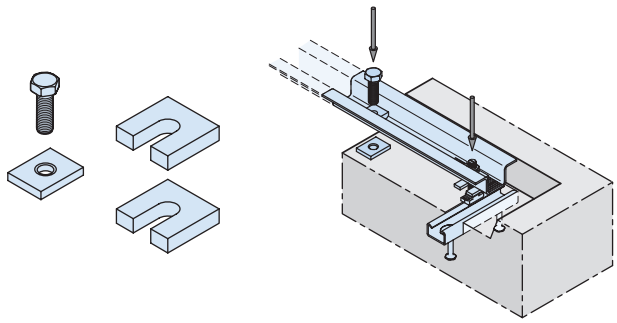

Artikelbezeichnung	passend zu BRA-Profil	Bestell-Nr. 0250.	Preis [EUR/Stück]
Ausführung: GV gemäß Tabelle, Preisliste Seite 2			
BRA - M2 - 1 GV ①	**1**	160-00007	**3,65**
BRA - M2 - 2 GV ①	**2**	160-00008	**3,65**
BRA - M2 - 3 GV ①	**3**	160-00009	**3,70**
BRA - M2 - 4 GV ①	**4**	160-00010	**5,05**
BRA - M2 - 5/6 GV	**5/6**	160-00011	**10,15**
BRA - M2 - 7/8 GV	**7/8**	160-00012	**11,80**
Ausführung: A4/L4 gemäß Tabelle, Preisliste Seite 2			
BRA - M2 - 1 A4 ①	**1**	160-00001	**12,20**
BRA - M2 - 2 A4 ①	**2**	160-00002	**12,20**
BRA - M2 - 3 A4 ①	**3**	160-00003	**20,95**
BRA - M2 - 4 A4 ①	**4**	160-00004	**30,45**
BRA - M2 - 5/6 A4	**5/6**	160-00005	**64,85**
BRA - M2 - 7/8 A4	**7/8**	160-00006	**84,15**

① nur 1 Unterlegscheibe

★ HALFEN-Hinweis: Allgemeine Erläuterungen siehe Übersichtsseite am Anfang des Kapitels

© 2015 HALFEN · PL 2/15 · www.halfen.de

BRA-M2 Montagezubehör

Einzelkomponenten bei zusätzlichem Bedarf wegen größerem Toleranzbereich oder bei individuell zusammengestelltem Montageteil

Artikelbezeichnung	Zubehörteil	Bestell-Nr. 0250.	Preis [EUR/Stück]
Ausführung: GV gemäß Tabelle, Preisliste Seite 2			
BRA US 50/50/3 S=35/17	U-Scheibe 3 mm, Schlitz 17 mm	030-00014	**1,00**
BRA US 50/50/3 S=35/21	U-Scheibe 3 mm, Schlitz 21 mm	030-00015	**1,20**
BRA US 65/65/3 S=45/25	U-Scheibe 3 mm, Schlitz 25 mm	030-00023	**2,10**
BRA US 50/50/6 S=35/17	U-Scheibe 6 mm, Schlitz 17 mm	030-00018	**1,45**
BRA US 50/50/6 S=35/21	U-Scheibe 6 mm, Schlitz 21 mm	030-00019	**1,55**
BRA US 65/65/6 S=45/25	U-Scheibe 6 mm, Schlitz 25 mm	030-00024	**3,00**
BRA RP 26x55x6 RL=13	RP für Profil 1	050-00016	**3,55**
BRA RP 30x55x6 RL=17	RP für Profile 2 und 3	050-00017	**3,70**
BRA RP 38x55x6 RL=17	RP für Profil 4	050-00020	**3,80**
BRA RP 38x65x6 RL=21	RP für Profil 5	050-00018	**3,90**
BRA RP 45x65x8 LL=21x25	RP für Profile 6, 7 und 8	050-00019	**4,40**
Ausführung: A4/L4 gemäß Tabelle, Preisliste Seite 2			
BRA US 50/50/3 S=35/17	U-Scheibe 3 mm, Schlitz 17 mm	030-00006	**1,80**
BRA US 50/50/3 S=35/21	U-Scheibe 3 mm, Schlitz 21 mm	030-00007	**2,05**
BRA US 65/65/3 S=45/25	U-Scheibe 3 mm, Schlitz 25 mm	030-00021	**3,90**
BRA US 50/50/6 S=35/17	U-Scheibe 6 mm, Schlitz 17 mm	030-00010	**3,35**
BRA US 50/50/6 S=35/21	U-Scheibe 6 mm, Schlitz 21 mm	030-00011	**3,70**
BRA US 65/65/6 S=45/25	U-Scheibe 6 mm, Schlitz 25 mm	030-00022	**6,45**
BRA RP 26x55x6 RL=13	RP für Profil 1	050-00011	**3,90**
BRA RP 30x55x6 RL=17	RP für Profile 2 und 3	050-00012	**4,10**
BRA RP 38x55x6 RL=17	RP für Profil 4	050-00015	**5,25**
BRA RP 38x65x6 RL=21	RP für Profil 5	050-00013	**5,05**
BRA RP 45x65x8 LL=21x25	RP für Profile 6, 7 und 8	050-00014	**6,55**

WPA-A/B

D30

HALFEN Winkelplattenanker

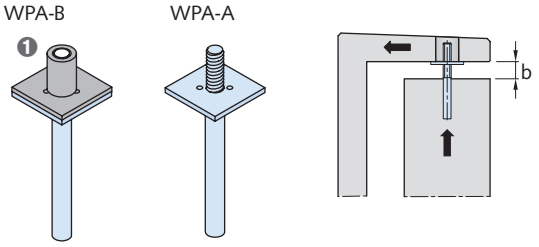

1 elastische Umhüllung und elastomere Auflage

Artikelbezeichnung Maß b von/bis [mm]		Laststufe F_v [kN]	Bestell-Nr. 0241.	Preis [EUR/Stück]
Ausführung: A4 gemäß Tabelle, Preisliste Seite 2				
WPA - A - 5,0 -	**20/80**	5,0	010-00001	**69,05**
WPA - A - 8,0 -	**20/80**	8,0	010-00002	**79,40**
WPA - A - 11,5 -	**30/80**	11,5	010-00003	**99,35**
WPA - A - 16,0 -	**30/80**	16,0	010-00004	**121,70**
WPA - A - 22,0 -	**40/80**	22,0	010-00005	**165,55**
WPA - A - 34,0 -	**40/80**	34,0	010-00006	**202,10**
WPA - B - 5,0 -	**20/80**	5,0	020-00001	**72,40**
WPA - B - 8,0 -	**20/80**	8,0	020-00002	**82,85**
WPA - B - 11,5 -	**30/80**	11,5	020-00003	**103,25**
WPA - B - 16,0 -	**30/80**	16,0	020-00004	**125,85**
WPA - B - 22,0 -	**40/80**	22,0	020-00005	**169,90**
WPA - B - 34,0 -	**40/80**	34,0	020-00006	**207,00**

★ HALFEN-Hinweis: Allgemeine Erläuterungen siehe Übersichtsseite am Anfang des Kapitels

© 2015 HALFEN · PL 2/15 · www.halfen.de

DS 1 D30

HALFEN Druckschraube
typengeprüft

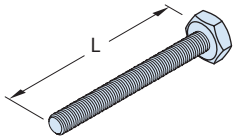

Artikelbezeichnung Ø x L [mm]	passend zu DS 13 b = [mm] ①	passend zu DS 18 b = [mm] ①	Bestell-Nr. 0243.	Preis [EUR/Stück]
Ausführung: A4 gemäß Tabelle, Preisliste Seite 2				
DS 1 - M 10 x 70 -A4	40	-	010-00002	**7,00**
DS 1 - M 10 x 90 -A4	60	40	010-00003	**7,00**
DS 1 - M 10 x 110 -A4	80	60	010-00004	**7,00**
DS 1 - M 10 x 130 -A4	100	80	010-00005	**7,00**
DS 1 - M 10 x 150 -A4	120	100	010-00006	**7,00**
DS 1 - M 10 x 170 -A4	140	120	010-00007	**7,75**
DS 1 - M 10 x 190 -A4	160	140	010-00008	**7,75**
DS 1 - M 10 x 210 -A4	180	160	010-00009	**7,75**
DS 1 - M 10 x 230 -A4	200	180	010-00010	**8,50**
DS 1 - M 10 x 250 -A4	220	200	010-00011	**9,45**
DS 1 - M 12 x 72 -A4	40	-	010-00012	**8,25**
DS 1 - M 12 x 92 -A4	60	40	010-00013	**8,25**
DS 1 - M 12 x 112 -A4	80	60	010-00014	**8,25**
DS 1 - M 12 x 132 -A4	100	80	010-00015	**8,25**
DS 1 - M 12 x 152 -A4	120	100	010-00016	**8,25**
DS 1 - M 12 x 172 -A4	140	120	010-00017	**8,75**
DS 1 - M 12 x 192 -A4	160	140	010-00018	**8,75**
DS 1 - M 12 x 212 -A4	180	160	010-00019	**8,75**
DS 1 - M 12 x 232 -A4	200	180	010-00020	**10,05**
DS 1 - M 12 x 252 -A4	220	200	010-00021	**12,20**
DS 1 - M 16 x 75 -A4	40	-	010-00022	**13,00**
DS 1 - M 16 x 95 -A4	60	40	010-00023	**13,00**
DS 1 - M 16 x 115 -A4	80	60	010-00024	**13,00**
DS 1 - M 16 x 135 -A4	100	80	010-00025	**13,00**
DS 1 - M 16 x 155 -A4	120	100	010-00026	**13,00**
DS 1 - M 16 x 175 -A4	140	120	010-00027	**13,65**
DS 1 - M 16 x 195 -A4	160	140	010-00028	**13,65**
DS 1 - M 16 x 215 -A4	180	160	010-00029	**13,65**
DS 1 - M 16 x 235 -A4	200	180	010-00030	**14,80**
DS 1 - M 16 x 255 -A4	220	200	010-00031	**18,20**
DS 1 - M 16 x 275 -A4	240	220	010-00032	**19,00**
DS 1 - M 16 x 295 -A4	260	240	010-00033	**19,00**
DS 1 - M 16 x 315 -A4	280	260	010-00034	**18,30**
DS 1 - M 16 x 335 -A4	300	280	010-00068	**auf Anfrage**
DS 1 - M 20 x 80 -A4	40	-	010-00035	**22,80**
DS 1 - M 20 x 100 -A4	60	40	010-00036	**22,80**
DS 1 - M 20 x 120 -A4	80	60	010-00037	**22,80**
DS 1 - M 20 x 140 -A4	100	80	010-00038	**22,80**
DS 1 - M 20 x 160 -A4	120	100	010-00039	**22,80**
DS 1 - M 20 x 180 -A4	140	120	010-00040	**25,10**
DS 1 - M 20 x 200 -A4	160	140	010-00041	**25,10**
DS 1 - M 20 x 220 -A4	180	160	010-00042	**25,10**
DS 1 - M 20 x 240 -A4	200	180	010-00043	**26,15**
DS 1 - M 20 x 260 -A4	220	200	010-00044	**34,15**
DS 1 - M 20 x 280 -A4	240	220	010-00045	**35,50**
DS 1 - M 20 x 300 -A4	260	240	010-00046	**37,15**
DS 1 - M 20 x 320 -A4	280	260	010-00067	**auf Anfrage**
DS 1 - M 20 x 340 -A4	300	280	010-00069	**auf Anfrage**

Artikelbezeichnung Ø x L [mm]	passend zu DS 13 b = [mm] ①	passend zu DS 18 b = [mm] ①	Bestell-Nr. 0243.	Preis [EUR/Stück]
Ausführung: A4 gemäß Tabelle, Preisliste Seite 2				
DS 1 - M 24 x 105 -A4	60	-	010-00047	**42,25**
DS 1 - M 24 x 125 -A4	80	-	010-00048	**42,25**
DS 1 - M 24 x 145 -A4	100	-	010-00049	**42,25**
DS 1 - M 24 x 165 -A4	120	-	010-00050	**42,25**
DS 1 - M 24 x 185 -A4	140	-	010-00051	**45,15**
DS 1 - M 24 x 205 -A4	160	-	010-00052	**45,15**
DS 1 - M 24 x 225 -A4	180	-	010-00053	**45,15**
DS 1 - M 24 x 245 -A4	200	-	010-00054	**46,95**
DS 1 - M 24 x 265 -A4	220	-	010-00055	**48,90**
DS 1 - M 24 x 285 -A4	240	-	010-00056	**50,75**
DS 1 - M 24 x 305 -A4	260	-	010-00057	**53,30**
DS 1 - M 27 x 145 -A4	100	-	010-00058	**auf Anfrage**
DS 1 - M 27 x 165 -A4	120	-	010-00059	**auf Anfrage**
DS 1 - M 27 x 185 -A4	140	-	010-00060	**auf Anfrage**
DS 1 - M 27 x 205 -A4	160	-	010-00061	**auf Anfrage**
DS 1 - M 27 x 225 -A4	180	-	010-00062	**auf Anfrage**
DS 1 - M 27 x 245 -A4	200	-	010-00063	**auf Anfrage**
DS 1 - M 27 x 265 -A4	220	-	010-00064	**auf Anfrage**
DS 1 - M 27 x 285 -A4	240	-	010-00065	**auf Anfrage**
DS 1 - M 27 x 305 -A4	260	-	010-00066	**auf Anfrage**
DS 1 - M 30 x 145 -A4	100	-	010-00070	**auf Anfrage**
DS 1 - M 30 x 165 -A4	120	-	010-00071	**auf Anfrage**
DS 1 - M 30 x 185 -A4	140	-	010-00072	**auf Anfrage**
DS 1 - M 30 x 205 -A4	160	-	010-00073	**auf Anfrage**
DS 1 - M 30 x 225 -A4	180	-	010-00074	**auf Anfrage**
DS 1 - M 30 x 245 -A4	200	-	010-00075	**auf Anfrage**
DS 1 - M 30 x 265 -A4	220	-	010-00076	**auf Anfrage**
DS 1 - M 30 x 285 -A4	240	-	010-00077	**auf Anfrage**

① Druckschrauben für größere Wandabstände auf Anfrage

DS 3 D30

HALFEN Zug-/ Druckhülse zum Einbetonieren in Fassadenplatten

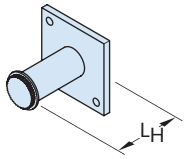

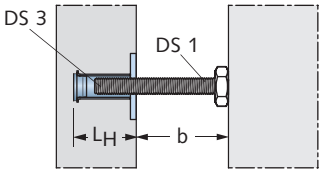

Artikelbezeichnung	Hülsenlänge L_H [mm]	Bestell-Nr. 0243.	Preis [EUR/Stück]
Ausführung: A4 gemäß Tabelle, Preisliste Seite 2			
DS 3 - M 10 -A4	63	030-00001	**10,75**
DS 3 - M 12 -A4	64	030-00002	**11,00**
DS 3 - M 16 -A4	70	030-00003	**12,15**
DS 3 - M 20 -A4	77	030-00004	**19,75**
DS 3 - M 24 -A4	80	030-00005	**23,20**
DS 3 - M 27 -A4	81	030-00006	**auf Anfrage**
DS 3 - M 30 -A4	80	030-00007	**auf Anfrage**

★ HALFEN-Hinweis: Allgemeine Erläuterungen siehe Übersichtsseite am Anfang des Kapitels

© 2015 HALFEN · PL 2/15 · www.halfen.de

DS 8 D30

Druckplatte mit Mutter

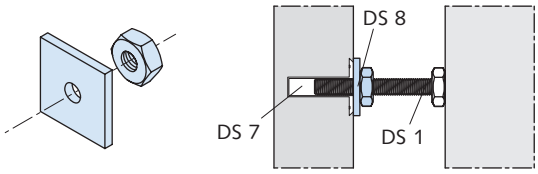

Artikelbezeichnung	Bestell-Nr. 0243.	Preis [EUR/Stück]
Ausführung: A4 gemäß Tabelle, Preisliste Seite 2		
DS 8 - M 10 - A4	080-00001	**3,35**
DS 8 - M 12 - A4	080-00002	**3,45**
DS 8 - M 16 - A4	080-00003	**3,45**
DS 8 - M 20 - A4	080-00004	**7,75**

DS 7 D30

Hülse zum Einbetonieren oder nachträglichen Einsetzen in Fassadenplatten

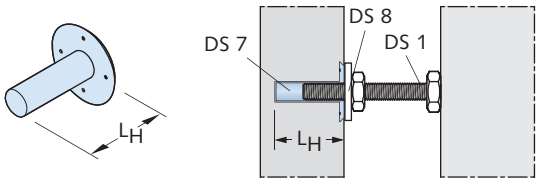

Artikelbezeichnung	Hülsenlänge L_H [mm]	Bestell-Nr. 0243.	Preis [EUR/Stück]
Ausführung: Kunststoff			
DS 7 - 10	70	070-00001	**0,85**
DS 7 - 12	70	070-00002	**1,00**
DS 7 - 16	80	070-00003	**1,05**
DS 7 - 20	80	070-00004	**1,05**

DS 13 D30

HALFEN Druckschraube mit Zug-/Druckhülse, bestehend aus DS 1 und DS 3 typengeprüft

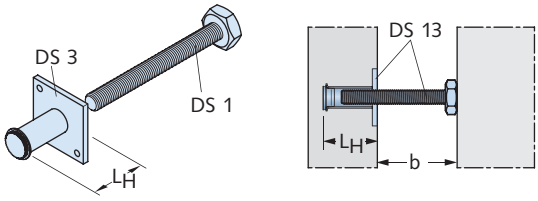

Artikelbezeichnung			Bestell-Nr. 0243.	Preis [EUR/Stück]
Gewinde M		Wandabstand b [mm] ①		
Ausführung: A4 gemäß Tabelle, Preisliste Seite 2				
DS 13 -	**10 -**	**40 - A4**	130-00001	**17,65**
DS 13 -	**10 -**	**60 - A4**	130-00002	**17,65**
DS 13 -	**10 -**	**80 - A4**	130-00003	**17,65**
DS 13 -	**10 -**	**100 - A4**	130-00004	**17,65**
DS 13 -	**10 -**	**120 - A4**	130-00005	**17,65**
DS 13 -	**10 -**	**140 - A4**	130-00006	**18,35**
DS 13 -	**10 -**	**160 - A4**	130-00007	**18,35**
DS 13 -	**10 -**	**180 - A4**	130-00008	**18,35**
DS 13 -	**10 -**	**200 - A4**	130-00009	**19,10**
DS 13 -	**12 -**	**40 - A4**	130-00010	**19,30**
DS 13 -	**12 -**	**60 - A4**	130-00011	**19,30**
DS 13 -	**12 -**	**80 - A4**	130-00012	**19,30**
DS 13 -	**12 -**	**100 - A4**	130-00013	**19,30**
DS 13 -	**12 -**	**120 - A4**	130-00014	**19,30**
DS 13 -	**12 -**	**140 - A4**	130-00015	**19,75**
DS 13 -	**12 -**	**160 - A4**	130-00016	**19,75**
DS 13 -	**12 -**	**180 - A4**	130-00017	**19,75**
DS 13 -	**12 -**	**200 - A4**	130-00018	**21,10**
DS 13 -	**16 -**	**40 - A4**	130-00019	**25,10**
DS 13 -	**16 -**	**60 - A4**	130-00020	**25,10**
DS 13 -	**16 -**	**80 - A4**	130-00021	**25,10**
DS 13 -	**16 -**	**100 - A4**	130-00022	**25,10**
DS 13 -	**16 -**	**120 - A4**	130-00023	**25,10**
DS 13 -	**16 -**	**140 - A4**	130-00024	**25,80**
DS 13 -	**16 -**	**160 - A4**	130-00025	**25,80**
DS 13 -	**16 -**	**180 - A4**	130-00026	**25,80**
DS 13 -	**16 -**	**200 - A4**	130-00027	**27,05**
DS 13 -	**16 -**	**220 - A4**	130-00028	**27,75**
DS 13 -	**16 -**	**240 - A4**	130-00029	**28,50**
DS 13 -	**20 -**	**40 - A4**	130-00030	**42,65**
DS 13 -	**20 -**	**60 - A4**	130-00031	**42,65**
DS 13 -	**20 -**	**80 - A4**	130-00032	**42,65**
DS 13 -	**20 -**	**100 - A4**	130-00033	**42,65**
DS 13 -	**20 -**	**120 - A4**	130-00034	**42,65**
DS 13 -	**20 -**	**140 - A4**	130-00035	**44,85**
DS 13 -	**20 -**	**160 - A4**	130-00036	**44,85**
DS 13 -	**20 -**	**180 - A4**	130-00037	**44,85**
DS 13 -	**20 -**	**200 - A4**	130-00038	**45,95**
DS 13 -	**20 -**	**220 - A4**	130-00039	**51,70**
DS 13 -	**20 -**	**240 - A4**	130-00040	**53,25**
DS 13 -	**24 -**	**60 - A4**	130-00041	**65,35**
DS 13 -	**24 -**	**80 - A4**	130-00042	**65,35**
DS 13 -	**24 -**	**100 - A4**	130-00043	**65,35**
DS 13 -	**24 -**	**120 - A4**	130-00044	**65,35**
DS 13 -	**24 -**	**140 - A4**	130-00045	**68,40**
DS 13 -	**24 -**	**160 - A4**	130-00046	**68,40**
DS 13 -	**24 -**	**180 - A4**	130-00047	**68,40**
DS 13 -	**24 -**	**200 - A4**	130-00048	**70,15**
DS 13 -	**24 -**	**220 - A4**	130-00049	**70,90**
DS 13 -	**24 -**	**240 - A4**	130-00050	**72,90**

① Druckschrauben für größere Wandabstände auf Anfrage

★ HALFEN-Hinweis: Allgemeine Erläuterungen siehe Übersichtsseite am Anfang des Kapitels

© 2015 HALFEN · PL 2/15 · www.halfen.de

DS 18 D30

HALFEN Druckschraube mit Platte + Mutter bestehend aus DS 1 und DS 8

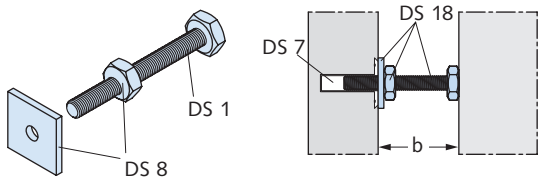

Artikelbezeichnung Gewinde M	Wandabstand b [mm]	Bestell-Nr. 0243.	Preis [EUR/Stück]
Ausführung: A4 gemäß Tabelle, Preisliste Seite 2			
DS 18 - 10 -	40 - A4	180-00001	10,30
DS 18 - 10 -	60 - A4	180-00002	10,30
DS 18 - 10 -	80 - A4	180-00003	10,30
DS 18 - 10 -	100 - A4	180-00004	10,30
DS 18 - 10 -	120 - A4	180-00005	11,00
DS 18 - 10 -	140 - A4	180-00006	11,00
DS 18 - 10 -	160 - A4	180-00007	11,00
DS 18 - 10 -	180 - A4	180-00008	11,80
DS 18 - 10 -	200 - A4	180-00009	12,85
DS 18 - 12 -	40 - A4	180-00010	11,80
DS 18 - 12 -	60 - A4	180-00011	11,80
DS 18 - 12 -	80 - A4	180-00012	11,80
DS 18 - 12 -	100 - A4	180-00013	11,80
DS 18 - 12 -	120 - A4	180-00014	12,40
DS 18 - 12 -	140 - A4	180-00015	12,40
DS 18 - 12 -	160 - A4	180-00016	12,40
DS 18 - 12 -	180 - A4	180-00017	13,65
DS 18 - 12 -	200 - A4	180-00018	15,65
DS 18 - 16 -	40 - A4	180-00019	16,55
DS 18 - 16 -	60 - A4	180-00020	16,55
DS 18 - 16 -	80 - A4	180-00021	16,55
DS 18 - 16 -	100 - A4	180-00022	16,55
DS 18 - 16 -	120 - A4	180-00023	17,10
DS 18 - 16 -	140 - A4	180-00024	17,10
DS 18 - 16 -	160 - A4	180-00025	17,10
DS 18 - 16 -	180 - A4	180-00026	18,35
DS 18 - 16 -	200 - A4	180-00027	21,60
DS 18 - 16 -	220 - A4	180-00028	22,40
DS 18 - 16 -	240 - A4	180-00029	22,40
DS 18 - 16 -	260 - A4	180-00030	30,55
DS 18 - 20 -	40 - A4	180-00031	30,55
DS 18 - 20 -	60 - A4	180-00032	30,55
DS 18 - 20 -	80 - A4	180-00033	30,55
DS 18 - 20 -	100 - A4	180-00034	32,75
DS 18 - 20 -	120 - A4	180-00035	32,75
DS 18 - 20 -	140 - A4	180-00036	32,75
DS 18 - 20 -	160 - A4	180-00037	33,85
DS 18 - 20 -	180 - A4	180-00038	42,40
DS 18 - 20 -	200 - A4	180-00039	43,80
DS 18 - 20 -	220 - A4	180-00040	45,50
DS 18 - 20 -	240 - A4	180-00041	55,65
DS 18 - 20 -	260 - A4	180-00042	55,65

DS 2 D30

HALFEN Druckschraube mit Schlitz
Zur Anwendung mit DS 5

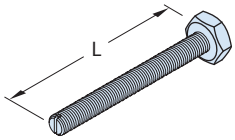

Artikelbezeichnung Ø x L [mm]	passend zu: DS 25 b = [mm]	Bestell-Nr. 0243.	Preis [EUR/Stück]
Ausführung: A4 gemäß Tabelle, Preisliste Seite 2			
DS 2 - M 10 x 70 - A4	40	020-00001	9,95
DS 2 - M 10 x 90 - A4	60	020-00002	9,95
DS 2 - M 10 x 110 - A4	80	020-00003	9,95
DS 2 - M 10 x 130 - A4	100	020-00004	9,95
DS 2 - M 10 x 150 - A4	120	020-00005	9,95
DS 2 - M 10 x 170 - A4	140	020-00006	10,75
DS 2 - M 10 x 190 - A4	160	020-00007	10,75
DS 2 - M 10 x 210 - A4	180	020-00008	10,75
DS 2 - M 10 x 230 - A4	200	020-00009	11,40
DS 2 - M 10 x 250 - A4	220	020-00010	auf Anfrage
DS 2 - M 12 x 72 - A4	40	020-00011	11,10
DS 2 - M 12 x 92 - A4	60	020-00012	11,10
DS 2 - M 12 x 112 - A4	80	020-00013	11,10
DS 2 - M 12 x 132 - A4	100	020-00014	11,10
DS 2 - M 12 x 152 - A4	120	020-00015	11,10
DS 2 - M 12 x 172 - A4	140	020-00016	11,75
DS 2 - M 12 x 192 - A4	160	020-00017	11,75
DS 2 - M 12 x 212 - A4	180	020-00018	11,75
DS 2 - M 12 x 232 - A4	200	020-00019	13,00
DS 2 - M 12 x 252 - A4	220	020-00020	auf Anfrage
DS 2 - M 16 x 75 - A4	40	020-00021	15,80
DS 2 - M 16 x 95 - A4	60	020-00022	15,80
DS 2 - M 16 x 115 - A4	80	020-00023	15,80
DS 2 - M 16 x 135 - A4	100	020-00024	15,80
DS 2 - M 16 x 155 - A4	120	020-00025	15,80
DS 2 - M 16 x 175 - A4	140	020-00026	16,55
DS 2 - M 16 x 195 - A4	160	020-00027	16,55
DS 2 - M 16 x 215 - A4	180	020-00028	16,55
DS 2 - M 16 x 235 - A4	200	020-00029	17,65
DS 2 - M 16 x 255 - A4	220	020-00030	22,40
DS 2 - M 16 x 275 - A4	240	020-00031	23,20
DS 2 - M 16 x 295 - A4	260	020-00032	auf Anfrage
DS 2 - M 20 x 80 - A4	40	020-00033	26,75
DS 2 - M 20 x 100 - A4	60	020-00034	26,75
DS 2 - M 20 x 120 - A4	80	020-00035	26,75
DS 2 - M 20 x 140 - A4	100	020-00036	26,75
DS 2 - M 20 x 160 - A4	120	020-00037	26,75
DS 2 - M 20 x 180 - A4	140	020-00038	28,90
DS 2 - M 20 x 200 - A4	160	020-00039	28,90
DS 2 - M 20 x 220 - A4	180	020-00040	28,90
DS 2 - M 20 x 240 - A4	200	020-00041	30,05
DS 2 - M 20 x 260 - A4	220	020-00042	auf Anfrage
DS 2 - M 20 x 280 - A4	240	020-00043	40,75
DS 2 - M 20 x 300 - A4	260	020-00044	auf Anfrage

★ HALFEN-Hinweis: Allgemeine Erläuterungen siehe Übersichtsseite am Anfang des Kapitels

© 2015 HALFEN · PL 2/15 · www.halfen.de

Artikelbezeichnung Ø x L [mm]		passend zu: DS 25 b = [mm]	Bestell-Nr. 0243.	Preis [EUR/Stück]
Ausführung: A4 gemäß Tabelle, Preisliste Seite 2				
DS 2 - M	**24 x 105 - A4**	60	020-00045	**47,20**
DS 2 - M	**24 x 125 - A4**	80	020-00046	**47,20**
DS 2 - M	**24 x 145 - A4**	100	020-00047	**47,20**
DS 2 - M	**24 x 165 - A4**	120	020-00048	**47,20**
DS 2 - M	**24 x 185 - A4**	140	020-00049	**50,05**
DS 2 - M	**24 x 205 - A4**	160	020-00050	**50,05**
DS 2 - M	**24 x 225 - A4**	180	020-00051	**50,05**
DS 2 - M	**24 x 245 - A4**	200	020-00052	**51,70**
DS 2 - M	**24 x 265 - A4**	220	020-00053	**52,70**
DS 2 - M	**24 x 285 - A4**	240	020-00054	**54,60**
DS 2 - M	**24 x 305 - A4**	260	020-00055	**auf Anfrage**

DS 5 D30

HALFEN Druckhülse zum Einbetonieren in Fassadenplatten

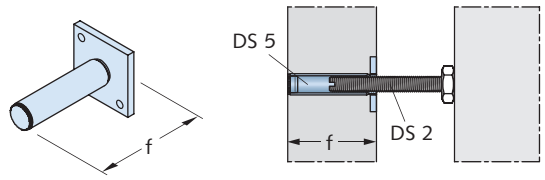

Artikelbezeichnung Gewinde/Hülsenlänge f [mm]		Bestell-Nr. 0243.	Preis [EUR/Stück]
Ausführung: A4 gemäß Tabelle, Preisliste Seite 2			
DS 5 - M 10 - A4 -	**f = ①**	050-#	**auf Anfrage**
DS 5 - M 12 - A4 -	**f = ①**	050-#	**auf Anfrage**
DS 5 - M 16 - A4 -	**f = ①**	050-#	**auf Anfrage**
DS 5 - M 20 - A4 -	**f = ①**	050-#	**auf Anfrage**

① Hinweis:
Fertigung erfolgt nach Bestell-Angaben mit Maß f [mm] = Fertigteildicke = Hülsenlänge
= Konfigurations- bzw. Sonderartikel, bei Bestellung bitte Artikelbezeichnung angeben.

LD D30

Luftspalt-Drehanker
bestehend aus: Drehanker-Lasche und Fixierschraube
Separat bestellen: Halfenschraube + U-Scheibe, Halfenschiene, Druck-/Zugschraube DS 13
Bei Verwendung mit DS 13-M 10 U-Scheibe M 10 DIN 9021 separat bestellen

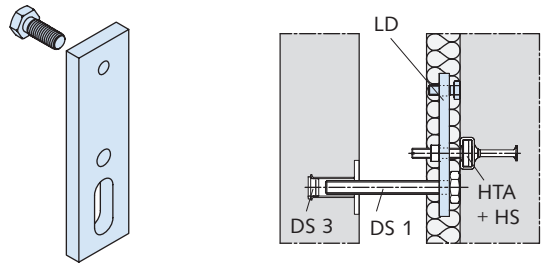

Artikelbezeichnung Laststufe (Zug) [kN]		passende Halfenschraube (separat bestellen)	Bestell-Nr. 0244.	Preis [EUR/Stück]
Ausführung: A4/L4 gemäß Tabelle, Preisliste Seite 2				
LD -	**2,0**	HS 28/15-A4-70-M10x40	000-00001	**24,45**
LD -	**3,5**	HS 38/17-A4-50-M12x50	000-00002	**35,50**
LD -	**6,0**	HS 50/30-A4-50-M16x60	000-00003	**66,00**

LD Zubehör US DIN 9021 Y01

Unterlegscheibe
notwendig bei Verwendung von LD mit Druckschraube M10

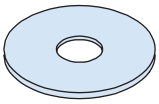

Artikelbezeichnung	Bestell-Nr. 0370.	Preis [EUR/100 St.]
Ausführung: A4 gemäß Tabelle, Preisliste Seite 2		
US M10 A4 DIN 9021	040-00002	**61,60**

LD-A D30

Luftspalt-Drehanker
bestehend aus: Klemmgabel
Separat bestellen:
Halfenschraube, U-Scheibe, Halfenschiene, Druck-/Zugschraube DS 13

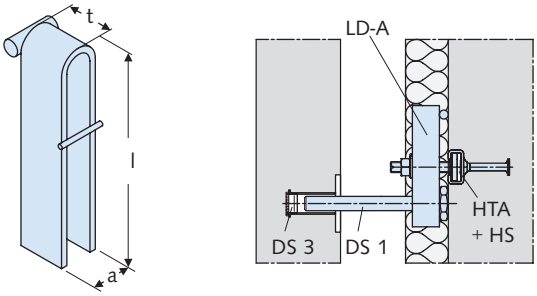

Artikelbezeichnung Laststufe (Zug) [kN]		Druck-schraube	Maß a [mm]	Maß t [mm]	Maß l [mm]	Bestell-Nr. 0261.	Preis [EUR/Stück]
Ausführung: A4 gemäß Tabelle, Preisliste Seite 2							
LD-A -	**1,8 - 12**	M12	21	22	130	170-00001	**19,85**
LD-A -	**1,8 - 16**	M16	25	22	130	170-00002	**20,20**
LD-A -	**3,5 - 12**	M12	21	30	135	170-00003	**25,60**
LD-A -	**3,5 - 16**	M16	25	30	135	170-00004	**25,90**
LD-A -	**3,5 - 20**	M20	29	30	135	170-00005	**26,55**
LD-A -	**6,0 - 16**	M16	27	35	135	170-00006	**41,25**
LD-A -	**6,0 - 20**	M20	31	35	135	170-00007	**42,60**

★ HALFEN-Hinweis: Allgemeine Erläuterungen siehe Übersichtsseite am Anfang des Kapitels

© 2015 HALFEN · PL 2/15 · www.halfen.de

HKZ

Y01

HALFEN Verankerungslasche mit verzahnter Gegenplatte ①

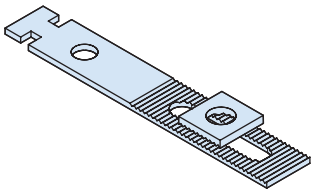

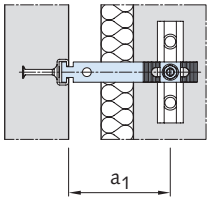

Artikelbezeichnung	Maß a_1 [mm]	Bestell-Nr. 0245.	Preis [EUR/Stück]
Ausführung: GV gemäß Tabelle, Preisliste Seite 2			
HKZ 28/15 -	50 - GV	010-00008	**7,95**
HKZ 28/15 -	75 - GV	010-00009	**8,05**
HKZ 28/15 -	100 - GV	010-00010	**8,10**
HKZ 28/15 -	125 - GV	010-00011	**8,15**
HKZ 28/15 -	150 - GV	010-00012	**8,60**
HKZ 28/15 -	175 - GV	010-00013	**8,70**
HKZ 28/15 -	200 - GV	010-00014	**8,75**
HKZ 28/15 -	225 - GV	010-00018	**auf Anfrage**
HKZ 28/15 -	250 - GV	010-00019	**auf Anfrage**
HKZ 38/17 -	75 - GV	020-00009	**9,20**
HKZ 38/17 -	100 - GV	020-00010	**9,35**
HKZ 38/17 -	125 - GV	020-00011	**9,45**
HKZ 38/17 -	150 - GV	020-00012	**9,60**
HKZ 38/17 -	175 - GV	020-00013	**9,75**
HKZ 38/17 -	200 - GV	020-00014	**9,80**
HKZ 38/17 -	225 - GV	020-00019	**auf Anfrage**
HKZ 38/17 -	250 - GV	020-00020	**auf Anfrage**
HKZ 38/17 -	275 - GV	020-00021	**auf Anfrage**
HKZ 38/17 -	300 - GV	020-00022	**auf Anfrage**
Ausführung: A4 gemäß Tabelle, Preisliste Seite 2			
HKZ 28/15 -	50 - A4	010-00001	**13,95**
HKZ 28/15 -	75 - A4	010-00002	**14,40**
HKZ 28/15 -	100 - A4	010-00003	**14,85**
HKZ 28/15 -	125 - A4	010-00004	**15,35**
HKZ 28/15 -	150 - A4	010-00005	**15,70**
HKZ 28/15 -	175 - A4	010-00006	**16,30**
HKZ 28/15 -	200 - A4	010-00007	**16,65**
HKZ 28/15 -	225 - A4	010-00015	**17,20**
HKZ 28/15 -	250 - A4	010-00016	**18,15**
HKZ 38/17 -	75 - A4	020-00002	**17,05**
HKZ 38/17 -	100 - A4	020-00003	**17,65**
HKZ 38/17 -	125 - A4	020-00004	**18,55**
HKZ 38/17 -	150 - A4	020-00005	**19,05**
HKZ 38/17 -	175 - A4	020-00006	**19,80**
HKZ 38/17 -	200 - A4	020-00007	**20,35**
HKZ 38/17 -	225 - A4	020-00015	**22,90**
HKZ 38/17 -	250 - A4	020-00016	**25,15**
HKZ 38/17 -	275 - A4	020-00017	**27,95**
HKZ 38/17 -	300 - A4	020-00018	**30,05**

① Halfenschraube und Halfenschiene separat bestellen

HKZ-GF

Y01

HALFEN Verankerungslasche mit verzahnter Gegenplatte ①

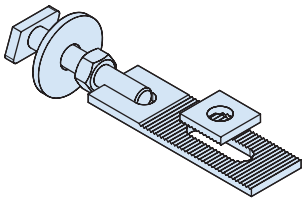

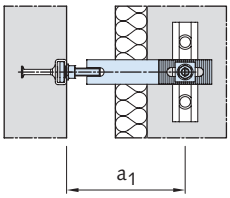

Artikelbezeichnung	Maß a_1 [mm]	Bestell-Nr. 0245.	Preis [EUR/Stück]
Ausführung: GV gemäß Tabelle, Preisliste Seite 2			
HKZ-GF 28/15 -	75 - GV	050-00006	**13,80**
HKZ-GF 28/15 -	100 - GV	050-00007	**13,95**
HKZ-GF 28/15 -	125 - GV	050-00008	**14,00**
HKZ-GF 28/15 -	150 - GV	050-00009	**14,15**
HKZ-GF 28/15 -	175 - GV	050-00010	**14,30**
HKZ-GF 38/17 -	100 - GV	060-00007	**16,20**
HKZ-GF 38/17 -	125 - GV	060-00008	**16,35**
HKZ-GF 38/17 -	150 - GV	060-00009	**16,50**
HKZ-GF 38/17 -	175 - GV	060-00010	**16,80**
Ausführung: A4 gemäß Tabelle, Preisliste Seite 2			
HKZ-GF 28/15 -	75 - A4	050-00001	**27,20**
HKZ-GF 28/15 -	100 - A4	050-00002	**27,70**
HKZ-GF 28/15 -	125 - A4	050-00003	**28,30**
HKZ-GF 28/15 -	150 - A4	050-00004	**29,05**
HKZ-GF 28/15 -	175 - A4	050-00005	**29,40**
HKZ-GF 38/17 -	100 - A4	060-00002	**36,55**
HKZ-GF 38/17 -	125 - A4	060-00003	**36,65**
HKZ-GF 38/17 -	150 - A4	060-00004	**37,95**
HKZ-GF 38/17 -	175 - A4	060-00005	**38,30**
HKZ-GF 38/17 -	200 - A4 ②	060-00011	**44,45**
HKZ-GF 38/17 -	225 - A4 ②	060-00012	**45,50**
HKZ-GF 38/17 -	250 - A4 ②	060-00013	**46,35**

① Halfenschraube und Halfenschiene separat bestellen
② Eingeschränkte Druckkraft

★ HALFEN-Hinweis: Allgemeine Erläuterungen siehe Übersichtsseite am Anfang des Kapitels

© 2015 HALFEN · PL 2/15 · www.halfen.de

HKZ-GU Y01

HALFEN Verankerungslasche mit verzahnter Gegenplatte ①

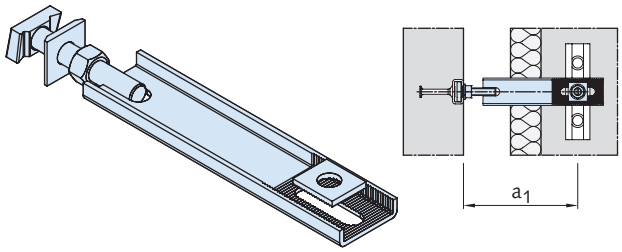

Artikelbezeichnung	Maß a_1 [mm]	Bestell-Nr. 0245.	Preis [EUR/Stück]
Ausführung: GV gemäß Tabelle, Preisliste Seite 2			
HKZ-GU 38/17 -	200 - GV	090-00004	**19,35**
HKZ-GU 38/17 -	225 - GV	090-00005	**19,45**
HKZ-GU 38/17 -	250 - GV	090-00006	**19,55**
HKZ-GU 50/30 -	200 - GV	100-00006	**24,90**
HKZ-GU 50/30 -	225 - GV	100-00007	**25,30**
HKZ-GU 50/30 -	250 - GV	100-00008	**25,75**
HKZ-GU 50/30 -	275 - GV	100-00009	**25,90**
HKZ-GU 50/30 -	300 - GV	100-00010	**26,15**
Ausführung: A4 gemäß Tabelle, Preisliste Seite 2			
HKZ-GU 38/17 -	200 - A4	090-00001	**43,55**
HKZ-GU 38/17 -	225 - A4	090-00002	**45,05**
HKZ-GU 38/17 -	250 - A4	090-00003	**46,30**
HKZ-GU 50/30 -	200 - A4	100-00001	**61,25**
HKZ-GU 50/30 -	225 - A4	100-00002	**62,30**
HKZ-GU 50/30 -	250 - A4	100-00003	**63,30**
HKZ-GU 50/30 -	275 - A4	100-00004	**64,75**
HKZ-GU 50/30 -	300 - A4	100-00005	**66,30**

① Halfenschraube und Halfenschiene separat bestellen

ULZ Y01

Universallasche mit verzahnter Gegenplatte ①

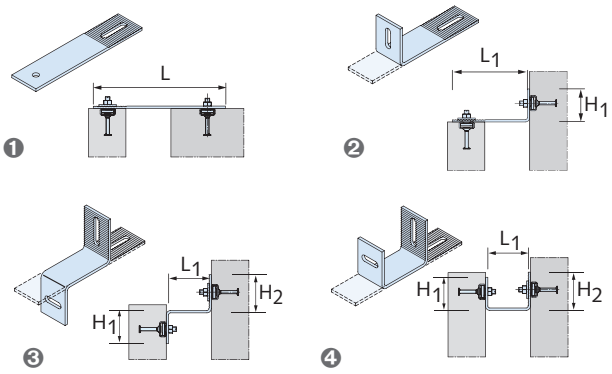

❶ Flach
❷ L-Winkel
❸ Z-Winkel
❹ U-Winkel

Artikelbezeichnung	Maß L [mm]	Bestell-Nr. 0261.	Preis [EUR/Stück]
Ausführung: A4 gemäß Tabelle, Preisliste Seite 2			
ULZ 30-5 -	② - A4	050 ②	**auf Anfrage**
ULZ 40-6 -	② - A4	050 ②	**auf Anfrage**
ULZ 60-6 -	② - A4	050 ②	**auf Anfrage**

① Halfenschrauben und Halfenschienen separat bestellen
② Gewünschte Maße L, L_1, H_1, H_2 und Lochabmessungen bei Bestellung auf vorgegebener Skizze angeben - siehe Formblatt im Katalog FB

★ HALFEN-Hinweis: Allgemeine Erläuterungen siehe Übersichtsseite am Anfang des Kapitels

© 2015 HALFEN · PL 2/15 · www.halfen.de

SPV D30

HALFEN Spannverbindung
Hinweis: Halfenschienen separat bestellen

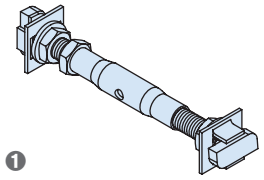

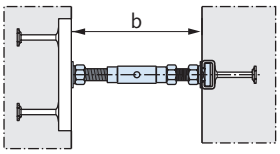

❶ Lieferumfang: Spannhülse, 2 Halfenschrauben (Rechts- und Linksgewinde), 3 Flachmuttern, 2 U-Scheiben und 2 Sicherungsscheiben SIC

Artikelbezeichnung		Wandabstand b [mm]	Bestell-Nr.	Preis
Laststufe [kN]			0248.	[EUR/Stück]
Ausführung: A4 gemäß Tabelle, Preisliste Seite 2				
SPV -	**5,0 -**	100	000-00001	**41,85**
SPV -	**5,0 -**	120	000-00002	**42,25**
SPV -	**5,0 -**	140	000-00003	**43,50**
SPV -	**5,0 -**	160	000-00004	**43,90**
SPV -	**5,0 -**	180	000-00005	**44,50**
SPV -	**5,0 -**	200	000-00006	**44,80**
SPV -	**7,0 -**	100	000-00007	**58,30**
SPV -	**7,0 -**	120	000-00008	**59,25**
SPV -	**7,0 -**	140	000-00009	**59,35**
SPV -	**7,0 -**	160	000-00010	**61,60**
SPV -	**7,0 -**	180	000-00011	**63,00**
SPV -	**7,0 -**	200	000-00012	**64,35**
SPV -	**10,0 -**	140	000-00013	**93,15**
SPV -	**10,0 -**	160	000-00014	**94,60**
SPV -	**10,0 -**	180	000-00015	**95,75**
SPV -	**10,0 -**	200	000-00016	**97,10**

HVL Y01

HALFEN Fertigteilanschluss

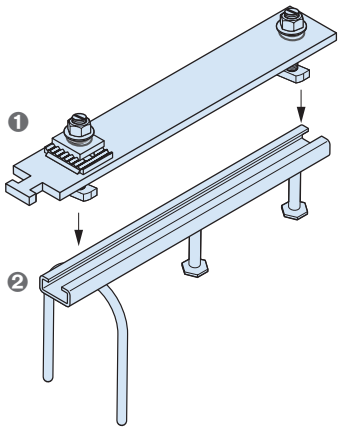

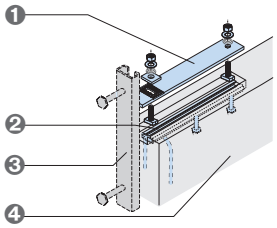

❶ Montageteil HVL-M vormontiert, bestehend aus: Hammerkopflasche mit eingepresster Rasterung, 1 gezahnte Gegenplatte, 2 Schraubenbefestigungssätze (Halfenschraube HS 38/17-M 12 x 50 + U-Scheibe + Kegeldruckfeder)
❷ Einbauteil HVL-E bestehend aus: Halfenschiene HTA-CE 38/17-300 mit 2 Bolzenankern und einem Schlaufen-Endanker
❸ HTA-CE 38/17 → Seite 16
❹ Anzuschließendes Fertigteil

Artikelbezeichnung	Bestell-Nr.	Preis
	0040.	[EUR/Stück]
Ausführung: FV gemäß Tabelle, Preisliste Seite 2		
HVL - M - FV Montageteil	010-00001	**42,35**
HVL - E - FV Einbauteil	020-00001	**13,25**

WDK D30

Kunststoff-Windanker mit Verbundanker M10

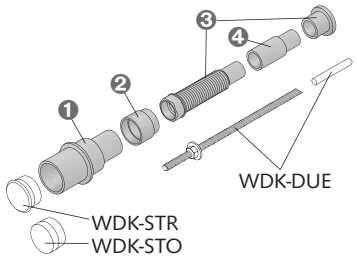

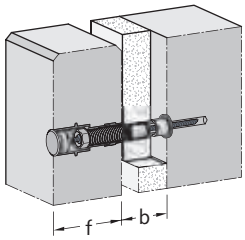

❶ Einbauteil WDK-E
❷ Einbauteil-Verlängerung WDK-E-3,0 VRL
❸ Montageteil WDK-M
❹ Montageteil-Verlängerung WDK-M-3,0 VRL

Artikelbezeichnung		für f [mm]	für b von/ bis [mm]	Bestell-Nr.	Preis
Laststufe [kN]				0247.	[EUR/Stück]
Ausführung: Glasfaserverstärkter Kunststoff					
Einbauteil					
WDK - E	**3,0 - 100**	100		010-00001	**5,10**
WDK - E	**3,0 - 120**	120		010	**6,30**
Einbauteil-Verlängerung					
WDK - E -	**3,0 - VRL 20**		+20	010-00003	**1,20**
Montageteil					
WDK - M - 100		100	20/60	020	**3,40**
WDK - M - 120		120	20/40	020	**3,40**
Montageteil-Verlängerung					
WDK - M	**3,0 - VRL 40**		+40	020-00004	**1,20**

★ HALFEN-Hinweis: Allgemeine Erläuterungen siehe Übersichtsseite am Anfang des Kapitels

© 2015 HALFEN · PL 2/15 · www.halfen.de

WDK Zubehör Y01

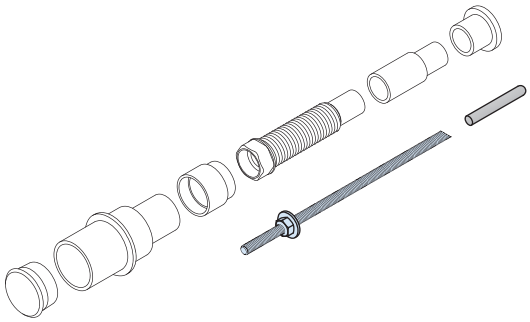

Artikelbezeichnung Laststufe [kN]	für f [mm]	für b von/bis [mm]	Bestell-Nr. 0430.	Preis [EUR/Stück]
Ausführung: A4 gemäß Tabelle, Preisliste Seite 2				
Ankerstange und Mörtelpatrone				
WDK - DUE 3,0 - 100- 20/60-A4	100	20/60	010-00014	**13,55**
WDK - DUE 3,0 - 100- 20/60-A4	120	0/40	010-00014	**13,55**
WDK - DUE 3,0 - 100- 70/100-A4	100	70/100	010-00015	**15,80**
WDK - DUE 3,0 - 100- 70/100-A4	120	50/80	010-00015	**15,80**
WDK - DUE 3,0 - 100- 110/140-A4	100	110/140	010-00016	**16,60**
WDK - DUE 3,0 - 100- 110/140-A4	120	90/120	010-00016	**16,60**
WDK - DUE 3,0 - 100- 150/180-A4	100	150/180	010-00017	**18,25**
WDK - DUE 3,0 - 100- 150/180-A4	120	130/160	010-00017	**18,25**

WDK Zubehör D30

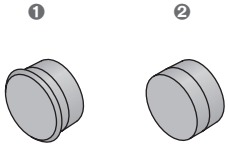

❶ mit Rand
❷ ohne Rand

Artikelbezeichnung		Bestell-Nr. 0250.	Preis [EUR/Stück]
Ausführung: Kunststoff			
WDK-STR	**Stopfen mit Rand**	060-00001	**1,00**
WDK-STO	**Stopfen ohne Rand**	060-00002	**0,90**

WDI D30

Windanker mit Injektionsanker M12

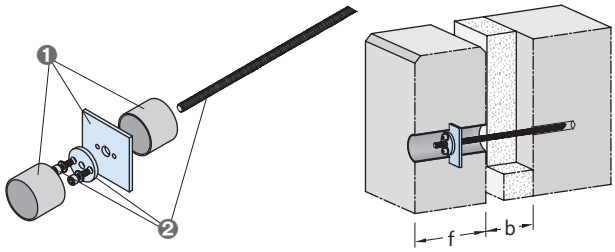

❶ Einbauteil WDI-7,0-E
❷ Montageteil WDI-7,0-M

Artikelbezeichnung Laststufe [kN]	für f [mm]	für b [mm]	Beschreibung	Bestell-Nr. 0247.	Preis [EUR/Stück]
Ausführung: A4 gemäß Tabelle, Preisliste Seite 2					
WDI - 7,0 - E	⑦		Einbauteil	030- ⑦	**auf Anfrage**
WDI - 7,0 - M	⑦	⑧	Montageteil	040- ⑦ ⑧	**auf Anfrage**

Erläuterungen: ⑦ ⑧ = Maße bei Bestellung bitte angeben
Bestellbeispiele:
WDI-7,0-E f = 80mm / WDI-7,0-M f = 80mm, b = 120mm

WDI Zubehör D30

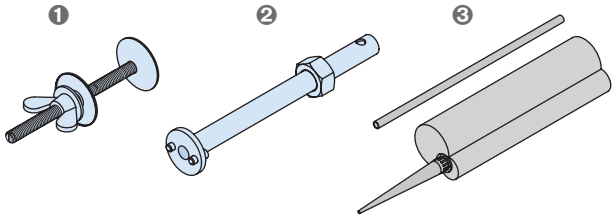

❶ Halterung WDI-Z2
❷ Setzwerkzeug WDI-Z4
❸ WDI Mörtelset

Artikelbezeichnung	Beschreibung	Bestell-Nr. 0250.	Preis [EUR/Stück]
Ausführung: gemäß Katalog			
WDI - Z2	Halterung	110-00010	**58,75**
WDI - Z4	Setzwerkzeug	110-00011	**47,25**
WDI - Mörtelset	für ca. 30 Bohrlöcher	110-00006	**31,15**

★ HALFEN-Hinweis: Allgemeine Erläuterungen siehe Übersichtsseite am Anfang des Kapitels

© 2015 HALFEN · PL 2/15 · www.halfen.de

HFV-1 D30

Ovalhülse

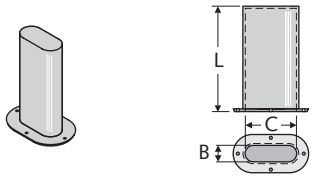

Artikelbezeichnung Laststufe [kN]	Maße B/C/L [mm]	Bestell-Nr. 0249.	Preis [EUR/Stück]
Ausführung: Kunststoff			
HFV-1 - 2,5	18/44/100	010-00001	**1,30**
HFV-1 - 5,0	22/47/100	010-00002	**1,35**

HFV-2 D30

Langlochplatte mit Bewehrung

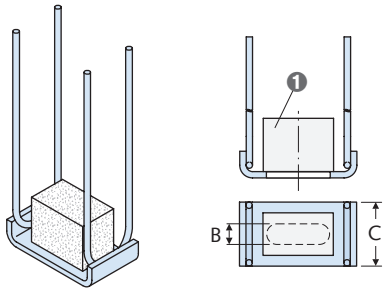

❶ Styropor®

Artikelbezeichnung Laststufe [kN]	Maße B/C [mm]	Bestell-Nr. 0249.	Preis [EUR/Stück]
Ausführung: A4 gemäß Tabelle, Preisliste Seite 2			
HFV-2 - 2,5 - A4	17/50	020-00001	**32,00**
HFV-2 - 5,0 - A4	21/60	020-00002	**32,15**

HFV-3 D30

Loser Dorn

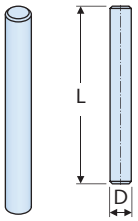

Artikelbezeichnung Laststufe [kN]	Maß L [mm]	Maß D [mm]	Bestell-Nr. 0249.	Preis [EUR/Stück]
Ausführung: A4 gemäß Tabelle, Preisliste Seite 2				
HFV-3 - 2,5 - A4	170	16	030-00004	**10,30**
HFV-3 - 5,0 - A4	170	20	030-00006	**17,05**

HFV-4 D30

HFV-4

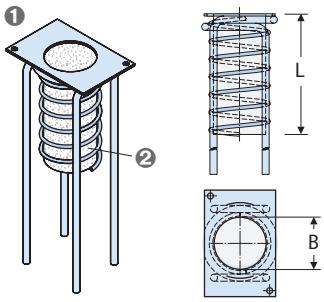

❶ Mörtelhülse
❷ Styropor®

Artikelbezeichnung Laststufe [kN]	Maße B/L [mm]	Bestell-Nr. 0249.	Preis [EUR/Stück]
Ausführung: A4 gemäß Tabelle, Preisliste Seite 2			
HFV-4 - 2,5/5,0 - A4	44/100	040-00001	**34,85**

HFV-5 D30

Passhülse

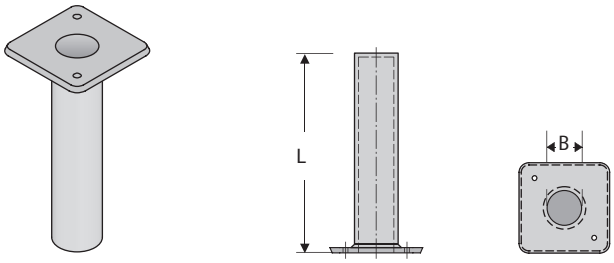

Artikelbezeichnung Laststufe [kN]	Maße B/L [mm]	Bestell-Nr. 0249.	Preis [EUR/Stück]
Ausführung: Kunststoff			
HFV-5 - 2,5	16,5/100	050-00001	**1,20**
HFV-5 - 5,0	20,5/100	050-00002	**1,35**

HFV-7 D30

Fester Dorn mit Bewehrung

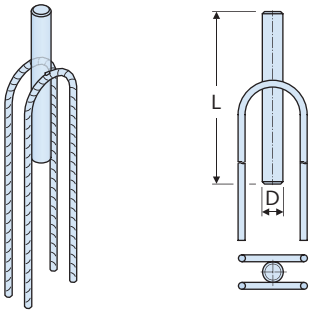

Artikelbezeichnung Laststufe [kN]	Maß D [mm]	Bestell-Nr. 0249.	Preis [EUR/Stück]
Ausführung: A4 gemäß Tabelle, Preisliste Seite 2			
HFV-7 - 2,5 -A4	16	070-00001	**26,40**
HFV-7 - 5,0 -A4	20	070-00002	**30,75**

★ HALFEN-Hinweis: Allgemeine Erläuterungen siehe Übersichtsseite am Anfang des Kapitels

© 2015 HALFEN · PL 2/15 · www.halfen.de

HFV-8 D30

Passhülse mit Bewehrung

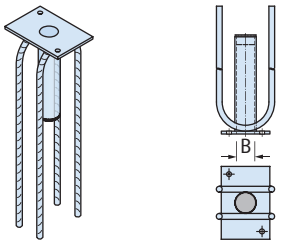

Artikelbezeichnung Laststufe [kN]	Maß B [mm]	Bestell-Nr. 0249.	Preis [EUR/Stück]
Ausführung: A4 gemäß Tabelle, Preisliste Seite 2			
HFV-8 - 2,5 -A4	17	080-00001	**27,05**
HFV-8 - 5,0 -A4	21	080-00002	**29,45**

HFV-9 D30

Mörtelhülse

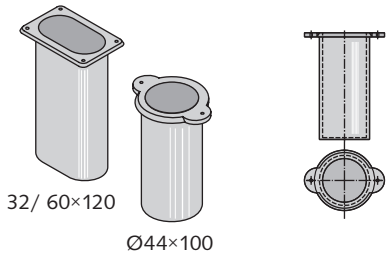

Artikelbezeichnung	Bestell-Nr. 0249.	Preis [EUR/Stück]
Ausführung: Kunststoff		
HFV-9 - 44 x 100	090-00001	**1,95**
HFV-9 - 32/60 x 120 oval	090-00002	**1,95**

HFV-B D30

Spirale 60 x 80mm für Fassadenplatten-Verstiftungen

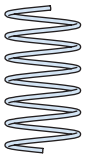

Artikelbezeichnung	Bestell-Nr. 0249.	Preis [EUR/Stück]
Ausführung: WB gemäß Tabelle, Preisliste Seite 2 (ohne Korrosionsschutz)		
HFV-B -WB	100-00001	**0,85**
Ausführung: A4 gemäß Tabelle, Preisliste Seite 2		
HFV-B -A4	100-00002	**4,30**

SP-SPA-1 D31

HALFEN Sandwichplatten-Traganker
bauaufsichtlich zugelassen

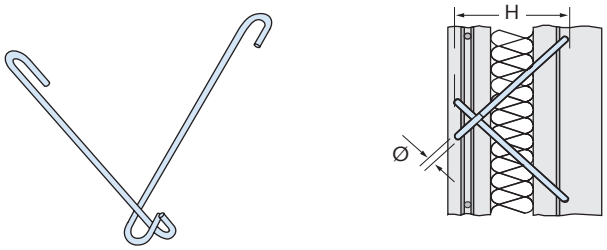

Artikelbezeichnung Nennmaß Ø [mm]	H [mm]	PE [St.]	Bestell-Nr. 0270.	Preis [EUR/Stück]
Ausführung: A4 gemäß Tabelle, Preisliste Seite 2				
SP-SPA - 1 - 05 -	**160 - A4**	100	010-00001	**5,80**
SP-SPA - 1 - 05 -	**180 - A4**	100	010-00002	**5,90**
SP-SPA - 1 - 07 -	**160 - A4**	80	010-00003	**7,75**
SP-SPA - 1 - 07 -	**180 - A4**	75	010-00004	**8,10**
SP-SPA - 1 - 07 -	**200 - A4**	65	010-00005	**8,50**
SP-SPA - 1 - 07 -	**220 - A4**	50	010-00006	**8,75**
SP-SPA - 1 - 07 -	**240 - A4**	45	010-00007	**9,15**
SP-SPA - 1 - 07 -	**260 - A4**	30	010-00008	**9,40**
SP-SPA - 1 - 09 -	**220 - A4**	40	010-00138	**auf Anfrage**
SP-SPA - 1 - 09 -	**240 - A4**	30	010-00139	**auf Anfrage**
SP-SPA - 1 - 09 -	**260 - A4**	25	010-00111	**11,45**
SP-SPA - 1 - 09 -	**280 - A4**	60	010-00112	**13,20**
SP-SPA - 1 - 09 -	**300 - A4**	40	010-00113	**13,65**
SP-SPA - 1 - 09 -	**320 - A4**	100	010-00114	**14,10**
SP-SPA - 1 - 09 -	**340 - A4**	50	010-00115	**auf Anfrage**
SP-SPA - 1 - 09 -	**360 - A4**	100	010-00116	**auf Anfrage**
SP-SPA - 1 - 09 -	**380 - A4**	100	010-00117	**auf Anfrage**
SP-SPA - 1 - 09 -	**400 - A4**	100	010-00118	**auf Anfrage**
SP-SPA - 1 - 10 -	**340 - A4**	50	010-00015	**26,05**
SP-SPA - 1 - 10 -	**360 - A4**	100	010-00016	**26,90**
SP-SPA - 1 - 10 -	**380 - A4**	50	010-00103	**auf Anfrage**
SP-SPA - 1 - 10 -	**400 - A4**	50	010-00105	**auf Anfrage**
SP-SPA-1-10 mit größerem H-Maß auf Anfrage				

★ HALFEN-Hinweis: Allgemeine Erläuterungen siehe Übersichtsseite am Anfang des Kapitels

© 2015 HALFEN · PL 2/15 · www.halfen.de

SP-SPA-2 D31

HALFEN Sandwichplatten-Traganker
bauaufsichtlich zugelassen

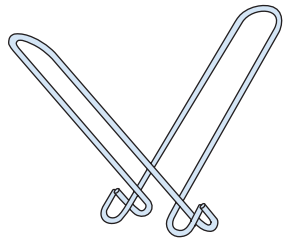

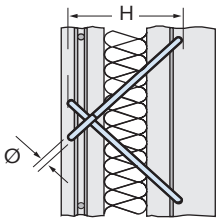

Artikelbezeichnung			PE [St.]	Bestell-Nr.	Preis
Nennmaß Ø [mm]	H [mm]			0271.	[EUR/Stück]
Ausführung: A4 gemäß Tabelle, Preisliste Seite 2					
SP-SPA - 2 -	**05 -**	**160- A4**	70	010-00001	**9,25**
SP-SPA - 2 -	**05 -**	**180- A4**	60	010-00002	**9,75**
SP-SPA - 2 -	**07 -**	**160- A4**	56	010-00003	**12,85**
SP-SPA - 2 -	**07 -**	**180- A4**	50	010-00004	**13,45**
SP-SPA - 2 -	**07 -**	**200- A4**	35	010-00005	**14,35**
SP-SPA - 2 -	**07 -**	**220- A4**	35	010-00006	**14,95**
SP-SPA - 2 -	**07 -**	**240- A4**	30	010-00007	**15,65**
SP-SPA - 2 -	**07 -**	**260- A4**	20	010-00008	**16,55**
SP-SPA - 2 -	**09 -**	**220- A4**	100	010-00139	**auf Anfrage**
SP-SPA - 2 -	**09 -**	**240- A4**	100	010-00140	**auf Anfrage**
SP-SPA - 2 -	**09 -**	**260- A4**	25	010-00111	**22,75**
SP-SPA - 2 -	**09 -**	**280- A4**	60	010-00112	**23,90**
SP-SPA - 2 -	**09 -**	**300- A4**	40	010-00113	**24,90**
SP-SPA - 2 -	**09 -**	**320- A4**	100	010-00114	**26,00**
SP-SPA - 2 -	**09 -**	**340- A4**	50	010-00115	**auf Anfrage**
SP-SPA - 2 -	**09 -**	**360- A4**	100	010-00116	**auf Anfrage**
SP-SPA - 2 -	**09 -**	**380- A4**	100	010-00117	**auf Anfrage**
SP-SPA - 2 -	**09 -**	**400- A4**	100	010-00118	**auf Anfrage**
SP-SPA - 2 -	**10 -**	**340- A4**	100	010-00015	**45,95**
SP-SPA - 2 -	**10 -**	**360- A4**	100	010-00016	**47,65**
SP-SPA - 2 -	**10 -**	**380- A4**	25	010-00103	**auf Anfrage**
SP-SPA - 2 -	**10 -**	**400- A4**	15	010-00105	**auf Anfrage**
SP-SPA-2-10 mit größerem H-Maß auf Anfrage					

SP-SPA-B D31

Sandwichplatten-Verbundbügel (Ansteckbügel)
bauaufsichtlich zugelassen

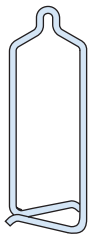

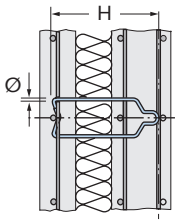

Artikelbezeichnung			PE [St.]	Bestell-Nr.	Preis
Nennmaß Ø [mm]	H [mm]			0273.	[EUR/Stück]
Ausführung: A4 gemäß Tabelle, Preisliste Seite 2					
SP-SPA - B -	**03 -**	**160 -A4**	1000	010-00001	**1,20**
SP-SPA - B -	**03 -**	**180 -A4**	800	010-00002	**1,20**
SP-SPA - B -	**04 -**	**160 -A4**	600	020-00001	**1,60**
SP-SPA - B -	**04 -**	**180 -A4**	500	020-00002	**1,65**
SP-SPA - B -	**04 -**	**200 -A4**	500	020-00003	**1,95**
SP-SPA - B -	**04 -**	**220 -A4**	500	020-00004	**2,00**
SP-SPA - B -	**04 -**	**240 -A4**	400	020-00005	**2,30**
SP-SPA - B -	**05 -**	**240 -A4**	300	030-00001	**3,40**
SP-SPA - B -	**05 -**	**260 -A4**	300	030-00002	**3,45**
SP-SPA - B -	**05 -**	**280 -A4**	250	030-00003	**3,65**
SP-SPA - B -	**05 -**	**300 -A4**	250	030-00004	**3,70**
SP-SPA - B -	**05 -**	**320 -A4**	250	030-00005	**3,95**

★ HALFEN-Hinweis: Allgemeine Erläuterungen siehe Übersichtsseite am Anfang des Kapitels

© 2015 HALFEN · PL 2/15 · www.halfen.de

SP-SPA-N

D31

Sandwichplatten-Verbundnadeln
bauaufsichtlich zugelassen

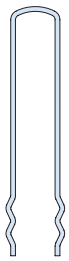

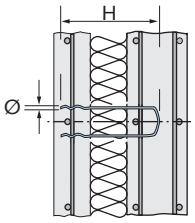

Artikelbezeichnung			PE [St.]	Bestell-Nr.	Preis
Nennmaß Ø [mm]	H [mm]			0274.	[EUR/Stück]
Ausführung: A4 gemäß Tabelle, Preisliste Seite 2					
SP-SPA - N -	**03 -**	**120 -A4**	1000	010-00001	**0,45**
SP-SPA - N -	**03 -**	**140 -A4**	1000	010-00002	**0,45**
SP-SPA - N -	**03 -**	**160 -A4**	1000	010-00003	**0,60**
SP-SPA - N -	**03 -**	**180 -A4**	1000	010-00004	**0,60**
SP-SPA - N -	**03 -**	**200 -A4**	1000	010-00005	**0,65**
SP-SPA - N -	**04 -**	**160 -A4**	500	020-00001	**1,45**
SP-SPA - N -	**04 -**	**180 -A4**	500	020-00002	**1,50**
SP-SPA - N -	**04 -**	**200 -A4**	500	020-00003	**1,50**
SP-SPA - N -	**04 -**	**220 -A4**	500	020-00004	**1,60**
SP-SPA - N -	**04 -**	**240 -A4**	250	020-00005	**1,80**
SP-SPA - N -	**05 -**	**240 -A4**	250	030-00001	**3,35**
SP-SPA - N -	**05 -**	**260 -A4**	250	030-00002	**4,15**
SP-SPA - N -	**05 -**	**280 -A4**	250	030-00003	**4,35**
SP-SPA - N -	**05 -**	**300 -A4**	250	030-00004	**4,50**
SP-SPA - N -	**05 -**	**320 -A4**	250	030-00005	**4,90**
SP-SPA - N -	**06 -**	**340 -A4**	50	040-00001	**6,05**
SP-SPA - N -	**06 -**	**360 -A4**	50	040-00002	**6,10**
SP-SPA - N -	**06 -**	**380 -A4**	50	040-00003	**6,10**
SP-SPA - N -	**06 -**	**400 -A4**	50	040-00004	**6,20**
SP-SPA - N -	**06 -**	**420 -A4**	50	040-00005	**6,45**

SP-SPA-A

D31

Sandwichplatten-Anstecknadeln
bauaufsichtlich zugelassen

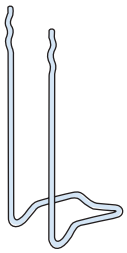

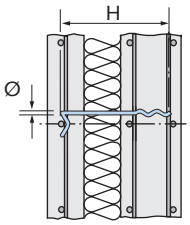

Artikelbezeichnung			PE [St.]	Bestell-Nr.	Preis
Nennmaß Ø [mm]	H [mm]			0272.	[EUR/Stück]
Ausführung: A4 gemäß Tabelle, Preisliste Seite 2					
SP-SPA - A -	**03 -**	**120 -A4**	1000	010-00001	**1,00**
SP-SPA - A -	**03 -**	**140 -A4**	1000	010-00002	**1,15**
SP-SPA - A -	**03 -**	**160 -A4**	1000	010-00003	**1,15**
SP-SPA - A -	**03 -**	**180 -A4**	1000	010-00004	**1,20**
SP-SPA - A -	**04 -**	**160 -A4**	250	030-00001	**1,60**
SP-SPA - A -	**04 -**	**200 -A4**	250	030-00002	**1,65**
SP-SPA - A -	**04 -**	**250 -A4**	250	030-00003	**1,80**
SP-SPA - A -	**05 -**	**200 -A4**	250	050-00001	**4,15**
SP-SPA - A -	**05 -**	**250 -A4**	250	050-00002	**4,35**
SP-SPA - A -	**05 -**	**280 -A4**	250	050-00003	**4,50**
SP-SPA - A -	**05 -**	**320 -A4**	200	050-00004	**4,95**

★ HALFEN-Hinweis: Allgemeine Erläuterungen siehe Übersichtsseite am Anfang des Kapitels

© 2015 HALFEN · PL 2/15 · www.halfen.de

SP-MVA D32

Manschetten-Verbundanker
Blechdicke 1,5 mm
bauaufsichtlich zugelassen

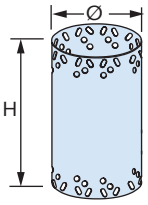

Artikelbezeichnung			Bestell-Nr.	Preis
Höhe H [mm]		Ø [mm]	0770.	[EUR/Stück]
Ausführung: A4 gemäß Tabelle, Preisliste Seite 2				
SP-MVA -	**150-**	**51**	010-00101	**16,90**
SP-MVA -	**150-**	**76**	010-00102	**21,75**
SP-MVA -	**150-**	**102**	010-00103	**26,00**
SP-MVA -	**150-**	**127**	010-00104	**33,50**
SP-MVA -	**150-**	**153**	010-00105	**36,65**
SP-MVA -	**150-**	**178**	010-00106	**43,40**
SP-MVA -	**175-**	**51**	010-00107	**20,50**
SP-MVA -	**175-**	**76**	010-00108	**26,40**
SP-MVA -	**175-**	**102**	010-00109	**32,30**
SP-MVA -	**175-**	**127**	010-00110	**38,80**
SP-MVA -	**175-**	**153**	010-00111	**44,50**
SP-MVA -	**175-**	**178**	010-00112	**50,70**
SP-MVA -	**175-**	**204**	010-00113	**56,70**
SP-MVA -	**175**	**229**	010-00114	**60,10**
SP-MVA -	**175**	**255**	010-00115	**68,40**
SP-MVA -	**175**	**280**	010-00116	**73,65**
SP-MVA -	**200**	**51**	010-00117	**24,35**
SP-MVA -	**200**	**76**	010-00118	**32,30**
SP-MVA -	**200**	**102**	010-00119	**39,95**
SP-MVA -	**200**	**127**	010-00120	**47,95**
SP-MVA -	**200**	**153**	010-00121	**55,65**
SP-MVA -	**200**	**178**	010-00122	**63,25**
SP-MVA -	**200**	**204**	010-00123	**67,55**
SP-MVA -	**200**	**229**	010-00124	**77,65**
SP-MVA -	**200**	**255**	010-00125	**85,40**
SP-MVA -	**200**	**280**	010-00126	**91,90**
SP-MVA -	**225**	**51**	010-00127	**25,10**
SP-MVA -	**225**	**76**	010-00128	**33,20**
SP-MVA -	**225**	**102**	010-00129	**40,85**
SP-MVA -	**225**	**127**	010-00130	**49,15**
SP-MVA -	**225**	**153**	010-00131	**56,70**
SP-MVA -	**225**	**178**	010-00032	**87,25**
SP-MVA -	**225**	**204**	010-00033	**97,25**
SP-MVA -	**225**	**229**	010-00034	**108,25**
SP-MVA -	**225**	**255**	010-00035	**119,25**
SP-MVA -	**225**	**280**	010-00036	**128,50**
SP-MVA -	**260**	**51**	010-00137	**29,20**
SP-MVA -	**260**	**76**	010-00138	**38,55**
SP-MVA -	**260**	**102**	010-00139	**47,30**
SP-MVA -	**260**	**127**	010-00140	**56,75**
SP-MVA -	**260**	**153**	010-00141	**65,85**
SP-MVA -	**260**	**178**	010-00042	**101,30**
SP-MVA -	**260**	**204**	010-00043	**112,25**
SP-MVA -	**260**	**229**	010-00044	**124,80**
SP-MVA -	**260**	**255**	010-00045	**137,15**
SP-MVA -	**260**	**280**	010-00046	**147,85**

SP-FA-1 D32

Flachanker
Blechstärke 1,5 mm
bauaufsichtlich zugelassen

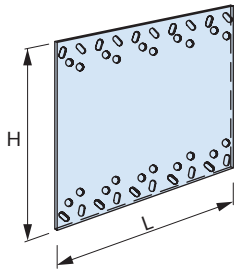

Artikelbezeichnung			Bestell-Nr.	Preis
Höhe H [mm]		L [mm]	0771.	[EUR/Stück]
Ausführung: A4 gemäß Tabelle, Preisliste Seite 2				
SP-FA-1-	**150-**	**40**	010-00001	**3,95**
SP-FA-1-	**150-**	**80**	010-00002	**6,45**
SP-FA-1-	**150-**	**120**	010-00003	**9,40**
SP-FA-1-	**150-**	**160**	010-00004	**12,10**
SP-FA-1-	**150-**	**200**	010-00005	**14,95**
SP-FA-1-	**150-**	**240**	010-00006	**17,65**
SP-FA-1-	**150-**	**280**	010-00007	**20,90**
SP-FA-1-	**150-**	**320**	010-00008	**23,55**
SP-FA-1-	**150-**	**360**	010-00009	**26,40**
SP-FA-1-	**150-**	**400**	010-00010	**29,30**
SP-FA-1-	**175-**	**40**	010-00011	**4,90**
SP-FA-1-	**175-**	**80**	010-00012	**8,70**
SP-FA-1-	**175-**	**120**	010-00013	**12,40**
SP-FA-1-	**175-**	**160**	010-00014	**14,70**
SP-FA-1-	**175-**	**200**	010-00015	**17,65**
SP-FA-1-	**175-**	**240**	010-00016	**21,05**
SP-FA-1-	**175-**	**280**	010-00017	**24,90**
SP-FA-1-	**175-**	**320**	010-00018	**30,90**
SP-FA-1-	**175-**	**360**	010-00019	**32,00**
SP-FA-1-	**175-**	**400**	010-00020	**34,85**
SP-FA-1-	**200-**	**40**	010-00021	**5,80**
SP-FA-1-	**200-**	**80**	010-00022	**11,40**
SP-FA-1-	**200-**	**120**	010-00023	**15,15**
SP-FA-1-	**200-**	**160**	010-00024	**20,15**
SP-FA-1-	**200-**	**200**	010-00025	**24,45**
SP-FA-1-	**200-**	**240**	010-00026	**29,30**
SP-FA-1-	**200-**	**280**	010-00027	**34,80**
SP-FA-1-	**200-**	**320**	010-00028	**39,60**
SP-FA-1-	**200-**	**360**	010-00029	**44,60**
SP-FA-1-	**200-**	**400**	010-00030	**49,60**
SP-FA-1-	**225-**	**40**	010-00031	**6,20**
SP-FA-1-	**225-**	**80**	010-00032	**12,60**
SP-FA-1-	**225-**	**120**	010-00033	**16,40**
SP-FA-1-	**225-**	**160**	010-00034	**21,40**
SP-FA-1-	**225-**	**200**	010-00035	**26,40**
SP-FA-1-	**225-**	**240**	010-00036	**31,75**
SP-FA-1-	**225-**	**280**	010-00037	**37,65**
SP-FA-1	**225-**	**320**	010-00038	**42,95**
SP-FA-1-	**225-**	**360**	010-00039	**48,20**
SP-FA-1-	**225-**	**400**	010-00040	**53,35**

★ HALFEN-Hinweis: Allgemeine Erläuterungen siehe Übersichtsseite am Anfang des Kapitels

© 2015 HALFEN · PL 2/15 · www.halfen.de

SP-FA-2 D32

Flachanker
Blechstärke 2,0 mm
bauaufsichtlich zugelassen

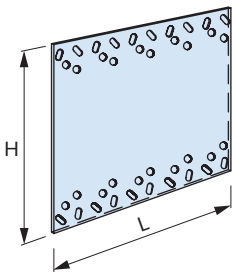

Artikelbezeichnung			Bestell-Nr.	Preis
	Höhe H [mm]	L [mm]	0771.	[EUR/Stück]
Ausführung: A4 gemäß Tabelle, Preisliste Seite 2				
SP-FA-2-	**175-**	**40**	020-00001	**7,85**
SP-FA-2-	**175-**	**80**	020-00002	**11,10**
SP-FA-2-	**175-**	**120**	020-00003	**14,70**
SP-FA-2-	**175-**	**160**	020-00004	**19,75**
SP-FA-2-	**175-**	**200**	020-00005	**23,20**
SP-FA-2-	**175-**	**240**	020-00006	**26,75**
SP-FA-2-	**175-**	**280**	020-00007	**30,90**
SP-FA-2-	**175-**	**320**	020-00008	**34,65**
SP-FA-2-	**175-**	**360**	020-00009	**38,30**
SP-FA-2-	**175-**	**400**	020-00010	**42,00**
SP-FA-2-	**200-**	**40**	020-00011	**8,50**
SP-FA-2-	**200-**	**80**	020-00012	**12,50**
SP-FA-2-	**200-**	**120**	020-00013	**16,75**
SP-FA-2-	**200-**	**160**	020-00014	**22,45**
SP-FA-2-	**200-**	**200**	020-00015	**26,20**
SP-FA-2-	**200-**	**240**	020-00016	**30,45**
SP-FA-2-	**200-**	**280**	020-00017	**36,95**
SP-FA-2-	**200-**	**320**	020-00018	**42,95**
SP-FA-2-	**200-**	**360**	020-00019	**47,25**
SP-FA-2-	**200-**	**400**	020-00020	**51,55**
SP-FA-2-	**225-**	**40**	020-00021	**9,05**
SP-FA-2-	**225-**	**80**	020-00022	**13,45**
SP-FA-2-	**225-**	**120**	020-00023	**17,90**
SP-FA-2-	**225-**	**160**	020-00024	**24,35**
SP-FA-2-	**225-**	**200**	020-00025	**28,75**
SP-FA-2-	**225-**	**240**	020-00026	**34,95**
SP-FA-2-	**225-**	**280**	020-00027	**40,30**
SP-FA-2-	**225-**	**320**	020-00028	**45,40**
SP-FA-2-	**225-**	**360**	020-00029	**49,95**
SP-FA-2-	**225-**	**400**	020-00030	**56,55**
SP-FA-2-	**260-**	**40**	020-00031	**18,75**
SP-FA-2-	**260-**	**80**	020-00032	**23,95**
SP-FA-2-	**260-**	**120**	020-00033	**29,20**
SP-FA-2-	**260-**	**160**	020-00034	**34,80**
SP-FA-2-	**260-**	**200**	020-00035	**39,95**
SP-FA-2-	**260-**	**240**	020-00036	**45,40**
SP-FA-2-	**260-**	**280**	020-00037	**51,60**
SP-FA-2-	**260-**	**320**	020-00038	**57,55**
SP-FA-2-	**260-**	**360**	020-00039	**63,25**
SP-FA-2-	**260-**	**400**	020-00040	**68,55**

SP-FA-3 D32

Flachanker
Blechstärke 3,0 mm
bauaufsichtlich zugelassen

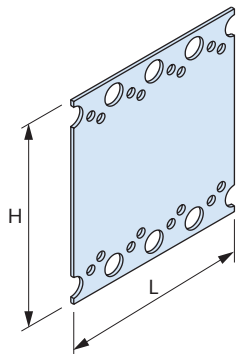

Artikelbezeichnung			Bestell-Nr.	Preis
	Höhe H [mm]	L [mm]	0771.	[EUR/Stück]
Ausführung: A4 gemäß Tabelle, Preisliste Seite 2				
SP-FA-3-	**260-**	**80**	030-00001	**33,15**
SP-FA-3-	**260-**	**120**	030-00002	**45,50**
SP-FA-3-	**260-**	**160**	030-00003	**54,45**
SP-FA-3-	**260-**	**200**	030-00004	**71,10**
SP-FA-3-	**260-**	**240**	030-00005	**84,25**
SP-FA-3-	**260-**	**280**	030-00006	**91,10**
SP-FA-3-	**260-**	**320**	030-00007	**96,25**
SP-FA-3-	**260-**	**360**	030-00008	**101,70**
SP-FA-3-	**260-**	**400**	030-00009	**107,95**
SP-FA-3-	**280-**	**80**	030-00010	**35,35**
SP-FA-3-	**280-**	**120**	030-00011	**48,70**
SP-FA-3-	**280-**	**160**	030-00012	**62,60**
SP-FA-3-	**280-**	**200**	030-00013	**76,15**
SP-FA-3-	**280-**	**240**	030-00014	**90,25**
Hinweis: Typen SP-SPA-N/-A/-B → Seiten 148 - 149				

★ HALFEN-Hinweis: Allgemeine Erläuterungen siehe Übersichtsseite am Anfang des Kapitels

© 2015 HALFEN · PL 2/15 · www.halfen.de

HK4-U D01

Konsolanker, Standardausführung Typ U,
im geschlossenen Wandbereich, auch in Kombination mit Zwischenwinkeln
Typ HW → Seite 157
höhenjustierbar ± 35 mm

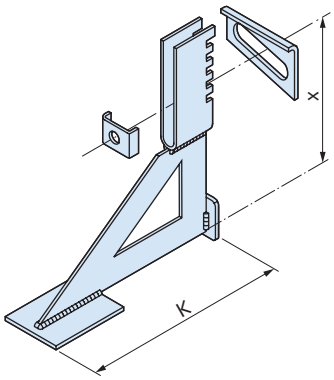

Artikelbezeichnung	Laststufe [kN]	Kraglänge K [mm]	Rückenmaß x [mm]	Bestell-Nr. 2100.	Preis [EUR/Stück]
Ausführung: A4/L4 gemäß Tabelle, Preisliste Seite 2					
HK4-U-	**3,5-**	**130**	**150**	010-00001	**17,90**
HK4-U-	**3,5-**	**150**	**150**	010-00002	**18,30**
HK4-U-	**3,5-**	**170**	**150**	010-00003	**18,75**
HK4-U-	**3,5-**	**190**	**150**	010-00004	**19,05**
HK4-U-	**3,5-**	**210**	**150**	010-00005	**19,45**
HK4-U-	**3,5-**	**230**	**175**	010-00006	**21,15**
HK4-U-	**3,5-**	**250**	**175**	010-00007	**22,70**
HK4-U-	**3,5-SK-**	**270**	**180**	01S	**auf Anfrage**
HK4-U-	**3,5-SK-**	**290**	**200**	01S	**auf Anfrage**
HK4-U-	**3,5-SK-**	**310**	**220**	01S	**auf Anfrage**
HK4-U-	**3,5-SK-**	**330**	**240**	01S	**auf Anfrage**
HK4-U-	**3,5-SK-**	**350**	**260**	01S	**auf Anfrage**
HK4-U-	**7,0-**	**130**	**200**	010-00008	**25,05**
HK4-U-	**7,0-**	**150**	**200**	010-00009	**25,45**
HK4-U-	**7,0-**	**170**	**200**	010-00010	**24,80**
HK4-U-	**7,0-**	**190**	**200**	010-00011	**25,45**
HK4-U-	**7,0-**	**210**	**200**	010-00012	**26,05**
HK4-U-	**7,0-**	**230**	**250**	010-00013	**30,05**
HK4-U-	**7,0-**	**250**	**250**	010-00014	**30,75**
HK4-U-	**7,0-SK-**	**270**	**270**	01S	**auf Anfrage**
HK4-U-	**7,0-SK-**	**290**	**290**	01S	**auf Anfrage**
HK4-U-	**7,0-SK-**	**310**	**310**	01S	**auf Anfrage**
HK4-U-	**7,0-SK-**	**330**	**330**	01S	**auf Anfrage**
HK4-U-	**7,0-SK-**	**350**	**350**	01S	**auf Anfrage**
HK4-U-	**10,5-**	**130**	**250**	010-00015	**37,30**
HK4-U-	**10,5-**	**150**	**250**	010-00016	**38,00**
HK4-U-	**10,5-**	**170**	**250**	010-00017	**38,85**
HK4-U-	**10,5-**	**190**	**250**	010-00018	**40,20**
HK4-U-	**10,5-**	**210**	**250**	010-00019	**41,25**
HK4-U-	**10,5-**	**230**	**300**	010-00020	**45,05**
HK4-U-	**10,5-**	**250**	**300**	010-00021	**46,15**
HK4-U-	**10,5-SK-**	**270**	**320**	01S	**auf Anfrage**
HK4-U-	**10,5-SK-**	**290**	**340**	01S	**auf Anfrage**
HK4-U-	**10,5-SK-**	**310**	**360**	01S	**auf Anfrage**
HK4-U-	**10,5-SK-**	**330**	**380**	01S	**auf Anfrage**
HK4-U-	**10,5-SK-**	**350**	**400**	01S	**auf Anfrage**

Andere Kraglängen und Abmessungen auf Anfrage
★ HALFEN-Hinweis: Bestellbeispiel siehe Übersichtsseite am Anfang des Kapitels 4, Schema A
Mögliche Tiefenjustierung der Konsolanker mittels Justierfuß JF → Seite 166

HK4-UV D01

Konsolanker, Typ UV mit Höhenversatz Maß v,
im geschlossenen Wandbereich, auch in Kombination mit Zwischenwinkeln
Typ HW → Seite 157
höhenjustierbar ± 35 mm

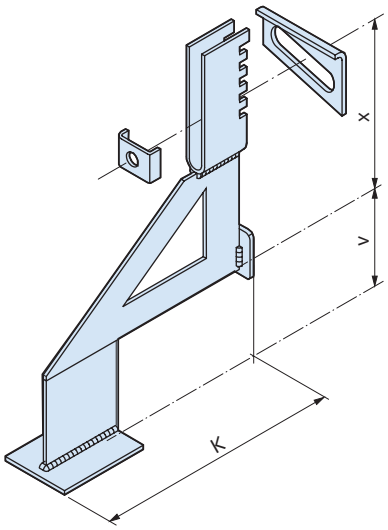

Artikelbezeichnung	Laststufe [kN]	Kraglänge K [mm]	Kennmaße [mm]	Bestell-Nr. 2100.	Preis [EUR/Stück] ②
Ausführung: A4/L4 gemäß Tabelle, Preisliste Seite 2					
HK4-UV-	**3,5-SK-**	**K =**	**v = 60 ①**	02S	**auf Anfrage**
Änderung Versatzmaß je ± 10 mm					**0,30**
HK4-UV-	**7,0-SK-**	**K =**	**v = 60 ①**	02S	**auf Anfrage**
Änderung Versatzmaß je ± 10 mm					**0,30**
HK4-UV-	**10,5-SK-**	**K =**	**v = 60 ①**	02S	**auf Anfrage**
Änderung Versatzmaß je ± 10 mm					**0,30**

① Kraglänge K und Versatzmaß v bitte in mm angeben
② Preise SK: bitte Hinweis auf Seite 3 beachten
★ HALFEN-Hinweis: Bestellbeispiel siehe Übersichtsseite am Anfang des Kapitels 4, Schema B
Mögliche Tiefenjustierung der Konsolanker mittels Justierfuß JF → Seite 166

★ HALFEN-Hinweis: Allgemeine Erläuterungen siehe Übersichtsseite am Anfang des Kapitels

© 2015 HALFEN · PL 2/15 · www.halfen.de

HK4-UT D01

Konsolanker, Typ UT mit hochliegender Auflagerplatte,
auch in Kombination mit Zwischenwinkeln
Typ HW → Seite 157
höhenjustierbar ±35 mm

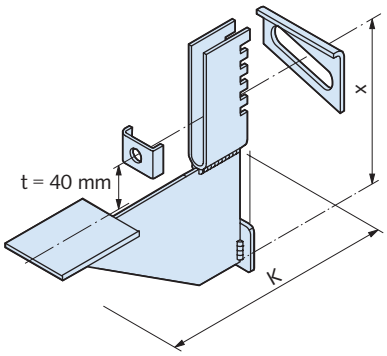

Artikelbezeichnung			Bestell-Nr.	Preis [EUR/Stück] ②
	Laststufe [kN]	Kraglänge K [mm]	2100.	
Ausführung: A4/L4 gemäß Tabelle, Preisliste Seite 2				
HK4-UT-	**3,5-SK-**	**K = ①**	03S	**auf Anfrage**
HK4-UT-	**7,0-SK-**	**K = ①**	03S	**auf Anfrage**
HK4-UT-	**10,5-SK-**	**K = ①**	03S	**auf Anfrage**

① Kraglänge K bitte in mm angeben
② Preise SK: bitte Hinweis auf Seite 3 beachten
★ HALFEN-Hinweis: Bestellbeispiel siehe Übersichtsseite am Anfang des Kapitels 4, Schema A

HK4-P D01

Konsolanker, Standardausführung P
z.B. im Bereich von Dehnungsfugen, höhenjustierbar ± 35 mm

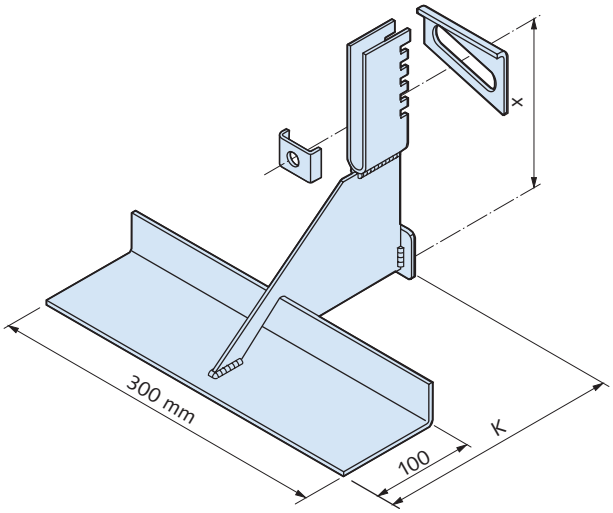

Artikelbezeichnung				Bestell-Nr.	Preis
	Laststufe [kN]	Kraglänge K [mm]	Rückenmaß x [mm]	2100.	[EUR/Stück]
Ausführung: A4/L4 gemäß Tabelle, Preisliste Seite 2					
HK4-P-	**3,5-**	**130**	**150**	06S	**42,55**
HK4 P-	**3,5-**	**150**	**150**	06S	**42,10**
HK4-P-	**3,5-**	**170**	**150**	06S	**42,45**
HK4-P-	**3,5-**	**190**	**150**	06S	**43,00**
HK4-P-	**3,5-**	**210**	**150**	06S	**43,00**
HK4-P-	**3,5-**	**230**	**175**	06S	**44,55**
HK4-P-	**3,5-**	**250**	**175**	06S	**45,20**
HK4-P-	**7,0-**	**130**	**200**	06S	**47,00**
HK4-P-	**7,0-**	**150**	**200**	06S	**47,40**
HK4-P-	**7,0-**	**170**	**200**	06S	**47,95**
HK4-P-	**7,0-**	**190**	**200**	06S	**47,75**
HK4-P-	**7,0-**	**210**	**200**	06S	**47,95**
HK4-P-	**7,0-**	**230**	**250**	06S	**51,85**
HK4-P-	**7,0-**	**250**	**250**	06S	**52,45**
HK4-P-	**10,5-**	**130**	**250**	06S	**59,65**
HK4-P-	**10,5-**	**150**	**250**	06S	**60,50**
HK4-P-	**10,5-**	**170**	**250**	06S	**61,50**
HK4-P–	**10,5-**	**190**	**250**	06S	**62,35**
HK4-P-	**10,5-**	**210**	**250**	06S	**63,25**
HK4-P-	**10,5-**	**230**	**300**	06S	**67,20**
HK4-P-	**10,5-**	**250**	**300**	06S	**68,25**

Kraglängen bis 350mm und andere Abmessungen auf Anfrage
★ HALFEN-Hinweis: Bestellbeispiel siehe Übersichtsseite am Anfang des Kapitels 4, Schema A

★ HALFEN-Hinweis: Allgemeine Erläuterungen siehe Übersichtsseite am Anfang des Kapitels

© 2015 HALFEN · PL 2/15 · www.halfen.de

HK4-PV D01

Konsolanker, Typ PV mit Höhenversatz Maß v,
z.B. im Bereich von Dehnungsfugen, höhenjustierbar ± 35 mm

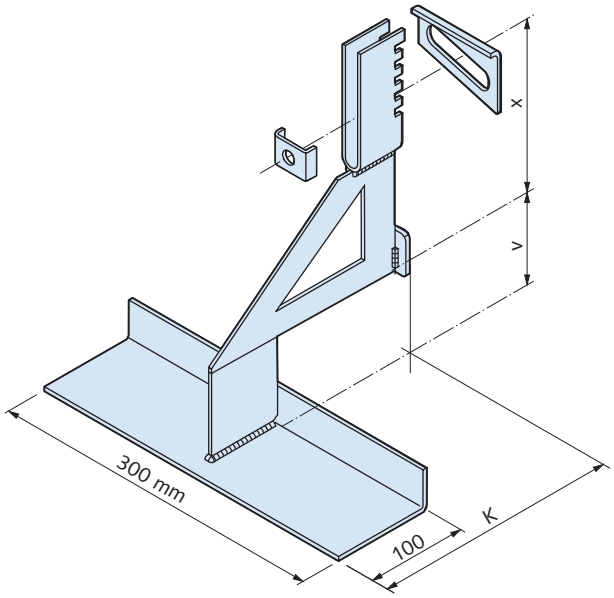

Artikelbezeichnung Laststufe [kN]		Kraglänge K [mm]	Kennmaße [mm]	Bestell-Nr. 2100.	Preis [EUR/Stück] ②
Ausführung: A4/L4 gemäß Tabelle, Preisliste Seite 2					
HK4-PV-	**3,5-SK**	**K =**	**v = 60 ①**	07S	**auf Anfrage**
Änderung Versatzmaß je ± 10 mm					**0,65**
HK4-PV-	**7,0-SK**	**K =**	**v = 60 ①**	07S	**auf Anfrage**
Änderung Versatzmaß je ± 10 mm					**0,65**
HK4-PV-	**10,5-SK**	**K =**	**v = 60 ①**	07S	**auf Anfrage**
Änderung Versatzmaß je ± 10 mm					**0,85**

① Kraglänge K und Versatzmaß v bitte in mm angeben
★ HALFEN-Hinweis: Bestellbeispiel siehe Übersichtsseite am Anfang des Kapitels 4, Schema B
Mögliche Tiefenjustierung der Konsolanker mittels Justierfuß JF → Seite 166
② Preise SK: bitte Hinweis auf Seite 3 beachten.

HK4-S D01

Konsolanker für Fertigteilstürze,
Standardausführung Typ S, höhenjustierbar ± 35 mm

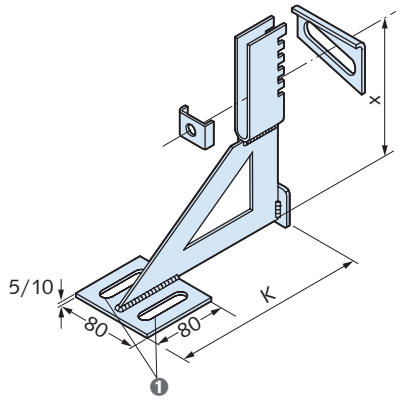

❶ Langlöcher für Einbau bzw. Montageteile der Fertigteilstürze

Artikelbezeichnung Laststufe [kN]		Kraglänge K [mm]	Rückenmaß x [mm]	Bestell-Nr. 2100.	Preis [EUR/Stück]
Ausführung: A4/L4 gemäß Tabelle, Preisliste Seite 2					
HK4-S-	**3,5-**	**130**	**150**	080-00001	**18,15**
HK4-S-	**3,5-**	**150**	**150**	080-00002	**18,10**
HK4-S-	**3,5-**	**170**	**150**	080-00003	**20,15**
HK4-S-	**3,5-**	**190**	**150**	080-00004	**18,55**
HK4-S-	**3,5-**	**210**	**150**	080-00005	**20,90**
HK4-S-	**3,5-**	**230**	**175**	080-00006	**22,70**
HK4-S-	**3,5-**	**250**	**175**	080-00007	**24,15**
HK4-S-	**3,5-SK-**	**270**	**180**	08S	**auf Anfrage**
HK4-S-	**3,5-SK-**	**290**	**200**	08S	**auf Anfrage**
HK4-S-	**3,5-SK-**	**310**	**220**	08S	**auf Anfrage**
HK4-S-	**3,5-SK-**	**330**	**240**	08S	**auf Anfrage**
HK4-S-	**3,5-SK-**	**350**	**260**	08S	**auf Anfrage**
HK4-S-	**7,0-**	**130**	**200**	080-00008	**30,85**
HK4-S-	**7,0-**	**150**	**200**	080-00009	**31,45**
HK4-S-	**7,0-**	**170**	**200**	080-00010	**27,90**
HK4-S-	**7,0-**	**190**	**200**	080-00011	**30,30**
HK4-S-	**7,0-**	**210**	**200**	080-00012	**28,90**
HK4-S-	**7,0-**	**230**	**250**	080-00013	**33,20**
HK4-S-	**7,0-**	**250**	**250**	080-00014	**33,80**
HK4-S-	**7,0-SK-**	**270**	**270**	08S	**auf Anfrage**
HK4-S-	**7,0SK-**	**290**	**290**	08S	**auf Anfrage**
HK4-S-	**7,0-SK-**	**310**	**310**	08S	**auf Anfrage**
HK4-S-	**7,0-SK-**	**330**	**330**	08S	**auf Anfrage**
HK4-S-	**7,0-SK-**	**350**	**350**	08S	**auf Anfrage**
HK4-S-	**10,5-**	**130**	**250**	080-00015	**42,55**
HK4-S-	**10,5-**	**150**	**250**	080-00016	**43,50**
HK4-S-	**10,5-**	**170**	**250**	080-00017	**43,95**
HK4-S-	**10,5-**	**190**	**250**	080-00018	**42,25**
HK4-S-	**10,5-**	**210**	**250**	080-00019	**46,30**
HK4-S-	**10,5-**	**230**	**300**	080-00020	**51,05**
HK4-S-	**10,5-**	**250**	**300**	080-00021	**52,40**
HK4-S-	**10,5-SK-**	**270**	**320**	08S	**auf Anfrage**
HK4-S-	**10,5-SK-**	**290**	**340**	08S	**auf Anfrage**
HK4-S-	**10,5-SK-**	**310**	**360**	08S	**auf Anfrage**
HK4-S-	**10,5-SK-**	**330**	**380**	08S	**auf Anfrage**
HK4-S-	**10,5-SK-**	**350**	**400**	08S	**auf Anfrage**

Andere Kraglängen und Abmessungen auf Anfrage
★ HALFEN-Hinweis: Bestellbeispiel siehe Übersichtsseite am Anfang des Kapitels 4, Schema A
Einbau- und Montageteile für Fertigstürze → Seite 161.
Mögliche Tiefenjustierung der Konsolanker mittels Justierfuß JF → Seite 166.

© 2015 HALFEN · PL 2/15 · www.halfen.de

HK4-SV D01

Konsolanker für Fertigteilstürze,
Typ SV mit Höhenversatz Maß v, höhenjustierbar ± 35mm

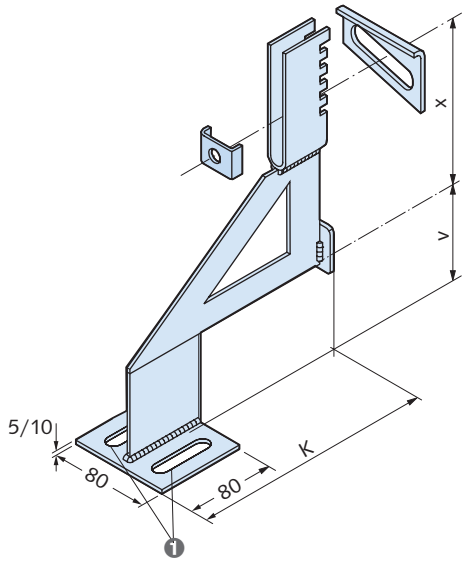

❶ Langlöcher für Einbau bzw. Montageteile der Fertigteilstürze

Artikelbezeichnung	Laststufe [kN]	Kraglänge K [mm]	Kennmaße [mm]	Bestell-Nr. 2100.	Preis [EUR/Stück] ②
Ausführung: A4/L4 gemäß Tabelle, Preisliste Seite 2					
HK4-SV-	**3,5-SK**	**K =**	**v = 60 ①**	09S	**auf Anfrage**
Änderung Versatzmaß je ± 10 mm					**0,30**
HK4-SV-	**7,0-SK**	**K =**	**v = 60 ①**	09S	**auf Anfrage**
Änderung Versatzmaß je ± 10 mm					**0,30**
HK4-SV-	**10,5-SK**	**K =**	**v = 60 ①**	09S	**auf Anfrage**
Änderung Versatzmaß je ± 10 mm					**0,35**

① Kraglänge K und Versatzmaß v bitte in mm angeben
★ HALFEN-Hinweis: Bestellbeispiel siehe Übersichtsseite am Anfang des Kapitels 4, Schema B
② Preise SK: bitte Hinweis auf Seite 3 beachten
Mögliche Tiefenjustierung der Konsolanker mittels Justierfuß JF → Seite 166

HK4-F D01

Winkelkonsolanker, Typ F,
über Öffnungen, höhenjustierbar ± 35 mm

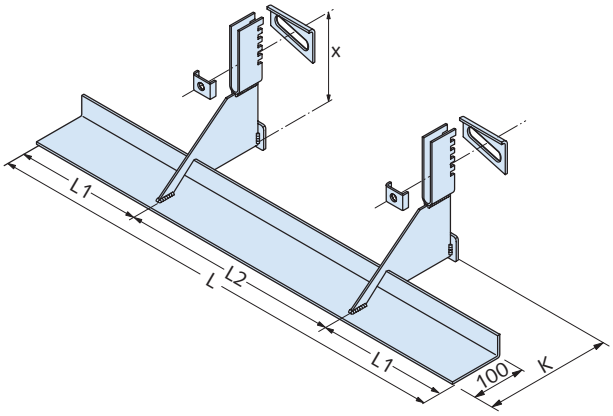

Artikelbezeichnung	Laststufe [kN]	Kraglänge K [mm]	Winkellängen L / L2 [mm]	Bestell-Nr. 2100.	Preis [EUR/Stück] ②
Ausführung: A4/L4 gemäß Tabelle, Preisliste Seite 2					
HK4-F-	**3,5-**	**K =**	**995 / 500**	11S	**99,10**
HK4-F-	**3,5-**	**K =**	**1245 / 750**	11S	**109,50**
HK4-F-	**3,5-**	**K =**	**1495 / 1000**	11S	**120,05**
HK4-F-	**7,0-**	**K =**	**995 / 500**	11S	**110,30**
HK4-F-	**7,0-**	**K =**	**1245 / 750**	11S	**120,65**
HK4-F-	**7,0-**	**K =**	**1495 / 1000**	11S	**131,25**
HK4-F-	**10,5-**	**K =**	**995 / 500**	11S	**132,80**
HK4-F-	**10,5-**	**K =**	**1245 / 750**	11S	**145,85**
HK4-F-	**10,5-**	**K =**	**1495 / 1000**	11S	**159,00**
HK4-F-	**3,5-SK-**	**K =**	**L / L2**	11S	**auf Anfrage**
HK4-F-	**7,0-SK-**	**K =**	**L / L2**	11S	**auf Anfrage**
HK4-F-	**10,5-SK-**	**K =**	**L / L2**	11S	**auf Anfrage**

Andere Kraglängen und Abmessungen auf Anfrage.
★ HALFEN-Hinweis: Bestellbeispiel siehe Übersichtsseite am Anfang des Kapitels 4, Schema B
① Kraglänge, Winkellängen als Kennzahlen bei Bestellung eingeben
② Preis für K-Maße von 130 - 350 mm. Preise SK: bitte Hinweis auf Seite 3 beachten

© 2015 HALFEN · PL 2/15 · www.halfen.de

HK4-FV D01

Winkelkonsolanker, Typ FV mit Höhenversatz Maß v, über Öffnungen, höhenjustierbar ± 35 mm

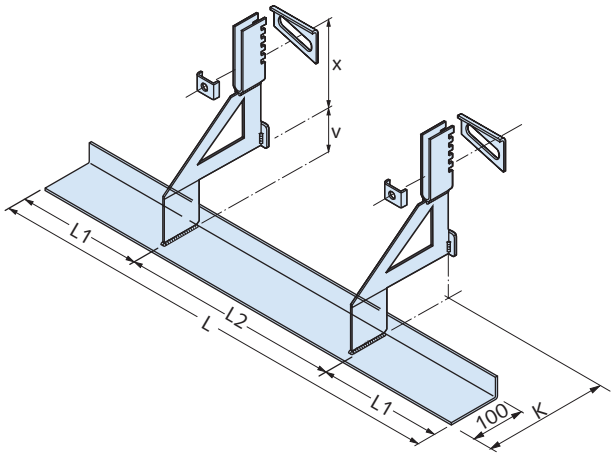

Artikelbezeichnung Laststufe [kN]	Kraglänge K [mm]	Winkellängen L / L2 [mm]	Versatzmaß v [mm]	Bestell-Nr. 2100.	Preis [EUR/Stück] ②
Ausführung: A4/L4 gemäß Tabelle, Preisliste Seite 2					
HK4-FV- 3,5-	**K =**	**995 / 500**	v = 60 ①	13S	**129,85**
HK4-FV- 3,5-	**K =**	**1245 / 750**	v = 60 ①	13S	**140,60**
HK4-FV- 3,5-	**K =**	**1495 / 1000**	v = 60 ①	13S	**151,40**
Änderung Versatzmaß je ± 10 mm					**0,85**
HK4-FV- 7,0-	**K =**	**995 / 500**	v = 60 ①	13S	**145,40**
HK4-FV- 7,0-	**K =**	**1245 / 750**	v = 60 ①	13S	**156,15**
HK4-FV- 7,0-	**K =**	**1495 / 1000**	v = 60 ①	13S	**166,95**
Änderung Versatzmaß je ± 10 mm					**0,65**
HK4-FV- 10,5-	**K =**	**995 / 500**	v = 60 ①	13S	**174,45**
HK4-FV- 10,5-	**K =**	**1245 / 750**	v = 60 ①	13S	**188,05**
HK4-FV- 10,5-	**K =**	**1495 / 1000**	v = 60 ①	13S	**201,50**
Änderung Versatzmaß je ± 10 mm					**0,85**
HK4-FV- 3,5-SK	**K =**	**L / L2**	v = 60 ①	13S	**auf Anfrage**
HK4-FV- 7,0-SK	**K =**	**L / L2**	v = 60 ①	13S	**auf Anfrage**
HK4-FV- 10,5-SK	**K =**	**L / L2**	v = 60 ①	13S	**auf Anfrage**

Kraglängen bis 350 mm und andere Abmessungen auf Anfrage
★ HALFEN-Hinweis: Bestellbeispiel siehe Übersichtsseite am Anfang des Kapitels 4, Schema B
① Kraglänge K, Winkellängen L, L_2, Versatzmaß v als Kennzahlen bei Bestellung angeben (analog HK4-F)
② Preis für K-Masse von 130 - 250 mm. Preise SK: bitte Hinweis auf Seite 3 beachten

HS 38/17 Y01

Halfenschraube, passend zu HK4 Konsolanker in Verbindung mit Halfenschiene HTA-CE 38/17

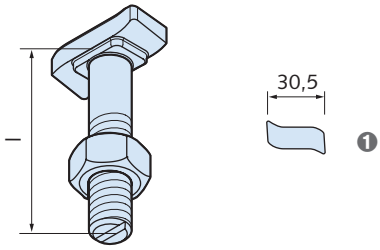

❶ Standard-Kopfform

Artikelbezeichnung	PE [St.]	Bestell-Nr. 0161.	Preis [EUR/100 St.]
Ausführung: A4 gemäß Tabelle, Preisliste Seite 2			
HS 38/17 - M12 x 72	50	050-00001	**473,15**
HS 38/17 - M12 x 90	50	058-00001	**494,90**
Weitere Schrauben → siehe Kapitel 7			

HS 50/30 Y01

Halfenschraube, passend zu HK4 Konsolanker in Verbindung mit Halfenschiene HTA-CE 49/30 und HTA-CE 50/30

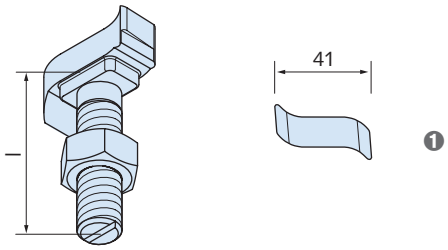

❶ Standard-Kopfform

Artikelbezeichnung	PE [Stück]	Bestell-Nr. 0161.	Preis [EUR/100 St.]
Ausführung: A4 gemäß Tabelle, Preisliste Seite 2			
HS 50/30 - M12 x 87	50	090-00001	**1.010,75**
Weitere Schrauben → siehe Kapitel 7			

HS 50/30 Y01

Halfenschraube, passend zu HK4 Konsolanker in Verbindung mit Halfenschiene HTA-CE 54/33 und HTA-CE 52/34

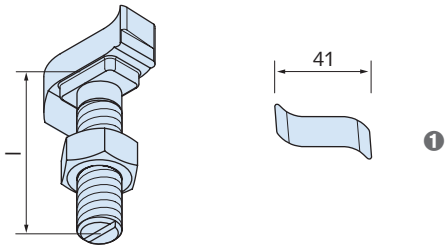

❶ Standard-Kopfform

Artikelbezeichnung	PE [St.]	Bestell-Nr. 0161.	Preis [EUR/100 St.]
Ausführung: A4 gemäß Tabelle, Preisliste Seite 2			
HS 50/30 - M16 x 87 - A4 - 70	25	090-00002	**1.290,30**
Weitere Schrauben → siehe Kapitel 7			

★ HALFEN-Hinweis: Allgemeine Erläuterungen siehe Übersichtsseite am Anfang des Kapitels

© 2015 HALFEN · PL 2/15 · www.halfen.de

HW-95 D01

Auflagerwinkel
Typ HW-95 als Zwischenwinkel, typengeprüft

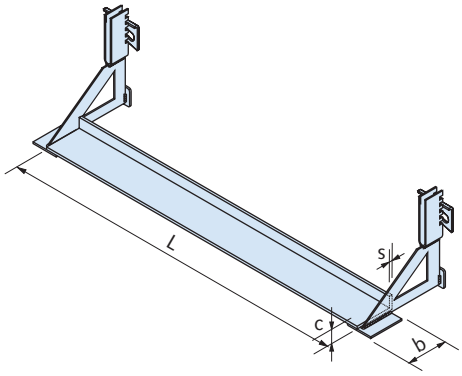

Artikelbezeichnung		Bestell-Nr.	Preis
Winkelmaße b x c x s [mm]	Länge L [mm]	0110.	[EUR/Stück]
Ausführung: A4 gemäß Tabelle, Preisliste Seite 2			
HW- 95 x 20 x 2 -	**480**	010-00002	**12,70**
HW- 95 x 30 x 3 -	**730**	010-00003	**28,90**
HW- 95 x 40 x 4 -	**980**	010-00004	**52,35**

Artikelbezeichnung, Winkelmaße und Länge mit Bestell-Nr. bei Bestellung angeben

HW-90 D01

Auflagerwinkel, Typ HW-90

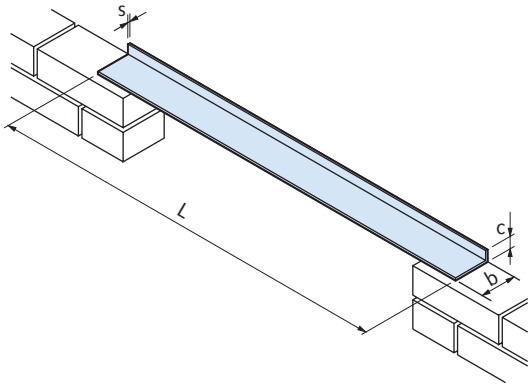

Artikelbezeichnung		Bestell-Nr.	Preis
Winkelmaße b x c x s [mm]	Länge L [mm]	0110.	[EUR/Stück]
Ausführung: A4 gemäß Tabelle, Preisliste Seite 2			
HW- 90 x 30 x 3 -	**700**	010-00025	**33,20**
HW- 90 x 30 x 3 -	**950**	010-00026	**43,60**
HW- 90 x 45 x 3 -	**1200**	010-00027	**61,15**
HW- 90 x 60 x 4 -	**1200**	010-00028	**67,85**
HW- 90 x 60 x 3 -	**1450**	010-00029	**81,35**
HW- 90 x 60 x 4 -	**1450**	010-00030	**104,90**
HW- 90 x 60 x 5 -	**1450**	010-00031	**128,55**
HW- 90 x 90 x 4 -	**1700**	010-00032	**147,55**
HW- 90 x 90 x 5 -	**1700**	010-00033	**181,30**
HW- 90 x 90 x 4 -	**1950**	010-00034	**168,65**
HW- 90 x 90 x 5 -	**1950**	010-00035	**207,50**
HW- 90 x 90 x 6 -	**1950**	010-00036	**246,85**
HW- 90 x 90 x 5 -	**2200**	010-00037	**233,85**
HW- 90 x 90 x 6 -	**2200**	010-00038	**278,15**
HW- 90 x 90 x 8 -	**2200**	010-00039	**318,75**
HW- 90 x 100 x 8 -	**2200**	010-00040	**337,70**
HW-A4-SK Sonderkonstruktion		009-#	**auf Anfrage**

Artikelbezeichnung, Winkelmaße und Länge mit Bestell-Nr. bei Bestellung angeben
Weitere Abmessungen auf Anfrage
Bestellbeispiel: HW 90x60x4-1450 Bestell-Nr. 0110.010-00030
= Konfigurationsartikel, bei Bestellung bitte Artikelbezeichnung angeben

★ HALFEN-Hinweis: Allgemeine Erläuterungen siehe Übersichtsseite am Anfang des Kapitels

© 2015 HALFEN · PL 2/15 · www.halfen.de

KW

D01

Anschraubwinkel, Typ KW
Standardlängen L: 500 mm, 750 mm, 1000 mm

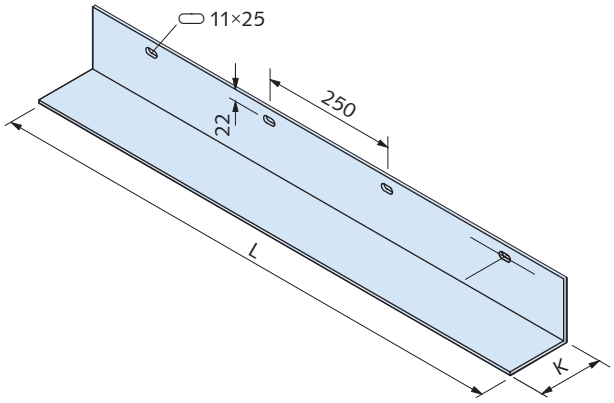

Artikelbezeichnung Laststufe [kN]	Kraglänge K [mm]	Länge L [mm]	Bestell-Nr. 0111.	Preis [EUR/Stück]
Ausführung: A4 gemäß Tabelle, Preisliste Seite 2				
KW - 1,2 -	**100 -**	**500**	010-00001	**46,15**
KW - 1,2 -	**100 -**	**750**	010-00002	**68,25**
KW - 1,2 -	**100 -**	**1000**	010-00003	**87,45**
KW - 1,2 -	**120 -**	**500**	010-00004	**55,20**
KW - 1,2 -	**120 -**	**750**	010-00005	**82,70**
KW - 1,2 -	**120 -**	**1000**	010-00006	**105,30**
KW - 2,1 -	**100 -**	**500**	010-00007	**62,70**
KW - 2,1 -	**100 -**	**750**	010-00008	**93,20**
KW - 2,1 -	**100 -**	**1000**	010-00009	**120,60**
KW - 2,1 -	**120 -**	**500**	010-00010	**75,40**
KW - 2,1 -	**120 -**	**750**	010-00011	**112,95**
KW - 2,1 -	**120 -**	**1000**	010-00012	**145,85**
KW - 3,2 -	**100 -**	**500**	010-00013	**80,40**
KW - 3,2 -	**100 -**	**750**	010-00014	**122,45**
KW - 3,2 -	**100 -**	**1000**	010-00015	**157,90**
KW - 3,2 -	**120 -**	**500**	010-00016	**99,90**
KW - 3,2 -	**120 -**	**750**	010-00017	**149,20**
KW - 3,2 -	**120 -**	**1000**	010-00018	**192,10**
KW- SK Sonderkonstruktion			019.00001	**auf Anfrage**

Bestellbeispiel: KW 2,1-120-1000 Bestell-Nr. 0111.010-00006

KWL

D01

Anschraubwinkel, Typ KWL
Standardlängen L: 500 mm, 750 mm, 1000 mm

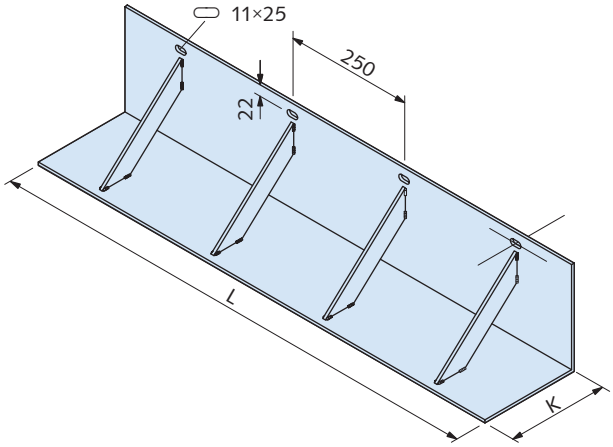

Artikelbezeichnung Laststufe [kN]	Kraglänge K [mm]	Länge L [mm]	Bestell-Nr. 0112.	Preis [EUR/Stück]
Ausführung: A4 gemäß Tabelle, Preisliste Seite 2				
KWL - 1,5 -	**130 -**	**500**	010-00001	**auf Anfrage**
KWL - 1,5 -	**130 -**	**750**	010-00002	**auf Anfrage**
KWL - 1,5 -	**130 -**	**1000**	010-00003	**auf Anfrage**
KWL - 1,5 -	**150 -**	**500**	010-00004	**auf Anfrage**
KWL - 1,5 -	**150 -**	**750**	010-00005	**auf Anfrage**
KWL - 1,5 -	**150 -**	**1000**	010-00006	**auf Anfrage**
KWL - 1,5 -	**170 -**	**500**	010-00007	**auf Anfrage**
KWL - 1,5 -	**170 -**	**750**	010-00008	**auf Anfrage**
KWL - 1,5 -	**170 -**	**1000**	010-00009	**auf Anfrage**
KWL - 1,5 -	**190 -**	**500**	010-00010	**auf Anfrage**
KWL - 1,5 -	**190 -**	**750**	010-00011	**auf Anfrage**
KWL - 1,5 -	**190 -**	**1000**	010-00012	**auf Anfrage**
KWL - 1,5 -	**210 -**	**500**	010-00013	**auf Anfrage**
KWL - 1,5 -	**210 -**	**750**	010-00014	**auf Anfrage**
KWL - 1,5 -	**210 -**	**1000**	010-00015	**auf Anfrage**
KWL - 1,5 -	**230 -**	**500**	010-00016	**auf Anfrage**
KWL - 1,5 -	**230 -**	**750**	010-00017	**auf Anfrage**
KWL - 1,5 -	**230 -**	**1000**	010-00018	**auf Anfrage**
KWL - 1,5 -	**250 -**	**500**	010-00019	**auf Anfrage**
KWL - 1,5 -	**250 -**	**750**	010-00020	**auf Anfrage**
KWL - 1,5 -	**250 -**	**1000**	010-00021	**auf Anfrage**

★ HALFEN-Hinweis: Allgemeine Erläuterungen siehe Übersichtsseite am Anfang des Kapitels

© 2015 HALFEN · PL 2/15 · www.halfen.de

Artikelbezeichnung	Laststufe [kN]	Kraglänge K [mm]	Länge L [mm]	Bestell-Nr. 0112.	Preis [EUR/Stück]
Ausführung: A4 gemäß Tabelle, Preisliste Seite 2					
KWL -	**3,2 -**	**130 -**	**500**	010-00022	**117,55**
KWL -	**3,2 -**	**130 -**	**750**	010-00023	**168,50**
KWL -	**3,2 -**	**130 -**	**1000**	010-00024	**210,70**
KWL -	**3,2 -**	**150 -**	**500**	010-00025	**124,70**
KWL -	**3,2 -**	**150 -**	**750**	010-00026	**184,70**
KWL -	**3,2 -**	**150 -**	**1000**	010-00027	**232,50**
KWL -	**3,2 -**	**170 -**	**500**	010-00028	**135,45**
KWL -	**3,2 -**	**170 -**	**750**	010-00029	**201,15**
KWL -	**3,2 -**	**170 -**	**1000**	010-00030	**254,30**
KWL -	**3,2 -**	**190 -**	**500**	010-00031	**149,05**
KWL -	**3,2 -**	**190 -**	**750**	010-00032	**221,50**
KWL -	**3,2 -**	**190 -**	**1000**	010-00033	**285,50**
KWL -	**3,2 -**	**210 -**	**500**	010-00034	**159,95**
KWL -	**3,2 -**	**210 -**	**750**	010-00035	**237,90**
KWL -	**3,2 -**	**210 -**	**1000**	010-00036	**307,40**
KWL -	**3,2 -**	**230 -**	**500**	010-00037	**173,50**
KWL -	**3,2 -**	**230 -**	**750**	010-00038	**258,20**
KWL -	**3,2 -**	**230 -**	**1000**	010-00039	**334,55**
KWL -	**3,2 -**	**250 -**	**500**	010-00040	**184,35**
KWL -	**3,2 -**	**250 -**	**750**	010-00041	**274,45**
KWL -	**3,2 -**	**250 -**	**1000**	010-00042	**356,30**
KWL-SK-Sonderkonstruktion				019.00001	**auf Anfrage**

Bestellbeispiel: KWL-1,5-210-750 Bestell-Nr. 0112.010-00014
Bestellbeispiel: KWL-3,2-210-750 Bestell-Nr. 0112.010-00035

HK-DA

Deckenanker Typ HK-DA
Lieferumfang: Mit Verzahnungsplatte und Sechskantmutter

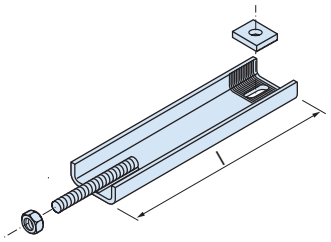

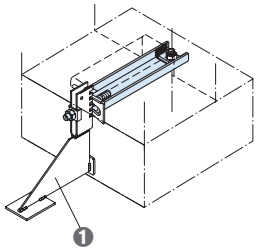

❶ Verwendbar für alle Konsolankertypen HK4 der Laststufen 3,5 und 7,0 kN

Artikelbezeichnung	Laststufe [kN]	l [mm]	Bestell-Nr. 0156.	Preis [EUR/Stück]
Ausführung: A4 gemäß Tabelle, Preisliste Seite 2				
HK-DA-	**3,5 - L -**	**320**	010-00001	**27,65**
HK-DA-	**7,0 - L -**	**320**	010-00005	**32,45**
HK-DA-	**3,5 - K -**	**200**	010-00002	**24,35**
HK-DA-	**7,0 - K -**	**200**	010-00006	**30,35**

HTA-ES D01

Halfenschiene Typ HTA-ES für HK4-S/-SV → Seiten 154 - 155
typengeprüft

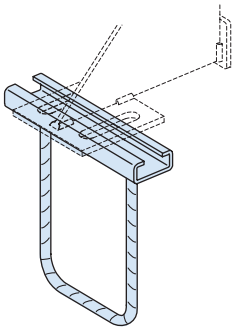

Artikelbezeichnung	Laststufe [kN]	Bestell-Nr. 0121.	Preis [EUR/Stück]
Ausführung: A4 gemäß Tabelle, Preisliste Seite 2			
HTA 28/15 ES - A4 - VF	**3,5**	010-00001	**7,50**
HTA 38/17 ES - A4 - VF	**7,0**	010-00003	**10,05**
HTA 49/30 ES - A4 - VF	**10,5**	010-00004	**13,55**

Hinweis: Befestigungsmittel für HTA-ES an HK4-S/-SV → je 2 Schrauben und Unterlegscheiben US pro Schiene erforderlich!

HTA-ES Befestigungsset Y01

Befestigungsset zur Schiene HTA-ES
bestehend aus 2 Schrauben plus 2 Unterlegscheiben

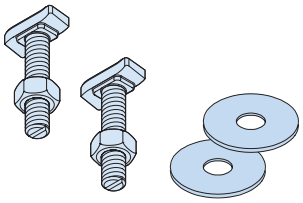

Artikelbezeichnung		PE [St.]	Bestell-Nr. 0121.	Preis [EUR/Stück]
Ausführung: A4 gemäß Tabelle, Preisliste Seite 2				
HTA-ES 28/15	**Befestigungsset**	100	020-00001	**14,80**
HTA-ES 38/17	**Befestigungsset**	50	020-00003	**22,20**
HTA-ES 50/30	**Befestigungsset**	25	020-00004	**35,50**

★ HALFEN-Hinweis: Allgemeine Erläuterungen siehe Übersichtsseite am Anfang des Kapitels

© 2015 HALFEN · PL 2/15 · www.halfen.de

KM-U / KM-UV D01

Einmörtelkonsole,
beide auch in Kombination mit Zwischenwinkeln Typ HW → Seite 157

KM-U KM-UV

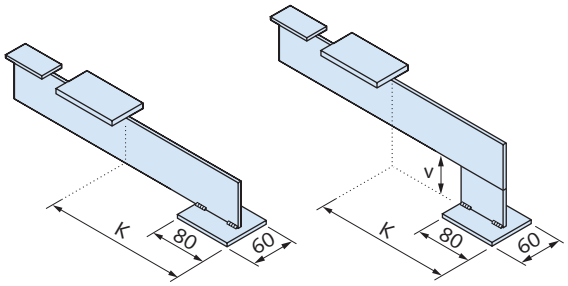

Artikelbezeichnung Kraglänge k [mm] ①		Bestell-Nr. 0102.	Preis [EUR/Stück]
Ausführung: A4 gemäß Tabelle, Preisliste Seite 2			
KM-U -	**110 - A4**	010-00001	**29,40**
KM-U -	**130 - A4**	010-00002	**31,15**
KM-U -	**150 - A4**	010-00003	**32,70**
KM-U -	**170 - A4**	010-00004	**34,40**
KM-U -	**190 - A4**	010-00005	**35,45**
KM-U -	**210 - A4**	010-00006	**38,20**
KM-U -	**230 - A4**	010-00007	**38,80**
KM-U -	**250 - A4**	010-00008	**41,75**
KM-U-SK, KM-UV - SK ②		009-00001	**auf Anfrage**

① Andere Kraglängen auf Anfrage.
② Ausführung, Kraglänge K und ggf. Höhenversatz v bitte bei Bestellung angeben

KM-E / KM-EV D01

Einmörtelkonsole, für Eckbereich beide auch in Kombination mit Zwischenwinkeln, Typ HW → Seite 157

KM-E KM-EV

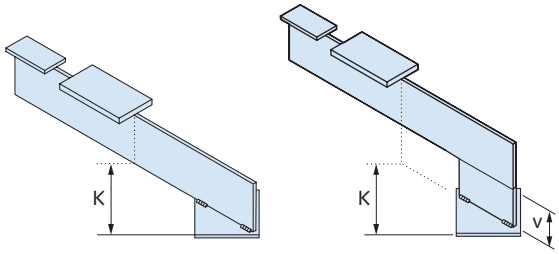

Artikelbezeichnung Kraglänge k [mm] ①		Bestell-Nr. 0102.	Preis [EUR/Stück]
Ausführung: A4 gemäß Tabelle, Preisliste Seite 2			
KM-E -	**110 - A4**	050-00001	**44,85**
KM-E -	**130 - A4**	050-00002	**47,20**
KM-E -	**150 - A4**	050-00003	**49,50**
KM-E -	**170 - A4**	050-00004	**51,70**
KM-E -	**190 - A4**	050-00005	**59,95**
KM-E -	**210 - A4**	050-00006	**63,45**
KM-E -	**230 - A4**	050-00007	**67,95**
KM-E -	**250 - A4**	050-00008	**71,85**
KM-E -SK, KM-EV - SK ②		009-00001	**auf Anfrage**

① Andere Kraglängen auf Anfrage
② Ausführung, Kraglänge K und ggf. Höhenversatz v bitte bei Bestellung angeben
Bitte beachten: Die Konsole ist durch den schrägen Einbau bei gleichem K-Maß größer

KM-P / KM-PV D01

Einmörtelkonsole

KM-P KM-PV

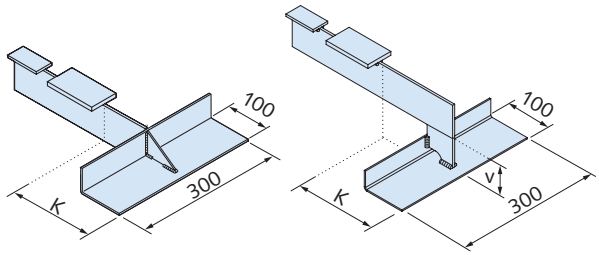

Artikelbezeichnung Kraglänge k [mm] ①		Bestell-Nr. 0102.	Preis [EUR/Stück]
Ausführung: A4 gemäß Tabelle, Preisliste Seite 2			
KM-P -	**110 - A4**	040-00001	**66,25**
KM-P -	**130 - A4**	040-00002	**67,75**
KM-P -	**150 - A4**	040-00003	**69,15**
KM-P -	**170 - A4**	040-00004	**70,60**
KM-P -	**190 - A4**	040-00005	**71,55**
KM-P -	**210 - A4**	040-00006	**74,05**
KM-P -	**230 - A4**	040-00007	**74,75**
KM-P -	**250 - A4**	040-00008	**77,30**
KM-P -SK, KM-PV - SK ②		009-00001	**auf Anfrage**

① Andere Kraglängen auf Anfrage
② Ausführung, Kraglänge K und ggf. Höhenversatz v bitte bei Bestellung angeben

★ HALFEN-Hinweis: Allgemeine Erläuterungen siehe Übersichtsseite am Anfang des Kapitels

© 2015 HALFEN · PL 2/15 · www.halfen.de

FSW D01

Fertigteilsturzwinkel, Typ FSW, typengeprüft

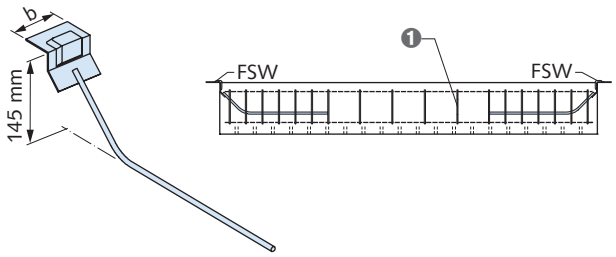

1 Bügel bauseits

Artikelbezeichnung			Bestell-Nr.	Preis
Laststufe [kN]		Maß b [mm]	0120.	[EUR/Stück]
Ausführung: A4 gemäß Tabelle, Preisliste Seite 2				
FSW -	**2,6 -**	**60 - A4**	010-00001	**8,35**
FSW -	**3,5 -**	**80 - A4**	010-00002	**9,55**
FSW -	**3,9 -**	**60 - A4**	010-00003	**12,10**
FSW -	**5,1 -**	**60 - A4**	010-00005	**24,30**
FSW -	**5,3 -**	**80 - A4**	010-00006	**24,80**
FSW -	**6,8 -**	**80 - A4**	010-00007	**29,75**
Preise SK: bitte Hinweis auf Seite 3 beachten				

HSL-A1 D01

Aufhängeschlaufen Typ HSL-A1 für Einzelkonsolanker HK4-U/-UV

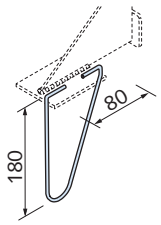

Artikelbezeichnung	PE [St.]	Bestell-Nr.	Preis
		0122.	[EUR/Stück]
Ausführung: A4 gemäß Tabelle, Preisliste Seite 2			
HSL-A1 - A4	10	010-00001	**1,75**

HSL-W... D01

Aufhängeschlaufen Typ HSL-W... für Winkel und Konsolanker Typ P, PV, F, FV

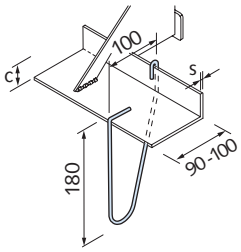

Artikelbezeichnung		PE [St.]	Bestell-Nr.	Preis
c / s [mm]			0122.	[EUR/Stück]
Ausführung: A4 gemäß Tabelle, Preisliste Seite 2				
HSL-W20 - 1	**20 / 2 - 6**	10	050-00001	**2,00**
HSL-W30 - 1	**30 / 3 - 6**	10	050-00002	**2,00**
HSL-W40 - 1	**40 / 3 - 6**	10	050-00003	**2,00**
HSL-W50 - 1	**50 / 3 - 6**	10	050-00004	**2,00**
HSL-W60 - 1	**60 / 3 - 6**	10	050-00005	**2,00**
HSL-W70 - 1	**70 / 4 - 8**	10	050-00006	**2,15**
HSL-W80 - 1	**80 / 4 - 8**	10	050-00007	**2,15**
HSL-W90 - 1	**90 / 4 - 8**	10	050-00008	**2,20**

MB D01

Mauerwerksbewehrung Typ MB-3000/50-4

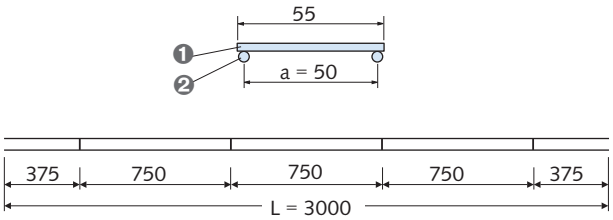

1 Querstab d=3 mm glatt
2 B500B NR

Artikelbezeichnung	PE [St.]	Bestell-Nr.	Preis
		0150.	[EUR/Stück]
Ausführung: A4 gemäß Tabelle, Preisliste Seite 2			
MB-3000 /50-4	1	010-00001	**58,65**

HSL-Z D01

Edelstahldraht Typ HSL-Z als Längsbewehrung

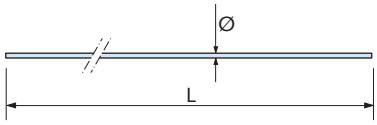

Artikelbezeichnung			PE [St.]	Bestell-Nr.	Preis
Ø		L		0123.	[EUR/Stück]
Ausführung: A4 gemäß Tabelle, Preisliste Seite 2					
HSL-Z 01	**4mm**	**3,00 m**	10	010-00002	**5,40**
HSL-Z 01	**4mm**	**1,00 m**	10	010-00001	**1,80**

★ HALFEN-Hinweis: Allgemeine Erläuterungen siehe Übersichtsseite am Anfang des Kapitels

© 2015 HALFEN · PL 2/15 · www.halfen.de

BRS B90

Betonrippenstahl

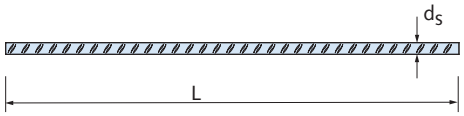

Artikelbezeichnung	Stab-Ø d_s [mm]	Stablänge L [mm]	Bestell-Nr. 0069.	Preis [EUR/Stück]
Ausführung: WB gemäß Tabelle, Preisliste Seite 2				
BRS - Sonder	6 - 32	6000 (für Ø 6-8 mm) 14000 (für Ø 10-32 mm)	009.00002	**auf Anfrage**
Ausführung: A4 gemäß Tabelle, Preisliste Seite 2				
BRS - 6	6	① 6000	010-00001	**32,75**
BRS - 8	8	① 6000	010-00002	**58,30**
BRS - 10	10	① 6000	010-00003	**91,20**
BRS - 12	12	① 6000	010-00004	**131,20**
BRS - 14	14	① 6000	010-00005	**178,85**
BRS - 16	16	① 6000	010-00006	**256,60**
BRS - 20	20	① 6000	010-00007	**440,40**
BRS - 25	25	① 6000	010-00008	**784,35**

① Stablänge L [mm] und ggf. Biegeform bei Bestellung angeben. Der Fixlängenzuschlag beträgt 20%

LSA-F Y01
Zum Einlegen in MW (auch in Dünnbettmörtel)

Luftschichtanker Typ LSA-F
Bauaufsichtlich zugelassen Z - 17.1 - 888

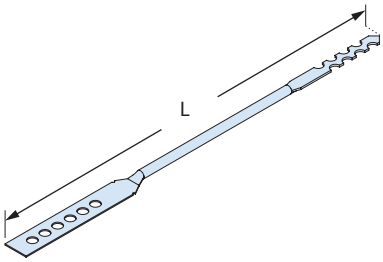

Artikelbezeichnung L [mm]	für Schalenabstand [mm]	PE [St.]	Bestell-Nr. 0142.	Preis [EUR/100 St.]
Ausführung: A4 gemäß Tabelle, Preisliste Seite 2				
LSA-F-280/6 F-Anker	115 - 135	250	120-00001	**96,95**
LSA-F-300/6 F-Anker	135 - 155	250	120-00002	**103,10**
LSA-F-320/6 F-Anker	155 - 175	250	120-00003	**109,15**
LSA-F-340/6 F-Anker	175 - 195	250	120-00004	**126,95**
LSA-F-360/6 F-Anker	195 - 210	250	120-00005	**133,70**

LSZ Y01

Dämmstoffhalter mit Tropfnase Typ LSZ-ISO-CLIP Maxi-F
Passend zu LSA-F

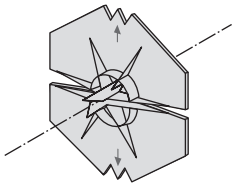

Artikelbezeichnung	PE [St.]	Bestell-Nr. 0143.	Preis [EUR/100 St.]
Ausführung: Kunststoff			
LSZ-ISO-CLIP Maxi-F	250	050-00003	**4,20**

LSA-DW: Verankerungsgrund Vollstein MW + StB Y01

Luftschichtanker Typ LSA-DW inkl. Dübel 8 x 60
Bauaufsichtlich zugelassen Z - 21.2 - 1009 bzw. Z - 17.1 - 825
Zulassung gilt für Schalenabstand ≤ 200 mm

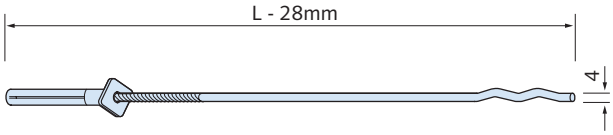

Artikelbezeichnung L [mm]	für Schalenabstand [mm]	PE [St.] ①	Bestell-Nr. 0142.	Preis [EUR/100 St.]
Ausführung: A4 gemäß Tabelle, Preisliste Seite 2				
LSA-DW - 160	bis 25	250	080-00001	**73,00**
LSA-DW - 180	25-45	250	080-00002	**79,60**
LSA-DW - 210	45-75	250	080-00003	**86,30**
LSA-DW - 250	75-115	250	080-00004	**95,40**
LSA-DW - 275	115-140	250	080-00005	**101,15**
LSA-DW - 300	140-165	250	080-00006	**107,55**
LSA-DW - 320	165-185	250	080-00007	**115,65**
LSA-DW - 350	185-215	250	080-00008	**126,30**
LSA-DW - 400	215-265	250	080-00009	**144,40**

① Jeder PE von 250 Stück liegt ein Einschlagrohr bei.

HEA: Verankerungsgrund StB Y01

Luftschichtanker Typ HEA
Bauaufsichtlich zugelassen Z - 21.1 - 910

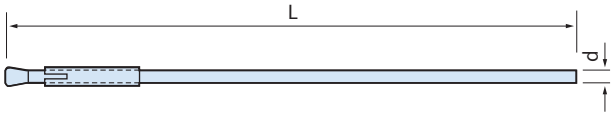

Artikelbezeichnung Länge L / d [mm]	für Schalenabstand [mm]	PE [St.]	Bestell-Nr. 0140.	Preis [EUR/100 St.]
Ausführung: A4 gemäß Tabelle, Preisliste Seite 2				
HEA - 160/4	bis 45	100	010-00001	**97,30**
HEA - 200/4	45-85	100	010-00002	**101,65**
HEA - 250/4	85-135	100	010-00004	**106,20**
HEA - 300/4	135-185	100	010-00006	**119,65**
HEA - 200/5	45-85	100	010-00003	**123,90**
HEA - 250/5	85-135	100	010-00005	**141,65**
HEA - 300/5	135-185	100	010-00007	**163,75**

★ HALFEN-Hinweis: Allgemeine Erläuterungen siehe Übersichtsseite am Anfang des Kapitels

© 2015 HALFEN · PL 2/15 · www.halfen.de

HEA Zubehör: EW — Y01

Einschlagwerkzeug bzw. Abbiegerohr passend zu HEA

Artikelbezeichnung		Bestell-Nr. 0143.	Preis [EUR/Stück]
HEA-EW 4	**für HEA-.../4**	020-00001	**35,70**
HEA-EW 5	**für HEA-.../5**	020-00002	**35,70**

HEA Zubehör: BB — Y01

Bundbohrer passend zu HEA

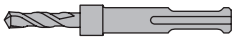

Artikelbezeichnung Ø / L [mm]			Bestell-Nr. 0143.	Preis [EUR/Stück]
HEA-BB 4 -	**6x40**	**für HEA-.../4**	010-00001	**13,25**
HEA-BB 5 -	**7x40**	**für HEA-.../5**	010-00002	**15,95**

HPV-L: Verankerungsgrund Porenbeton — Y01

Porenbeton-Luftschichtanker Typ HPV-L

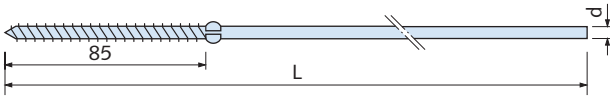

Artikelbezeichnung Länge L / d [mm]		für Schalenabstand [mm]	PE [St.]	Bestell-Nr. 0141.	Preis [EUR/100 St.]
Ausführung: A4 gemäß Tabelle, Preisliste Seite 2					
HPV-L -	**240/4**	bis 80	100	010-00001	**118,05**
HPV-L -	**280/4**	80-120	100	010-00002	**132,80**
HPV-L -	**320/4**	120-160	100	010-00003	**147,50**

HPV Zubehör: Z1 — Y01

Einschraub- und Abbiegerohr passend zu HPV-L

Artikelbezeichnung		PE [St.]	Bestell-Nr. 0143.	Preis [EUR/Stück]
HPV - Z1	**für HPL-L-.../4**	1	030-00001	**5,80**

LSA-L: Verankerungsgrund MW aus HLZ, KSL-Steine — Y01

Mit U-Scheibe und Tropfscheibe

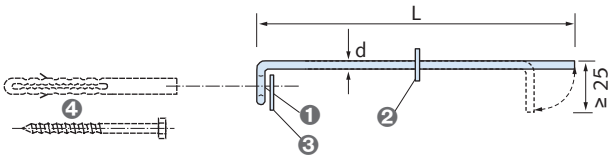

❶ Öse
❷ Tropfscheibe
❸ U-Scheibe
❹ Nylondübel + Befestigungsschraube (A4)

Artikelbezeichnung Länge L / d [mm]		für Schalenabstand [mm]	PE [St.]	Bestell-Nr. 0142.	Preis [EUR/100 St.]
Ausführung: A4 gemäß Tabelle, Preisliste Seite 2					
LSA-L -	**235/4**	20-150	100	050-00001	**132,80**

LSA-L Zubehör: DUE-FUR — Y01

Zu LSA-L passender Nylondübel und Sechskant-Befestigungsschraube (A4)

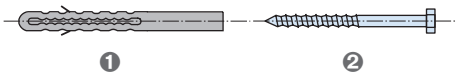

❶ Nylondübel
❷ Sechskant-Befestigungsschraube

Artikelbezeichnung	PE [St.]	Bestell-Nr. 0432.	Preis [EUR/100 St.]
Ausführung: A4 gemäß Tabelle, Preisliste Seite 2			
DUE-FUR 10x80 SS- A4	100	010-00001	**503,25**

LSZ — Y01

Dämmstoffhalter mit Tropfnase Typ LSZ-ISO-CLIP

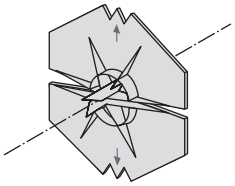

Artikelbezeichnung	für Anker-Ø [mm]	PE [St.]	Bestell-Nr. 0143.	Preis [EUR/100 St.]
Ausführung: Kunststoff				
LSZ-ISO-CLIP 3-6	3 - 6	250	050-00002	**4,20**

★ HALFEN-Hinweis: Allgemeine Erläuterungen siehe Übersichtsseite am Anfang des Kapitels

© 2015 HALFEN · PL 2/15 · www.halfen.de

HGA-Q D01

Gerüstanker, Typ HGA-Q mit Innengewinde,
inkl. Kunststoffkappe HGA-STO und Ringschraube HGA-RS

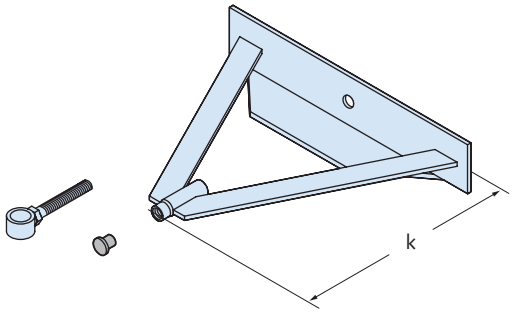

Artikelbezeichnung		Bestell-Nr.	Preis
Kraglänge k [mm] ①		0159.	[EUR/Stück]
Ausführung: A4 gemäß Tabelle, Preisliste Seite 2			
HGA-Q -	**160**	010-00101	**33,35**
HGA-Q -	**185**	010-00102	**33,55**
HGA-Q -	**210**	010-00103	**34,65**
HGA-Q -	**235**	010-00104	**39,55**
HGA-Q -	**260**	010-00105	**41,05**
HGA-Q -	**285**	010-00106	**auf Anfrage**
HGA-Q -	**310**	010-00107	**auf Anfrage**
HGA-Q -	**335**	010-00108	**auf Anfrage**
HGA-Q -	**360**	010-00109	**auf Anfrage**
HGA-Q - SK -		019-00001	**auf Anfrage**

Mitgelieferte Ringschraube HGA-RS entspricht den statischen Anforderungen bei HALFEN Gerüstankern HGA-Q und HGA-ZN
① Gewünschtes Maß K bitte angeben

HGA-ZN D01

Gerüstanker Typ HGA-ZN mit Innengewinde,
inkl. Kunststoffkappe HGA-STO und Ringschraube HGA-RS

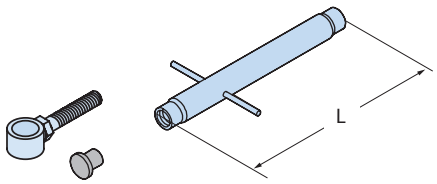

Artikelbezeichnung		Bestell-Nr.	Preis
Ankerlänge L [mm] ①		0159.	[EUR/Stück]
Ausführung: A4 gemäß Tabelle, Preisliste Seite 2			
HGA-ZN -	**115**	020-00001	**12,95**
HGA-ZN -	**145**	020-00002	**13,35**
HGA-ZN -	**175**	020-00003	**14,55**
HGA-ZN -	**205**	020-00004	**14,50**
HGA-ZN -	**235**	020-00005	**auf Anfrage**
HGA-ZN -	**265**	020-00006	**auf Anfrage**
HGA-ZN -	**295**	020-00007	**auf Anfrage**
HGA-ZN -	**325**	020-00008	**auf Anfrage**
HGA-ZN -	**355**	020-00009	**auf Anfrage**
HGA-ZN - SK -		029-00001	**auf Anfrage**

Mitgelieferte Ringschraube HGA-RS entspricht den statischen Anforderungen bei HALFEN Gerüstankern HGA-Q und HGA-ZN
① Gewünschtes Maß L in Abhängigkeit von Wandabstand g angeben (siehe Katalog)
Bestellbeispiel: HGA-ZN-115 Bestell-Nr. 0159.060-00001

HGA-RS D01

Ringschraube Typ HGA-RS
passend zu Gerüstanker HGA-Q und HGA-ZN

Artikelbezeichnung		Bestell-Nr.	Preis
		0160.	[EUR/Stück]
Ausführung: GV = galvanisch verzinkt, chrom-6-frei			
HGA-RS -	**M12 x 80 GV**	000-00002	**6,30**

HGA Zubehör: HGA-STO WDVS D01

Gerüstanker-Stopfen für Wärmedämmverbundsystem

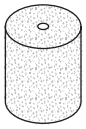

Artikelbezeichnung	PE [St.]	Bestell-Nr.	Preis
		0159.	[EUR/Stück]
Ausführung: PUR Weichschaum			
HGA-STO WDVS	25	040-00001	**auf Anfrage**

HGA Zubehör: HIP D01

Hartschaumplatte
HALFEN **I**nsulation **P**late

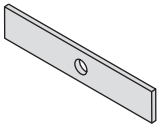

Artikelbezeichnung		Bestell-Nr.	Preis
Passend für:		0159.	[EUR/Stück]
Ausführung: PVC			
HGA HIP-1	**HGA-Q 160/185/210**	030.00001	**auf Anfrage**
HGA HIP-2	**HGA-Q 235/260/285**	030.00002	**auf Anfrage**
HGA HIP-3	**HGA-Q 310/335/360**	030.00003	**auf Anfrage**

★ HALFEN-Hinweis: Allgemeine Erläuterungen siehe Übersichtsseite am Anfang des Kapitels

© 2015 HALFEN · PL 2/15 · www.halfen.de

HAV D01

Attika-Verblendanker Typ HAV

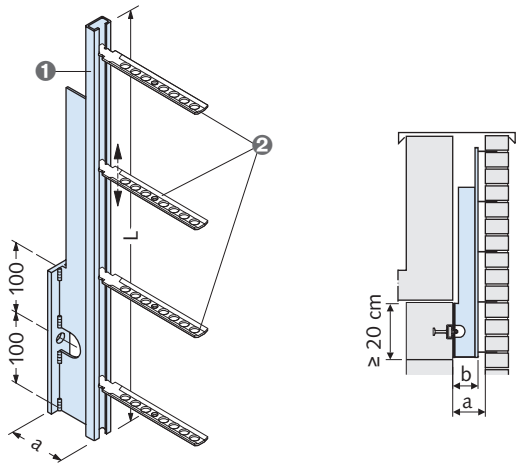

❶ Profil 28/15
❷ Maueranschlussanker Typ ML (separat bestellen → Seiten 165 - 166)

Artikelbezeichnung			Bestell-Nr.	Preis
a [min] / L [mm]		b [mm]	0155.	[EUR/Stück]
Ausführung: A4 gemäß Tabelle, Preisliste Seite 2				
HAV	**80/600**	**75**	000-00001	**56,55**
HAV	**80/850**	**75**	000-00002	**70,15**
HAV	**80/1100**	**75**	000-00003	**86,60**
HAV	**140/600**	**135**	000-00004	**95,95**
HAV	**140/850**	**135**	000-00005	**116,40**
HAV	**140/1100**	**135**	000-00006	**124,05**
HAV SK	①		009-00001	**auf Anfrage**

① Sonderkonstruktion, Maße b und L bei Bestellung angeben
Bestellbeispiel: HAV-80/1100 Bestell-Nr. 0155.000-00003

HMS 25/15 D A03

HALFEN Maueranschlussschiene mit Dellenankern und Vollschaumfüllung (VF)

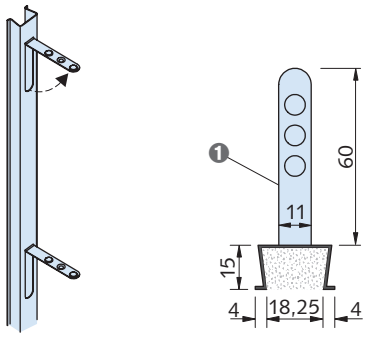

❶ Dellenanker (vorgestanzt, herausbiegbar)

Artikelbezeichnung		Bestell-Nr.	Preis
Länge L [mm]		0013.	[EUR/Stück]
Ausführung: A4 gemäß Tabelle, Preisliste Seite 2			
HMS 25/15 D-A4	**2500-VF**	010-00002	**36,65**

ML Y01

HALFEN Maueranschlussanker passend zu Maueranschlussschiene HMS 25/15D und Profil HTA 28/15 sowie HAV

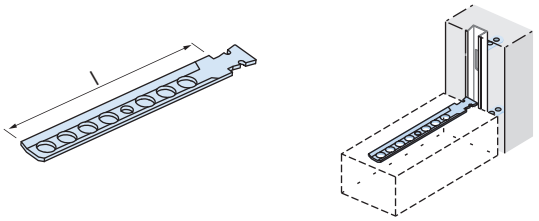

Artikelbezeichnung		PE [St.]	Bestell-Nr.	Preis
Länge l [mm]			0132.	[EUR/100 St.]
Ausführung: A4 gemäß Tabelle, Preisliste Seite 2				
ML-	**85 - A4**	200	010-00001	**318,60**
ML-	**120 - A4**	200	010-00002	**389,45**
ML-	**180 - A4**	200	010-00003	**479,75**

MLQ Y01

HALFEN Maueranschlussanker passend zu Maueranschlussschiene HMS 25/15D und Profil HTA 28/15

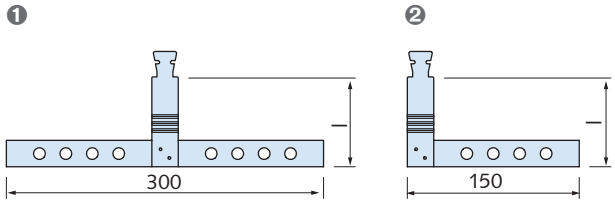

❶ MLQ-D = Doppelseitig
❷ MLQ-E = Einseitig

Artikelbezeichnung		Bestell-Nr.	Preis
Länge l [mm]		0132.	[EUR/100 St.]
Ausführung: A4 gemäß Tabelle, Preisliste Seite 2			
MLQ-D-	**85 - A4**	020-00001	**1.935,20**
MLQ-D-	**120 - A4**	020-00002	**1.988,65**
MLQ-D-	**180 - A4**	020-00003	**2.076,90**
MLQ-E-	**85 - A4**	030-00001	**1.595,20**
MLQ-E-	**120 - A4**	030-00002	**1.646,25**
MLQ-E-	**180 - A4**	030-00003	**1.736,80**

MLS Y01

HALFEN Maueranschluss-Schräganker passend zu Maueranschlussschiene HMS 25/15D und Profil HTA 28/15

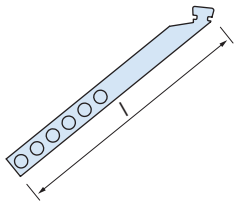

Artikelbezeichnung		PE [St.]	Bestell-Nr.	Preis
Länge l [mm]			0132.	[EUR/100 St.]
Ausführung: A4 gemäß Tabelle, Preisliste Seite 2				
MLS-	**300 - A4**	200	040-00001	**1.001,20**
MLS-	**350 - A4**	200	040-00002	**1.058,15**
MLS-	**400 - A4**	200	040-00003	**1.117,15**

★ HALFEN-Hinweis: Allgemeine Erläuterungen siehe Übersichtsseite am Anfang des Kapitels

© 2015 HALFEN · PL 2/15 · www.halfen.de

ML1 Y01

HALFEN Maueranschlussanker
für den Anschluss von Dünnbettmörtel-Mauerwerk an Halfenschienen
HTA 28/15 bzw. HMS 25/15D

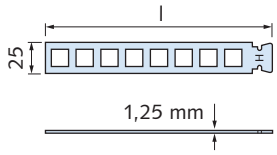

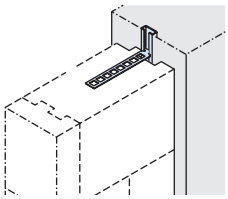

Artikelbezeichnung Länge l [mm]		Bestell-Nr. 0132.	Preis [EUR/100 St.]
Ausführung: A2 gemäß Tabelle, Preisliste Seite 2			
ML1-	**125 - A2**	080-00001	**210,70**
ML1-	**185 - A2**	080-00002	**241,95**
ML1-	**245 - A2**	080-00003	**263,50**

ML-G Y01

Gleithülle passend zu HALFEN Maueranschlussanker ML

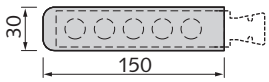

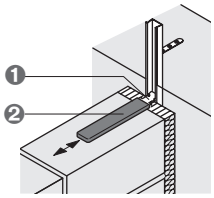

❶ ML-Anker
❷ ML-G 150

Artikelbezeichnung		Bestell-Nr. 0134.	Preis [EUR/100 St.]
Ausführung: Kunststoff			
ML-G -	**150**	010-00001	**132,00**

BL Y01

HALFEN Maueranschlussanker
passend zu Halfenschiene Profil 38/17

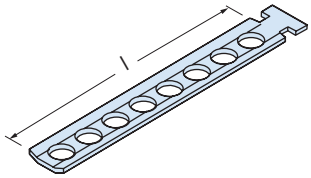

Artikelbezeichnung Länge [mm]		PE [St.]	Bestell-Nr. 0132.	Preis [EUR/100 St.]
Ausführung: A4 gemäß Tabelle, Preisliste Seite 2				
BL-	**85 - A4**	200	050-00001	**395,40**
BL-	**120 - A4**	200	050-00002	**438,65**
BL-	**180 - A4**	200	050-00003	**517,45**

BLQ Y01

HALFEN Maueranschluss-Queranker
passend zu Profil 38/17

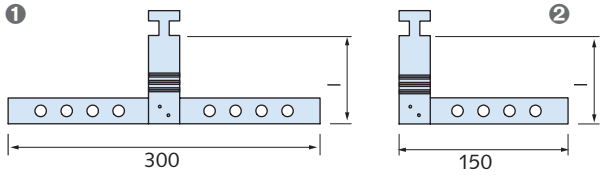

❶ BLQ-D = Doppelseitig
❷ BLQ-E = Einseitig

Artikelbezeichnung Länge [mm]		Bestell-Nr. 0132.	Preis [EUR/100 St.]
Ausführung: A4 gemäß Tabelle, Preisliste Seite 2			
BLQ-D-	**85 - A4**	060-00001	**2.049,50**
BLQ-D-	**120 - A4**	060-00002	**2.112,45**
BLQ-D-	**180 - A4**	060-00003	**2.220,60**
BLQ-E-	**85 - A4**	070-00001	**1.664,15**
BLQ-E-	**120 - A4**	070-00002	**1.726,95**
BLQ-E-	**180 - A4**	070-00003	**1.833,30**

HK4 Zubehör: Justierfuß Typ JF D01

Justierfuß Typ JF, angeschweißte Gewindehülse
inkl. Justierschraube
- Lieferbar für alle HK4-Konsolanker Typen -U, -UV, -S, -SV, -P, -PV, -F, -FV
- Laststufen 3,5kN und 7,0kN
- Justiermaße j ≤ 155 mm, bitte Justiermaß j oder Schraubenlänge L angeben.

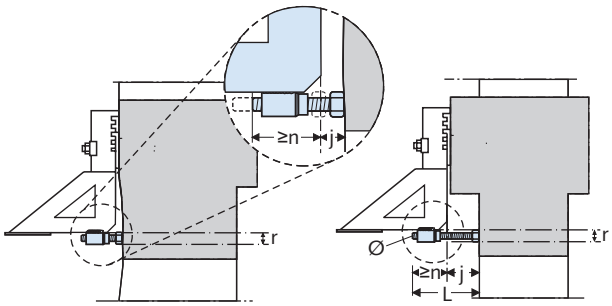

HK4-Laststufe [kN]	n [mm]	r [mm]	Ø [mm]	L [mm]	Bestell-Nr.	Preis [EUR/Stück]
Ausführung: A4 gemäß Tabelle, Preisliste Seite 2						
3,5	50	26	M 10	100	①	**auf Anfrage**
7,0	70	30	M 12	120	①	**auf Anfrage**
10,0	70	30	M 12	120	①	**auf Anfrage**

① Bestellung gemäß Bestellbeispiel

Bestellbeispiel HK4-U mit Justierfuß

HK4 - U - 7,0 - 190 - JF

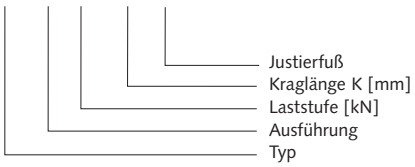

★ HALFEN-Hinweis: Allgemeine Erläuterungen siehe Übersichtsseite am Anfang des Kapitels

© 2015 HALFEN · PL 2/15 · www.halfen.de

HK4 Zubehör: Schräglochplatte D01

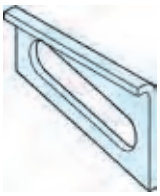

Artikelbezeichnung		Bestell-Nr.	Preis
Laststufe [kN]		0157.	[EUR/Stück]
Ausführung: A4 gemäß Tabelle, Preisliste Seite 2			
Schräglochplatte	**3,5/7,0/10,5**	000-00001	**2,00**

HK4 Zubehör: U-Platte D01

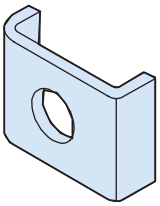

Artikelbezeichnung		Bestell-Nr.	Preis
Laststufe [kN]		0158.	[EUR/Stück]
Ausführung: A4 gemäß Tabelle, Preisliste Seite 2			
U-Platte	**3,5**	000-00001	**0,30**
U-Platte	**7,0/10,5**	000-00002	**0,45**

HK4 Zubehör: HK-AW D01

Ausgleichswinkel

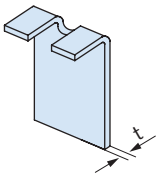

Artikelbezeichnung		Bestell-Nr.	Preis
Materialstärke t [mm]		0156.	[EUR/Stück]
Ausführung: A4 gemäß Tabelle, Preisliste Seite 2			
HK-AW	**- 3**	020-00001	**3,75**
HK-AW	**- 6**	020-00002	**4,40**

HK4 Zubehör: HK-AL D01

Ausgleichslasche

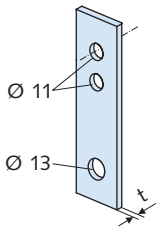

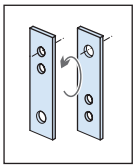

Artikelbezeichnung		Bestell-Nr.	Preis
Materialstärke t [mm]		0156.	[EUR/Stück]
Ausführung: A4 gemäß Tabelle, Preisliste Seite 2			
HK-AL	**- 3**	030-00001	**5,40**

★ HALFEN-Hinweis: Allgemeine Erläuterungen siehe Übersichtsseite am Anfang des Kapitels

© 2015 HALFEN · PL 2/15 · www.halfen.de

HRM/HRC Body Anker D20

Traganker

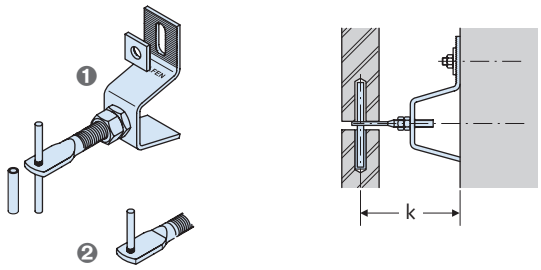

❶ Design 1 mit einem losen Dorn und einer Gleithülse
❷ Design 2 mit halbem Dorn, verpresst

Artikelbezeichnung	k [mm]	Bestell-Nr. 0191.	Preis [EUR/Stück]
Ausführung: A4 gemäß Tabelle, Preisliste Seite 2			
HRM 500 - 1 - A4	k = 40	010-00028	**20,00**
HRC 504 - 1 - A4	k = 40	0190.010-00026	**9,95**
HRM 505 - 1 - A4	k = 50	010-00029	**32,35**
HRM 506 - 1 - A4	k = 60	010-00030	**32,55**
HRM 408 - 1 - A4	k = 80	010-00031	**33,55**
HRM 410 - 1 - A4	k = 100	010-00032	**34,25**
HRM 411 - 1 - A4	k = 115	010-00038	**34,65**
HRM 413 - 1 - A4	k = 130	010-00033	**35,15**
HRM 500 - 2 - A4	k = 40	020-00028	**20,70**
HRC 504 - 2 - A4	k = 40	0190.020-00026	**11,00**
HRM 505 - 2 - A4	k = 50	020-00029	**33,05**
HRM 506 - 2 - A4	k = 60	020-00030	**33,40**
HRM 408 - 2 - A4	k = 80	020-00031	**34,30**
HRM 410 - 2 - A4	k = 100	020-00032	**34,95**
HRM 411 - 2 - A4	k = 115	020-00038	**35,45**
HRM 413 - 2 - A4	k = 130	020-00033	**35,90**

DT Body Anker D20

Traganker

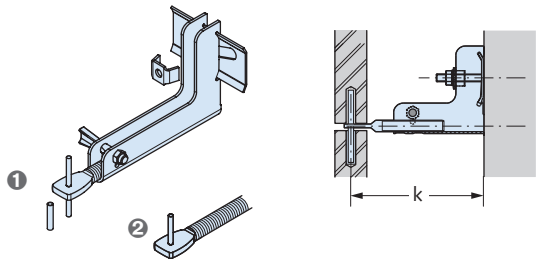

❶ Design 1 mit einem losen Dorn und einer Gleithülse
❷ Design 2 mit halbem Dorn, verpresst

Artikelbezeichnung	k [mm]	Bestell-Nr. 0755.	Preis [EUR/Stück]
Ausführung: A4 gemäß Tabelle, Preisliste Seite 2			
DT 414 - 1 - A4	k = 140	010-00001	**18,80**
DT 416 - 1 - A4	k = 160	010-00002	**19,30**
DT 418 - 1 - A4	k = 180	010-00003	**21,40**
DT 420 - 1 - A4	k = 200	010-00004	**22,50**
DT 422 - 1 - A4	k = 220	010-00005	**25,25**
DT 424 - 1 - A4	k = 240	010-00006	**25,75**
DT 426 - 1 - A4	k = 260	010-00022	**26,65**
DT 428 - 1 - A4	k = 280	010-00023	**26,90**
DT 430 - 1 - A4	k = 300	010-00024	**28,10**
DT 1314 - 1 - A4	k = 140	010-00013	**32,65**
DT 1316 - 1 - A4	k = 160	010-00014	**32,80**
DT 1318 - 1 - A4	k = 180	010-00015	**37,20**
DT 1320 - 1 - A4	k = 200	010-00016	**37,85**
DT 1322 - 1 - A4	k = 220	010-00017	**41,95**
DT 1324 - 1 - A4	k = 240	010-00018	**45,85**
DT 1326 - 1 - A4	k = 260	010-00019	**46,20**
DT 1328 - 1 - A4	k = 280	010-00020	**47,50**
DT 1330 - 1 - A4	k = 300	010-00021	**50,05**
DT 414 - 2 - A4	k = 140	020-00001	**19,20**
DT 416 - 2 - A4	k = 160	020-00002	**19,75**
DT 418 - 2 - A4	k = 180	020-00003	**21,95**
DT 420 - 2 - A4	k = 200	020-00004	**23,10**
DT 422 - 2 - A4	k = 220	020-00005	**25,90**
DT 424 - 2 - A4	k = 240	020-00006	**26,40**
DT 426 - 2 - A4	k = 260	020-00022	**26,95**
DT 428 - 2 - A4	k = 280	020-00023	**27,65**
DT 430 - 2 - A4	k = 300	020-00024	**28,40**
DT 1314 - 2 - A4	k = 140	020-00013	**33,25**
DT 1316 - 2 - A4	k = 160	020-00014	**33,55**
DT 1318 - 2 - A4	k = 180	020-00015	**37,65**
DT 1320 - 2 - A4	k = 200	020-00016	**38,30**
DT 1322 - 2 - A4	k = 220	020-00017	**42,45**
DT 1324 - 2 - A4	k = 240	020-00018	**46,20**
DT 1326 - 2 - A4	k = 260	020-00019	**46,95**
DT 1328 - 2 - A4	k = 280	020-00020	**48,10**
DT 1330 - 2 - A4	k = 300	020-00021	**50,90**

★ HALFEN-Hinweis: Allgemeine Erläuterungen siehe Übersichtsseite am Anfang des Kapitels

© 2015 HALFEN · PL 2/15 · www.halfen.de

BA Body Anker D20

Traganker

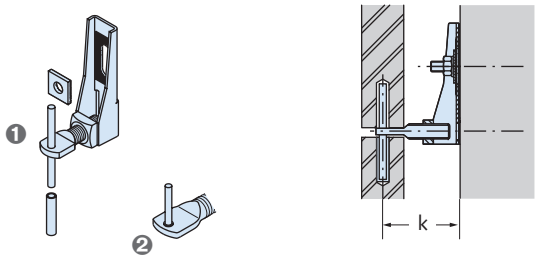

❶ Design 1 mit einem losen Dorn und einer Gleithülse
❷ Design 2 mit halbem Dorn, verpresst

Artikelbezeichnung	k [mm]	Bestell-Nr. 0754.	Preis [EUR/Stück]
Ausführung: A4 gemäß Tabelle, Preisliste Seite 2			
BA 606 - 1 - A4	k = 60	010-00001	**10,35**
BA 608 - 1 - A4	k = 80	010-00023	**13,00**
BA 610 - 1 - A4	k = 100	010-00024	**14,85**
BA 612 - 1 - A4	k = 120	010-00004	**13,50**
BA 1308 - 1 - A4	k = 80	010-00009	**15,65**
BA 1310 - 1 - A4	k = 100	010-00010	**16,70**
BA 1312 - 1 - A4	k = 120	010-00011	**17,15**
BA 606 - 2 - A4	k = 60	020-00001	**11,20**
BA 608 - 2 - A4	k = 80	020-00023	**13,90**
BA 610 - 2 - A4	k = 100	020-00024	**15,80**
BA 612 - 2 - A4	k = 120	020-00004	**14,55**
BA 1308 - 2 - A4	k = 80	020-00009	**19,70**
BA 1310 - 2 - A4	k = 100	020-00010	**20,75**
BA 1312 - 2 - A4	k = 120	020-00011	**21,45**

DH Body Anker D20

Halteanker

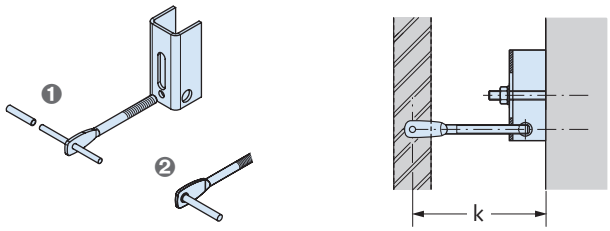

❶ Design 1 mit einem losen Dorn und einer Gleithülse
❷ Design 2 mit halbem Dorn, verpresst

Artikelbezeichnung	k [mm]	Bestell-Nr. 0756.	Preis [EUR/Stück]
Ausführung: A4 gemäß Tabelle, Preisliste Seite 2			
DH 1006 - A4 - 1	k = 60	010-00001	**6,00**
DH 1008 - A4 - 1	k = 80	010-00002	**6,05**
DH 1010 - A4 - 1	k = 100	010-00003	**6,40**
DH 1712 - A4 - 1	k = 120	010-00004	**8,10**
DH 1714 - A4 - 1	k = 140	010-00005	**8,30**
DH 1716 - A4 - 1	k = 160	010-00006	**8,45**
DH 1718 - A4 - 1	k = 180	010-00007	**8,75**
DH 1720 - A4 - 1	k = 200	010-00008	**8,80**
DH 1722 - A4 - 1	k = 220	010-00009	**8,95**
DH 1724 - A4 - 1	k = 240	010-00010	**9,35**
DH 1726 - A4 - 1	k = 260	010-00011	**15,20**
DH 1728 - A4 - 1	k = 280	010-00012	**15,40**
DH 1730 - A4 - 1	k = 300	010-00013	**15,95**
DH 1732 - A4 - 1	k = 320	010-00014	**16,20**
DH 1006 - A4 - 2	k = 60	020-00001	**7,05**
DH 1008 - A4 - 2	k = 80	020-00002	**7,10**
DH 1010 - A4 - 2	k = 100	020-00003	**7,75**
DH 1712 - A4 - 2	k = 120	020-00004	**9,15**
DH 1714 - A4 - 2	k = 140	020-00005	**9,80**
DH 1716 - A4 - 2	k = 160	020-00006	**10,00**
DH 1718 - A4 - 2	k = 180	020-00007	**10,30**
DH 1720 - A4 - 2	k = 200	020-00008	**10,35**
DH 1722 - A4 - 2	k = 220	020-00009	**10,60**
DH 1724 - A4 - 2	k = 240	020-00010	**11,00**
DH 1726 - A4 - 2	k = 260	020-00011	**17,90**
DH 1728 - A4 - 2	k = 280	020-00012	**18,20**
DH 1730 - A4 - 2	k = 300	020-00013	**18,90**
DH 1732 - A4 - 2	k = 320	020-00014	**19,10**

★ HALFEN-Hinweis: Allgemeine Erläuterungen siehe Übersichtsseite am Anfang des Kapitels

© 2015 HALFEN · PL 2/15 · www.halfen.de

UMA Einmörtelanker D20

Traganker Design 1
mit einem losen Dorn und einer Gleithülse
typengeprüft

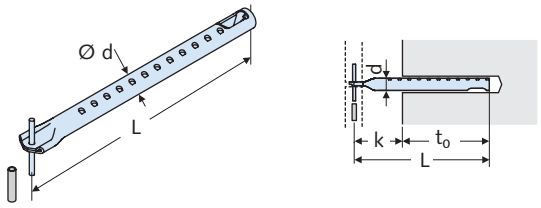

Artikelbezeichnung d - Design - L	Bestell-Nr. 0170.	Preis [EUR/Stück]
Ausführung: A4 gemäß Tabelle, Preisliste Seite 2		
UMA 10-1-120 - A4	000-00001	**2,40**
UMA 10-1-150 - A4	000-00002	**2,75**
UMA 10-1-180 - A4	000-00003	**3,15**
UMA 10-1-210 - A4	000-00004	**3,70**
UMA 10-1-240 - A4	000-00005	**4,15**
UMA 12-1-120 - A4	000-00006	**3,10**
UMA 12-1-150 - A4	000-00007	**3,25**
UMA 12-1-180 - A4	000-00008	**3,45**
UMA 12-1-210 - A4	000-00009	**4,05**
UMA 12-1-240 - A4	000-00010	**4,65**
UMA 16-1-120 - A4	000-00068	**4,05**
UMA 16-1-150 - A4	000-00069	**4,30**
UMA 16-1-180 - A4	000-00070	**4,80**
UMA 16-1-210 - A4	000-00071	**4,95**
UMA 16-1-240 - A4	000-00072	**5,30**
UMA 16-1-270 - A4	000-00073	**5,90**
UMA 18-1-120 - A4	000-00023	**5,30**
UMA 18-1-150 - A4	000-00024	**5,70**
UMA 18-1-180 - A4	000-00025	**6,20**
UMA 18-1-210 - A4	000-00026	**6,95**
UMA 18-1-240 - A4	000-00027	**7,50**
UMA 18-1-270 - A4	000-00028	**8,15**
UMA 18-1-300- A4	000-00029	**8,65**
UMA 18-1-330 - A4	000-00030	**9,75**
UMA 18-1-360 - A4	000-00031	**10,80**
UMA 22-1-180 - A4	000-00032	**7,35**
UMA 22-1-210 - A4	000-00033	**8,15**
UMA 22-1-240 - A4	000-00034	**8,80**
UMA 22-1-270 - A4	000-00035	**9,70**
UMA 22-1-300 - A4	000-00036	**10,50**
UMA 22-1-330 - A4	000-00037	**11,60**
UMA 22-1-360 - A4	000-00038	**12,85**
UMA 22-1-390 - A4	000-00039	**13,70**
UMA 25-1-210 - A4	000-00040	**10,35**
UMA 25-1-240 - A4	000-00041	**11,40**
UMA 25-1-270 - A4	000-00042	**12,60**
UMA 25-1-300 - A4	000-00043	**13,20**
UMA 25-1-330 - A4	000-00044	**14,80**
UMA 25-1-360 - A4	000-00045	**15,60**
UMA 25-1-390 - A4	000-00046	**17,00**
UMA 28-1-230 - A4	000-00047	**14,80**
UMA 28-1-260 - A4	000-00048	**15,40**
UMA 28-1-290 - A4	000-00049	**16,50**
UMA 28-1-320 - A4	000-00050	**18,10**
UMA 28-1-350 - A4	000-00051	**19,30**
UMA 28-1-380 - A4	000-00052	**20,60**
UMA 28-1-410 - A4	000-00053	**22,35**
UMA 28-1-440 - A4	000-00054	**23,90**
UMA 28-1-470 - A4	000-00055	**25,25**
UMA 28-1-500 - A4	000-00056	**26,80**
UMA 33-1-230 - A4	000-00057	**19,00**
UMA 33-1-260 - A4	000-00058	**21,15**
UMA 33-1-290 - A4	000-00059	**23,05**
UMA 33-1-320 - A4	000-00060	**23,95**
UMA 33-1-350 - A4	000-00061	**26,70**
UMA 33-1-380 - A4	000-00062	**28,50**
UMA 33-1-410 - A4	000-00063	**30,40**
UMA 33-1-440 - A4	000-00064	**32,20**
UMA 33-1-470 - A4	000-00065	**33,75**
UMA 33-1-500 - A4	000-00066	**35,35**
UMA 33-1-530 - A4	000-00067	**36,90**

UMA Einmörtelanker D20

Traganker Design 2
mit halbem Dorn, verpresst
typengeprüft

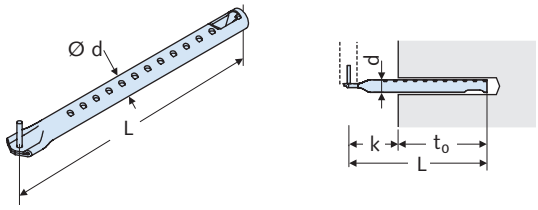

Artikelbezeichnung d - Design - L	Bestell-Nr. 0171.	Preis [EUR/Stück]
Ausführung: A4 gemäß Tabelle, Preisliste Seite 2		
UMA 10-2-120 - A4	000-00001	**2,75**
UMA 10-2-150 - A4	000-00002	**3,15**
UMA 10-2-180 - A4	000-00003	**3,45**
UMA 10-2-210 - A4	000-00004	**4,30**
UMA 10-2-240 - A4	000-00005	**4,50**
UMA 12-2-120 - A4	000-00006	**3,40**
UMA 12-2-150 - A4	000-00007	**3,40**
UMA 12-2-180 - A4	000-00008	**3,75**
UMA 12-2-210 - A4	000-00009	**4,40**
UMA 12-2-240 - A4	000-00010	**5,05**
UMA 16-2-120 - A4	000-00068	**3,95**
UMA 16-2-150 - A4	000-00069	**4,15**
UMA 16-2-180 - A4	000-00070	**4,65**
UMA 16-2-210 - A4	000-00071	**4,80**
UMA 16-2-240 - A4	000-00072	**5,10**
UMA 16-2-270 - A4	000-00073	**5,70**
UMA 18-2-120 - A4	000-00023	**5,65**
UMA 18-2-150 - A4	000-00024	**6,00**
UMA 18-2-180 - A4	000-00025	**6,45**
UMA 18-2-210 - A4	000-00026	**7,10**
UMA 18-2-240 - A4	000-00027	**7,80**
UMA 18-2-270 - A4	000-00028	**8,65**
UMA 18-2-300 - A4	000-00029	**8,80**
UMA 18-2-330 - A4	000-00030	**10,05**
UMA 18-2-360 - A4	000-00031	**11,00**
UMA 22-2-180 - A4	000-00032	**7,75**
UMA 22-2-210 - A4	000-00033	**8,65**
UMA 22-2-240 - A4	000-00034	**9,15**
UMA 22-2-270 - A4	000-00035	**9,95**
UMA 22-2-300 - A4	000-00036	**10,85**
UMA 22-2-330 - A4	000-00037	**11,95**
UMA 22-2-360 - A4	000-00038	**13,20**
UMA 22-2-390 - A4	000-00039	**14,05**
UMA 25-2-210 - A4	000-00040	**10,80**
UMA 25-2-240 - A4	000-00041	**11,80**
UMA 25-2-270 - A4	000-00042	**13,00**
UMA 25-2-300 - A4	000-00043	**13,50**
UMA 25-2-330 - A4	000-00044	**15,15**
UMA 25-2-360 - A4	000-00045	**15,80**
UMA 25-2-390 - A4	000-00046	**17,35**
UMA 28-2-230 - A4	000-00047	**15,15**
UMA 28-2-260 - A4	000-00048	**15,75**
UMA 28-2-290 - A4	000-00049	**16,90**
UMA 28-2-320 - A4	000-00050	**18,50**
UMA 28-2-350 - A4	000-00051	**19,70**
UMA 28-2-380 - A4	000-00052	**21,15**
UMA 28-2-410 - A4	000-00053	**22,75**
UMA 28-2-440 - A4	000-00054	**24,45**
UMA 28-2-470 - A4	000-00055	**25,75**
UMA 28-2-500 - A4	000-00056	**27,20**
UMA 33-2-230 - A4	000-00057	**19,40**
UMA 33-2-260 - A4	000-00058	**21,60**
UMA 33-2-290 - A4	000-00059	**23,55**
UMA 33-2-320 - A4	000-00060	**24,50**
UMA 33-2-350 - A4	000-00061	**27,30**
UMA 33-2-380 - A4	000-00062	**29,15**
UMA 33-2-410 - A4	000-00063	**31,05**
UMA 33-2-440 - A4	000-00064	**32,90**
UMA 33-2-470 - A4	000-00065	**34,45**
UMA 33-2-500 - A4	000-00066	**36,10**
UMA 33-2-530 - A4	000-00067	**37,65**

★ HALFEN-Hinweis: Allgemeine Erläuterungen siehe Übersichtsseite am Anfang des Kapitels

© 2015 HALFEN · PL 2/15 · www.halfen.de

UMA Einmörtelanker D20

Traganker Design 3
mit zwei losen Dornen und zwei Gleithülsen

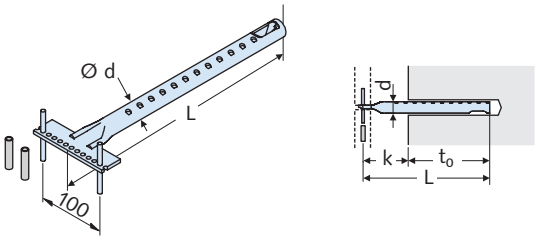

Artikelbezeichnung d - Design - L	Bestell-Nr. 0172.	Preis [EUR/Stück]
Ausführung: A4 gemäß Tabelle, Preisliste Seite 2		
UMA 10-3-120 - A4	000-00001	**6,80**
UMA 10-3-150 - A4	000-00002	**7,10**
UMA 10-3-180 - A4	000-00003	**7,35**
UMA 10-3-210 - A4	000-00004	**7,50**
UMA 10-3-240 - A4	000-00005	**7,80**
UMA 12-3-120 - A4	000-00006	**7,45**
UMA 12-3-150 - A4	000-00007	**7,35**
UMA 12-3-180 - A4	000-00008	**7,80**
UMA 12-3-210 - A4	000-00009	**8,65**
UMA 12-3-240 - A4	000-00010	**9,05**
UMA 16-3-120 - A4	000-00068	**9,70**
UMA 16-3-150 - A4	000-00069	**10,05**
UMA 16-3-180 - A4	000-00070	**10,30**
UMA 16-3-210 - A4	000-00071	**10,80**
UMA 16-3-240 - A4	000-00072	**10,95**
UMA 16-3-270 - A4	000-00073	**11,75**
UMA 18-3-120 - A4	000-00023	**10,95**
UMA 18-3-150 - A4	000-00024	**11,20**
UMA 18-3-180 - A4	000-00025	**11,95**
UMA 18-3-210 - A4	000-00026	**12,60**
UMA 18-3-240 - A4	000-00027	**13,30**
UMA 18-3-270 - A4	000-00028	**13,75**
UMA 18-3-300 - A4	000-00029	**14,35**
UMA 18-3-330 - A4	000-00030	**15,35**
UMA 18-3-360 - A4	000-00031	**16,20**
UMA 22-3-180 - A4	000-00032	**13,45**
UMA 22-3-210 - A4	000-00033	**14,70**
UMA 22-3-240 - A4	000-00034	**15,20**
UMA 22-3-270 - A4	000-00035	**15,70**
UMA 22-3-300 - A4	000-00036	**16,80**
UMA 22-3-330 - A4	000-00037	**17,50**
UMA 22-3-360 - A4	000-00038	**18,85**
UMA 22-3-390 - A4	000-00039	**19,55**
UMA 25-3-210 - A4	000-00040	**16,75**
UMA 25-3-240 - A4	000-00041	**18,10**
UMA 25-3-270 - A4	000-00042	**19,05**
UMA 25-3-300 - A4	000-00043	**19,80**
UMA 25-3-330 - A4	000-00044	**21,05**
UMA 25-3-360 - A4	000-00045	**21,75**
UMA 25-3-390 - A4	000-00046	**23,10**
UMA 28-3-230 - A4	000-00047	**21,25**
UMA 28-3-260 - A4	000-00048	**21,90**
UMA 28-3-290 - A4	000-00049	**22,75**
UMA 28-3-320 - A4	000-00050	**24,45**
UMA 28-3-350 - A4	000-00051	**25,75**
UMA 28-3-380 - A4	000-00052	**26,90**
UMA 28-3-410 - A4	000-00053	**28,85**
UMA 28-3-440 - A4	000-00054	**30,20**
UMA 28-3-470 - A4	000-00055	**31,55**
UMA 28-3-500 - A4	000-00056	**32,90**
UMA 33-3-230 - A4	000-00057	**25,25**
UMA 33-3-260 - A4	000-00058	**27,45**
UMA 33-3-290 - A4	000-00059	**29,15**
UMA 33-3-320 - A4	000-00060	**30,20**
UMA 33-3-350 - A4	000-00061	**32,70**
UMA 33-3-380 - A4	000-00062	**34,65**
UMA 33-3-410 - A4	000-00063	**36,50**
UMA 33-3-440 - A4	000-00064	**38,20**
UMA 33-3-470 - A4	000-00065	**108,00**
UMA 33-3-500 - A4	000-00066	**109,85**
UMA 33-3-530 - A4	000-00067	**113,70**

UMA Einmörtelanker D20

Traganker Design 4
mit zwei halben Dornen, verpresst

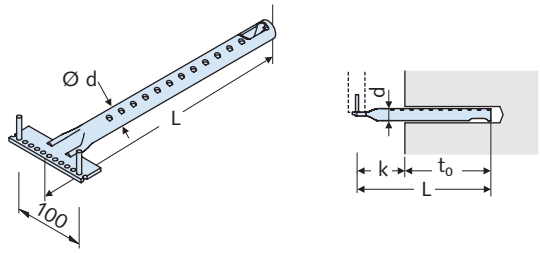

Artikelbezeichnung d - Design - L	Bestell-Nr. 0173.	Preis [EUR/Stück]
Ausführung: A4 gemäß Tabelle, Preisliste Seite 2		
UMA 10-4-120 - A4	000-00001	**7,10**
UMA 10-4-150 - A4	000-00002	**7,50**
UMA 10-4-180 - A4	000-00003	**7,75**
UMA 10-4-210 - A4	000-00004	**7,85**
UMA 10-4-240 - A4	000-00005	**8,10**
UMA 12-4-120 - A4	000-00006	**7,80**
UMA 12-4-150 - A4	000-00007	**7,75**
UMA 12-4-180 - A4	000-00008	**8,10**
UMA 12-4-210 - A4	000-00009	**9,05**
UMA 12-4-240 - A4	000-00010	**9,40**
UMA 16-4-120 - A4	000-00068	**10,25**
UMA 16-4-150 - A4	000-00069	**10,55**
UMA 16-4-180 - A4	000-00070	**10,85**
UMA 16-4-210 - A4	000-00071	**11,30**
UMA 16-4-240 - A4	000-00072	**11,40**
UMA 16-4-270 - A4	000-00073	**12,40**
UMA 18-4-120 - A4	000-00023	**11,40**
UMA 18-4-150 - A4	000-00024	**11,75**
UMA 18-4-180 - A4	000-00025	**12,60**
UMA 18-4-210 - A4	000-00026	**13,20**
UMA 18-4-240 - A4	000-00027	**14,00**
UMA 18-4-270 - A4	000-00028	**14,55**
UMA 18-4-300 - A4	000-00029	**15,05**
UMA 18-4-330 - A4	000-00030	**16,00**
UMA 18-4-360 - A4	000-00031	**17,00**
UMA 22-4-180 - A4	000-00032	**14,10**
UMA 22-4-210 - A4	000-00033	**15,35**
UMA 22-4-240 - A4	000-00034	**15,90**
UMA 22-4-270 - A4	000-00035	**16,55**
UMA 22-4-300- A4	000-00036	**17,65**
UMA 22-4-330 - A4	000-00037	**18,50**
UMA 22-4-360 - A4	000-00038	**19,75**
UMA 22-4-390 - A4	000-00039	**20,50**
UMA 25-4-210 - A4	000-00040	**17,50**
UMA 25-4-240 - A4	000-00041	**19,00**
UMA 25-4-270 - A4	000-00042	**20,05**
UMA 25-4-300 - A4	000-00043	**20,85**
UMA 25-4-330 - A4	000-00044	**22,05**
UMA 25-4-360 - A4	000-00045	**22,75**
UMA 25-4-390 - A4	000-00046	**24,20**
UMA 28-4-230 - A4	000-00047	**22,35**
UMA 28-4-260 - A4	000-00048	**23,05**
UMA 28-4-290 - A4	000-00049	**23,95**
UMA 28-4-320 - A4	000-00050	**25,75**
UMA 28-4-350 - A4	000-00051	**27,05**
UMA 28-4-380 - A4	000-00052	**28,25**
UMA 28-4-410 - A4	000-00053	**30,40**
UMA 28-4-440 - A4	000-00054	**31,65**
UMA 28-4-470 - A4	000-00055	**33,15**
UMA 28-4-500 - A4	000-00056	**34,65**
UMA 33-4-230 - A4	000-00057	**26,55**
UMA 33-4-260 - A4	000-00058	**28,85**
UMA 33-4-290 - A4	000-00059	**30,60**
UMA 33-4-320 - A4	000-00060	**31,65**
UMA 33-4-350 - A4	000-00061	**34,40**
UMA 33-4-380 - A4	000-00062	**36,50**
UMA 33-4-410 - A4	000-00063	**38,20**
UMA 33-4-440 - A4	000-00064	**40,15**
UMA 33-4-470 - A4	000-00065	**113,45**
UMA 33-4-500 - A4	000-00066	**115,35**
UMA 33-4-530 - A4	000-00067	**119,30**

★ HALFEN-Hinweis: Allgemeine Erläuterungen siehe Übersichtsseite am Anfang des Kapitels

© 2015 HALFEN · PL 2/15 · www.halfen.de

UMA Einmörtelanker D20

Traganker Design 7
mit L-Ausleger, zwei losen Dornen und zwei Gleithülsen

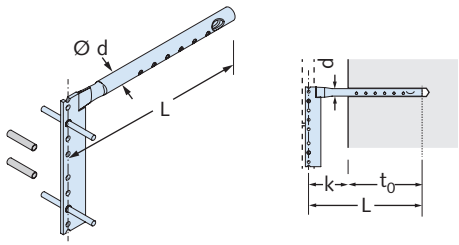

Artikelbezeichnung d - Design - L	Bestell-Nr. 0174.	Preis [EUR/Stück]
Ausführung: A4 gemäß Tabelle, Preisliste Seite 2		
UMA 10-7-120 - A4	000-00001	**8,80**
UMA 10-7-150 - A4	000-00002	**9,15**
UMA 10-7-180 - A4	000-00003	**9,45**
UMA 10-7-210 - A4	000-00004	**10,15**
UMA 10-7-240 - A4	000-00005	**10,50**
UMA 12-7-120 - A4	000-00006	**9,10**
UMA 12-7-150 - A4	000-00007	**9,40**
UMA 12-7-180 - A4	000-00008	**9,75**
UMA 12-7-210 - A4	000-00009	**15,65**
UMA 12-7-240 - A4	000-00010	**11,00**
UMA 16-7-120 - A4	000-00068	**12,10**
UMA 16-7-150 - A4	000-00069	**12,45**
UMA 16-7-180 - A4	000-00070	**12,70**
UMA 16-7-210 - A4	000-00071	**13,00**
UMA 16-7-240 - A4	000-00072	**13,50**
UMA 16-7-270 - A4	000-00073	**13,75**
UMA 18-7-120 - A4	000-00023	**12,45**
UMA 18-7-150 - A4	000-00024	**13,15**
UMA 18-7-180 - A4	000-00025	**13,75**
UMA 18-7-210 - A4	000-00026	**14,15**
UMA 18-7-240 - A4	000-00027	**14,80**
UMA 18-7-270 - A4	000-00028	**15,20**
UMA 18-7-300 - A4	000-00029	**15,70**
UMA 18-7-330 - A4	000-00030	**16,35**
UMA 18-7-360 - A4	000-00031	**16,80**
UMA 22-7-180 - A4	000-00032	**25,60**
UMA 22-7-210 - A4	000-00033	**26,15**
UMA 22-7-240 - A4	000-00034	**27,30**
UMA 22-7-270 - A4	000-00035	**27,85**
UMA 22-7-300 - A4	000-00036	**28,50**
UMA 22-7-330 - A4	000-00037	**29,90**
UMA 22-7-360 - A4	000-00038	**30,75**
UMA 22-7-390 - A4	000-00039	**31,75**
UMA 25-7-210 - A4	000-00040	**auf Anfrage**
UMA 25-7-240 - A4	000-00041	**auf Anfrage**
UMA 25-7-270 - A4	000-00042	**auf Anfrage**
UMA 25-7-300 - A4	000-00043	**auf Anfrage**
UMA 25-7-330 - A4	000-00044	**auf Anfrage**
UMA 25-7-360 - A4	000-00045	**auf Anfrage**
UMA 25-7-390 - A4	000-00046	**auf Anfrage**
UMA 28-7-230 - A4	000-00047	**auf Anfrage**
UMA 28-7-260 - A4	000-00048	**auf Anfrage**
UMA 28-7-290 - A4	000-00049	**auf Anfrage**
UMA 28-7-320 - A4	000-00050	**auf Anfrage**
UMA 28-7-350 - A4	000-00051	**auf Anfrage**
UMA 28-7-380 - A4	000-00052	**auf Anfrage**
UMA 28-7-410 - A4	000-00053	**auf Anfrage**
UMA 28-7-440 - A4	000-00054	**auf Anfrage**
UMA 28-7-470 - A4	000-00055	**auf Anfrage**
UMA 28-7-500 - A4	000-00056	**auf Anfrage**
UMA 33-7-230 - A4	000-00057	**auf Anfrage**
UMA 33-7-260 - A4	000-00058	**auf Anfrage**
UMA 33-7-290 - A4	000-00059	**auf Anfrage**
UMA 33-7-320 - A4	000-00060	**auf Anfrage**
UMA 33-7-350 - A4	000-00061	**auf Anfrage**
UMA 33-7-380 - A4	000-00062	**auf Anfrage**
UMA 33-7-410 - A4	000-00063	**auf Anfrage**
UMA 33-7-440 - A4	000-00064	**auf Anfrage**
UMA 33-7-470 - A4	000-00065	**auf Anfrage**
UMA 33-7-500 - A4	000-00066	**auf Anfrage**
UMA 33-7-530 - A4	000-00067	**auf Anfrage**

UMA Einmörtelanker D20

Traganker Design 8,
Schraubanker mit Senkschraube u. 2x EPDM- Scheibe

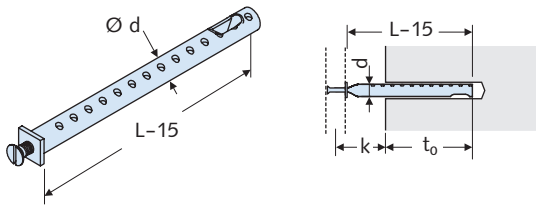

Artikelbezeichnung d - Design - L	Bestell-Nr. 0175.	Preis [EUR/Stück]
Ausführung: A4 gemäß Tabelle, Preisliste Seite 2		
UMA 16-8-120 - A4	000-00001	**7,85**
UMA 16-8-150 - A4	000-00002	**8,15**
UMA 16-8-180 - A4	000-00003	**11,10**
UMA 16-8-210 - A4	000-00004	**12,45**
UMA 16-8-240 - A4	000-00005	**15,20**
UMA 16-8-270 - A4	000-00006	**15,60**
UMA 18-8-120 - A4	000-00007	**13,90**
UMA 18-8-150 - A4	000-00008	**11,35**
UMA 18-8-180 - A4	000-00009	**12,15**
UMA 18-8-210 - A4	000-00010	**12,45**
UMA 18-8-240 - A4	000-00011	**13,75**
UMA 18-8-270 - A4	000-00012	**14,75**
UMA 18-8-300 - A4	000-00013	**14,95**
UMA 18-8-330 - A4	000-00014	**15,20**
UMA 18-8-360 - A4	000-00015	**15,60**
UMA 22-8-180 - A4	000-00016	**12,20**
UMA 22-8-210 - A4	000-00017	**12,60**
UMA 22-8-240 - A4	000-00018	**13,30**
UMA 22-8-270 - A4	000-00019	**14,10**
UMA 22-8-300 - A4	000-00020	**16,60**
UMA 22-8-330 - A4	000-00021	**17,35**
UMA 22-8-360 - A4	000-00022	**18,30**
UMA 22-8-390 - A4	000-00023	**18,75**
UMA 25-8-210 - A4	000-00024	**15,80**
UMA 25-8-240 - A4	000-00025	**16,75**
UMA 25-8-270 - A4	000-00026	**17,45**
UMA 25-8-300 - A4	000-00027	**18,70**
UMA 25-8-330 - A4	000-00028	**19,45**
UMA 25-8-360 - A4	000-00029	**21,05**
UMA 25-8-390 - A4	000-00030	**21,25**
UMA 28-8-230 - A4	000-00031	**auf Anfrage**
UMA 28-8-260 - A4	000-00032	**auf Anfrage**
UMA 28-8-290 - A4	000-00033	**auf Anfrage**
UMA 28-8-320 - A4	000-00034	**auf Anfrage**
UMA 28-8-350 - A4	000-00035	**auf Anfrage**
UMA 28-8-380 - A4	000-00036	**auf Anfrage**
UMA 28-8-410 - A4	000-00037	**auf Anfrage**
UMA 28-8-440 - A4	000-00038	**auf Anfrage**
UMA 28-8-470 - A4	000-00039	**auf Anfrage**
UMA 28-8-500 - A4	000-00040	**auf Anfrage**
UMA 33-8-230 - A4	000-00041	**auf Anfrage**
UMA 33-8-260 - A4	000-00042	**auf Anfrage**
UMA 33-8-290 - A4	000-00043	**auf Anfrage**
UMA 33-8-320 - A4	000-00044	**auf Anfrage**
UMA 33-8-350 - A4	000-00045	**auf Anfrage**
UMA 33-8-380 - A4	000-00046	**auf Anfrage**
UMA 33-8-410 - A4	000-00047	**auf Anfrage**
UMA 33-8-440 - A4	000-00048	**auf Anfrage**
UMA 33-8-470 - A4	000-00049	**auf Anfrage**
UMA 33-8-500 - A4	000-00050	**auf Anfrage**
UMA 33-8-530 - A4	000-00051	**auf Anfrage**

★ HALFEN-Hinweis: Allgemeine Erläuterungen siehe Übersichtsseite am Anfang des Kapitels

© 2015 HALFEN · PL 2/15 · www.halfen.de

UHA Einmörtelanker D20

Halteanker Design 1
mit einem losen Dorn und einer Gleithülse
typengeprüft

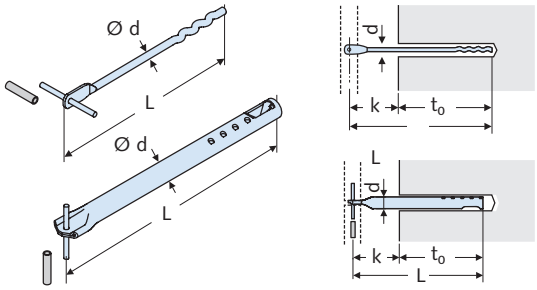

Artikelbezeichnung d - Design - L	Bestell-Nr. 0180.	Preis [EUR/Stück]
Ausführung: A4 gemäß Tabelle, Preisliste Seite 2		
UHA 5-1-120 -A4	000-00001	**1,45**
UHA 5-1-150 -A4	000-00002	**1,50**
UHA 5-1-180 -A4	000-00003	**1,60**
UHA 5-1-210 -A4	000-00004	**1,75**
UHA 5-1-240 -A4	000-00005	**1,95**
UHA 5-1-270 -A4	000-00006	**2,05**
UHA 5-1-300 -A4	000-00007	**2,30**
UHA 7-1-180 -A4	000-00008	**2,20**
UHA 7-1-210 -A4	000-00009	**2,40**
UHA 7-1-240 -A4	000-00010	**2,65**
UHA 7-1-270 -A4	000-00011	**2,95**
UHA 7-1-300 -A4	000-00012	**3,10**
UHA 7-1-330 -A4	000-00013	**3,45**
UHA 7-1-360 -A4	000-00014	**3,95**
UHA 10-1-270 -A4	000-00015	**4,65**
UHA 10-1-300 -A4	000-00016	**4,90**
UHA 10-1-330 -A4	000-00017	**6,00**
UHA 10-1-360 -A4	000-00018	**5,90**
UHA 10-1-390 -A4	000-00019	**6,05**

UHA Einmörtelanker D20

Halteanker Design 2
mit einem halben Dorn, verpresst
typengeprüft

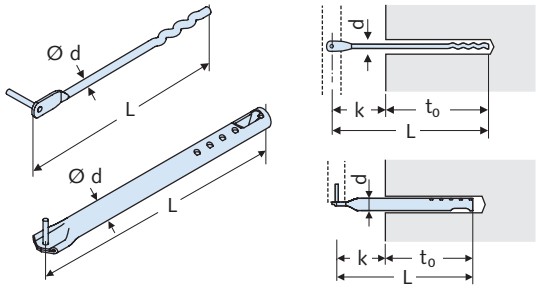

Artikelbezeichnung d - Design - L	Bestell-Nr. 0181.	Preis [EUR/Stück]
Ausführung: A4 gemäß Tabelle, Preisliste Seite 2		
UHA 5-2-120 -A4	000-00001	**1,45**
UHA 5-2-150 -A4	000-00002	**1,50**
UHA 5-2-180 -A4	000-00003	**1,65**
UHA 5-2-210 -A4	000-00004	**1,80**
UHA 5-2-240 -A4	000-00005	**1,95**
UHA 5-2-270 -A4	000-00006	**2,05**
UHA 5-2-300 -A4	000-00007	**2,20**
UHA 7-2-180 -A4	000-00008	**2,65**
UHA 7-2-210 -A4	000-00009	**2,75**
UHA 7-2-240 -A4	000-00010	**3,00**
UHA 7-2-270 -A4	000-00011	**3,25**
UHA 7-2-300 -A4	000-00012	**3,40**
UHA 7-2-330 -A4	000-00013	**3,75**
UHA 7-2-360 -A4	000-00014	**4,35**
UHA 10-2-270 -A4	000-00015	**4,70**
UHA 10-2-300 -A4	000-00016	**4,95**
UHA 10-2-330 -A4	000-00017	**6,10**
UHA 10-2-360 -A4	000-00018	**6,05**
UHA 10-2-390 -A4	000-00019	**6,20**

UHA Einmörtelanker D20

Halteanker Design 8
Schraubanker mit Senkschraube u. 2x EPDM Scheibe

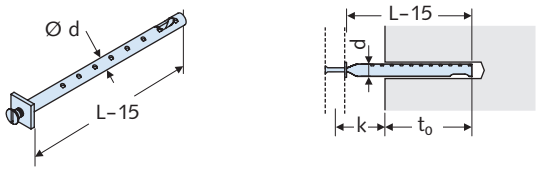

Artikelbezeichnung d - Design - L	Bestell-Nr. 0184.	Preis [EUR/Stück]
Ausführung: A4 gemäß Tabelle, Preisliste Seite 2		
UHA 10-8-120 -A4	000-00001	**5,45**
UHA 10-8-150 -A4	000-00002	**7,25**
UHA 10-8-180 -A4	000-00003	**8,25**
UHA 10-8-210 -A4	000-00004	**8,05**
UHA 10-8-240 -A4	000-00005	**8,50**
UHA 10-8-270 -A4	000-00006	**9,45**
UHA 10-8-300 -A4	000-00007	**9,95**
UHA 10-8-330 -A4	000-00008	**auf Anfrage**
UHA 10-8-360 -A4	000-00009	**auf Anfrage**
UHA 10-8-390 -A4	000-00010	**auf Anfrage**

Verankerungssysteme 1
Bewehrungssysteme 2
Transportankersysteme 3
Fassadensysteme 4
DETAN 5
Montagetechnik 6
Schrauben, Zubehör 7

★ HALFEN-Hinweis: Allgemeine Erläuterungen siehe Übersichtsseite am Anfang des Kapitels

© 2015 HALFEN · PL 2/15 · www.halfen.de

LW-ALU Laibungswinkel D20

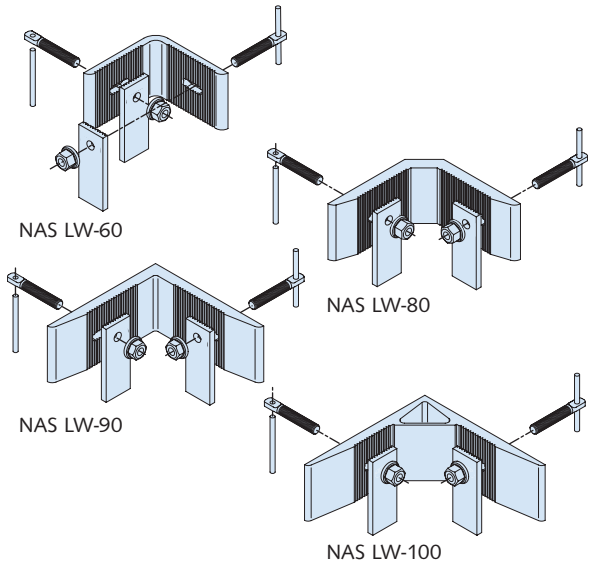

Artikelbezeichnung	Bestell-Nr. 0232.	Preis [EUR/100 St.]
Ausführung: Aluminium		
NAS LW - 60/40 -ALU	080-00001	**auf Anfrage**
NAS LW - 60/60 -ALU	080-00002	**auf Anfrage**
NAS LW - 80/40 -ALU	080-00003	**auf Anfrage**
NAS LW - 80/60 -ALU	080-00004	**auf Anfrage**
NAS LW - 90/40 -ALU	080-00005	**auf Anfrage**
NAS LW - 90/60 -ALU	080-00006	**auf Anfrage**
NAS LW - 100/40 -ALU	080-00007	**auf Anfrage**
NAS LW - 100/60 -ALU	080-00008	**auf Anfrage**

LW Laibungswinkel D20

Laibungswinkel NAS LW 1, LW 2

NAS LW 1

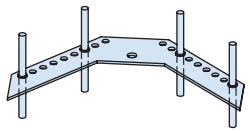

NAS LW 2

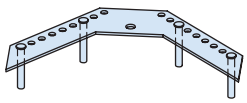

Artikelbezeichnung	Bestell-Nr. 0232.	Preis [EUR/Stück]
Ausführung: A4 gemäß Tabelle, Preisliste Seite 2		
NAS LW 1 - A4	010-00001	**4,35**
NAS LW 2 - A4	010-00002	**5,30**

HB-BZ Bolzenanker Y01

Bolzenanker HB-BZ für gerissenen Beton
mit Europäisch Technischer Zulassung ETA 07/247

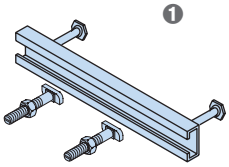

❶ alternativ: Halfenschienen HTA-CE und Halfenschrauben bauaufsichtlich zugelassen
Werkstoff: Edelstahl A4 → siehe Seiten 10 - 16

Artikelbezeichnung	Ø	Klemmstärke	Dübellänge	Bestell-Nr. 0432.	Preis [EUR/100 St.]
Ausführung: A4 gemäß Tabelle, Preisliste Seite 2					
HB-BZ	8 -	10/	75 - A4	040-00001	**503,65**
HB-BZ	8 -	50/	115 - A4	040-00002	**618,75**
HB-BZ	10 -	10/	90 - A4	040-00003	**667,25**
HB-BZ	10 -	50/	130 - A4	040-00004	**957,55**
HB-BZ	12 -	15/	110 - A4	040-00005	**1.063,40**
HB-BZ	12 -	50/	145 - A4	040-00006	**1.335,20**

SOF Deckenanker D20

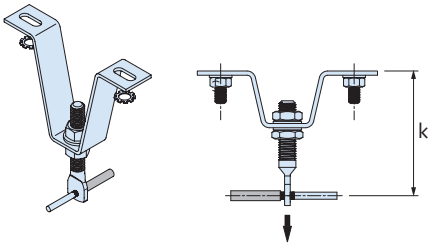

Artikelbezeichnung	k [mm]	Bestell-Nr. 0192.	Preis [EUR/Stück]
Ausführung: A4 gemäß Tabelle, Preisliste Seite 2			
SOF 805 - A4	50	010-00009	**24,80**
SOF 806 - A4	60	010-00010	**25,05**
SOF 807 - A4	70	010-00011	**25,90**
SOF 808 - A4	80	010-00012	**25,55**
SOF 810 - A4	100	010-00013	**27,15**
SOF 813 - A4	130	010-00014	**27,85**
SOF 816 - A4	160	010-00015	**28,75**
SOF 819 - A4	190	010-00016	**28,65**

NAS D Dorn D20

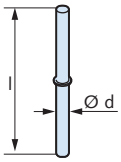

Artikelbezeichnung	d [mm]	l [mm]	Bestell-Nr. 0225.	Preis [EUR/Stück]
Ausführung: A4 gemäß Tabelle, Preisliste Seite 2				
NAS D- 5x70 mit Bund - A4	5	70	000-00001	**0,30**
NAS D- 6x75 mit Bund - A4	6	75	000-00002	**0,45**
NAS D- 5x70B gerändelt - A4	5	70	000-00003	**0,35**

★ HALFEN-Hinweis: Allgemeine Erläuterungen siehe Übersichtsseite am Anfang des Kapitels

© 2015 HALFEN · PL 2/15 · www.halfen.de

NAS G Gleithülse D20

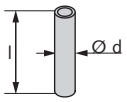

Artikelbezeichnung	d [mm]	l [mm]	Bestell-Nr. 0226.	Preis [EUR/Stück]
Ausführung: Kunststoff				
NAS G- 5	7,5	40	000-00001	**0,05**
NAS G- 6	8,5	40	000-00002	**0,05**

GE HB Gerüstanker, Horizontalfuge D20

Zum Einmörteln: GE HB für die Horizontalfuge

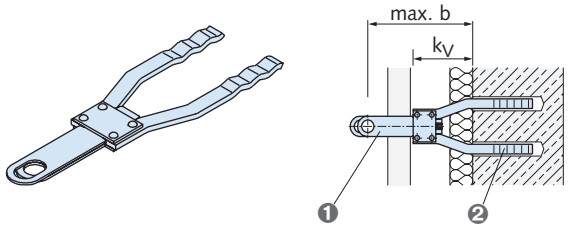

❶ Anschlussteil - galvanisch verzinkt
❷ Einbauteil - A4 gemäß Tabelle, Preisliste Seite 2

Artikelbezeichnung	k_V	max. b	Bestell-Nr. 0765.	Preis [EUR/Stück]
Ausführung: A4 gemäß Tabelle, Preisliste Seite 2				
GE HB-135-A4	45-60	135	010-00001	**17,75**
GE HB-150-A4	60-75	150	010-00002	**18,70**
GE HB-165-A4	75-90	165	010-00003	**19,30**
GE HB-180-A4	90-105	180	010-00004	**20,20**
GE HB-195-A4	105-120	195	010-00005	**21,15**
GE HB-210-A4	120-135	210	010-00006	**21,35**
GE HB-225-A4	135-150	225	010-00007	**22,15**
GE HB-240-A4	150-165	240	010-00008	**22,80**
GE HB-255-A4	165-180	255	010-00009	**26,05**
GE HB-270-A4	180-195	270	010-00010	**26,60**
GE HB-285-A4	195-210	285	010-00011	**26,60**
GE HB-300-A4	210-225	300	010-00012	**30,15**
GE HB-315-A4	225-240	315	010-00013	**30,60**
GE HB-330-A4	240-255	330	010-00014	**32,30**

GE VB Gerüstanker, Vertikalfuge D20

Zum Einmörteln: GE VB für Vertikalfuge

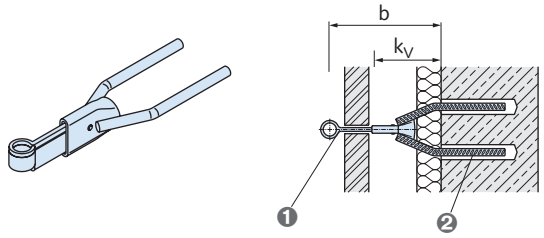

❶ Anschlussteil - galvanisch verzinkt
❷ Einbauteil - A4 gemäß Tabelle, Preisliste Seite 2

Artikelbezeichnung	k_V	max. b	Bestell-Nr. 0765.	Preis [EUR/Stück]
Ausführung: A4 gemäß Tabelle, Preisliste Seite 2				
GE VB-200-A4	115-135	200	020-00001	**39,45**
GE VB-220-A4	135-155	220	020-00002	**40,25**
GE VB-240-A4	155-175	240	020-00003	**41,60**
GE VB-260-A4	175-195	260	020-00004	**46,70**
GE VB-280-A4	195-215	280	020-00005	**47,95**
GE VB-300-A4	215-235	300	020-00006	**49,95**
GE VB-320-A4	235-255	320	020-00007	**51,15**
GE VB-340-A4	255-275	340	020-00008	**auf Anfrage**
GE VB-360-A4	275-295	360	020-00009	**auf Anfrage**

HGA-F Gerüstanker D20

Zum Andübeln: HGA-F für Horizontalfuge

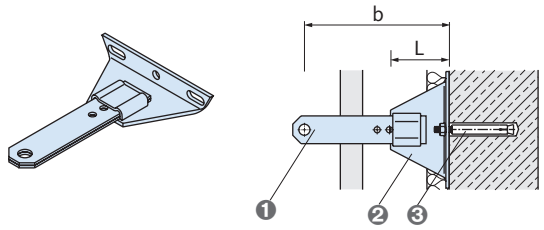

❶ Anschlussteil - galvanisch verzinkt
❷ Grundkörper - A4 gemäß Tabelle, Preisliste Seite 2
❸ Dübel - A4 gemäß Tabelle, Preisliste Seite 2

Artikelbezeichnung	L [mm]	b [mm]	Bestell-Nr. 0233.	Preis [EUR/Stück]
Ausführung: A4 gemäß Tabelle, Preisliste Seite 2				
HGA-F-110-A4	109	233-277	010-00001	**34,40**
HGA-F-140-A4	139	241-307	010-00002	**39,95**

HGA Zubehör: HIP D01

Hartschaumplatte
HALFEN **I**nsulation **P**late

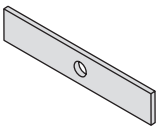

Artikelbezeichnung	Passend für:	Bestell-Nr. 0159.	Preis [EUR/Stück]
Ausführung: PVC			
HGA HIP-1	HGA-F-110/140	030-00001	**3,80**

★ HALFEN-Hinweis: Allgemeine Erläuterungen siehe Übersichtsseite am Anfang des Kapitels

© 2015 HALFEN · PL 2/15 · www.halfen.de

GE KAP Gerüstanker Kunststoffkappen D20

Kunststoffkappen für Gerüstanker GE HB

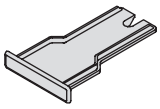

Artikelbezeichnung	Bestell-Nr.	Preis
	0765.	[EUR/Stück]
Ausführung: Kunststoff		
GE KAP-01 schwarz	030-00001	**0,25**
GE KAP-02 transparent	030-00002	**0,25**
GE KAP-03 lichtgrau	030-00003	**0,25**

★ HALFEN-Hinweis: Allgemeine Erläuterungen siehe Übersichtsseite am Anfang des Kapitels

© 2015 HALFEN · PL 2/15 · www.halfen.de

DETAN Stabsysteme

Eigenschaften

- Einheitliche Bemessungsgrundlage
- CE Kennzeichnung
- Jetzt mit höherer Zugfestigkeit
- Qualitätssicherung und Produktion werden laufend überwacht
- Minimale Anforderungen an die Festigkeit der Anschlussbleche
- Kreuzmuffen sind nun auch in Edelstahl erhältlich
- Zugstäbe bis Ø 95 mm bei DETAN-S460 und bis Ø 30 mm bei DETAN-E
- Umfangreiche Etikettierung der Stäbe mit projektspezifischen Angaben
- Alle Stabsysteme bis Ø 60 mm vormontiert
- Hochwertige Ausführungen: verzinkt und in Edelstahl

RAL-Gütezeichen für DETAN Stabsysteme

- Eine halbjährliche Überwachung durch den Germanischen Lloyd gewährleistet eine kontinuierliche Einhaltung der von der Gütegemeinschaft Verankerungs- und Bewehrungstechnik e.V. gestellten Anforderungen.

DETAN-E auch mit Europäischer Zulassung ETA-11/0311

Vorteile

- ***Keine nationalen Zulassungen oder Zertifikate erforderlich***
- ***Problemlos europaweit einsetzbar***
- ***Höhere Lasten im Vergleich zum alten System***
- ***Sichere Grundlage für die Tragwerksplanung***
- ***Kreuzmuffe als kostengünstige Alternative zur Auskreuzung mit Kreisscheibe***
- ***Ermöglicht lange Spannweiten und begrenzt das Durchbiegen***
- ***Erleichterung der Baustellenlogistik durch einfache Zuordnung und Sortierung***
- ***Geringes Eigengewicht***

DETAN Zugstab

- ***Das RAL-Gütezeichen garantiert die Einhaltung der technischen Produkteigenschaften und Serviceleistungen bezüglich Spezifikation, Qualitätsmanagement, Logistik, fachgerechte technische Beratung, qualitativ hochwertige technische Unterlagen und Software, Erfüllung der garantierten Leistungen sowie die Wahrung der Neutralität der Ausschreibungsunterlagen.***

DETAN Stabsysteme

Eigenschaften

- Gabeln, Muffen und Kontermuttern in hochwertiger Feuerverzinkung, Innengewinde geschützt
- Bearbeitungsschritte erfolgen vor der Verzinkung, Stabgewinde feuerverzinkt
- Links- und Rechtsgewinde für die Längenanpassung und einfaches Spannen
- Gewindestopfen im Lieferumfang und Dichtungssystem ab Ø 16 mm
- Standardlieferung mit Kontermuttern

DETAN Gabelstück

RAL-Gütezeichen für DETAN Stabsysteme

Vorteile

- ***Exzellenter Korrosionsschutz für tragende Gewindebereiche und Schlüsselflächen***
- ***Keine Spannschlösser – ästhetisches Design***
- ***Hoher Schutz gegen Eindringen von Schmutz und Feuchtigkeit***
- ***Harmonischer Übergang zum Zugstab***

Eigenschaften

- Großes Sortiment an Kreuzmuffen und Kreisscheiben verfügbar
- Verbindungsmuffen mit und ohne Segel
- ETA-Zulassung ETA-05/0207 und ETA-11/0311
- Bedienungsfreundliche Bemessungssoftware inkl. Konfigurator
- Großes Sortiment an verfügbaren Produkten

DETAN Produktpalette

Einfaches Vorspannen von Systemdurchmesser 30-60 mm
- Optimal einfaches System
- Unabhängig von Stromquellen
- Schutz der hochwertigen Verzinkungsoberfläche

Vorteile

- ***Auskreuzungen von Verbänden***
- ***Gestalterische Freiheit durch maximale Systemlängen und Anschlussmöglichkeiten***
- ***Europaweiter Vertrieb mit einer Zulassung***
- ***Sicheres und einfaches Planen***
- ***Das richtige Produkt für jede Situation***

© 2015 HALFEN · PL 2/15 · www.halfen.de

HALFEN YOUR BEST CONNECTIONS	CHECKLISTE **DETAN Zugstabsysteme**	Bereich: DETAN Stabsysteme Bezeichnung: CHK-F-DT-001-D

Firma: _____ Ansprechpartner: _____

Anschrift: _____

Tel.: _____ Fax: _____ E-Mail: _____

Bauvorhaben: _____ Bauort: _____

Datum: _____ Kundennr.: _____ ❑ Anfrage ❑ Bedarf ❑ Bestellung

Zugstabsystem

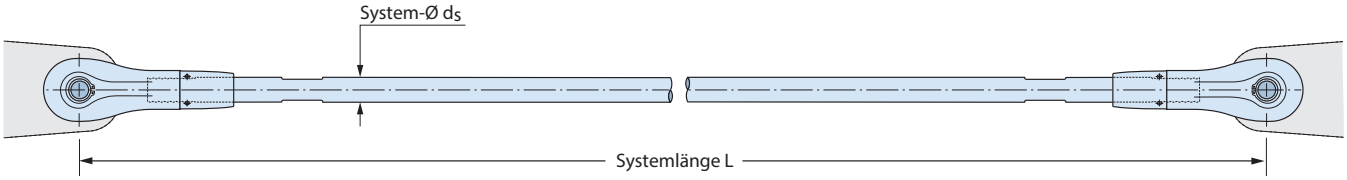

Ausführungsvarianten:

ohne Muffe

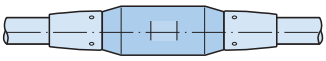

mit Muffe

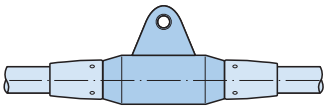

mit Muffe mit Segel

Materialauswahl:

DETAN-S460 - FV (feuerverzinkt)
DETAN-S460 - WB (walzblank)
nach Europäisch Technischer Zulassung ETA-05/0207
und Typenprüfung
S-WUE/060382 gemäß EC3

DETAN-E (Edelstahl)
nach Europäisch Technischer Zulassung ETA-11/0311
und Typenprüfung S-WUE/980540 gemäß DIN 18800

Pos.	Stk.	d_s [mm]	$Z_{Ed,max}$ *2 [kN]	L [mm]		Anzahl*1		Anzahl*1		Materialauswahl		
										WB	FV	E
Beispiel	*3*	*30*		*5600*		*x*	*2*				*x*	

*1: Anzahl der Muffen innerhalb einer Systemlänge
*2: Maximale Zugbeanspruchung erforderlich, wenn Durchmesser unbekannt

Bitte senden Sie dieses Datenblatt ausgefüllt an HALFEN per Fax +**49 (0) 2173 970-225** oder per E-Mail an **ti.stahlbeton@halfen.de**. Gerne erstellen wir Ihnen ein Angebot gemäß Ihren Angaben.

Komfortable Bemessung mit der DETAN Bemessungssoftware unter www.halfen.de

DETAN-S460 Komplettsystem

F01

DETAN-S460 Komplettsystem, Ø d_s 10-60
Europäische Zulassung ETA-05/0207

- bestehend aus mindestens einem Zugstab mit einem Links- und einem Rechtsgewinde, zwei Gabelstücken (1x links, 1x rechts), Bolzen, Sicherungsringen und Kontermuttern; inkl. Dichtungssatz (ab System Ø 16)
- Unterteilung der Gesamtlänge auf weitere Zugstäbe bei Verwendung von Muffen. Vormontierte Systeme werden ggf. zur Transporterleichterung an der Muffe getrennt.
- System wahlweise komplett feuerverzinkt oder walzblank mit feuerverzinkten Zubehörteilen

Konfigurationsbeispiele
Bestellnummer: 0802-500

Zugstabsystem, DETAN-S460, d_s = 52 mm, L = 3620, feuerverzinkt
Zugstabsystem, DETAN-S460, d_s = 30 mm, L = 4500, feuerverzinkt, 2 Muffen ohne Segel
Zugstabsystem, DETAN-S460, d_s = 20 mm, L = 6480, walzblank, Kreuzmuffe

Hinweis: maximal 5 Muffen pro System möglich

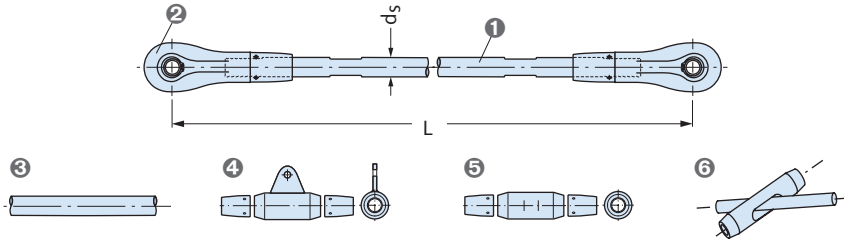

❶ Zugstab
❷ Gabelstück
❸ Zugstab ohne Muffe
❹ Muffe mit Segel
❺ Muffe ohne Segel
❻ Kreuzmuffe

Ø d_s [mm]	N_{rd} [kN]	min L [mm]	max. L ① [mm]	Bestell-Nr. 0802.	Preis [EUR/Stück]
Ausführung: FV, WB gemäß Tabelle, Preisliste Seite 2					
Komplettsystem					
10	21,3	250	6060	500	**auf Anfrage**
12	30,9	310	6070	500	**auf Anfrage**
16	70,5	360	12080	500	**auf Anfrage**
20	110,2	440	12100	500	**auf Anfrage**
24	158,6	520	12120	500	**auf Anfrage**
27	206,7	560	12140	500	**auf Anfrage**
30	252,3	600	12140	500	**auf Anfrage**
36	367,5	700	12170	500	**auf Anfrage**
42	504,4	810	12220	500	**auf Anfrage**
48	662,9	940	12260	500	**auf Anfrage**
52	791,0	990	12270	500	**auf Anfrage**
56	913,5	1050	12290	500	**auf Anfrage**
60	1063,0	1160	12320	500	**auf Anfrage**
Komplettsystem (Set)					
76	1570	1480	15430	510	**auf Anfrage**
85	2227	1640	15480	510	**auf Anfrage**
95	2823	1810	15530	510	**auf Anfrage**

① Maximale Systemlänge mit einem Stab ohne Verlängerung mit Verbindungsmuffen

© 2015 HALFEN · PL 2/15 · www.halfen.de

DETAN-S460 Zubehörteile Gabelstück F01

Gabelstück komplett
bestehend aus Gabel, Bolzen, Sicherungsringen und Kontermutter
inklusive Dichtungssatz - ab System Ø 16

❶, ❷

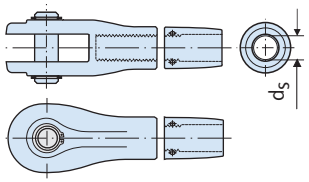

❶ Gabelstück komplett, Linksgewinde
❷ Gabelstück komplett, Rechtsgewinde

Artikelbezeichnung	Ø d_s [mm]	Bestell-Nr. 0810.	Preis [EUR/Stück]
Ausführung: FV gemäß Tabelle, Preisliste Seite 2			
Gabelkopf komplett, Linksgewinde	10	030-00003	**auf Anfrage**
Gabelkopf komplett, Linksgewinde	12	030-00004	**auf Anfrage**
Gabelkopf komplett, Linksgewinde	16	030-00005	**auf Anfrage**
Gabelkopf komplett, Linksgewinde	20	030-00006	**auf Anfrage**
Gabelkopf komplett, Linksgewinde	24	030-00007	**auf Anfrage**
Gabelkopf komplett, Linksgewinde	27	030-00008	**auf Anfrage**
Gabelkopf komplett, Linksgewinde	30	030-00009	**auf Anfrage**
Gabelkopf komplett, Linksgewinde	36	030-00010	**auf Anfrage**
Gabelkopf komplett, Linksgewinde	42	030-00011	**auf Anfrage**
Gabelkopf komplett, Linksgewinde	48	030-00012	**auf Anfrage**
Gabelkopf komplett, Linksgewinde	52	030-00013	**auf Anfrage**
Gabelkopf komplett, Linksgewinde	56	030-00014	**auf Anfrage**
Gabelkopf komplett, Linksgewinde	60	030-00015	**auf Anfrage**
Gabelkopf komplett, Linksgewinde	76	030-00017	**auf Anfrage**
Gabelkopf komplett, Linksgewinde	85	030-00018	**auf Anfrage**
Gabelkopf komplett, Linksgewinde	95	030-00019	**auf Anfrage**
Gabelkopf komplett, Rechtsgewinde	10	040-00003	**auf Anfrage**
Gabelkopf komplett, Rechtsgewinde	12	040-00004	**auf Anfrage**
Gabelkopf komplett, Rechtsgewinde	16	040-00005	**auf Anfrage**
Gabelkopf komplett, Rechtsgewinde	20	040-00006	**auf Anfrage**
Gabelkopf komplett, Rechtsgewinde	24	040-00007	**auf Anfrage**
Gabelkopf komplett, Rechtsgewinde	27	040-00008	**auf Anfrage**
Gabelkopf komplett, Rechtsgewinde	30	040-00009	**auf Anfrage**
Gabelkopf komplett, Rechtsgewinde	36	040-00010	**auf Anfrage**
Gabelkopf komplett, Rechtsgewinde	42	040-00011	**auf Anfrage**
Gabelkopf komplett, Rechtsgewinde	48	040-00012	**auf Anfrage**
Gabelkopf komplett, Rechtsgewinde	52	040-00013	**auf Anfrage**
Gabelkopf komplett, Rechtsgewinde	56	040-00014	**auf Anfrage**
Gabelkopf komplett, Rechtsgewinde	60	040-00015	**auf Anfrage**
Gabelkopf komplett, Rechtsgewinde	76	040-00017	**auf Anfrage**
Gabelkopf komplett, Rechtsgewinde	85	040-00018	**auf Anfrage**
Gabelkopf komplett, Rechtsgewinde	95	040-00019	**auf Anfrage**

DETAN-S460 Zubehörteile Verbindungsmuffe F01

Verbindungsmuffe mit Segel (mS) bzw. ohne Segel (oS)
komplett mit zwei Kontermuttern
inklusive Dichtungssatz - ab System Ø 16

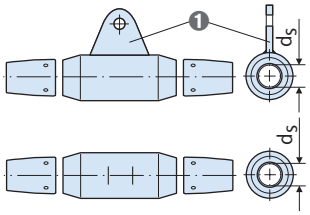

❶ Segel

Artikelbezeichnung	Ø d_s [mm]	Bestell-Nr. 0816.	Preis [EUR/Stück]
Ausführung: FV gemäß Tabelle, Preisliste Seite 2			
Muffe ohne Segel	10	040-00003	**auf Anfrage**
Muffe ohne Segel	12	040-00004	**auf Anfrage**
Muffe ohne Segel	16	040-00005	**auf Anfrage**
Muffe ohne Segel	20	040-00006	**auf Anfrage**
Muffe ohne Segel	24	040-00007	**auf Anfrage**
Muffe ohne Segel	27	040-00008	**auf Anfrage**
Muffe ohne Segel	30	040-00009	**auf Anfrage**
Muffe ohne Segel	36	040-00010	**auf Anfrage**
Muffe ohne Segel	42	040-00011	**auf Anfrage**
Muffe ohne Segel	48	040-00012	**auf Anfrage**
Muffe ohne Segel	52	040-00013	**auf Anfrage**
Muffe ohne Segel	56	040-00014	**auf Anfrage**
Muffe ohne Segel	60	040-00015	**auf Anfrage**
Muffe ohne Segel	76	040-00017	**auf Anfrage**
Muffe ohne Segel	85	040-00018	**auf Anfrage**
Muffe ohne Segel	95	040-00019	**auf Anfrage**
Muffe mit Segel	12	030-00004	**auf Anfrage**
Muffe mit Segel	16	030-00005	**auf Anfrage**
Muffe mit Segel	20	030-00006	**auf Anfrage**
Muffe mit Segel	24	030-00007	**auf Anfrage**
Muffe mit Segel	27	030-00008	**auf Anfrage**
Muffe mit Segel	30	030-00009	**auf Anfrage**
Muffe mit Segel	36	030-00010	**auf Anfrage**
Muffe mit Segel	42	030-00011	**auf Anfrage**
Muffe mit Segel	48	030-00012	**auf Anfrage**
Muffe mit Segel	52	030-00013	**auf Anfrage**
Muffe mit Segel	56	030-00014	**auf Anfrage**
Muffe mit Segel	60	030-00015	**auf Anfrage**
Muffe mit Segel	76	030-00017	**auf Anfrage**
Muffe mit Segel	85	030-00018	**auf Anfrage**
Muffe mit Segel	95	030-00019	**auf Anfrage**

DETAN-S460 Zubehörteile Kreuzmuffe F01

Kreuzmuffe
komplett mit zwei Kontermuttern

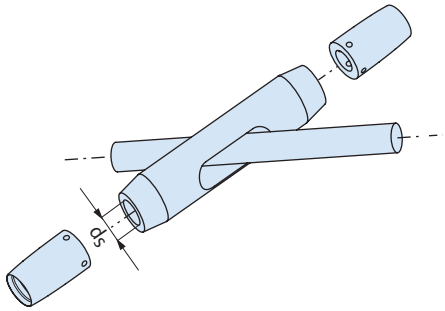

Artikelbezeichnung	Ø d_s [mm]	Bestell-Nr. 0816.	Preis [EUR/Stück]
Ausführung: FV gemäß Tabelle, Preisliste Seite 2			
Kreuzmuffe	16	080-00005	**auf Anfrage**
Kreuzmuffe	20	080-00006	**auf Anfrage**
Kreuzmuffe	24	080-00007	**auf Anfrage**
Kreuzmuffe	27	080-00008	**auf Anfrage**
Kreuzmuffe	30	080-00009	**auf Anfrage**
Kreuzmuffe	36	080-00010	**auf Anfrage**

DETAN-S460 Zubehörteile Kreisscheibe F01

Kreisscheibe, Einzelteil
Lochwinkel bitte bei Bestellung angeben

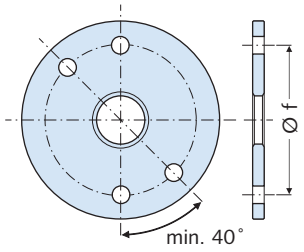

Artikelbezeichnung	Ø d_s [mm]	Ø f [mm]	Bestell-Nr. 0815.	Preis [EUR/Stück]
Ausführung: FV gemäß Tabelle, Preisliste Seite 2				
Kreisscheibe K40	10	90	020-	**auf Anfrage**
Kreisscheibe K40	12	110	020-	**auf Anfrage**
Kreisscheibe K40	16	140	020-	**auf Anfrage**
Kreisscheibe K40	20	180	020-	**auf Anfrage**
Kreisscheibe K40	24	210	020-	**auf Anfrage**
Kreisscheibe K40	27	240	020-	**auf Anfrage**
Kreisscheibe K40	30	260	020-	**auf Anfrage**
Kreisscheibe K40	36	310	020-	**auf Anfrage**
Kreisscheibe K40	42	360	020-	**auf Anfrage**
Kreisscheibe K40	48	420	020-	**auf Anfrage**
Kreisscheibe K40	52	450	020-	**auf Anfrage**
Kreisscheibe K40	56	490	020-	**auf Anfrage**
Kreisscheibe K40	60	520	020-	**auf Anfrage**
Kreisscheibe K40	76	702	020-	**auf Anfrage**
Kreisscheibe K40	85	777	020-	**auf Anfrage**
Kreisscheibe K40	95	832	020-	**auf Anfrage**

© 2015 HALFEN · PL 2/15 · www.halfen.de

DETAN-E Komplettsystem

F01

DETAN-E Komplettsystem, Ø d_s 6-30
Europäische Zulassung ETA-11/0311

- bestehend aus mindestens einem Zugstab mit einem Links- und einem Rechtsgewinde, zwei Gabelstücken (1x links, 1x rechts), Bolzen, Sicherungsringen und Kontermuttern
- Unterteilung der Gesamtlänge auf weitere Zugstäbe bei Verwendung von Muffen. Vormontierte Systeme werden ggf. zur Transporterleichterung an der Muffe getrennt.
- System wahlweise komplett feuerverzinkt oder walzblank mit feuerverzinkten Zubehörteilen

Konfigurationsbeispiele
Bestellnummer: 0800-700

Zugstabsystem, DETAN-E, d_s = 24 mm, L = 11200, 2 Muffen
Zugstabsystem, DETAN-E, d_s = 20 mm, L = 6480, Kreuzmuffe

Hinweis: maximal 5 Muffen pro System möglich

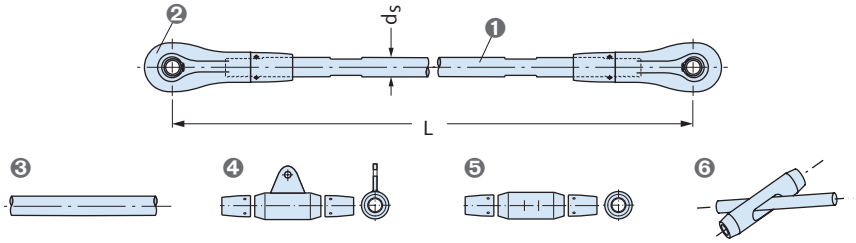

❶ Zugstab
❷ Gabelstück
❸ Zugstab ohne Muffe
❹ Muffe mit Segel
❺ Muffe ohne Segel
❻ Kreuzmuffe

Ø d_s [mm]	N_{rd} [kN]	min L [mm]	max. L ① [mm]	Bestell-Nr. 0800.	Preis [EUR/Stück]
Ausführung: A4/L4 gemäß Tabelle, Preisliste Seite 2					
6	9,4	190	3040	700	**auf Anfrage**
8	17,1	210	6050	700	**auf Anfrage**
10	27,1	250	6060	700	**auf Anfrage**
12	39,4	310	6070	700	**auf Anfrage**
16	73,3	360	6080	700	**auf Anfrage**
20	114,6	440	6100	700	**auf Anfrage**
24	165,0	520	6120	700	**auf Anfrage**
27	215,0	560	6140	700	**auf Anfrage**
30	262,4	600	6140	700	**auf Anfrage**

① Maximale Systemlänge mit einem Stab ohne Verlängerung mit Verbindungsmuffen

DETAN-E Zubehörteile Gabelstück F01

Gabelstück komplett
bestehend aus Gabel, Bolzen, Sicherungsringen und Kontermutter

❶, ❷

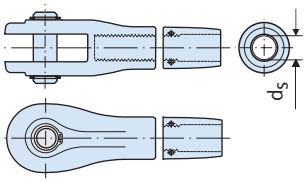

❶ Gabelstück komplett, Linksgewinde
❷ Gabelstück komplett, Rechtsgewinde

Artikelbezeichnung	Ø d_s [mm]	Bestell-Nr. 0810.	Preis [EUR/Stück]
Ausführung: A4/L4 gemäß Tabelle, Preisliste Seite 2			
Gabelkopf komplett, Linksgewinde	6	010-00002	**auf Anfrage**
Gabelkopf komplett, Linksgewinde	8	010-00005	**auf Anfrage**
Gabelkopf komplett, Linksgewinde	10	010-00008	**auf Anfrage**
Gabelkopf komplett, Linksgewinde	12	010-00011	**auf Anfrage**
Gabelkopf komplett, Linksgewinde	16	010-00014	**auf Anfrage**
Gabelkopf komplett, Linksgewinde	20	010-00017	**auf Anfrage**
Gabelkopf komplett, Linksgewinde	24	010-00020	**auf Anfrage**
Gabelkopf komplett, Linksgewinde	27	010-00023	**auf Anfrage**
Gabelkopf komplett, Linksgewinde	30	010-00026	**auf Anfrage**
Gabelkopf komplett, Rechtsgewinde	6	020-00002	**auf Anfrage**
Gabelkopf komplett, Rechtsgewinde	8	020-00005	**auf Anfrage**
Gabelkopf komplett, Rechtsgewinde	10	020-00008	**auf Anfrage**
Gabelkopf komplett, Rechtsgewinde	12	020-00011	**auf Anfrage**
Gabelkopf komplett, Rechtsgewinde	16	020-00014	**auf Anfrage**
Gabelkopf komplett, Rechtsgewinde	20	020-00017	**auf Anfrage**
Gabelkopf komplett, Rechtsgewinde	24	020-00020	**auf Anfrage**
Gabelkopf komplett, Rechtsgewinde	27	020-00023	**auf Anfrage**
Gabelkopf komplett, Rechtsgewinde	30	020-00026	**auf Anfrage**

DETAN-E Zubehörteile Verbindungsmuffe F01

Verbindungsmuffe mit Segel (mS) bzw. ohne Segel (oS)
komplett mit zwei Kontermuttern

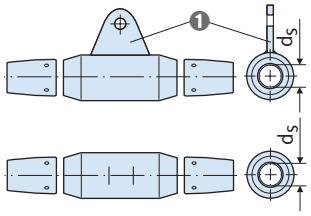

❶ Segel

Artikelbezeichnung	Ø d_s [mm]	Bestell-Nr. 0816.	Preis [EUR/Stück]
Ausführung: A4/L4 gemäß Tabelle, Preisliste Seite 2			
Muffe ohne Segel	6	020-00002	**auf Anfrage**
Muffe ohne Segel	8	020-00005	**auf Anfrage**
Muffe ohne Segel	10	020-00008	**auf Anfrage**
Muffe ohne Segel	12	020-00011	**auf Anfrage**
Muffe ohne Segel	16	020-00014	**auf Anfrage**
Muffe ohne Segel	20	020-00017	**auf Anfrage**
Muffe ohne Segel	24	020-00020	**auf Anfrage**
Muffe ohne Segel	27	020-00023	**auf Anfrage**
Muffe ohne Segel	30	020-00026	**auf Anfrage**
Muffe mit Segel	6	010-00002	**auf Anfrage**
Muffe mit Segel	8	010-00005	**auf Anfrage**
Muffe mit Segel	10	010-00008	**auf Anfrage**
Muffe mit Segel	12	010-00011	**auf Anfrage**
Muffe mit Segel	16	010-00014	**auf Anfrage**
Muffe mit Segel	20	010-00017	**auf Anfrage**
Muffe mit Segel	24	010-00020	**auf Anfrage**
Muffe mit Segel	27	010-00023	**auf Anfrage**
Muffe mit Segel	30	010-00026	**auf Anfrage**

DETAN-E Zubehörteile Kreuzmuffe F01

Kreuzmuffe
komplett mit zwei Kontermuttern

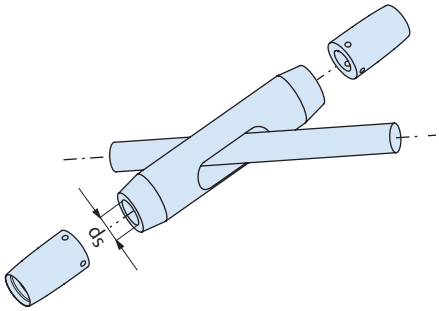

Artikelbezeichnung	Ø d_s [mm]	Bestell-Nr. 0816.	Preis [EUR/Stück]
Ausführung: A4/L4 gemäß Tabelle, Preisliste Seite 2			
Kreuzmuffe	16	090-00005	**auf Anfrage**
Kreuzmuffe	20	090-00006	**auf Anfrage**
Kreuzmuffe	24	090-00007	**auf Anfrage**
Kreuzmuffe	27	090-00008	**auf Anfrage**
Kreuzmuffe	30	090-00009	**auf Anfrage**

© 2015 HALFEN · PL 2/15 · www.halfen.de

DETAN-E Zubehörteile Kreisscheibe F01

Kreisscheibe, Einzelteil
Lochwinkel bitte bei Bestellung angeben

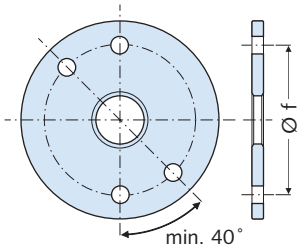

Artikelbezeichnung	Ø d_s [mm]	Ø f [mm]	Bestell-Nr.	Preis
			0815.	[EUR/Stück]
Ausführung: A4/L4 gemäß Tabelle, Preisliste Seite 2				
Kreisscheibe K40	6	55	010-	**auf Anfrage**
Kreisscheibe K40	8	75	010-	**auf Anfrage**
Kreisscheibe K40	10	90	010-	**auf Anfrage**
Kreisscheibe K40	12	110	010-	**auf Anfrage**
Kreisscheibe K40	16	140	010-	**auf Anfrage**
Kreisscheibe K40	20	180	010-	**auf Anfrage**
Kreisscheibe K40	24	210	010-	**auf Anfrage**
Kreisscheibe K40	27	240	010-	**auf Anfrage**
Kreisscheibe K40	30	260	010-	**auf Anfrage**

Montagetechnik/ Flexible Schraubenverbindungen

CE-Kennzeichnung in der HALFEN Montagetechnik

Eigenschaften

- Warmgewalzte, gezahnte Schienenprofile
- Flexible und rutschsichere Schraubverbindungen für hohe Lasten
- Lieferbar in den Werkstoffen
  - walzblank
  - feuerverzinkt
  - Edelstahl
- Sehr gute Schweißbarkeit
- CE-zertifiziert

Montageschiene HZM und Halfenschraube HZS

CE
EN 1090-1, EN 1090-2
2499 – CPR-0113070-00-01

Vorteile

- ***Sehr hohe Lastübertragung in Schienenlängsrichtung***
- ***Einfache Justierung der Schraubenverbindung***
- ***Zur Übertragung dynamischer Lasten sehr gut geeignet***

Eigenschaften

- Warmgewalzte ungezahnte Schienenprofile
- Flexible Schraubverbindungen für hohe Lasten
- Lieferbar in den Werkstoffen
  - walzblank
  - feuerverzinkt
  - Edelstahl
- Sehr gute Schweißbarkeit
- CE-zertifiziert

Warmgewalzte Montageschiene und Halfenschraube HS

CE
EN 1090-1, EN 1090-2
2499 – CPR-0113070-00-01

Vorteile

- ***Hohe Lastübertragung in Zug- und Querzugrichtung***
- ***Präzise Justierbarkeit der Schraubenverbindung***
- ***Zur Übertragung dynamischer Lasten gut geeignet***

Eigenschaften

- Kaltprofilierte Schienenprofile
- Anwendung für niedrige Lasten
- Lieferbar in den Werkstoffen
  - walzblank
  - feuerverzinkt
  - Edelstahl
- CE-zertifiziert

Kaltprofilierte Montageschienen und Halfenschraube HS

CE
EN 1090-1, EN 1090-2
2499 – CPR-0113070-00-01

Vorteile

- ***Wirtschaftlich durch hohe Schienenvielfalt***

© 2015 HALFEN · PL 2/15 · www.halfen.de

Montagetechnik/ Flexible Rahmenkonstruktionen

Eigenschaften

- Flexible Stützelemente für den Rohrleitungsbau
- Umfangreiches Lieferprogramm für geringe und hohe Lasten
- CE-zertifiziert

Konsole mit Halfenschraube HS

Vorteile

- ***Kurze Montagezeiten***
- ***Ausgleich von Bautoleranzen***
- ***Justierbare Montage von Bauteilen***
- ***Hohe Wirtschaftlichkeit***

Eigenschaften

- Vielfältiges Zubehörprogramm für den Rohrleitungsbau

Rohrschellen

Vorteile

- ***Einfache und schnelle Montage***
- ***Hohe Flexibilität für die Rohrleitungsmontage***

Produktinformation

Zugehörige Halfenschrauben für HALFEN Montageschienen, siehe Kapitel 7.
Einzelne Profiltypen auch in Edelstahl HCR auf Anfrage lieferbar.

CE-Kennzeichnung in der HALFEN Montagetechnik

- Zertifizierung der Produktion und der werkseigenen Produktionskontrolle nach EN 1090-2 und EN 1090-1
- Angaben von Bemessungswerten mit hinterlegten Berechnungen und Versuchen
- Zertifizierung nach EN 1090-1 der HALFEN-Ingenieure zur Erstellung von Planungsleistungen
- Qualitätssicherung über die gesamte Wertschöpfungskette

Bestellungen

Schema A für Standardlängen

Artikelbezeichnung	Länge [mm]	Bestell-Nr.
HM 72/48 - WB -	6070	0280.180-00002
HM 52/34 - WB -	6070	0280.190-00002
HM 50/30 - WB -	6070	0280.200-00002

Schema B für Fixlängen und Durchmesser

Artikelbezeichnung	Länge [mm]	Rohraussen-Ø [mm]	Bestell-Nr.
HM 72/48 - WB -	250		HM 72/48 - WB - 250
HM 52/34 - WB -	250		HM 52/34 - WB - 250
HRG-1-() - FV		114	HRG-1-114 - FV

Preise und Konditionen

Gesamtpreis für Fixlängen

$$\frac{\text{Meterpreis [EUR/Meter] x Länge L [mm]}}{1000} + \text{Fixlängenzuschlag}$$

Hinweis:
Die angegebenen Fixlängenzuschläge gelten bei Fixlängen L ≥ 1000 mm.
Bei L < 1000 mm Fixlängenzuschläge auf Anfrage.
Lochschienen mit geschlossenem Lochbild auf Anfrage.

Technik

Weitere Details zu unseren Montagetechnik-Produkten finden Sie in unseren Katalogen und unter www.halfen.de.

- Produktinformation Technik MT-FFC Flexible Rahmenkonstruktionen
- Produktinformation Technik MT-FBC Flexible Schraubenverbindungen

Alle Kataloge sind auch auf der HALFEN Catalogue App enthalten.
Diese steht im App Store und Google Play Store zum Download bereit.

© 2015 HALFEN · PL 2/15 · www.halfen.de

Schwere Tragsysteme, warmgewalzte Profile G01

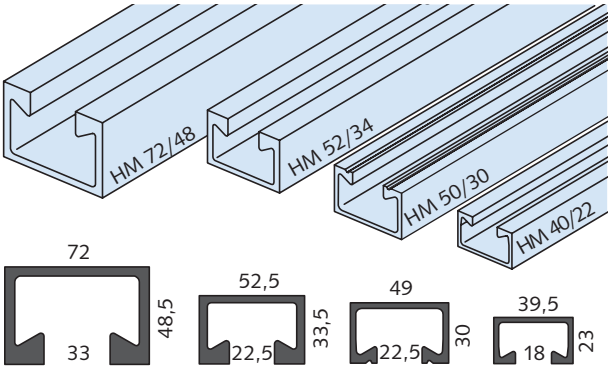

Artikelbezeichnung Länge [mm]	Bestell-Nr.	Preis [EUR/St.]	Meterpreis [EUR/m]	Fixl.zuschl. [EUR/St.]
Ausführung: WB gemäß Tabelle, Preisliste Seite 2				
HM 72/48 - WB - 6070	0280.180-00002	**325,90**		
HM 72/48 - WB - FIXLÄ		★	**53,69**	**14,55**
HM 52/34 - WB - 6070	0280.190-00002	**184,10**		
HM 52/34 - WB - FIXLÄ		★	**30,33**	**14,55**
Ausführung: FV gemäß Tabelle, Preisliste Seite 2				
HM 72/48 - FV - 6070	0280.180-00003	**485,50**		
HM 72/48 - FV - FIXLÄ		★	**79,98**	**14,55**
HM 52/34 - FV - 6070	0280.190-00003	**278,55**		
HM 52/34 - FV - FIXLÄ		★	**45,89**	**14,55**
Ausführung: A4 gemäß Tabelle, Preisliste Seite 2				
HM 72/48 - A4 - 6070	0280.180-00001	**2.803,55**		
HM 72/48 - A4 - FIXLÄ		★	**461,87**	**29,40**
HM 52/34 - A4 - 6070	0280.190-00001	**1.606,05**		
HM 52/34 - A4 - FIXLÄ		★	**264,59**	**16,65**
HM 50/30 - A4 - 6070	0280.200-00001	**1.247,05**		
HM 50/30 - A4 - FIXLÄ		★	**205,44**	**11,70**
HM 40/22 - A4 - 6070	0280.210-00001	**738,65**		
HM 40/22 - A4 - FIXLÄ		★	**121,69**	**9,15**

Schwere Tragsysteme, warmgewalzte Profile G02

Artikelbezeichnung Länge [mm]	Bestell-Nr.	Preis [EUR/St.]	Meterpreis [EUR/m]	Fixl.zuschl. [EUR/St.]
Ausführung: WB gemäß Tabelle, Preisliste Seite 2				
HM 50/30 - WB - 6070	0280.200-00002	**123,65**		
HM 50/30 - WB - FIXLÄ		★	**20,38**	**9,15**
HM 40/22 - WB - 6070	0280.210-00002	**83,55**		
HM 40/22 - WB - FIXLÄ		★	**13,76**	**5,75**
Ausführung: FV gemäß Tabelle, Preisliste Seite 2				
HM 50/30 - FV - 6070	0280.200-00003	**194,75**		
HM 50/30 - FV - FIXLÄ		★	**32,08**	**9,15**
HM 40/22 - FV - 6070	0280.210-00003	**128,65**		
HM 40/22 - FV - FIXLÄ		★	**21,19**	**5,75**

Schwere Tragsysteme, kaltgewalzte Profile G03

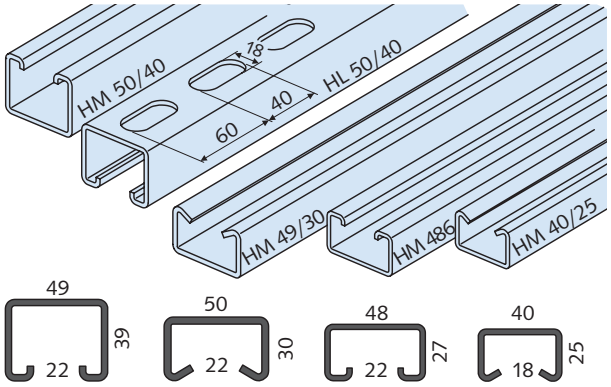

Artikelbezeichnung Länge [mm]	Bestell-Nr.	Preis [EUR/St.]	Meterpreis [EUR/m]	Fixl.zuschl. [EUR/St.]
Ausführung: WB gemäß Tabelle, Preisliste Seite 2				
HM 50/40 - WB - 6000	0280.090-00002	**99,80**		
HM 50/40 - WB - FIXLÄ		★	**16,64**	**9,15**
HL 50/40 - WB - 6000	0281.100-00001	**108,70**		
HL 50/40 - WB - FIXLÄ		★	**18,12**	**9,15**
HM 49/30 - WB - 6070	0280.220-00001	**84,40**		
HM 49/30 - WB - FIXLÄ		★	**13,90**	**5,75**
HM 486 - WB - 6000	0280.100-00001	**77,05**		
HM 486 - WB - FIXLÄ		★	**12,84**	
HM 40/25 - WB - 6070	0280.230-00001	**60,35**		
HM 40/25 - WB - FIXLÄ		★	**9,94**	**5,75**
Ausführung: FV gemäß Tabelle, Preisliste Seite 2				
HM 50/40 - FV - 6000	0280.090-00003	**175,55**		
HM 50/40 - FV - FIXLÄ			**29,26**	**9,15**
HL 50/40 - FV - 6000	0281.100-00002	**184,60**		
HL 50/40 - FV - FIXLÄ		★	**30,77**	**9,15**
HM 49/30 - FV - 6070	0280.220-00002	**147,00**		
HM 49/30 - FV - FIXLÄ		★	**24,22**	**5,75**
HM 486 - FV - 6000	0280.100-00002	**122,20**		
HM 486 - FV - FIXLÄ		★	**20,37**	
HM 40/25 - FV - 6070	0280.230-00002	**102,95**		
HM 40/25 - FV - FIXLÄ		★	**16,96**	**5,75**
Ausführung: A2 gemäß Tabelle, Preisliste Seite 2				
HM 49/30 - A2 - 6070	0280.220-00003	**576,80**		
HM 49/30 - A2 - FIXLÄ		★	**95,02**	**9,15**
HM 40/25 - A2 - 6070	0280.230-00003	**380,75**		
HM 40/25 - A2 - FIXLÄ		★	**62,73**	**9,15**

★ HALFEN-Hinweis: Allgemeine Erläuterungen siehe Übersichtsseite am Anfang des Kapitels

© 2015 HALFEN · PL 2/15 · www.halfen.de

Artikelbezeichnung Länge [mm]	Bestell-Nr.	Preis [EUR/St.]	Meterpreis [EUR/m]	Fixl.zuschl. [EUR/St.]
Ausführung: A4 gemäß Tabelle, Preisliste Seite 2				
HM 50/40 - A4 - 6000	0280.090-00001	**895,85**		
HM 50/40 - A4 - FIXLÄ		★	**149,31**	**11,70**
HL 50/40 - A4 - 6000	0281.100-00003	**917,80**		
HL 50/40 - A4 - FIXLÄ		★	**152,97**	**11,70**
HM 49/30 - A4 - 6070	0280.220-00004	**736,50**		
HM 49/30 - A4 - FIXLÄ		★	**121,33**	**9,15**
HM 40/25 - A4 - 6070	0280.230-00004	**496,45**		
HM 40/25 - A4 - FIXLÄ		★	**81,79**	**9,15**

HZM 64/44 G20

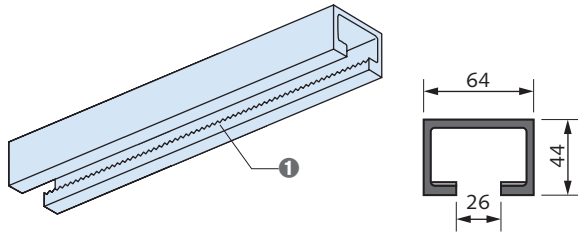

❶ warmgewalzt, gezahnt

Artikelbezeichnung Länge [mm]	Bestell-Nr. 0284.	Preis [EUR/St.]	Meterpreis [EUR/m]	Fixl.zuschl. [EUR/St.]
Ausführung: WB gemäß Tabelle, Preisliste Seite 2				
HZM 64/44 - WB - 6070	080-00002	**auf Anfrage**		
HZM 64/44 - WB - FIXLÄ		★	**auf Anfrage**	**auf Anfrage**
Ausführung: A4 gemäß Tabelle, Preisliste Seite 2				
HZM 64/44 - A4 - 6070	080-00001	**auf Anfrage**		
HZM 64/44 - A4 - FIXLÄ		★	**auf Anfrage**	**auf Anfrage**

HZM 53/34 G20

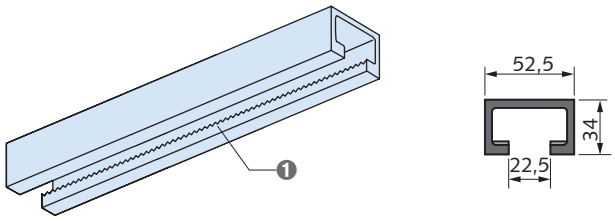

❶ warmgewalzt, gezahnt

Artikelbezeichnung Länge [mm]	Bestell-Nr. 0284.	Preis [EUR/St.]	Meterpreis [EUR/m]	Fixl.zuschl. [EUR/St.]
Ausführung: WB gemäß Tabelle, Preisliste Seite 2				
HZM 53/34 - WB - 6070	070-00002	**321,85**		
HZM 53/34 - WB - FIXLÄ		★	**53,02**	**14,55**
Ausführung: FV gemäß Tabelle, Preisliste Seite 2				
HZM 53/34 - FV - 6070	070-00003	**477,95**		
HZM 53/34 - FV - FIXLÄ		★	**78,74**	**14,55**
Ausführung: A4 gemäß Tabelle, Preisliste Seite 2				
HZM 53/34 - A4 - 6070	070-00001	**2.721,25**		
HZM 53/34 - A4 - FIXLÄ		★	**448,31**	**16,65**

HZM 38/23 G20

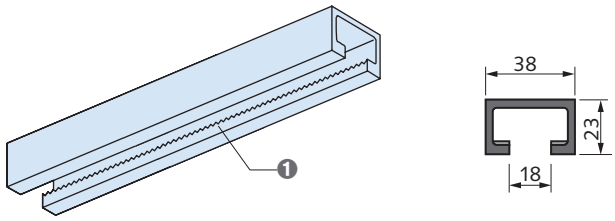

❶ warmgewalzt, gezahnt

Artikelbezeichnung Länge [mm]	Bestell-Nr. 0284.	Preis [EUR/St.]	Meterpreis [EUR/m]	Fixl.zuschl. [EUR/St.]
Ausführung: WB gemäß Tabelle, Preisliste Seite 2				
HZM 38/23 - WB - 6070	060-00001	**123,65**		
HZM 38/23 - WB - FIXLÄ		★	**20,37**	**9,15**
Ausführung: FV, WB gemäß Tabelle, Preisliste Seite 2				
HZM 38/23 - FV - 6070	060-00003	**194,75**		
HZM 38/23 - FV - FIXLÄ		★	**32,08**	**9,15**
Ausführung: A4 gemäß Tabelle, Preisliste Seite 2				
HZM 38/23 - A4 - 6070	060-00002	**auf Anfrage**		
HZM 38/23 - A4 - FIXLÄ		★	**auf Anfrage**	**auf Anfrage**

HZM 29/20 G20

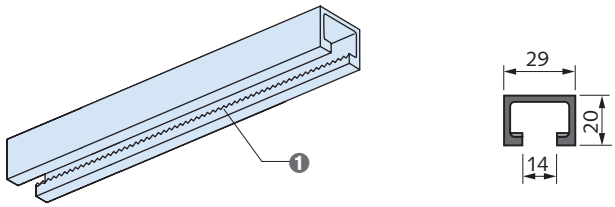

❶ warmgewalzt, gezahnt

Artikelbezeichnung Länge [mm]	Bestell-Nr. 0284.	Preis [EUR/St.]	Meterpreis [EUR/m]	Fixl.zuschl. [EUR/St.]
Ausführung: WB gemäß Tabelle, Preisliste Seite 2				
HZM 29/20 - WB - 6070	050-00001	**83,55**		
HZM 29/20 - WB - FIXLÄ		★	**13,76**	**5,75**
Ausführung: FV gemäß Tabelle, Preisliste Seite 2				
HZM 29/20 - FV - 6070	050-00003	**128,65**		
HZM 29/20 - FV - FIXLÄ		★	**21,19**	**5,55**

★ HALFEN-Hinweis: Allgemeine Erläuterungen siehe Übersichtsseite am Anfang des Kapitels

© 2015 HALFEN · PL 2/15 · www.halfen.de

Mittelschwere Tragsysteme G03

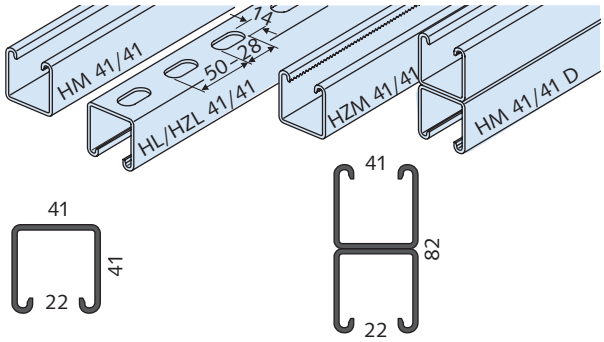

Artikelbezeichnung	Länge [mm]	Bestell-Nr.	Preis [EUR/St.]	Meterpreis [EUR/m]	Fixl.zuschl. [EUR/St.]
Ausführung: WB gemäß Tabelle, Preisliste Seite 2					
HM 41/41 - WB -	**6000**	0280.080-00001	**73,65**		
HM 41/41 - WB -	**FIXLÄ**		★	**12,28**	**5,75**
HL 41/41 - WB -	**6000**	0281.010-00001	**80,20**		
HL 41/41 - WB -	**FIXLÄ**		★	**13,37**	**5,75**
HZM 41/41 - WB -	**6000**	0284.010-00001	**130,00**		
HZM 41/41 - WB -	**FIXLÄ**		★	**21,67**	**5,75**
HM 41/41 D - WB -	**6000**	0280.150-00001	**171,05**		
HM 41/41 D - WB -	**FIXLÄ**		★	**28,51**	**5,75**
Ausführung: SV gemäß Tabelle, Preisliste Seite 2					
HM 41/41 - SV -	**6000**	0280.080-00002	**95,55**		
HM 41/41 - SV -	**FIXLÄ**		★	**15,93**	**5,75**
HL 41/41 - SV -	**6000**	0281.010-00003	**101,50**		
HL 41/41 - SV -	**FIXLÄ**		★	**16,92**	**5,75**
Ausführung: FV gemäß Tabelle, Preisliste Seite 2					
HM 41/41 - FV -	**6000**	0280.080-00003	**124,60**		
HM 41/41 - FV -	**FIXLÄ**		★	**20,77**	**5,75**
HL 41/41 - FV -	**6000**	0281.010-00002	**130,90**		
HL 41/41 - FV -	**FIXLÄ**		★	**21,82**	**5,75**
HZM 41/41 - FV -	**6000**	0284.010-00002	**177,40**		
HZM 41/41 - FV -	**FIXLÄ**		★	**29,57**	**5,75**
HZL 41/41 - FV -	**6000**	0283.010-00002	**182,50**		
HZL 41/41 - FV -	**FIXLÄ**		★	**30,42**	**5,75**
HM 41/41 D - FV -	**6000**	0280.150-00003	**272,30**		
HM 41/41 D - FV -	**FIXLÄ**		★	**45,38**	**11,30**
Ausführung: A2 gemäß Tabelle, Preisliste Seite 2					
HL 41/41 - A2 -	**6000**	0281.010-00005	**514,10**		
HL 41/41 - A2 -	**FIXLÄ**		★	**85,68**	**9,15**

Artikelbezeichnung	Länge [mm]	Bestell-Nr.	Preis [EUR/St.]	Meterpreis [EUR/m]	Fixl.zuschl. [EUR/St.]
Ausführung: A4 gemäß Tabelle, Preisliste Seite 2					
HM 41/41 - A4 -	**6000**	0280.080-00004	**655,05**		
HM 41/41 - A4 -	**FIXLÄ**		★	**109,18**	**9,15**
HL 41/41 - A4 -	**6000**	0281.010-00004	**677,05**		
HL 41/41 - A4 -	**FIXLÄ**		★	**112,84**	**9,15**
HZM 41/41 - A4 -	**6000**	0284.010-00003	**722,25**		
HZM 41/41 - A4 -	**FIXLÄ**		★	**120,38**	**9,15**
HZL 41/41 - A4 -	**6000**	0283.010-00003	**737,95**		
HZL 41/41 - A4 -	**FIXLÄ**		★	**122,99**	**9,15**
HM 41/41 D - A4 -	**6000**	0280.150-00002	**1.347,55**		
HM 41/41 D - A4-	**FIXLÄ**		★	**224,59**	**18,25**

Mittelschwere Tragsysteme G03

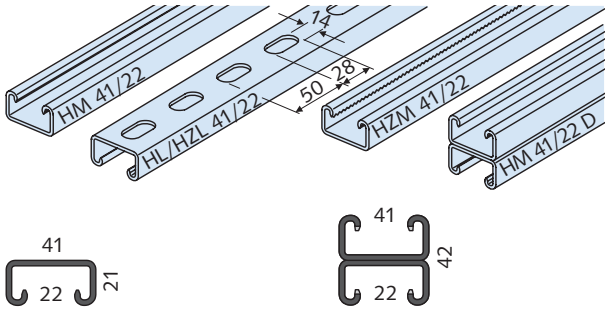

Artikelbezeichnung	Länge [mm]	Bestell-Nr.	Preis [EUR/St.]	Meterpreis [EUR/m]	Fixl.zuschl. [EUR/St.]
Ausführung: WB gemäß Tabelle, Preisliste Seite 2					
HM 41/22 - WB -	**6000**	0280.120-00001	**47,75**		
HM 41/22 - WB -	**FIXLÄ**		★	**7,96**	**5,75**
HL 41/22 - WB -	**6000**	0281.020-00001	**54,10**		
HL 41/22 - WB -	**FIXLÄ**		★	**9,02**	**5,75**
HZM 41/22 - WB -	**6070**	0284.020-00001	**97,20**		
HZM 41/22 - WB -	**FIXLÄ**		★	**16,01**	**5,75**
HM 41/22 D - WB -	**6000**	0280.160-00001	**118,75**		
HM 41/22 D - WB -	**FIXLÄ**		★	**19,79**	**11,30**
Ausführung: SV gemäß Tabelle, Preisliste Seite 2					
HM 41/22 - SV -	**6000**	0280.120-00003	**62,20**		
HM 41/22 - SV -	**FIXLÄ**		★	**10,37**	**5,75**
HL 41/22 - SV -	**6000**	0281.020-00003	**68,70**		
HL 41/22 - SV -	**FIXLÄ**		★	**11,45**	**5,75**

★ HALFEN-Hinweis: Allgemeine Erläuterungen siehe Übersichtsseite am Anfang des Kapitels

© 2015 HALFEN · PL 2/15 · www.halfen.de

Artikelbezeichnung	Länge [mm]	Bestell-Nr.	Preis [EUR/St.]	Meterpreis [EUR/m]	Fixl.zuschl. [EUR/St.]
Ausführung: FV gemäß Tabelle, Preisliste Seite 2					
HM 41/22 - FV -	**6000**	0280.120-00002	**84,10**		
HM 41/22 - FV -	**FIXLÄ**		★	**14,02**	**5,75**
HL 41/22 - FV -	**6000**	0281.020-00002	**90,25**		
HL 41/22 - FV -	**FIXLÄ**		★	**15,04**	**5,75**
HZM 41/22 - FV -	**6070**	0284.020-00002	**146,20**		
HZM 41/22 - FV -	**FIXLÄ**		★	**24,09**	**5,75**
HZL 41/22 - FV -	**6000**	0283.020-00002	**151,85**		
HZL 41/22 - FV -	**FIXLÄ**		★	**25,31**	**5,75**
HM 41/22 D - FV -	**6000**	0280.160-00002	**191,35**		
HM 41/22 D - FV -	**FIXLÄ**		★	**31,89**	**11,30**
HZM 41/22 D - FV -	**6070**	0284.040-00002	**312,50**		
HZM 41/22 D - FV -	**FIXLÄ**		★	**51,48**	**11,30**
Ausführung: A4 gemäß Tabelle, Preisliste Seite 2					
HM 41/22 - A4 -	**6000**	0280.120-00004	**471,05**		
HM 41/22 - A4 -	**FIXLÄ**		★	**78,51**	**9,15**
HL 41/22 - A4 -	**6000**	0281.020-00004	**488,20**		
HL 41/22 - A4 -	**FIXLÄ**		★	**81,37**	**9,15**
HZM 41/22 - A4 -	**6070**	0284.020-00003	**585,15**		
HZM 41/22 - A4 -	**FIXLÄ**		★	**96,40**	**9,15**
HZL 41/22 - A4 -	**6000**	0283.020-00003	**602,10**		
HZL 41/22 - A4 -	**FIXLÄ**		★	**100,35**	**9,15**
HM 41/22 D - A4 -	**6000**	0280.160-00003	**977,40**		
HM 41/22 D - A4 -	**FIXLÄ**		★	**162,90**	**18,25**
HZM 41/22 D - A4 -	**6070**	0284.040-00003	**1.192,15**		
HZM 41/22 D - A4 -	**FIXLÄ**		★	**196,40**	**18,25**

Mittelschwere Tragsysteme G03

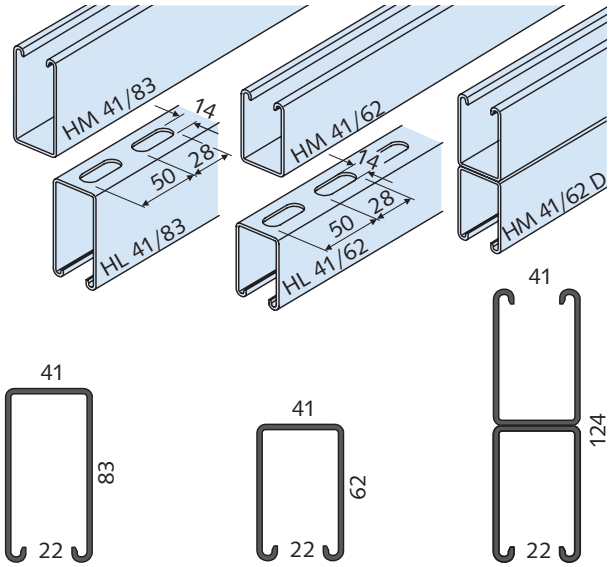

Artikelbezeichnung	Länge [mm] ①	Bestell-Nr.	Preis [EUR/Stück]	Meterpreis [EUR/m]
Ausführung: WB gemäß Tabelle, Preisliste Seite 2				
HM 41/83 - WB -	**6000**	0280.130-00002	**145,85**	**24,31**
HL 41/83 - WB -	**6000**	0281.030-00004	**155,65**	**25,94**
HM 41/62 - WB -	**6000**	0280.140-00002	**110,40**	**18,40**
HL 41/62 - WB -	**6000**	0281.040-00001	**120,10**	**20,02**
HM 41/62 D - WB -	**6000**	0280.170-00001	**336,70**	**56,12**
Ausführung: SV gemäß Tabelle, Preisliste Seite 2				
HM 41/83 - SV -	**6000**	0280.130-00001	**191,35**	**31,89**
HL 41/83 - SV -	**6000**	0281.030-00006	**201,60**	**33,60**
HM 41/62 - SV -	**6000**	0280.140-00001	**147,00**	**24,50**
HL 41/62 - SV -	**6000**	0281.040-00003	**157,25**	**26,21**
Ausführung: FV gemäß Tabelle, Preisliste Seite 2				
HM 41/83 - FV -	**6000**	0280.130-00003	**216,85**	**36,14**
HL 41/83 - FV -	**6000**	0281.030-00005	**226,80**	**37,80**
HM 41/62 - FV -	**6000**	0280.140-00003	**173,35**	**28,89**
HL 41/62 - FV -	**6000**	0281.040-00002	**183,50**	**30,58**
HM 41/62 D - FV -	**6000**	0280.170-00002	**422,00**	**70,33**

★ HALFEN-Hinweis: Allgemeine Erläuterungen siehe Übersichtsseite am Anfang des Kapitels

© 2015 HALFEN · PL 2/15 · www.halfen.de

Mittelschwere Tragsysteme G03

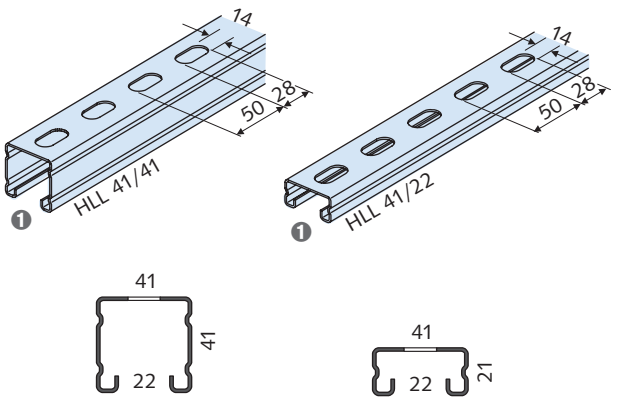

❶ Tyco UNISTRUT

Artikelbezeichnung Länge [mm] ①		Bestell-Nr.	Preis [EUR/Stück]	Meterpreis [EUR/m]
Ausführung: SV gemäß Tabelle, Preisliste Seite 2				
HLL 41/41 - SV -	**6000**	0282.010-00002	**63,45**	**10,58**
HLL 41/22 - SV -	**6000**	0282.020-00003	**56,85**	**9,48**

① keine Fixlängen

★ HALFEN-Hinweis: Allgemeine Erläuterungen siehe Übersichtsseite am Anfang des Kapitels

© 2015 HALFEN · PL 2/15 · www.halfen.de

Leichte Tragsysteme G03

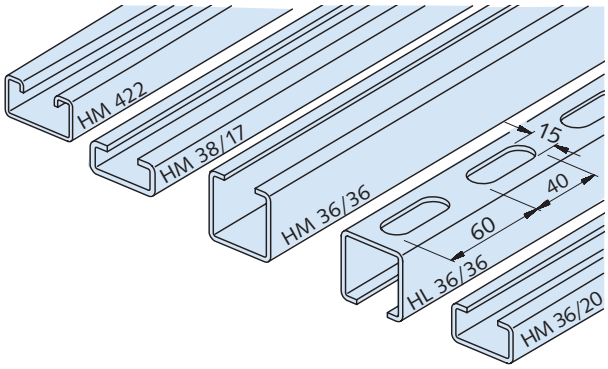

Artikelbezeichnung		Bestell-Nr.	Preis	Meterpreis	Fixl.zuschl.
Länge [mm]			[EUR/St.]	[EUR/m]	[EUR/St.]
Ausführung: WB gemäß Tabelle, Preisliste Seite 2					
HM 422 - WB -	**6000**	0280.110-00001	**43,55**		
HM 422 - WB -	**FIXLÄ**		★	**7,26**	**5,75**
HM 38/17 - WB -	**6070**	0280.020-00001	**52,10**		
HM 38/17 - WB -	**FIXLÄ**		★	**8,58**	**4,20**
HM 36/36 - WB -	**6000**	0280.070-00001	**60,45**		
HM 36/36 - WB -	**FIXLÄ**		★	**10,08**	**5,75**
HL 36/36 - WB -	**6000**	0281.050-00001	**69,45**		
HL 36/36 - WB -	**FIXLÄ**		★	**11,58**	**5,75**
HM 36/20 - WB -	**6000**	0280.240-00001	**40,85**		
HM 36/20 - WB -	**FIXLÄ**		★	**6,81**	**4,20**
Ausführung: FV gemäß Tabelle, Preisliste Seite 2					
HM 422 - FV -	**6000**	0280.110-00002	**77,60**		
HM 422 - FV -	**FIXLÄ**		★	**12,93**	**5,75**
HM 38/17 - FV -	**6070**	0280.020-00002	**85,35**		
HM 38/17 - FV -	**FIXLÄ**		★	**14,06**	**4,20**
HM 36/36 - FV -	**6000**	0280.070-00002	**102,40**		
HM 36/36 - FV -	**FIXLÄ**		★	**17,07**	**5,75**
HL 36/36 - FV -	**6000**	0281.050-00002	**108,70**		
HL 36/36 - FV -	**FIXLÄ**		★	**18,12**	**5,75**
HM 36/20 - FV -	**6000**	0280.240-00002	**70,25**		
HM 36/20 - FV -	**FIXLÄ**		★	**11,71**	**4,20**
Ausführung: A2 gemäß Tabelle, Preisliste Seite 2					
HM 38/17 - A2 -	**6070**	0280.020-00003	**314,65**		
HM 38/17 - A2 -	**FIXLÄ**		★	**51,84**	**6,40**

Artikelbezeichnung		Bestell-Nr.	Preis	Meterpreis	Fixl.zuschl.
Länge [mm]			[EUR/St.]	[EUR/m]	[EUR/St.]
Ausführung: A4 gemäß Tabelle, Preisliste Seite 2					
HM 38/17 - A4 -	**6070**	0280.020-00004	**407,10**		
HM 38/17 - A4 -	**FIXLÄ**		★	**67,07**	**6,40**
HM 36/36 - A4 -	**6000**	0280.070-00003	**474,90**		
HM 36/36 - A4 -	**FIXLÄ**		★	**79,15**	**9,15**
HL 36/36 - A4 -	**6000**	0281.050-00003	**496,10**		
HL 36/36 - A4 -	**FIXLÄ**		★	**82,68**	**9,15**

Leichte Tragsysteme G03

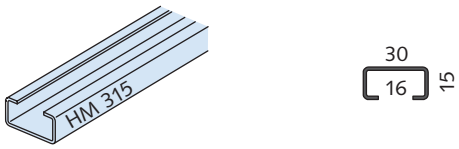

Artikelbezeichnung		Bestell-Nr.	Preis	Meterpreis	Fixl.zuschl.
Länge [mm]			[EUR/St.]	[EUR/m]	[EUR/St.]
Ausführung: WB gemäß Tabelle, Preisliste Seite 2					
HM 315 - WB -	**6000**	0280.060-00001	**29,95**		
HM 315 - WB -	**FIXLÄ**		★	**4,99**	**4,20**
Ausführung: FV gemäß Tabelle, Preisliste Seite 2					
HM 315 - FV -	**6000**	0280.060-00002	**47,40**		
HM 315 - FV -	**FIXLÄ**		★	**7,90**	**4,20**

Leichte Tragsysteme G03

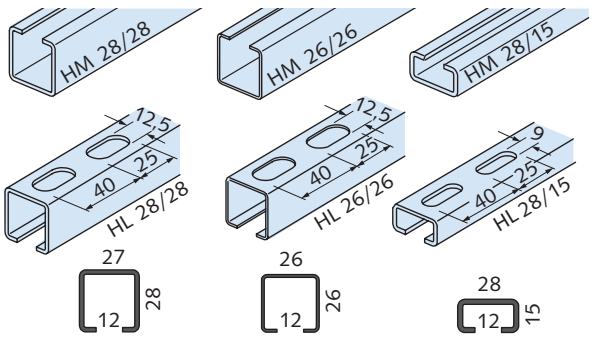

Artikelbezeichnung		Bestell-Nr.	Preis	Meterpreis	Fixl.zuschl.
Länge [mm]			[EUR/St.]	[EUR/m]	[EUR/St.]
Ausführung: WB gemäß Tabelle, Preisliste Seite 2					
HM 28/28 - WB -	**6000**	0280.050-00001	**38,05**		
HM 28/28 - WB -	**FIXLÄ**		★	**6,34**	**5,75**
HL 28/28 - WB -	**6000**	0281.060-00001	**44,35**		
HL 28/28 - WB -	**FIXLÄ**		★	**7,39**	**5,75**
HM 28/15 - WB -	**6070**	0280.010-00001	**32,70**		
HM 28/15 - WB -	**FIXLÄ**		★	**5,39**	**4,20**
HL 28/15 - WB -	**6070**	0281.080-00001	**38,75**		
HL 28/15 - WB -	**FIXLÄ**		★	**6,46**	**4,20**

★ HALFEN-Hinweis: Allgemeine Erläuterungen siehe Übersichtsseite am Anfang des Kapitels

© 2015 HALFEN · PL 2/15 · www.halfen.de

Artikelbezeichnung	Länge [mm]	Bestell-Nr.	Preis [EUR/St.]	Meterpreis [EUR/m]	Fixl.zuschl. [EUR/St.]
Ausführung: SV gemäß Tabelle, Preisliste Seite 2					
HM 28/28 - SV -	**6000**	0280.050-00003	**48,05**		
HM 28/28 - SV -	**FIXLÄ**		★	**8,01**	**5,75**
HL 28/28 - SV -	**6000**	0281.060-00003	**54,65**		
HL 28/28 - SV -	**FIXLÄ**		★	**9,11**	**5,75**
HM 26/26 - SV -	**6000**	0280.040-00001	**32,10**		
HM 26/26 - SV -	**FIXLÄ**		★	**5,35**	**2,15**
HL 26/26 - SV -	**6000**	0281.070-00001	**38,05**		
HL 26/26 - SV -	**FIXLÄ**		★	**6,34**	**4,20**
Ausführung: FV gemäß Tabelle, Preisliste Seite 2					
HM 28/28 - FV -	**6000**	0280.050-00002	**67,35**		
HM 28/28 - FV -	**FIXLÄ**		★	**11,23**	**5,75**
HL 28/28 - FV -	**6000**	0281.060-00002	**73,45**		
HL 28/28 - FV -	**FIXLÄ**		★	**12,24**	**5,75**
HM 28/15 - FV -	**6070**	0280.010-00002	**52,80**		
HM 28/15 - FV -	**FIXLÄ**		★	**8,80**	**4,20**
HL 28/15 - FV -	**6070**	0281.080-00004	**59,45**		
HL 28/15 - FV -	**FIXLÄ**		★	**9,91**	**4,20**
Ausführung: A2 gemäß Tabelle, Preisliste Seite 2					
HM 28/15 - A2 -	**6070**	0280.010-00004	**195,05**		
HM 28/15 - A2 -	**FIXLÄ**		★	**32,13**	**6,40**
HL 28/15 - A2 -	**6070**	0281.080-00002	**215,55**		
HL 28/15 - A2 -	**FIXLÄ**		★	**35,51**	**6,40**
Ausführung: A4 = Stahl der Korrosionswiderstandsklasse III gemäß Z - 30.3 - 6					
HM 28/28 - A4 -	**6000**	0280.050-00004	**315,00**		
HM 28/28 - A4 -	**FIXLÄ**		★	**52,50**	**9,15**
HL 28/28 - A4 -	**6000**	0281.060-00004	**335,55**		
HL 28/28 - A4 -	**FIXLÄ**		★	**55,93**	**9,15**
HM 28/15 - A4 -	**6070**	0280.010-00003	**258,95**		
HM 28/15 - A4 -	**FIXLÄ**		★	**42,66**	**6,40**
HL 28/15 - A4 -	**6070**	0281.080-00003	**280,30**		
HL 28/15 - A4 -	**FIXLÄ**		★	**46,18**	**6,40**

Leichte Tragsysteme G03

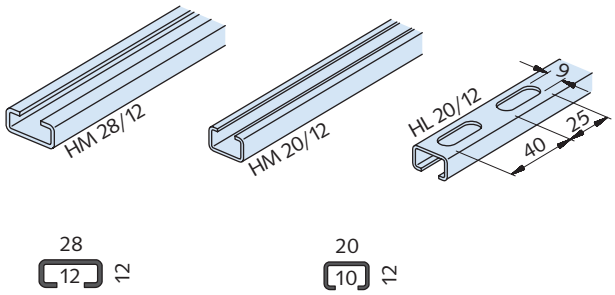

Artikelbezeichnung	Länge [mm]	Bestell-Nr.	Preis [EUR/St.]	Meterpreis [EUR/m]	Fixl.zuschl. [EUR/St.]
Ausführung: WB gemäß Tabelle, Preisliste Seite 2					
HM 28/12 - WB -	**6000**	0280.260-00001	**26,40**		
HM 28/12 - WB -	**FIXLÄ**		★	**4,40**	**4,20**
HM 20/12 - WB -	**6000**	0280.030-00001	**18,85**		
HM 20/12 - WB -	**FIXLÄ**		★	**3,14**	**4,20**
HL 20/12 - WB -	**6000**	0281.090-00001	**25,00**		
HL 20/12 - WB -	**FIXLÄ**		★	**4,17**	**4,20**
Ausführung: FV gemäß Tabelle, Preisliste Seite 2					
HM 28/12 - FV -	**6000**	0280.260-00002	**43,55**		
HM 28/12 - FV -	**FIXLÄ**		★	**7,26**	**4,20**
HM 20/12 - FV -	**6000**	0280.030-00003	**31,55**		
HM 20/12 - FV -	**FIXLÄ**		★	**5,26**	**4,20**
HL 20/12 - FV -	**6000**	0281.090-00002	**37,40**		
HL 20/12 - FV -	**FIXLÄ**		★	**6,23**	**4,20**
Ausführung: A2 gemäß Tabelle, Preisliste Seite 2					
HM 20/12 - A2 -	**6000**	0280.030-00002	**115,25**		
HM 20/12 - A2 -	**FIXLÄ**		★	**19,21**	**6,40**
HL 20/12 - A2 -	**6000**	0281.090-00003	**136,25**		
HL 20/12 - A2 -	**FIXLÄ**		★	**22,71**	**6,40**

★ HALFEN-Hinweis: Allgemeine Erläuterungen siehe Übersichtsseite am Anfang des Kapitels

© 2015 HALFEN · PL 2/15 · www.halfen.de

HPE G40

Profilstopfen

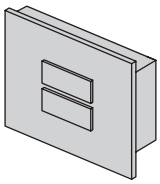

Artikelbezeichnung	passend zu Profil	Bestell-Nr. 0318.	Preis [EUR/100 St.]
Ausführung: Kunststoff, schwarz			
HPE 52/34	52/34	000-00001	**106,40**
HPE 50/40	50/40	000-00002	**89,80**
HPE 41/41	41/41	000-00003	**92,10**
HPE 41/22	41/22	000-00004	**92,10**
HPE 36/36	36/36	000-00005	**75,65**
HPE 28/28	28/28	000-00006	**59,05**
HPE 26/26	26/26	000-00007	**59,05**
HPE 28/15	28/15	000-00011	**51,90**

DGM G40

Dämmgummiprofil für HALFEN Rohrschellen, hitzebeständig bis + 110°C

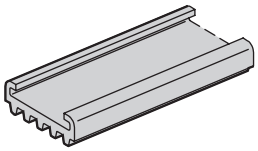

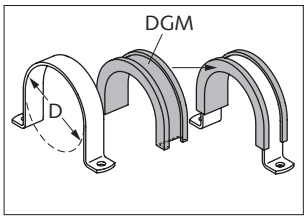

Artikelbezeichnung	für Rohrschellen-Ø D [mm]	Bestell-Nr. 0320.	Meterpreis [EUR/m]
Ausführung: EPDM			
DGM 25/8	17-96	000-00001	**8,00**
DGM 30/8	100-157	000-00002	**9,00**
DGM 40/8	160-235	000-00003	**11,35**
DGM 50/8	267-340	000-00004	**17,20**
DGM 60/8	355-532	000-00005	**27,15**

SDM G40

Schalldämmprofil

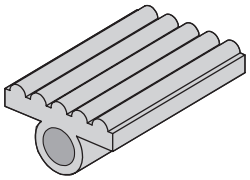

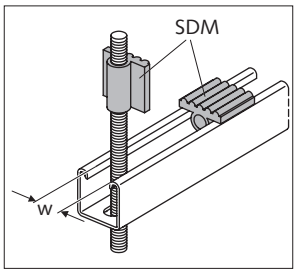

❶ Profilschlitzweite w

Artikelbezeichnung	passend zu Profilen mit Schlitzweite w [mm]	Bestell-Nr. 0319.	Preis [EUR/100 St.]	Meterpreis [EUR/m]
Ausführung: EPDM				
SDM 41/8 - Meterware	22	000-00001		**21,00**
SDM 41/8 - 4 cm - St.	22	000-00002	**151,25**	
SDM 36/6 - Meterware	18	000-00003		**18,90**
SDM 36/6 - 4 cm - St.	18	000-00004	**120,45**	
SDM 28/6 - Meterware	12	000-00005		**12,25**
SDM 28/6 - 4 cm - St.	12	000-00006	**92,10**	

★ HALFEN-Hinweis: Allgemeine Erläuterungen siehe Übersichtsseite am Anfang des Kapitels

© 2015 HALFEN · PL 2/15 · www.halfen.de

PA G40

Profilabdeckung

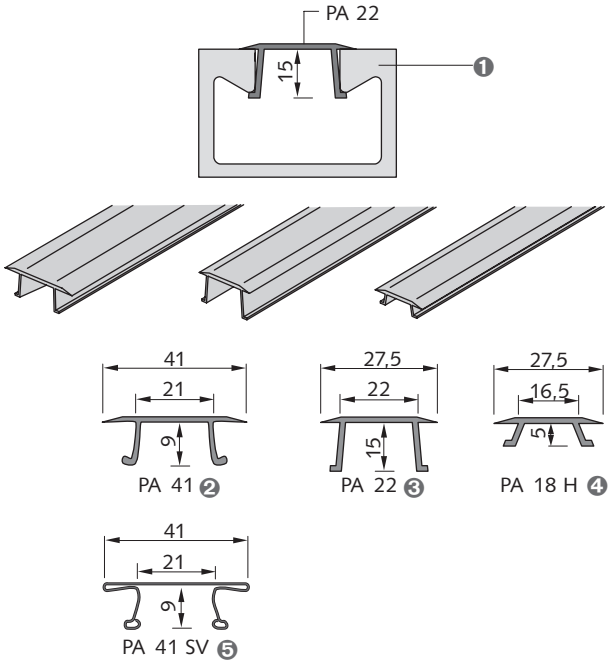

❶ HALFEN Montageschiene z.B. HM 52/34
❷ Ausführung: PVC, hart (KS); für Profile: 50/40, 486, alle 41er
❸ Ausführung: PVC, hart (KS); für Profile: 52/34, 50/30
❹ Ausführung: PVC, hart (KS); für Profile: 36/36, 38/17
❺ Ausführung: Stahl, sendzimirverzinkt (SV); für Profile: 50/40, 486, alle 41er

Artikelbezeichnung	Bestell-Nr. 0321.	Preis [EUR/m]	Meterpreis [EUR/m]	Fixl.zuschl. [EUR/St.]
Ausführung: KS gemäß Tabelle, Preisliste Seite 2				
PA - 41 - KS - 3000	000-00002	**14,70**		
PA - 41 - KS - FIXLÄ.		★	**4,90**	**1,90**
PA - 22 - KS - 3000	000-00003	**9,50**		
PA - 22 - KS - FIXLÄ.		★	**3,17**	**1,35**
PA - 18H - KS - 3000	000-00004	**8,65**		
PA - 18H - KS - FIXLÄ.		★	**2,88**	**1,05**
Ausführung: SV gemäß Tabelle, Preisliste Seite 2				
PA - 41 - SV - 3000	000-00001	**9,50**		
PA - 41 - SV - FIXLÄ.		★	**3,17**	**1,35**
Bestellbeispiel FIXLÄNGE: PA-22-KS-1500 (Gewünschte Länge)				

HVT 52 G40

HALFEN Verbindungsteile System 52,
passend zu Profil 52/34, Loch Ø 18 mm

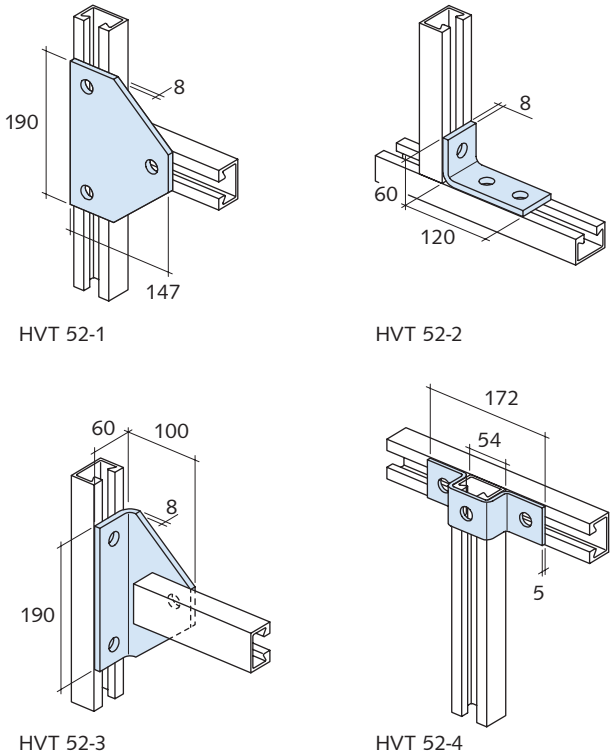

Artikelbezeichnung	Bestell-Nr. 0312.	Preis [EUR/St.]
Ausführung: FV gemäß Tabelle, Preisliste Seite 2		
HVT 52 - 1 - FV	040-00001	**22,15**
HVT 52 - 2 - FV	040-00002	**14,10**
HVT 52 - 3 - FV	040-00003	**25,25**
HVT 52 - 4 - FV	040-00004	**7,30**
Ausführung: A4 gemäß Tabelle, Preisliste Seite 2		
HVT 52 - 1 - A4	040-00011	**61,00**
HVT 52 - 2 - A4	040-00012	**29,95**
HVT 52 - 3 - A4	040-00013	**65,50**
HVT 52 - 4 - A4	040-00014	**40,75**

★ HALFEN-Hinweis: Allgemeine Erläuterungen siehe Übersichtsseite am Anfang des Kapitels

© 2015 HALFEN · PL 2/15 · www.halfen.de

HVT 52 G40

HALFEN Verbindungsteile System 52,
passend zu Profil 52/34, Loch Ø 18 mm

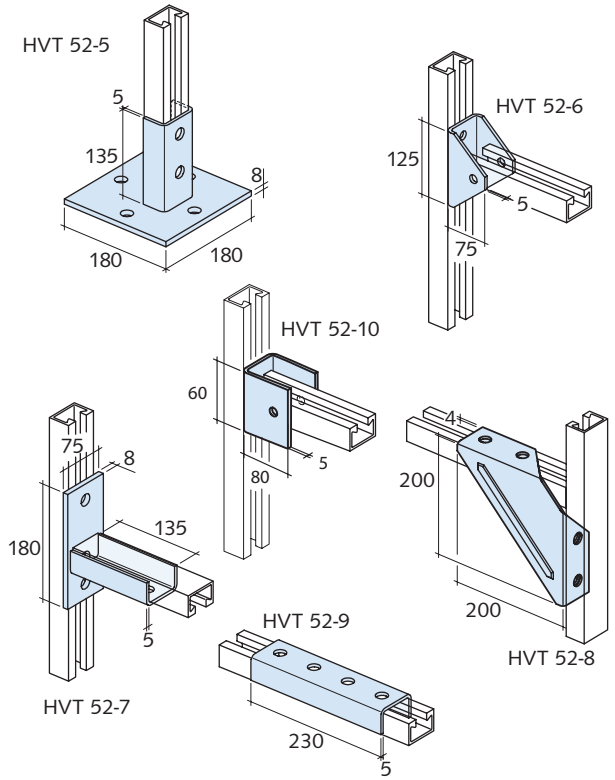

Artikelbezeichnung	Bestell-Nr. 0312.	Preis [EUR/St.]
Ausführung: FV gemäß Tabelle, Preisliste Seite 2		
HVT 52 - 5 - FV	040-00005	**40,30**
HVT 52 - 6 - FV	040-00006	**8,90**
HVT 52 - 7 - FV	040-00007	**31,95**
HVT 52 - 8 - FV	040-00008	**29,40**
HVT 52 - 9 - FV	040-00009	**21,35**
HVT 52 - 10 - FV	040-00010	**21,35**
Ausführung: A4 gemäß Tabelle, Preisliste Seite 2		
HVT 52 - 5 - A4	040-00015	**114,15**
HVT 52 - 6 - A4	040-00016	**42,45**
HVT 52 - 7 - A4	040-00017	**87,20**
HVT 52 - 8 - A4	040-00018	**85,55**
HVT 52 - 9 - A4	040-00019	**49,70**
HVT 52 - 10 - A4	040-00020	**49,70**

HVT 41 G40

HALFEN Verbindungsteile System 41, passend zu Profilen 41/41

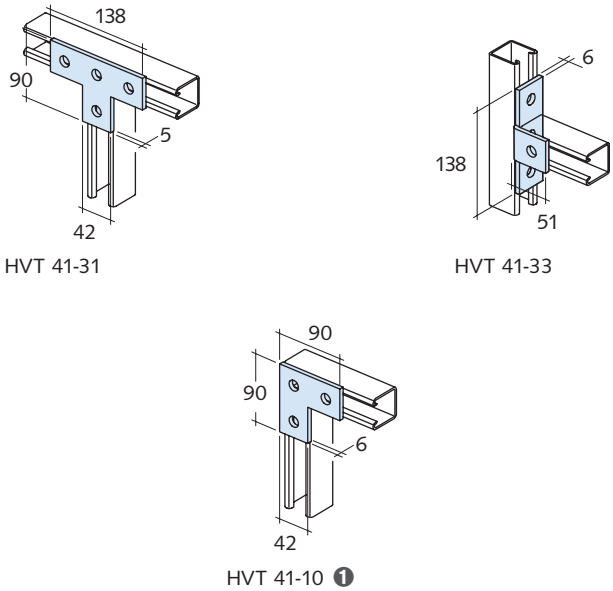

❶ Edelstahlausführung Tyco UNISTRUT

Artikelbezeichnung	Bestell-Nr. 0312.	Preis [EUR/St.]
Ausführung: FV gemäß Tabelle, Preisliste Seite 2		
HVT - 41 - 31 - FV	030-00013	**3,95**
HVT - 41 - 33 - FV	030-00014	**4,30**
HVT - 41 - 10 - FV	030-00002	**3,00**
Ausführung: A4 = Stahl der Korrosionswiderstandsklasse III gemäß Z - 30.3 - 6		
HVT - 41 - 10 - A4	030-00049	**19,45**

HVT 41 G40

HALFEN Verbindungsteile System 41, passend zu Profilen 41/41

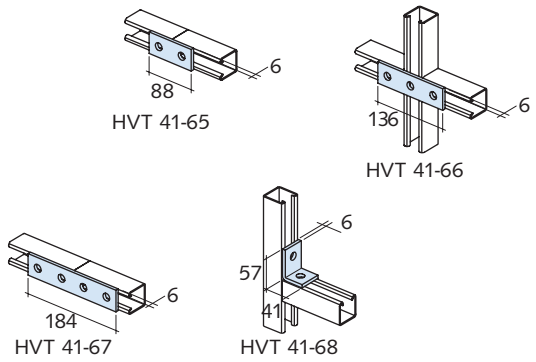

Artikelbezeichnung	Bestell-Nr. 0312.	Preis [EUR/St.]
Ausführung: FV gemäß Tabelle, Preisliste Seite 2		
HVT - 41 - 65 - FV	030-00032	**1,85**
HVT - 41 - 66 - FV	030-00033	**2,75**
HVT - 41 - 67 - FV	030-00034	**3,40**
HVT - 41 - 68 - FV	030-00035	**2,15**
Ausführung: A4 gemäß Tabelle, Preisliste Seite 2		
HVT - 41 - 68 - A4	030-00079	**9,80**

★ HALFEN-Hinweis: Allgemeine Erläuterungen siehe Übersichtsseite am Anfang des Kapitels

© 2015 HALFEN · PL 2/15 · www.halfen.de

HVT 41 G40

HALFEN Verbindungsteile System 41, passend zu Profilen 41/41

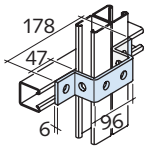

HVT 41-43

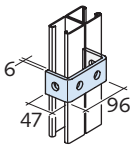

HVT 41-44

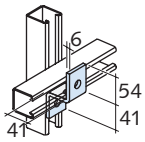

HVT 41-45

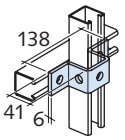

HVT 41-47

Artikelbezeichnung	Bestell-Nr. 0312.	Preis [EUR/St.]
Ausführung: FV gemäß Tabelle, Preisliste Seite 2		
HVT - 41 - 43 - FV	030-00022	**5,90**
HVT - 41 - 44 - FV	030-00023	**4,10**
HVT - 41 - 45 - FV	030-00024	**2,95**
HVT - 41 - 47 - FV	030-00026	**4,65**
Ausführung: A4 gemäß Tabelle, Preisliste Seite 2		
HVT - 41 - 47 - A4	030-00072	**25,00**

HVT 41 G40

HALFEN Verbindungsteile System 41, passend zu Profilen 41/41

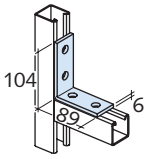

HVT 41-25

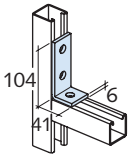

HVT 41-26

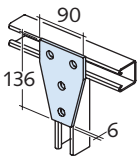

HVT 41-13

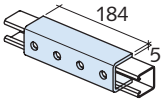

HVT 41-77

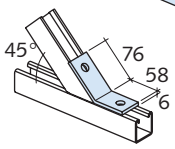

HVT 41-15

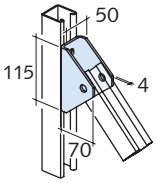

HVT 41-78

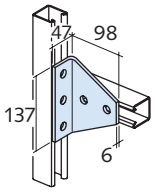

HVT 41-27

Artikelbezeichnung	Bestell-Nr. 0312.	Preis [EUR/St.]
Ausführung: FV gemäß Tabelle, Preisliste Seite 2		
HVT - 41 - 25 - FV	030-00010	**3,45**
HVT - 41 - 26 - FV	030-00011	**2,75**
HVT - 41 - 13 - FV	030-00004	**6,75**
HVT - 41 - 77 - FV	030-00039	**10,60**
HVT - 41 - 78 - FV	030-00040	**11,20**
HVT - 41 - 15 - FV	030-00005	**3,25**
HVT - 41 - 27 - FV	030-00012	**11,30**
Ausführung: A4 gemäß Tabelle, Preisliste Seite 2		
HVT - 41 - 26 - A4	030-00057	**17,15**
HVT - 41 - 13 - A4	030-00051	**41,00**
HVT - 41 - 77 - A4	030-00082	**64,00**
HVT - 41 - 78 - A4	030-00083	**28,95**
HVT - 41 - 27 - A4	030-00058	**70,55**

HVT 41 G40

HALFEN Verbindungsteile System 41

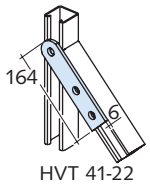

HVT 41-22

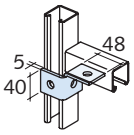

HVT 41-41R

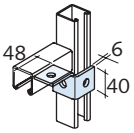

HVT 41-41L

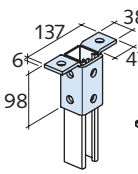

HVT 41-46

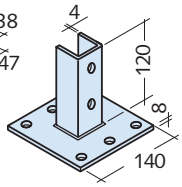

HVT 41-57

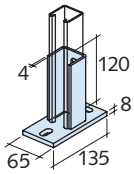

HVT 41-58

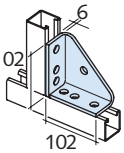

HVT 41-84

Artikelbezeichnung	Bestell-Nr. 0312.	Preis [EUR/St.]
Ausführung: FV gemäß Tabelle, Preisliste Seite 2		
HVT - 41 - 22 - FV	030-00008	**3,35**
HVT - 41 - 41L - FV	030-00020	**4,85**
HVT - 41 - 41R - FV	030-00021	**4,85**
HVT - 41 - 46 - FV	030-00025	**10,55**
HVT - 41 - 57 - FV	030-00029	**22,15**
HVT - 41 - 58 - FV	030-00030	**18,50**
HVT - 41 - 84 - FV	030-00041	**9,20**
Ausführung: A4 gemäß Tabelle, Preisliste Seite 2		
HVT - 41 - 22 - A4	030-00054	**24,10**
HVT - 41 - 46 - A4	030-00071	**63,45**
HVT - 41 - 57 - A4	030-00074	**79,25**
HVT - 41 - 58 - A4	030-00075	**49,10**
HVT - 41 - 84 - A4	030-00084	**76,95**

★ HALFEN-Hinweis: Allgemeine Erläuterungen siehe Übersichtsseite am Anfang des Kapitels

© 2015 HALFEN · PL 2/15 · www.halfen.de

Trägerklemme G40

HALFEN Trägerklemmen System 41
Hinweis: Trägerklemme TK siehe Seite 230

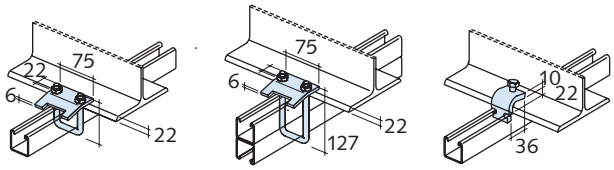

HVT 41-85 ❶ HVT 41-86 ❶ HVT 41-89 ❶

❶ Einsatz paarweise

Artikelbezeichnung	Passend zu Halfenschiene	Bestell-Nr. 0312.	Preis [EUR/St.]
Ausführung: FV gemäß Tabelle, Preisliste Seite 2			
HVT - 41 - 85 - FV	41/41, 41/22 D	030-00042	**5,05**
HVT - 41 - 86 - FV	41/41 D, 41/83	030-00044	**5,65**
HVT - 41 - 89 - FV	Alle Prof 41/41 bis 41/62 D	030-00046	**6,75**
Ausführung: A4 gemäß Tabelle, Preisliste Seite 2			
HVT - 41 - 85 - A4	41/41, 41/22 D	030-00085	**51,25**
HVT - 41 - 86 - A4	41/41 D, 41/83	030-00086	**55,45**

HVT 41 G40

HALFEN Verbindungsteile System 41

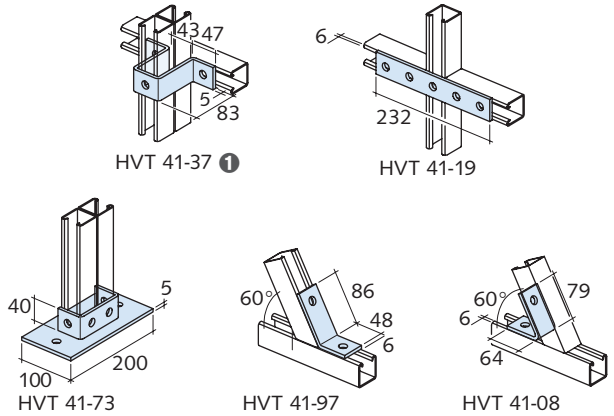

HVT 41-37 ❶ HVT 41-19 HVT 41-73 HVT 41-97 HVT 41-08

❶ Tyco UNISTRUT

Artikelbezeichnung	Bestell-Nr. 0312.	Preis [EUR/St.]
Ausführung: FV gemäß Tabelle, Preisliste Seite 2		
HVT - 41 - 37 - FV	030-00018	**7,30**
HVT - 41 - 19 - FV	030-00006	**4,30**
HVT - 41 - 73 - FV	030-00037	**16,20**
HVT - 41 - 97 - FV	030-00047	**3,25**
HVT - 41 - 08 - FV	030-00001	**3,25**

HVT 41 G40

HALFEN Verbindungsteile System 4, passend zu Profilen 41/22

HVT 41-49 HVT 41-40

Artikelbezeichnung	Bestell-Nr. 0312.	Preis [EUR/St.]
Ausführung: FV gemäß Tabelle, Preisliste Seite 2		
HVT - 41 - 49 - FV	030-00027	**2,75**
HVT - 41 - 40 - FV	030-00019	**4,30**

★ HALFEN-Hinweis: Allgemeine Erläuterungen siehe Übersichtsseite am Anfang des Kapitels

© 2015 HALFEN · PL 2/15 · www.halfen.de

HCS-VT 41-58 H01

Profilfuß
HALFEN POWERCLICK Montagesystem

❶

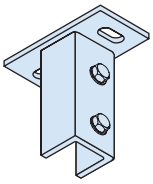

❶ HCS-VT 41-58/2 Profilfuß mit 2 Schrauben, vormontiert

Artikelbezeichnung	PE [St.]	Bestell-Nr. 0300.	Preis [EUR/Stück]
Ausführung: FV gemäß Tabelle, Preisliste Seite 2			
HCS-VT 41 - 58/2 - FV	10	010-00029	**19,35**
Ausführung: A4 gemäß Tabelle, Preisliste Seite 2			
HCS-VT 41 - 58/2 - A4	10	010-00028	**52,45**

HCS-VT 41-57 H01

Stützenfuß
HALFEN POWERCLICK Montagesystem

❶ ❷

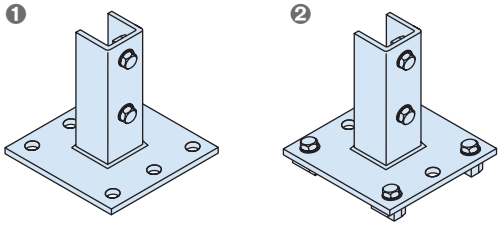

❶ HCS-VT 41-57/2 mit 2 Schrauben, vormontiert
❷ HCS-VT 41-57/6 mit 6 Schrauben, vormontiert

Artikelbezeichnung	PE [St.]	Bestell-Nr. 0300.	Preis [EUR/Stück]
Ausführung: FV gemäß Tabelle, Preisliste Seite 2			
HCS-VT 41 - 57/2 - FV	10	010-00023	**29,80**
HCS-VT 41 - 57/6 - FV	10	010-00026	**32,70**
Ausführung: A4 gemäß Tabelle, Preisliste Seite 2			
HCS-VT 41 - 57/2 - A4	10	010-00022	**81,80**
HCS-VT 41 - 57/6 - A4	10	010-00025	**117,80**

HCS-VT 41-46 H01

T-Verbinder
HALFEN POWERCLICK Montagesystem

❶ ❷

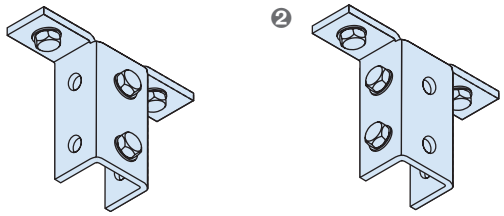

❶ HCS-VT 41-46/4v mit 4 Schrauben, vormontiert
❷ HCS-VT 41-46/4s mit 4 Schrauben (davon 2 seitlich), vormontiert

Artikelbezeichnung	PE [St.]	Bestell-Nr. 0300.	Preis [EUR/Stück]
Ausführung: FV gemäß Tabelle, Preisliste Seite 2			
HCS-VT 41 - 46/4v - FV	10	010-00041	**17,90**
HCS-VT 41 - 46/4s - FV	10	010-00038	**17,90**
Ausführung: A4 gemäß Tabelle, Preisliste Seite 2			
HCS-VT 41 - 46/4v - A4	10	010-00040	**52,55**
HCS-VT 41 - 46/4s - A4	10	010-00037	**52,55**

HCS-VT 41-26 H01

Winkel
HALFEN POWERCLICK Montagesystem

❶ ❷

❶ HCS-VT 41-26/1 mit 1 Schraube, vormontiert
❷ HCS-VT 41-26/3 mit 3 Schrauben, vormontiert

Artikelbezeichnung	PE [St.]	Bestell-Nr. 0300.	Preis [EUR/Stück]
Ausführung: FV gemäß Tabelle, Preisliste Seite 2			
HCS-VT 41 - 26/1 - FV	10	010-00005	**4,90**
HCS-VT 41 - 26/3 - FV	10	010-00008	**9,70**
Ausführung: A4 gemäß Tabelle, Preisliste Seite 2			
HCS-VT 41 - 26/1 - A4	10	010-00004	**21,55**
HCS-VT 41 - 26/3 - A4	10	010-00007	**36,95**

HCS-VT 41-84 H01

Eckverbinder
HALFEN POWERCLICK Montagesystem

❶

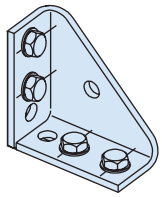

❶ HCS-VT 41-84/4 mit 4 Schrauben, vormontiert

Artikelbezeichnung	PE [St.]	Bestell-Nr. 0300.	Preis [EUR/Stück]
Ausführung: FV gemäß Tabelle, Preisliste Seite 2			
HCS-VT 41 - 84/4 - FV	10	010-00035	**17,20**
Ausführung: A4 gemäß Tabelle, Preisliste Seite 2			
HCS-VT 41 - 84/4 - A4	10	010-00034	**92,70**

HCS-VT 41-68 H01

90° Winkel mit 2 Schrauben, vormontiert, Montageschienenanschluss
HALFEN POWERCLICK Montagesystem

❶

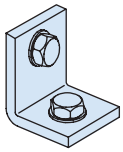

❶ HCS-VT 41-68/2 mit 2 Schrauben, vormontiert

Artikelbezeichnung	PE [St.]	Bestell-Nr. 0300.	Preis [EUR/Stück]
Ausführung: FV gemäß Tabelle, Preisliste Seite 2			
HCS-VT 41 - 68/2 - FV	1	010-00043	**8,80**
Ausführung: A4 gemäß Tabelle, Preisliste Seite 2			
HCS-VT 41 - 68/2 - A4	1	010-00044	**20,90**

★ HALFEN-Hinweis: Allgemeine Erläuterungen siehe Übersichtsseite am Anfang des Kapitels

© 2015 HALFEN · PL 2/15 · www.halfen.de

HCS-VT 41-22 H01

Aussteifungsplatte
HALFEN POWERCLICK Montagesystem

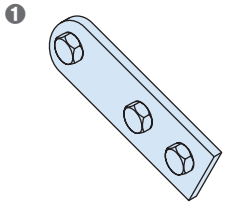

❶ HCS-VT 41-22/3 mit 3 Schrauben, vormontiert

Artikelbezeichnung	PE [St.]	Bestell-Nr. 0300.	Preis [EUR/Stück]
Ausführung: FV gemäß Tabelle, Preisliste Seite 2			
HCS-VT 41 - 22/3 - FV	10	010-00002	**9,65**
Ausführung: A4 p = Edelstahl A4, Festigkeitsklasse S355, poliert			
HCS-VT 41 - 22/3 - A4	10	010-00001	**42,60**

HCS-VT 41-27 H01

Aussteifungswinkel
HALFEN POWERCLICK Montagesystem

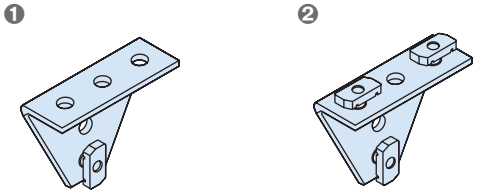

❶ HCS-VT 41-27/1 mit 1 Schraube, vormontiert
❷ HCS-VT 41-27/3 mit 3 Schrauben, vormontiert

Artikelbezeichnung	PE [St.]	Bestell-Nr. 0300.	Preis [EUR/Stück]
Ausführung: FV gemäß Tabelle, Preisliste Seite 2			
HCS-VT 41 - 27/1 - FV	10	010-00011	**11,35**
HCS-VT 41 - 27/3 - FV	10	010-00014	**15,75**
Ausführung: A4 gemäß Tabelle, Preisliste Seite 2			
HCS-VT 41 - 27/1 - A4	10	010-00010	**78,05**
HCS-VT 41 - 27/3 - A4	10	010-00013	**85,75**

HCS-VT 41-47 H01

U-Bügel
HALFEN POWERCLICK Montagesystem

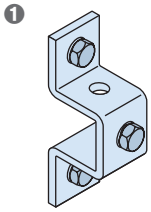

❶ HCS-VT 41-47/3 mit 3 Schrauben, vormontiert

Artikelbezeichnung	PE [St.]	Bestell-Nr. 0300.	Preis [EUR/Stück]
Ausführung: FV gemäß Tabelle, Preisliste Seite 2			
HCS-VT 41 - 47/3 - FV	10	010-00020	**11,20**
Ausführung: A4 gemäß Tabelle, Preisliste Seite 2			
HCS-VT 41 - 47/3 - A4	10	010-00019	**43,55**

HCS-VT 41-77 H01

Profilverbinder
HALFEN POWERCLICK Montagesystem

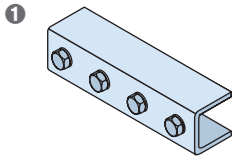

❶ HCS-VT 41-77/4 mit 4 Schrauben, vormontiert

Artikelbezeichnung	PE [St.]	Bestell-Nr. 0300.	Preis [EUR/Stück]
Ausführung: FV gemäß Tabelle, Preisliste Seite 2			
HCS-VT 41 - 77/4 - FV	10	010-00032	**17,45**
Ausführung: A4 gemäß Tabelle, Preisliste Seite 2			
HCS-VT 41 - 77/4 - A4	10	010-00031	**82,40**

★ HALFEN-Hinweis: Allgemeine Erläuterungen siehe Übersichtsseite am Anfang des Kapitels

© 2015 HALFEN · PL 2/15 · www.halfen.de

HALFEN Verbindungsteile System 36 G40

HALFEN Verbindungsteile System 36, passend zu Profilen 36/36

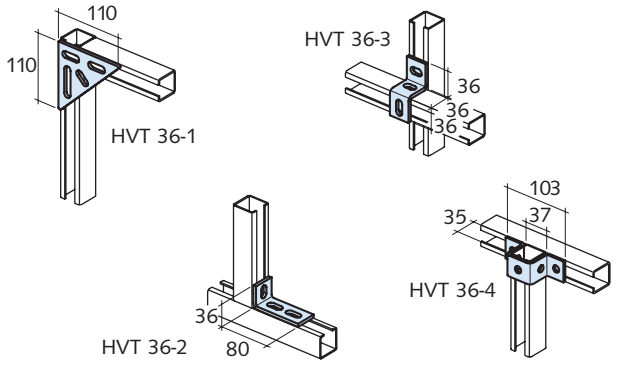

Artikelbezeichnung	Bestell-Nr. 0312.	Preis [EUR/Stück]
Ausführung: GV gemäß Tabelle, Preisliste Seite 2		
HVT - 36 - 1 - GV	020-00001	**4,20**
HVT - 36 - 2 - GV	020-00002	**1,75**
HVT - 36 - 3 - GV	020-00003	**2,75**
HVT - 36 - 4 - GV	020-00004	**2,95**
Ausführung: A4 gemäß Tabelle, Preisliste Seite 2		
HVT - 36 - 2 - A4	020-00010	**17,20**

HALFEN Verbindungsteile System 36 G40

HALFEN Verbindungsteile System 36, passend zu Profilen 36/36

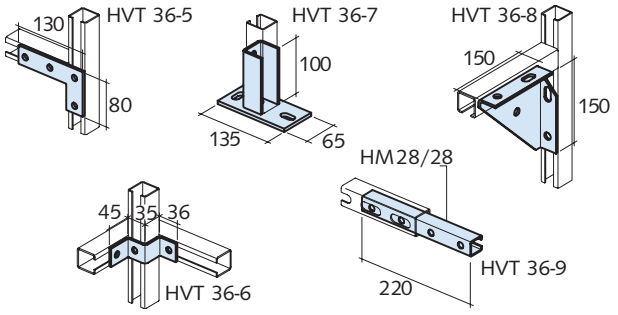

Artikelbezeichnung	Bestell-Nr. 0312.	Preis [EUR/Stück]
Ausführung: FV, GV gemäß Tabelle, Preisliste Seite 2		
HVT - 36 - 5 - GV	020-00005	**3,45**
HVT - 36 - 6 - GV	020-00006	**9,60**
HVT - 36 - 7 - FV	020-00007	**21,00**
HVT - 36 - 8 - GV	020-00008	**8,15**
HVT - 36 - 9 - FV	020-00009	**6,50**
Ausführung: A4 gemäß Tabelle, Preisliste Seite 2		
HVT- 36 - 7 - A4	020-00011	**44,15**

HALFEN Verbindungsteile System 28 G40

HALFEN Verbindungsteile System 28, passend zu Profilen 28/28

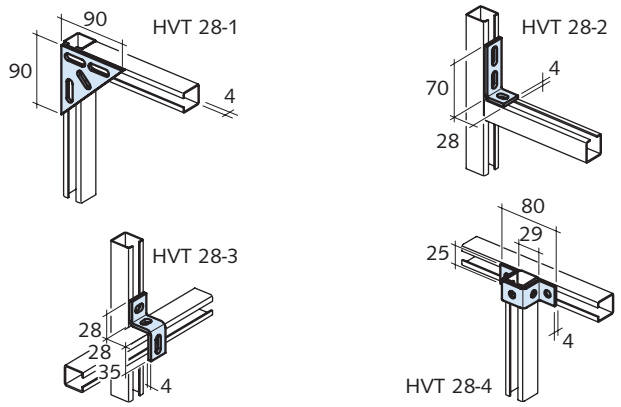

Artikelbezeichnung	Bestell-Nr. 0312.	Preis [EUR/Stück]
Ausführung: GV gemäß Tabelle, Preisliste Seite 2		
HVT - 28 - 1 - GV	010-00001	**2,95**
HVT - 28 - 2 - GV	010-00002	**1,60**
HVT - 28 - 3 - GV	010-00003	**1,75**
HVT - 28 - 4 - GV	010-00004	**1,60**

HALFEN Verbindungsteile System 28 G40

HALFEN Verbindungsteile System 28, passend zu Profilen 28/28

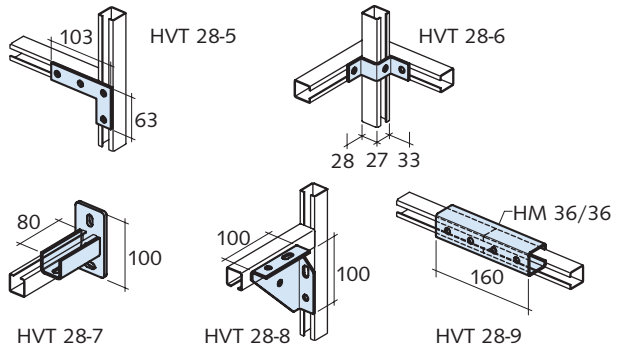

Artikelbezeichnung	Bestell-Nr. 0312.	Preis [EUR/St.]
Ausführung: FV, GV gemäß Tabelle, Preisliste Seite 2		
HVT - 28 - 5 - GV	010-00005	**1,85**
HVT - 28 - 6 - GV	010-00006	**7,70**
HVT - 28 - 7 - FV	010-00007	**17,20**
HVT - 28 - 8 - GV	010-00008	**3,90**
HVT - 28 - 9 - FV	010-00009	**5,30**

★ HALFEN-Hinweis: Allgemeine Erläuterungen siehe Übersichtsseite am Anfang des Kapitels

© 2015 HALFEN · PL 2/15 · www.halfen.de

KON 28/1 G40

HALFEN Konsole einschl. Endstopfen

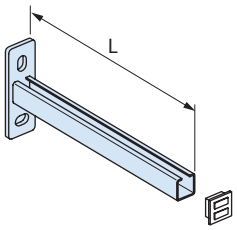

Artikelbezeichnung	Länge L [mm]	Bestell-Nr. 0310.	Preis [EUR/Stück]
Ausführung: FV gemäß Tabelle, Preisliste Seite 2			
KON 28/1 - FV -	**100**	050-00001	**13,85**
KON 28/1 - FV -	**200**	050-00002	**14,85**
KON 28/1 - FV -	**300**	050-00003	**15,60**
KON 28/1 - FV -	**400**	050-00004	**16,30**
Ausführung: A4 gemäß Tabelle, Preisliste Seite 2			
KON 28/1 - A4 -	**100**	050-00005	**32,50**
KON 28/1 - A4 -	**200**	050-00006	**36,85**
KON 28/1 - A4 -	**300**	050-00007	**41,15**
KON 28/1 - A4 -	**400**	050-00008	**45,15**

KON 36/1 G40

HALFEN Konsole einschl. Endstopfen

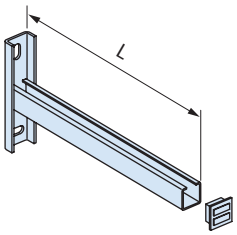

Artikelbezeichnung	Länge L [mm]	Bestell-Nr. 0310.	Preis [EUR/Stück]
Ausführung: FV gemäß Tabelle, Preisliste Seite 2			
KON 36/1 - FV -	**300**	060-00001	**20,90**
KON 36/1 - FV -	**400**	060-00002	**22,55**
KON 36/1 - FV -	**500**	060-00003	**24,20**
KON 36/1 - FV -	**600**	060-00004	**25,90**
Ausführung: A4 gemäß Tabelle, Preisliste Seite 2			
KON 36/1 - A4 -	**300**	060-00005	**63,45**
KON 36/1 - A4 -	**400**	060-00006	**71,10**
KON 36/1 - A4 -	**500**	060-00007	**79,30**
KON 36/1 - A4 -	**600**	060-00008	**86,90**

KON 36/2 G40

HALFEN Konsole einschl. Endstopfen

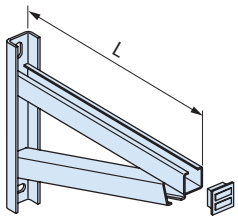

Artikelbezeichnung	Länge L [mm]	Bestell-Nr. 0310.	Preis [EUR/Stück]
Ausführung: FV gemäß Tabelle, Preisliste Seite 2			
KON 36/2 - FV -	**300**	070-00001	**37,05**
KON 36/2 - FV -	**400**	070-00002	**40,80**
KON 36/2 - FV -	**500**	070-00003	**44,65**
KON 36/2 - FV -	**600**	070-00004	**48,10**
KON 36/2 - FV -	**700**	070-00005	**52,00**
Ausführung: A4 gemäß Tabelle, Preisliste Seite 2			
KON 36/2 - A4 -	**300**	070-00006	**105,60**
KON 36/2 - A4 -	**400**	070-00010	**122,40**
KON 36/2 - A4 -	**500**	070-00007	**139,55**
KON 36/2 - A4 -	**600**	070-00009	**156,95**
KON 36/2 - A4 -	**700**	070-00011	**173,95**

KON 41/1 G40

HALFEN Konsole einschl. Endstopfen

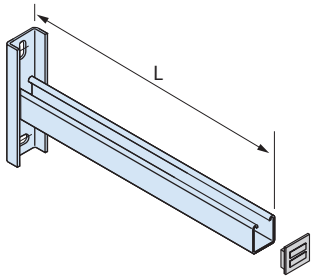

Artikelbezeichnung	Länge L [mm]	Bestell-Nr. 0310.	Preis [EUR/Stück]
Ausführung: FV gemäß Tabelle, Preisliste Seite 2			
KON 41/1 - FV -	**175**	010-00001	**21,80**
KON 41/1 - FV -	**325**	010-00002	**24,30**
KON 41/1 - FV -	**475**	010-00003	**26,75**
Ausführung: A4 gemäß Tabelle, Preisliste Seite 2			
KON 41/1 - A4 -	**175**	010-00004	**65,80**
KON 41/1 - A4 -	**325**	010-00005	**84,25**
KON 41/1 - A4 -	**475**	010-00006	**102,95**

★ HALFEN-Hinweis: Allgemeine Erläuterungen siehe Übersichtsseite am Anfang des Kapitels

© 2015 HALFEN · PL 2/15 · www.halfen.de

KON 41/D G40

HALFEN Konsole

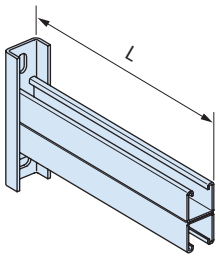

Artikelbezeichnung	Länge L [mm]	Bestell-Nr. 0310.	Preis [EUR/Stück]
Ausführung: FV gemäß Tabelle, Preisliste Seite 2			
KON 41/D - FV -	**325**	030-00001	**31,75**
KON 41/D - FV -	**475**	030-00002	**37,50**
KON 41/D - FV -	**625**	030-00003	**45,05**
Ausführung: A4 gemäß Tabelle, Preisliste Seite 2			
KON 41/D - A4 -	**325**	030-00004	**128,75**
KON 41/D - A4 -	**475**	030-00005	**166,15**
KON 41/D - A4 -	**625**	030-00006	**201,35**

KON 41/2 G40

HALFEN Konsole einschl. Endstopfen

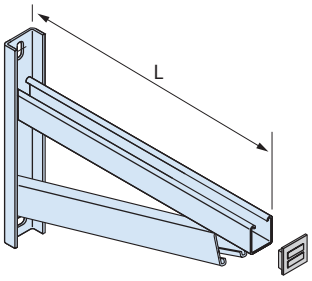

Artikelbezeichnung	Länge L [mm]	Bestell-Nr. 0310.	Preis [EUR/Stück]
Ausführung: FV gemäß Tabelle, Preisliste Seite 2			
KON 41/2 - FV -	**325**	020-00001	**45,10**
KON 41/2 - FV -	**475**	020-00002	**49,70**
KON 41/2 - FV -	**625**	020-00003	**58,70**
KON 41/2 - FV -	**775**	020-00004	**69,30**
Ausführung: A4 gemäß Tabelle, Preisliste Seite 2			
KON 41/2 - A4 -	**325**	020-00005	**149,70**
KON 41/2 - A4 -	**475**	020-00006	**210,55**
KON 41/2 - A4 -	**625**	020-00007	**259,55**
KON 41/2 - A4 -	**775**	020-00008	**304,15**

KON Z1 G40

Aussteifung für Konsolen KON 41

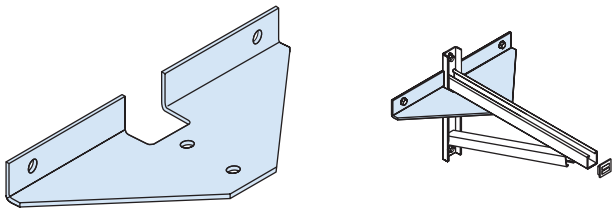

Artikelbezeichnung	Bestell-Nr. 0310.	Preis [EUR/Stück]
Ausführung: FV gemäß Tabelle, Preisliste Seite 2		
KON Z1 - FV	110-00002	**26,55**
Ausführung: A4 gemäß Tabelle, Preisliste Seite 2		
KON Z1 - A4	110-00001	**96,65**

HCS KON - Z1 H01

Aussteifung für Konsolen KON 41, mit 2 Schrauben, vormontiert
HALFEN POWERCLICK Montagesystem

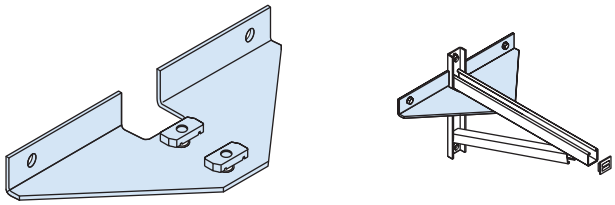

Artikelbezeichnung	Bestell-Nr. 0302.	Preis [EUR/Stück]
Ausführung: FV gemäß Tabelle, Preisliste Seite 2		
HCS KON - Z1 - FV	050-00002	**27,65**
Ausführung: A4 gemäß Tabelle, Preisliste Seite 2		
HCS KON - Z1 - A4	050-00001	**98,80**

★ HALFEN-Hinweis: Allgemeine Erläuterungen siehe Übersichtsseite am Anfang des Kapitels

© 2015 HALFEN · PL 2/15 · www.halfen.de

KON 52/2 G40

HALFEN Konsole einschl. Endstopfen

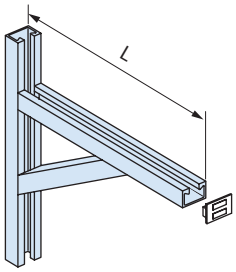

Artikelbezeichnung		Bestell-Nr.	Preis
Länge L [mm]		0310.	[EUR/Stück]
Ausführung: FV gemäß Tabelle, Preisliste Seite 2			
KON 52/2 - FV -	**500**	080-00001	**114,95**
KON 52/2 - FV -	**600**	080-00002	**125,45**
KON 52/2 - FV -	**700**	080-00003	**135,55**
KON 52/2 - FV -	**800**	080-00004	**147,30**
KON 52/2 - FV -	**900**	080-00005	**158,70**
KON 52/2 - FV -	**1000**	080-00006	**170,50**
KON 52/2 - FV -	**1100**	080-00007	**182,15**
Ausführung: A4 gemäß Tabelle, Preisliste Seite 2			
KON 52/2 - A4 -	**500**	080-00008	**521,90**
KON 52/2 - A4 -	**600**	080-00009	**592,35**
KON 52/2 - A4 -	**700**	080-00010	**662,95**
KON 52/2 - A4 -	**800**	080-00011	**740,90**
KON 52/2 - A4 -	**900**	080-00012	**818,25**
KON 52/2 - A4 -	**1000**	080-00013	**895,95**
KON 52/2 - A4 -	**1100**	080-00014	**973,80**

Befestigungsteile für KON 52/2 G40

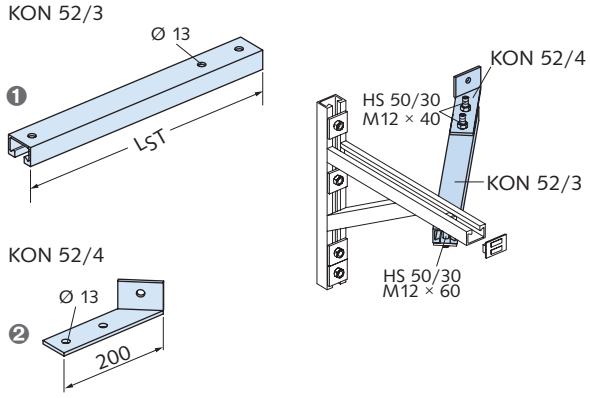

❶ Strebe
❷ Befestigungswinkel

Artikelbezeichnung		Bestell-Nr.	Preis
Länge L_{St} [mm]		0310.	[EUR/Stück]
Ausführung: FV gemäß Tabelle, Preisliste Seite 2			
KON 52/3 - FV -	**532**	090-00001	**29,40**
KON 52/3 - FV -	**602**	090-00002	**32,90**
KON 52/3 - FV -	**673**	090-00003	**35,15**
KON 52/3 - FV -	**744**	090-00004	**39,40**
KON 52/3 - FV -	**815**	090-00005	**43,35**
KON 52/3 - FV -	**961**	090-00006	**50,15**
KON 52/3 - FV -	**1102**	090-00007	**56,95**
KON 52/4 - FV		100-00002	**15,60**
Ausführung: A4 gemäß Tabelle, Preisliste Seite 2			
KON 52/3 - A4 -	**532**	090-00012	**157,35**
KON 52/3 - A4 -	**602**	090-00013	**177,05**
KON 52/3 - A4 -	**673**	090-00014	**190,00**
KON 52/3 - A4 -	**744**	090-00015	**216,75**
KON 52/3 - A4 -	**815**	090-00016	**238,55**
KON 52/3 - A4 -	**961**	090-00017	**278,00**
KON 52/3 - A4 -	**1102**	090-00018	**317,90**
KON 52/4 - A4		100-00001	**37,15**

★ HALFEN-Hinweis: Allgemeine Erläuterungen siehe Übersichtsseite am Anfang des Kapitels

© 2015 HALFEN · PL 2/15 · www.halfen.de

HRS-A G40

Rohrschelle Alpha

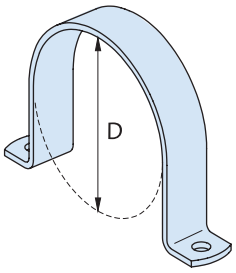

Artikelbezeichnung		Bestell-Nr.	Preis
Ø D [mm] ①		0311.	[EUR/100 St.]
Ausführung: FV gemäß Tabelle, Preisliste Seite 2			
HRS - A -	**17 - FV**	010-00048	**163,10**
HRS - A -	**21,5 - FV**	010-00049	**172,50**
HRS - A -	**27 - FV**	010-00050	**174,85**
HRS - A -	**33,5 - FV**	010-00051	**188,90**
HRS - A -	**42,5 - FV**	010-00052	**196,05**
HRS - A -	**48,5 - FV**	010-00053	**217,30**
HRS - A -	**50 - FV**	010-00054	**238,80**
HRS - A -	**56 - FV**	010-00055	**255,30**
HRS - A -	**60 - FV**	010-00056	**257,50**
HRS - A -	**64 - FV**	010-00057	**266,90**
HRS - A -	**77 - FV**	010-00058	**380,45**
HRS - A -	**80 - FV**	010-00059	**385,20**
HRS - A -	**84 - FV**	010-00060	**394,60**
HRS - A -	**89 - FV**	010-00061	**406,40**
HRS - A -	**96 - FV**	010-00062	**430,05**
HRS - A -	**100 - FV**	010-00063	**491,40**
HRS - A -	**105 - FV**	010-00064	**515,10**
HRS - A -	**110 - FV**	010-00065	**536,40**
HRS - A -	**116 - FV**	010-00066	**671,00**
HRS - A -	**125 - FV**	010-00067	**704,10**
HRS - A -	**131 - FV**	010-00068	**763,20**
HRS - A -	**137 - FV**	010-00069	**819,85**
HRS - A -	**141 - FV**	010-00070	**864,80**
HRS - A -	**150 - FV**	010-00071	**893,20**
HRS - A -	**157 - FV**	010-00072	**916,75**
HRS - A -	**160 - FV**	010-00073	**999,35**
HRS - A -	**168 - FV**	010-00074	**1.015,95**
HRS - A -	**176 - FV**	010-00075	**1.068,00**
HRS - A -	**185 - FV**	010-00076	**1.138,95**
HRS - A -	**200 - FV**	010-00077	**1.183,80**
HRS - A -	**212 - FV**	010-00078	**1.372,80**
HRS - A -	**218 - FV**	010-00079	**1.372,80**
HRS - A -	**225 - FV**	010-00080	**1.429,50**
HRS - A -	**235 - FV**	010-00081	**1.469,70**
HRS - A -	**267 - FV**	010-00083	**auf Anfrage**
HRS - A -	**273 - FV**	010-00084	**auf Anfrage**
HRS - A -	**285 - FV**	010-00085	**auf Anfrage**
HRS - A -	**326 - FV**	010-00086	**auf Anfrage**
HRS - A -	**340 - FV**	010-00087	**auf Anfrage**
HRS - A -	**355 - FV**	010-00088	**auf Anfrage**
HRS - A -	**400 - FV**	010-00089	**auf Anfrage**
HRS - A -	**406 - FV**	010-00090	**auf Anfrage**
HRS - A -	**420 - FV**	010-00091	**auf Anfrage**
HRS - A -	**429 - FV**	010-00092	**auf Anfrage**
HRS - A -	**508 - FV**	010-00093	**auf Anfrage**
HRS - A -	**525 - FV**	010-00094	**auf Anfrage**
HRS - A -	**532 - FV**	010-00095	**auf Anfrage**

Artikelbezeichnung		Bestell-Nr.	Preis
Ø D [mm] ①		0311.	[EUR/100 St.]
Ausführung: A4 gemäß Tabelle, Preisliste Seite 2			
HRS - A -	**17 - A4**	010-00001	**955,90**
HRS - A -	**21,5 - A4**	010-00002	**1.084,55**
HRS - A -	**27 - A4**	010-00003	**1.202,25**
HRS - A -	**33,5 - A4**	010-00004	**1.360,30**
HRS - A -	**42,5 - A4**	010-00005	**1.540,35**
HRS - A -	**48,5 - A4**	010-00006	**1.687,50**
HRS - A -	**50 - A4**	010-00007	**1.779,35**
HRS - A -	**56 - A4**	010-00008	**1.919,15**
HRS - A -	**60 - A4**	010-00009	**2.044,10**
HRS - A -	**64 - A4**	010-00010	**2.165,30**
HRS - A -	**77 - A4**	010-00011	**2.569,80**
HRS - A -	**80 - A4**	010-00012	**2.661,80**
HRS - A -	**84 - A4**	010-00013	**2.698,50**
HRS - A -	**89 - A4**	010-00014	**2.974,30**
HRS - A -	**96 - A4**	010-00015	**3.066,10**
HRS - A -	**100 - A4**	010-00016	**4.415,30**
HRS - A -	**105 - A4**	010-00017	**4.632,25**
HRS - A -	**110 - A4**	010-00018	**4.834,60**
HRS - A -	**116 - A4**	010-00019	**4.882,30**
HRS - A -	**125 - A4**	010-00020	**5.113,95**
HRS - A -	**131 - A4**	010-00021	**5.319,80**
HRS - A -	**137 - A4**	010-00022	**5.525,80**
HRS - A -	**141 - A4**	010-00023	**5.569,90**
HRS - A -	**150 - A4**	010-00024	**5.937,40**
HRS - A -	**157 - A4**	010-00025	**6.191,20**
HRS - A -	**160 - A4**	010-00026	**7.775,65**
HRS - A -	**168 - A4**	010-00027	**7.918,95**
HRS - A -	**176 - A4**	010-00028	**8.198,45**
HRS - A -	**185 - A4**	010-00029	**8.724,25**
HRS - A -	**200 - A4**	010-00030	**9.051,45**
HRS - A -	**212 - A4**	010-00031	**9.610,20**
HRS - A -	**218 - A4**	010-00032	**9.815,95**
HRS - A -	**225 - A4**	010-00033	**10.095,35**
HRS - A -	**235 - A4**	010-00034	**10.830,70**
HRS - A -	**267 - A4**	010-00035	**auf Anfrage**
HRS - A -	**273 - A4**	010-00036	**auf Anfrage**
HRS - A -	**285 - A4**	010-00037	**auf Anfrage**
HRS - A -	**326 - A4**	010-00038	**auf Anfrage**
HRS - A -	**340 - A4**	010-00039	**auf Anfrage**
HRS - A -	**355 - A4**	010-00040	**auf Anfrage**
HRS - A -	**400 - A4**	010-00041	**auf Anfrage**
HRS - A -	**406 - A4**	010-00042	**auf Anfrage**
HRS - A -	**420 - A4**	010-00043	**auf Anfrage**
HRS - A -	**429 - A4**	010-00044	**auf Anfrage**
HRS - A -	**508 - A4**	010-00045	**auf Anfrage**
HRS - A -	**525 - A4**	010-00046	**auf Anfrage**
HRS - A -	**532 - A4**	010-00047	**auf Anfrage**

① Maß D = Rohrschellen-Nenndurchmesser, entspricht Rohr-Außendurchmesser

★ HALFEN-Hinweis: Allgemeine Erläuterungen siehe Übersichtsseite am Anfang des Kapitels

© 2015 HALFEN · PL 2/15 · www.halfen.de

HCS-RAD H01

Rohrschellen-Befestigungssatz
Lieferumfang: 1x Rohrschelle Alpha, 1x Dämmgummi DGM (liegt lose als Meterware bei), 1x Rohrunterlage RUV
Packeinheit: 1 Satz

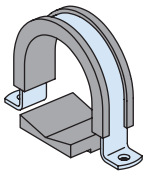

Artikelbezeichnung	Spannbereich Ø D [mm] ①	Bestell-Nr. 0303.	Preis [EUR/Stück]
Ausführung: FV gemäß Tabelle, Preisliste Seite 2			
HCS - RAD - 33 - FV	16.5-21.5	010-00042	**6,25**
HCS - RAD - 42 - FV	25.5-30.5	010-00043	**6,25**
HCS - RAD - 48 - FV	31.5-36.5	010-00044	**6,75**
HCS - RAD - 50 - FV	33-38	010-00045	**6,95**
HCS - RAD - 56 - FV	39-44	010-00046	**7,10**
HCS - RAD - 60 - FV	43-48	010-00047	**7,25**
HCS - RAD - 64 - FV	47-52	010-00048	**7,40**
HCS - RAD - 77 - FV	60-65	010-00049	**8,35**
HCS - RAD - 80 - FV	63-68	010-00050	**10,65**
HCS - RAD - 84 - FV	67-72	010-00051	**10,80**
HCS - RAD - 89 - FV	72-77	010-00052	**10,90**
HCS - RAD - 96 - FV	79-84	010-00053	**11,15**
HCS - RAD - 100 - FV	83-88	010-00054	**12,10**
HCS - RAD - 105 - FV	88-93	010-00055	**12,25**
HCS - RAD - 110 - FV	93-98	010-00056	**12,60**
HCS - RAD - 116 - FV	99-104	010-00057	**13,65**
HCS - RAD - 125 - FV	108-113	010-00058	**14,10**
HCS - RAD - 131 - FV	114-119	010-00059	**14,65**
HCS - RAD - 137 - FV	120-125	010-00060	**15,20**
HCS - RAD - 141 - FV	124-129	010-00061	**15,45**
HCS - RAD - 150 - FV	133-138	010-00062	**15,90**
HCS - RAD - 157 - FV	140-145	010-00063	**16,20**
HCS - RAD - 160 - FV	143-148	010-00064	**18,15**
HCS - RAD - 168 - FV	151-156	010-00065	**18,20**
HCS - RAD - 176 - FV	159-164	010-00066	**18,55**
HCS - RAD - 185 - FV	168-173	010-00067	**19,70**
HCS - RAD - 200 - FV	183-188	010-00068	**20,00**
HCS - RAD - 212 - FV	195-200	010-00069	**22,00**
HCS - RAD - 218 - FV	201-206	010-00070	**22,00**
HCS - RAD - 225 - FV	208-213	010-00071	**22,95**
HCS - RAD - 235 - FV	218-223	010-00072	**23,25**
HCS - RAD - 267 - FV	250-255	010-00073	**84,45**
HCS - RAD - 273 - FV	256-261	010-00074	**87,30**
HCS - RAD - 285 - FV	268-273	010-00075	**100,05**
HCS - RAD - 326 - FV	309-314	010-00076	**103,70**
HCS - RAD - 340 - FV	323-328	010-00077	**106,05**
HCS - RAD - 355 - FV	338-343	010-00078	**109,15**
HCS - RAD - 400 - FV	383-388	010-00079	**120,65**
HCS - RAD - 406 - FV	389-394	010-00080	**127,95**
HCS - RAD - 420 - FV	403-408	010-00081	**133,05**
HCS - RAD - 429 - FV	412-417	010-00082	**136,25**

Artikelbezeichnung	Spannbereich Ø D [mm] ①	Bestell-Nr. 0303.	Preis [EUR/Stück]
Ausführung: A4 gemäß Tabelle, Preisliste Seite 2			
HCS - RAD - 33 - A4	16.5-21.5	010-00001	**18,20**
HCS - RAD - 42 - A4	25.5-30.5	010-00002	**19,75**
HCS - RAD - 48 - A4	31.5-36.5	010-00003	**21,45**
HCS - RAD - 50 - A4	33-38	010-00004	**22,10**
HCS - RAD - 56 - A4	39-44	010-00005	**23,35**
HCS - RAD - 60 - A4	43-48	010-00006	**24,40**
HCS - RAD - 64 - A4	47-52	010-00007	**25,25**
HCS - RAD - 77 - A4	60-65	010-00008	**28,90**
HCS - RAD - 80 - A4	63-68	010-00009	**33,15**
HCS - RAD - 84 - A4	67-72	010-00010	**33,20**
HCS - RAD - 89 - A4	72-77	010-00011	**35,70**
HCS - RAD - 96 - A4	79-84	010-00012	**36,70**
HCS - RAD - 100 - A4	83-88	010-00013	**48,05**
HCS - RAD - 105 - A4	88-93	010-00014	**49,90**
HCS - RAD - 110 - A4	93-98	010-00015	**51,60**
HCS - RAD - 116 - A4	99-104	010-00016	**51,70**
HCS - RAD - 125 - A4	108-113	010-00017	**54,05**
HCS - RAD - 131 - A4	114-119	010-00018	**55,80**
HCS - RAD - 137 - A4	120-125	010-00019	**57,55**
HCS - RAD - 141 - A4	124-129	010-00020	**57,85**
HCS - RAD - 150 - A4	133-138	010-00021	**61,50**
HCS - RAD - 157 - A4	140-145	010-00022	**63,50**
HCS - RAD - 160 - A4	143-148	010-00023	**77,75**
HCS - RAD - 168 - A4	151-156	010-00024	**79,00**
HCS - RAD - 176 - A4	159-164	010-00025	**81,10**
HCS - RAD - 185 - A4	168-173	010-00026	**86,25**
HCS - RAD - 200 - A4	183-188	010-00027	**88,85**
HCS - RAD - 212 - A4	195-200	010-00028	**93,90**
HCS - RAD - 218 - A4	201-206	010-00029	**95,65**
HCS - RAD - 225 - A4	208-213	010-00030	**98,80**
HCS - RAD - 235 - A4	218-223	010-00031	**104,65**
HCS - RAD - 267 - A4	250-255	010-00032	**199,20**
HCS - RAD - 273 - A4	256-261	010-00033	**204,15**
HCS - RAD - 285 - A4	268-273	010-00034	**214,60**
HCS - RAD - 326 - A4	309-314	010-00035	**217,50**
HCS - RAD - 340 - A4	323-328	010-00036	**251,70**
HCS - RAD - 355 - A4	338-343	010-00037	**256,65**
HCS - RAD - 400 - A4	383-388	010-00038	**263,50**
HCS - RAD - 406 - A4	389-394	010-00039	**264,45**
HCS - RAD - 420 - A4	403-408	010-00040	**282,05**
HCS - RAD - 429 - A4	412-417	010-00041	**299,45**

① Maß D bei Rohrschellen HCS-RAD: Wg. Dicke der Dämmgummi-Auflage gilt: D minus 16mm entspricht Rohr-Außen-Ø (s. Tabellenwert „Spannbereich“).

★ HALFEN-Hinweis: Allgemeine Erläuterungen siehe Übersichtsseite am Anfang des Kapitels

© 2015 HALFEN · PL 2/15 · www.halfen.de

HRS-B G40

Rohrschelle Beta

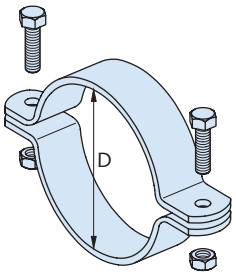

Artikelbezeichnung		Bestell-Nr.	Preis
Ø D [mm] ①		0311.	[EUR/100 St.]
Ausführung: FV gemäß Tabelle, Preisliste Seite 2			
HRS - B -	**21,5 - FV**	030-00049	**auf Anfrage**
HRS - B -	**27 - FV**	030-00050	**auf Anfrage**
HRS - B -	**33,5 - FV**	030-00051	**auf Anfrage**
HRS - B -	**42,5 - FV**	030-00052	**auf Anfrage**
HRS - B -	**48,5 - FV**	030-00053	**auf Anfrage**
HRS - B -	**50 - FV**	030-00054	**auf Anfrage**
HRS - B -	**56 - FV**	030-00055	**auf Anfrage**
HRS - B -	**60 - FV**	030-00056	**auf Anfrage**
HRS - B -	**64 - FV**	030-00057	**auf Anfrage**
HRS - B -	**77 - FV**	030-00058	**auf Anfrage**
HRS - B -	**80 - FV**	030-00059	**auf Anfrage**
HRS - B -	**84 - FV**	030-00060	**auf Anfrage**
HRS - B -	**89 - FV**	030-00061	**auf Anfrage**
HRS - B -	**96 - FV**	030-00062	**auf Anfrage**
HRS - B -	**100 - FV**	030-00063	**auf Anfrage**
HRS - B -	**105 - FV**	030-00064	**auf Anfrage**
HRS - B -	**110 - FV**	030-00065	**auf Anfrage**
HRS - B -	**116 - FV**	030-00066	**auf Anfrage**
HRS - B -	**125 - FV**	030-00067	**auf Anfrage**
HRS - B -	**131 - FV**	030-00068	**auf Anfrage**
HRS - B -	**137 - FV**	030-00069	**auf Anfrage**
HRS - B -	**141 - FV**	030-00070	**auf Anfrage**
HRS - B -	**150 - FV**	030-00071	**auf Anfrage**
HRS - B -	**157 - FV**	030-00072	**auf Anfrage**
HRS - B -	**160 - FV**	030-00073	**auf Anfrage**
HRS - B -	**168 - FV**	030-00074	**auf Anfrage**
HRS - B -	**176 - FV**	030-00075	**auf Anfrage**
HRS - B -	**185 - FV**	030-00076	**auf Anfrage**
HRS - B -	**200 - FV**	030-00077	**auf Anfrage**
HRS - B -	**212 - FV**	030-00078	**auf Anfrage**
HRS - B -	**218 - FV**	030-00079	**auf Anfrage**
HRS - B -	**225 - FV**	030-00080	**auf Anfrage**
HRS - B -	**235 - FV**	030-00081	**auf Anfrage**
HRS - B -	**267 - FV**	030-00082	**auf Anfrage**
HRS - B -	**273 - FV**	030-00083	**auf Anfrage**
HRS - B -	**285 - FV**	030-00084	**auf Anfrage**
HRS - B -	**326 - FV**	030-00085	**auf Anfrage**
HRS - B -	**340 - FV**	030-00086	**auf Anfrage**
HRS - B -	**355 - FV**	030-00087	**auf Anfrage**
HRS - B -	**400 - FV**	030-00088	**auf Anfrage**
HRS - B -	**406 - FV**	030-00089	**auf Anfrage**
HRS - B -	**420 - FV**	030-00090	**auf Anfrage**
HRS - B -	**429 - FV**	030-00091	**auf Anfrage**
HRS - B -	**508 - FV**	030-00092	**auf Anfrage**
HRS - B -	**525 - FV**	030-00093	**auf Anfrage**
HRS - B -	**532 - FV**	030-00094	**auf Anfrage**

Artikelbezeichnung		Bestell-Nr.	Preis
Ø D [mm] ①		0311.	[EUR/100 St.]
Ausführung: A4 gemäß Tabelle, Preisliste Seite 2			
HRS - B -	**21,5 - A4**	030-00002	**auf Anfrage**
HRS - B -	**27 - A4**	030-00003	**auf Anfrage**
HRS - B -	**33,5 - A4**	030-00004	**auf Anfrage**
HRS - B -	**42,5 - A4**	030-00005	**auf Anfrage**
HRS - B -	**48,5 - A4**	030-00006	**auf Anfrage**
HRS - B -	**50 - A4**	030-00007	**auf Anfrage**
HRS - B -	**56 - A4**	030-00008	**auf Anfrage**
HRS - B -	**60 - A4**	030-00009	**auf Anfrage**
HRS - B -	**64 - A4**	030-00010	**auf Anfrage**
HRS - B -	**77 - A4**	030-00011	**auf Anfrage**
HRS - B -	**80 - A4**	030-00012	**auf Anfrage**
HRS - B -	**84 - A4**	030-00013	**auf Anfrage**
HRS - B -	**89 - A4**	030-00014	**auf Anfrage**
HRS - B -	**96 - A4**	030-00015	**auf Anfrage**
HRS - B -	**100 - A4**	030-00016	**auf Anfrage**
HRS - B -	**105 - A4**	030-00017	**auf Anfrage**
HRS - B -	**110 - A4**	030-00018	**auf Anfrage**
HRS - B -	**116 - A4**	030-00019	**auf Anfrage**
HRS - B -	**125 - A4**	030-00020	**auf Anfrage**
HRS - B -	**131 - A4**	030-00021	**auf Anfrage**
HRS - B -	**137 - A4**	030-00022	**auf Anfrage**
HRS - B -	**141 - A4**	030-00023	**auf Anfrage**
HRS - B -	**150 - A4**	030-00024	**auf Anfrage**
HRS - B -	**157 - A4**	030-00025	**auf Anfrage**
HRS - B -	**160 - A4**	030-00026	**auf Anfrage**
HRS - B -	**168 - A4**	030-00027	**auf Anfrage**
HRS - B -	**176 - A4**	030-00028	**auf Anfrage**
HRS - B -	**185 - A4**	030-00029	**auf Anfrage**
HRS - B -	**200 - A4**	030-00030	**auf Anfrage**
HRS - B -	**212 - A4**	030-00031	**auf Anfrage**
HRS - B -	**218 - A4**	030-00032	**auf Anfrage**
HRS - B -	**225 - A4**	030-00033	**auf Anfrage**
HRS - B -	**235 - A4**	030-00034	**auf Anfrage**
HRS - B -	**267 - A4**	030-00035	**auf Anfrage**
HRS - B -	**273 - A4**	030-00036	**auf Anfrage**
HRS - B -	**285 - A4**	030-00037	**auf Anfrage**
HRS - B -	**326 - A4**	030-00038	**auf Anfrage**
HRS - B -	**340 - A4**	030-00039	**auf Anfrage**
HRS - B -	**355 - A4**	030-00040	**auf Anfrage**
HRS - B -	**400 - A4**	030-00041	**auf Anfrage**
HRS - B -	**406 - A4**	030-00042	**auf Anfrage**
HRS - B -	**420 - A4**	030-00043	**auf Anfrage**
HRS - B -	**429 - A4**	030-00044	**auf Anfrage**
HRS - B -	**508 - A4**	030-00045	**auf Anfrage**
HRS - B -	**525 - A4**	030-00046	**auf Anfrage**
HRS - B -	**532 - A4**	030-00047	**auf Anfrage**

① Maß D = Rohrschellen-Nenndurchmesser, entspricht Rohr-Außendurchmesser

★ HALFEN-Hinweis: Allgemeine Erläuterungen siehe Übersichtsseite am Anfang des Kapitels

© 2015 HALFEN · PL 2/15 · www.halfen.de

HRS-D

G40

Rohrschelle Delta

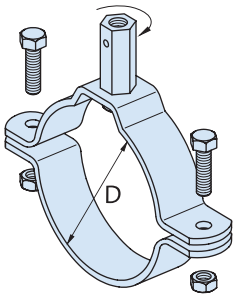

Artikelbezeichnung		Bestell-Nr.	Preis
Ø D [mm] ①		0311.	[EUR/100 St.]
Ausführung: FV gemäß Tabelle, Preisliste Seite 2			
HRS - D -	**64 - FV**	050-00030	**1.093,95**
HRS - D -	**77 - FV**	050-00031	**1.169,60**
HRS - D -	**80 - FV**	050-00032	**1.181,40**
HRS - D -	**89 - FV**	050-00033	**1.198,00**
HRS - D -	**96 - FV**	050-00034	**1.257,00**
HRS - D -	**100 - FV**	050-00035	**1.767,40**
HRS - D -	**105 - FV**	050-00036	**1.774,50**
HRS - D -	**110 - FV**	050-00037	**1.784,00**
HRS - D -	**116 - FV**	050-00038	**1.916,35**
HRS - D -	**125 - FV**	050-00039	**1.970,50**
HRS - D -	**131 - FV**	050-00040	**1.991,90**
HRS - D -	**137 - FV**	050-00041	**2.008,40**
HRS - D -	**141 - FV**	050-00042	**2.027,20**
HRS - D -	**150 - FV**	050-00043	**2.110,00**
HRS - D -	**157 - FV**	050-00044	**2.180,90**
HRS - D -	**160 - FV**	050-00045	**2.710,20**
HRS - D -	**168 - FV**	050-00046	**2.731,45**
HRS - D -	**176 - FV**	050-00047	**2.785,85**
HRS - D -	**185 - FV**	050-00048	**2.856,70**
HRS - D -	**200 - FV**	050-00049	**2.899,15**
HRS - D -	**212 - FV**	050-00050	**3.192,10**
HRS - D -	**218 - FV**	050-00051	**3.192,10**
HRS - D -	**225 - FV**	050-00052	**3.307,95**
HRS - D -	**235 - FV**	050-00053	**3.371,80**
HRS - D -	**267 - FV**	050-00054	**auf Anfrage**
HRS - D -	**273 - FV**	050-00055	**auf Anfrage**
HRS - D -	**285 - FV**	050-00056	**auf Anfrage**
HRS - D -	**326 - FV**	050-00057	**auf Anfrage**
HRS - D -	**340 - FV**	050-00058	**auf Anfrage**

Artikelbezeichnung		Bestell-Nr.	Preis
Ø D [mm] ①		0311.	[EUR/100 St.]
Ausführung: A4 gemäß Tabelle, Preisliste Seite 2			
HRS - D -	**64 - A4**	050-00001	**4.838,20**
HRS - D -	**77 - A4**	050-00002	**5.091,90**
HRS - D -	**80 - A4**	050-00003	**5.238,90**
HRS - D -	**89 - A4**	050-00004	**5.518,30**
HRS - D -	**96 - A4**	050-00005	**5.713,15**
HRS - D -	**100 - A4**	050-00006	**8.658,00**
HRS - D -	**105 - A4**	050-00007	**8.878,60**
HRS - D -	**110 - A4**	050-00008	**9.066,10**
HRS - D -	**116 - A4**	050-00009	**9.352,80**
HRS - D -	**125 - A4**	050-00010	**9.694,75**
HRS - D -	**131 - A4**	050-00011	**9.896,90**
HRS - D -	**137 - A4**	050-00012	**10.025,70**
HRS - D -	**141 - A4**	050-00013	**10.312,35**
HRS - D -	**150 - A4**	050-00014	**10.558,70**
HRS - D -	**157 - A4**	050-00015	**10.841,80**
HRS - D -	**160 - A4**	050-00016	**14.076,95**
HRS - D -	**168 - A4**	050-00017	**14.503,50**
HRS - D -	**176 - A4**	050-00018	**14.852,75**
HRS - D -	**185 - A4**	050-00019	**15.334,50**
HRS - D -	**200 - A4**	050-00020	**15.683,75**
HRS - D -	**212 - A4**	050-00021	**16.224,10**
HRS - D -	**218 - A4**	050-00022	**16.459,50**
HRS - D -	**225 - A4**	050-00023	**16.834,45**
HRS - D -	**235 - A4**	050-00024	**17.753,55**
HRS - D -	**267 - A4**	050-00025	**auf Anfrage**
HRS - D -	**273 - A4**	050-00026	**auf Anfrage**
HRS - D -	**285 - A4**	050-00027	**auf Anfrage**
HRS - D -	**326 - A4**	050-00028	**auf Anfrage**
HRS - D -	**340 - A4**	050-00029	**auf Anfrage**

① Maß D = Rohrschellen-Nenndurchmesser, entspricht Rohr-Außendurchmesser

★ HALFEN-Hinweis: Allgemeine Erläuterungen siehe Übersichtsseite am Anfang des Kapitels

© 2015 HALFEN · PL 2/15 · www.halfen.de

HRS-G G40

Rohrschelle Gamma

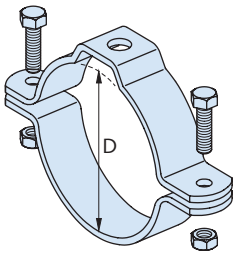

Artikelbezeichnung		Bestell-Nr.	Preis
Ø D [mm] ①		0311.	[EUR/100 St.]
Ausführung: FV gemäß Tabelle, Preisliste Seite 2			
HRS - G -	**64 - FV**	060-00030	**auf Anfrage**
HRS - G -	**77 - FV**	060-00031	**auf Anfrage**
HRS - G -	**80 - FV**	060-00032	**auf Anfrage**
HRS - G -	**89 - FV**	060-00033	**auf Anfrage**
HRS - G -	**96 - FV**	060-00034	**auf Anfrage**
HRS - G -	**100 - FV**	060-00035	**auf Anfrage**
HRS - G -	**105 - FV**	060-00036	**auf Anfrage**
HRS - G -	**110 - FV**	060-00037	**auf Anfrage**
HRS - G -	**116 - FV**	060-00038	**auf Anfrage**
HRS - G -	**125 - FV**	060-00039	**auf Anfrage**
HRS - G -	**131 - FV**	060-00040	**auf Anfrage**
HRS - G -	**137 - FV**	060-00041	**auf Anfrage**
HRS - G -	**141 - FV**	060-00042	**auf Anfrage**
HRS - G -	**150 - FV**	060-00043	**auf Anfrage**
HRS - G -	**157 - FV**	060-00044	**auf Anfrage**
HRS - G -	**160 - FV**	060-00045	**auf Anfrage**
HRS - G -	**168 - FV**	060-00046	**auf Anfrage**
HRS - G -	**176 - FV**	060-00047	**auf Anfrage**
HRS - G -	**185 - FV**	060-00048	**auf Anfrage**
HRS - G -	**200 - FV**	060-00049	**auf Anfrage**
HRS - G -	**212 - FV**	060-00050	**auf Anfrage**
HRS - G -	**218 - FV**	060-00051	**auf Anfrage**
HRS - G -	**225 - FV**	060-00052	**auf Anfrage**
HRS - G -	**235 - FV**	060-00053	**auf Anfrage**
HRS - G -	**267 - FV**	060-00054	**auf Anfrage**
HRS - G -	**273 - FV**	060-00055	**auf Anfrage**
HRS - G -	**285 - FV**	060-00056	**auf Anfrage**
HRS - G -	**326 - FV**	060-00057	**auf Anfrage**
HRS - G -	**340 - FV**	060-00058	**auf Anfrage**

Artikelbezeichnung		Bestell-Nr.	Preis
Ø D [mm] ①		0311.	[EUR/100 St.]
Ausführung: A4 gemäß Tabelle, Preisliste Seite 2			
HRS - G -	**64 - A4**	060-00001	**auf Anfrage**
HRS - G -	**77 - A4**	060-00002	**auf Anfrage**
HRS - G -	**80 - A4**	060-00003	**auf Anfrage**
HRS - G -	**89 - A4**	060-00004	**auf Anfrage**
HRS - G -	**96 - A4**	060-00005	**auf Anfrage**
HRS - G -	**100 - A4**	060-00006	**auf Anfrage**
HRS - G -	**105 - A4**	060-00007	**auf Anfrage**
HRS - G -	**110 - A4**	060-00008	**auf Anfrage**
HRS - G -	**116 - A4**	060-00009	**auf Anfrage**
HRS - G -	**125 - A4**	060-00010	**auf Anfrage**
HRS - G -	**131 - A4**	060-00011	**auf Anfrage**
HRS - G -	**137 - A4**	060-00012	**auf Anfrage**
HRS - G -	**141 - A4**	060-00013	**auf Anfrage**
HRS - G -	**150 - A4**	060-00014	**auf Anfrage**
HRS - G -	**157 - A4**	060-00015	**auf Anfrage**
HRS - G -	**160 - A4**	060-00016	**auf Anfrage**
HRS - G -	**168 - A4**	060-00017	**auf Anfrage**
HRS - G -	**176 - A4**	060-00018	**auf Anfrage**
HRS - G -	**185 - A4**	060-00019	**auf Anfrage**
HRS - G -	**200 - A4**	060-00020	**auf Anfrage**
HRS - G -	**212 - A4**	060-00021	**auf Anfrage**
HRS - G -	**218 - A4**	060-00022	**auf Anfrage**
HRS - G -	**225 - A4**	060-00023	**auf Anfrage**
HRS - G -	**235 - A4**	060-00024	**auf Anfrage**
HRS - G -	**267 - A4**	060-00025	**auf Anfrage**
HRS - G -	**273 - A4**	060-00026	**auf Anfrage**
HRS - G -	**285 - A4**	060-00027	**auf Anfrage**
HRS - G -	**326 - A4**	060-00028	**auf Anfrage**
HRS - G -	**340 - A4**	060-00029	**auf Anfrage**

① Maß D = Rohrschellen-Nenndurchmesser, entspricht Rohr-Außendurchmesser

★ HALFEN-Hinweis: Allgemeine Erläuterungen siehe Übersichtsseite am Anfang des Kapitels

© 2015 HALFEN · PL 2/15 · www.halfen.de

RUK G40

Rohrunterlage

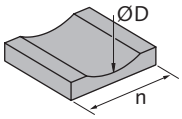

Artikelbezeichnung	pass. für Rohre Außen-Ø D [mm]	n [mm]	Bestell-Nr. 0316.	Preis [EUR/Stück]
Ausführung: Polypropylen, temperaturbeständig -30° bis +90° C				
RUK - 57	**57**	**38**	000-00001	**5,75**
RUK - 60	**60**	**38**	000-00002	**5,75**
RUK - 76	**76**	**38**	000-00003	**5,75**
RUK - 88	**88**	**75**	000-00004	**7,30**
RUK - 108	**108**	**75**	000-00005	**7,30**
RUK - 114	**114**	**75**	000-00006	**7,30**
RUK - 133	**133**	**75**	000-00007	**7,30**
RUK - 139	**139**	**75**	000-00008	**7,30**
RUK - 159	**159**	**140**	000-00009	**25,90**
RUK - 168	**168**	**140**	000-00010	**25,90**
RUK - 193	**193**	**140**	000-00011	**25,90**
RUK - 216	**216**	**140**	000-00012	**25,90**
RUK - 219	**219**	**140**	000-00013	**25,90**
RUK - 267	**267**	**140**	000-00014	**25,90**
RUK - 273	**273**	**140**	000-00015	**25,90**
RUK - 318	**318**	**220**	000-00016	**44,75**
RUK - 323	**323**	**220**	000-00017	**44,75**
RUK - 355	**355**	**220**	000-00018	**44,75**
RUK - 368	**368**	**220**	000-00019	**44,75**
RUK - 406	**406**	**220**	000-00020	**44,75**
RUK - 419	**419**	**220**	000-00021	**44,75**
RUK - 508	**508**	**220**	000-00022	**44,75**
RUK - 521	**521**	**220**	000-00023	**44,75**

RUV G40

Rohrunterlage für verschiedene Rohr-Ø

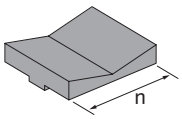

Artikelbezeichnung	pass. für Rohre Außen-Ø D [mm]	n [mm]	Bestell-Nr. 0317.	Preis [EUR/Stück]
Ausführung: Polypropylen, temperaturbeständig -30° bis +90° C				
RUV - K	**25-79**	**30**	000-00001	**5,30**
RUV - M	**80-269**	**80**	000-00002	**8,00**
RUV - G	**270-420**	**120**	000-00003	**10,05**

HRG G40

Rohrlager

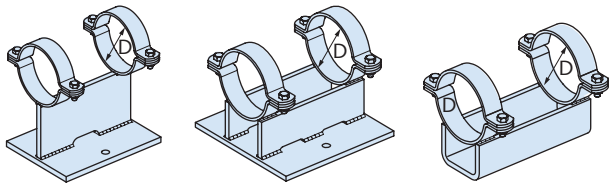

HRG-1 HRG-2 HRG-3

Artikelbezeichnung	für Rohre Außen-Ø D [mm]	Bestell-Nr. 0291.	Preis [EUR/Stück]
Ausführung: FV gemäß Tabelle, Preisliste Seite 2			
HRG-1- (①) - FV	21,5 - 185	009-00004	**auf Anfrage**
HRG-2- (①) - FV	176 - 532	009-00005	**auf Anfrage**
HRG-3- (①) - FV	100 - 532	009-00006	**auf Anfrage**
Ausführung: A4 gemäß Tabelle, Preisliste Seite 2			
HRG-1- (①) - A4	21,5 - 185	009-00001	**auf Anfrage**
HRG-2- (①) - A4	176 - 532	009-00002	**auf Anfrage**
HRG-3- (①) - A4	100 - 532	009-00003	**auf Anfrage**

① Bei Bestellung bitte gewünschten Rohrschellen-Ø [mm] angeben
→ siehe Rohrschellen HRS-D, Seite 210

AHS G40

Abhebesicherungen

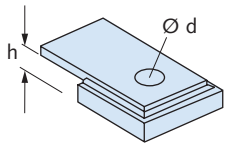

Artikelbezeichnung	h [mm]	d [mm]	Bestell-Nr. 0324.	Preis [EUR/Stück]
Ausführung: FV gemäß Tabelle, Preisliste Seite 2				
AHS - 1 - FV	8,0	13	000-00001	**16,20**
AHS - 2 - FV	10,0	13	000-00002	**16,30**
AHS - 3 - FV	12,0	13	000-00003	**16,65**
AHS - 4 - FV	18,0	17	000-00004	**24,30**
Ausführung: A4 gemäß Tabelle, Preisliste Seite 2				
AHS - 1 - A4	8,0	13	000-00005	**34,90**
AHS - 2 - A4	10,0	13	000-00006	**36,20**
AHS - 3 - A4	12,0	13	000-00007	**37,85**
AHS - 4 - A4	18,0	17	000-00008	**71,90**

★ HALFEN-Hinweis: Allgemeine Erläuterungen siehe Übersichtsseite am Anfang des Kapitels

© 2015 HALFEN · PL 2/15 · www.halfen.de

HCS HRG 4 H01

Rohrlager

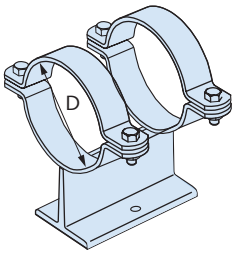

Artikelbezeichnung	für Rohre Außen-Ø D [mm]	Bestell-Nr. 0291.	Preis [EUR/Stück]
Ausführung: FV gemäß Tabelle, Preisliste Seite 2			
HCS HRG 4-21 - FV	21,3	040-00001	**auf Anfrage**
HCS HRG 4-33 - FV	33,7	040-00002	**auf Anfrage**
HCS HRG 4-48 - FV	48,3	040-00003	**auf Anfrage**
HCS HRG 4-60 - FV	60,3	040-00004	**auf Anfrage**
HCS HRG 4-76 - FV	76,1	040-00009	**auf Anfrage**
HCS HRG 4-89 - FV	88,9	040-00005	**auf Anfrage**
HCS HRG 4-116 - FV	114,3	040-00006	**auf Anfrage**
HCS HRG 4-141 - FV	139,7	040-00007	**auf Anfrage**
HCS HRG 4-168 - FV	168,3	040-00008	**auf Anfrage**
HCS HRG 4-219 - FV	219,1	040-00010	**auf Anfrage**

HCS HRG 5 H01

HV Rohrlager höhenverstellbar

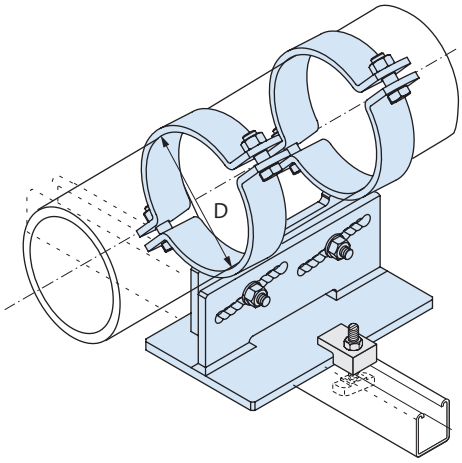

Artikelbezeichnung	für Rohre Außen-Ø D [mm]	Bestell-Nr. 0291.	Preis [EUR/Stück]
Ausführung: FV gemäß Tabelle, Preisliste Seite 2			
HCS HRG 5 HV-21 - FV	21,3	080-00001	**auf Anfrage**
HCS HRG 5 HV-33 - FV	33,7	080-00002	**auf Anfrage**
HCS HRG 5 HV-48 - FV	48,3	080-00003	**auf Anfrage**
HCS HRG 5 HV-60 - FV	60,3	080-00004	**auf Anfrage**
HCS HRG 5 HV-76 - FV	76,1	080-00005	**auf Anfrage**
HCS HRG 5 HV-89 - FV	88,9	080-00006	**auf Anfrage**
HCS HRG 5 HV-116 - FV	114,3	080-00007	**auf Anfrage**
HCS HRG 5 HV-141- FV	139,7	080-00008	**auf Anfrage**
HCS HRG 5 HV-168 - FV	168,3	080-00009	**auf Anfrage**
HCS HRG 5 HV-219 - FV	219,1	080-00010	**auf Anfrage**

HCS AHS G40

Abhebesicherung inklusive Schraube für Schienen 41/41, 41/22 sowie 63/63

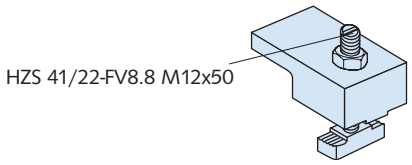

Artikelbezeichnung	h [mm]	d [mm]	Bestell-Nr. 0308.	Preis [EUR/Stück]
Ausführung: FV gemäß Tabelle, Preisliste Seite 2				
HCS AHS 5/1- FV	**15**	**13**	040-00001	**auf Anfrage**
HCS AHS 6/1- FV	**17,5**	**13**	040-00002	**auf Anfrage**

★ HALFEN-Hinweis: Allgemeine Erläuterungen siehe Übersichtsseite am Anfang des Kapitels

© 2015 HALFEN · PL 2/15 · www.halfen.de

Schrauben, Zubehör

Eigenschaften

- Für alle Profile geeignet
- Lastaufnahme in 2 Richtungen
- Verschiedene Güten sowohl in Stahl als auch in Edelstahl verfügbar
- Einbaukontrolle durch Markierungsschlitz

HS Halfenschraube glatt

Vorteile

- ***Schraubentypen in Funktion und Trageigenschaft optimal auf Halfenschienen abgestimmt***
- ***Hohe Wirtschaftlichkeit***
- ***Montagesicherheit***
- ***Großes Sortiment***

Eigenschaften

- Für warmgewalzte Profile aus Normalstahl
- Rutschsicher durch den Kerbzahn
- Lastaufnahme in alle Richtungen
- Der Hakenkopf verhindert ein selbstständiges Querdrehen der Schrauben bei Erschütterungen
- Verschiedene Güten sowohl in Stahl als auch in Edelstahl verfügbar
- Einbaukontrolle durch Markierungsschlitz

HSR Halfenschraube mit Kerbzahn

Eigenschaften

- Für gezahnte Ankerschienen HZA bzw. Montageschienen HZM und HZL
- Durch Zahnung formschlüssige Lastaufnahme auch in Schienenlängsrichtung. Die Gefahr des Verrutschens wird dadurch ausgeschlossen.
- Verschiedene Güten sowohl in Stahl als auch in Edelstahl verfügbar
- Einbaukontrolle durch Markierungsschlitz

HZS Halfenschraube gezahnt

© 2015 HALFEN · PL 2/15 · www.halfen.de

Schrauben, Zubehör

Eigenschaften

- Klassischer Verbundanker zum Einsatz in ungerissenem Beton

- Starker, vielseitiger Anker zum Einsatz in gerissenem und ungerissenem Beton

Chemische Dübelsysteme

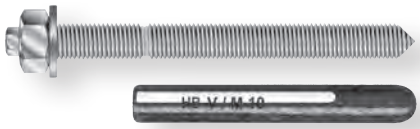

HB-V

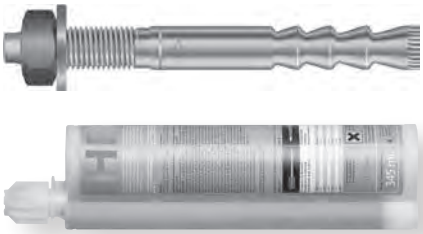

HB-VMZ

Vorteile

- ***Wirtschaftliche Lösung***
- ***Einfache Montage***
- ***Hohe Lasten auch bei kleinsten Randabständen und Optimierung durch verschiedene Verankerungstiefen möglich***
- ***Dichter Verschluss des Bohrlochs***

Eigenschaften

- Für einfache Anwendungen in ungerissenem Beton

- Vielseitiger Bolzenanker für den Einsatz in gerissenem und ungerissenem Beton

Mechanische Dübelsysteme

HB-B

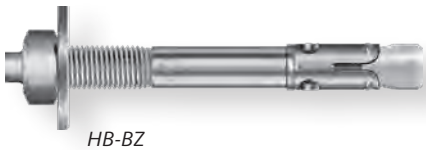

HB-BZ

Vorteile

- ***Einfache und schnelle Handhabung***
- ***Äußerst wirtschaftlich***
- ***Zuverlässige Verankerung auch in gerissenem Beton durch beschichteten Spreizkonus***

Produktinformation

Für alle Halfenschrauben in der Ausführung GV-S = galvanische Sonderbeschichtung gilt:
Galvanische Sonderbeschichtung für besonders dauerhaften Korrosionsschutz, kann gem. Zulassung Z - 21.4 - 34 Anlage 10 je nach Verwendungsbereich wie feuerverzinkt eingesetzt werden.

Für Halfenschrauben, geeignet für HALFEN Montageschienen Typ DYNAGRIP, gilt die Zulassung Z - 21.4 - 1691 Anlage 7.

Bestellungen

Schema

Artikelbezeichnung		PE [St.]	Bestell-Nr.
HS 72/48	M20 x 50 FV	20	0350.100-00003
HS 72/48	M24 x 100 GV 8.8	10	0350.100-00025
KLP - Nr. 26	FV	1	0325.010-00002
PE [St] = Packungseinheit [Stück]			

Technik

Weitere Details zu unseren Produkten Schrauben und Zubehör finden Sie in unseren Katalogen und unter www.halfen.de.

- Produktinformation Technik MT-FFC Flexible Rahmenkonstruktionen
- Produktinformation Technik MT-FBC Flexible Schraubenverbindungen
- Produktinformation Technik GA Dauergerüstanker
- Produktinformation Technik B Halfenschienen
- Produktinformation Technik HB Dübelsysteme

Alle Kataloge sind auch auf der HALFEN Catalogue App enthalten.
Diese steht im App Store und Google Play Store zum Download bereit.

© 2015 HALFEN · PL 2/15 · www.halfen.de

HS 72/48 Y01

Halfenschraube einschl. Mutter,
für Profile 72/48, 72/49

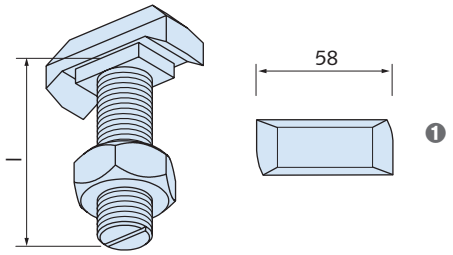

❶ Standard-Kopfform

Artikelbezeichnung		PE [St.]	Bestell-Nr.	Preis
Gewinde x Länge l [mm]			0350.	[EUR/100 St.]
Ausführung: FV = feuerverzinkt, Festigkeitsklasse 4.6				
HS 72/48	**M20 x 50 FV**	20	100-00003	**757,25**
HS 72/48	**M20 x 75 FV**	20	100-00004	**822,00**
HS 72/48	**M20 x 100 FV**	15	100-00005	**844,90**
HS 72/48	**M20 x 150 FV**	10	100-00006	**1.093,15**
HS 72/48	**M20 x 200 FV**	10	100-00007	**1.247,40**
HS 72/48	**M24 x 50 FV**	15	100-00008	**723,85**
HS 72/48	**M24 x 75 FV**	15	100-00009	**794,85**
HS 72/48	**M24 x 100 FV**	10	100-00010	**892,70**
HS 72/48	**M24 x 150 FV**	10	100-00011	**1.109,80**
HS 72/48	**M24 x 200 FV**	10	100-00012	**1.337,15**
HS 72/48	**M27 x 75 FV**	25	100-00015	**1.034,65**
HS 72/48	**M27 x 100 FV**	20	100-00016	**1.155,70**
HS 72/48	**M30 x 75 FV**	20	100-00018	**1.220,35**
HS 72/48	**M30 x 100 FV**	15	100-00019	**1.393,50**
HS 72/48	**M30 x 150 FV**	15	100-00020	**1.741,85**
HS 72/48	**M30 x 200 FV**	5	100-00021	**2.019,40**
Ausführung: GV-S = galvanische Sonderbeschichtung ★, Festigkeitsklasse 8.8				
HS 72/48	**M20 x 75 GV-S 8.8**	20	100-00023	**1.072,80**
HS 72/48	**M20 x 100 GV-S 8.8**	15	100-00024	**1.212,50**
HS 72/48	**M24 x 100 GV-S 8.8**	10	100-00025	**1.443,45**
HS 72/48	**M24 x 150 GV-S 8.8**	10	100-00026	**1.937,75**
Ausführung: FV = feuerverzinkt, Festigkeitsklasse 8.8				
HS 72/48	**M20 x 60 FV 8.8**	20	100-00022	**945,85**
HS 72/48	**M24 x 75 FV 8.8**	15	100-00014	**1.122,25**
HS 72/48	**M27 x 100 FV 8.8**	20	100-00017	**1.531,15**
Ausführung: A4-50 = Edelstahl Güte A4-50				
HS 72/48	**M24 x 50 A4 - 50**	15	100-00001	**4.972,70**
HS 72/48	**M24 x 100 A4 - 50**	15	100-00002	**6.673,50**

HS 50/30 Y01

Halfenschraube einschl. Mutter,
für Profile 55/42, 52/34, 54/33, 50/30, 49/30, 50/40, 486

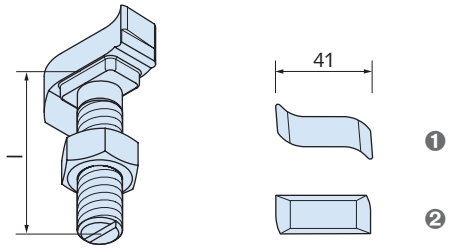

❶ Standard-Kopfform
❷ Alternative Kopfform ①

Artikelbezeichnung		PE [St.]	Bestell-Nr.	Preis
Gewinde x Länge l [mm]			0350.	[EUR/100 St.]
Ausführung: GV-S = galvanische Sonderbeschichtung ★, Festigkeitsklasse 4.6				
HS 50/30	**M10 x 30 GV-S**	100	090-00020	**275,35**
HS 50/30	**M10 x 40 GV-S**	100	090-00021	**275,35**
HS 50/30	**M10 x 50 GV-S**	100	090-00022	**279,50**
HS 50/30	**M12 x 30 GV-S**	100	090-00028	**235,75**
HS 50/30	**M12 x 40 GV-S**	50	090-00029	**242,00**
HS 50/30	**M12 x 50 GV-S**	50	090-00030	**252,45**
HS 50/30	**M12 x 60 GV-S**	50	090-00031	**260,80**
HS 50/30	**M12 x 80 GV-S**	50	090-00032	**296,25**
HS 50/30	**M12 x 100 GV-S**	50	090-00033	**363,00**
HS 50/30	**M12 x 125 GV-S**	50	090-00034	**542,40**
HS 50/30	**M12 x 150 GV-S**	50	090-00035	**640,45**
HS 50/30	**M12 x 200 GV-S**	25	090-00036	**871,95**
HS 50/30	**M16 x 30 GV-S**	50	090-00046	**283,65**
HS 50/30	**M16 x 40 GV-S**	50	090-00047	**289,95**
HS 50/30	**M16 x 50 GV-S**	50	090-00048	**304,65**
HS 50/30	**M16 x 60 GV-S**	25	090-00049	**312,80**
HS 50/30	**M16 x 80 GV-S**	25	090-00051	**356,75**
HS 50/30	**M16 x 100 GV-S**	25	090-00052	**421,45**
HS 50/30	**M16 x 125 GV-S**	25	090-00076	**542,40**
HS 50/30	**M16 x 150 GV-S ①**	25	090-00053	**615,40**
HS 50/30	**M16 x 200 GV-S ①**	25	090-00054	**742,70**
HS 50/30	**M16 x 300 GV-S ①**	25	090-00055	**1.045,10**
HS 50/30	**M20 x 35 GV-S**	25	090-00063	**358,85**
HS 50/30	**M20 x 45 GV-S**	25	090-00064	**363,00**
HS 50/30	**M20 x 55 GV-S**	25	090-00065	**385,90**
HS 50/30	**M20 x 65 GV-S**	25	090-00066	**398,40**
HS 50/30	**M20 x 75 GV-S**	25	090-00067	**421,45**
HS 50/30	**M20 x 100 GV-S**	25	090-00068	**488,15**
HS 50/30	**M20 x 125 GV-S**	25	090-00069	**648,75**
HS 50/30	**M20 x 150 GV-S**	25	090-00070	**753,10**
HS 50/30	**M20 x 200 GV-S**	10	090-00071	**967,95**
HS 50/30	**M20 x 300 GV-S**	10	090-00072	**1.274,65**
Ausführung: GV-S = galvanische Sonderbeschichtung ★, Festigkeitsklasse 8.8				
HS 50/30	**M12 x 35 GV-S 8.8**	25	090-00087	**auf Anfrage**
HS 50/30	**M12 x 45 GV-S 8.8**	25	090-00040	**377,65**
HS 50/30	**M12 x 60 GV-S 8.8**	25	090-00037	**465,20**
HS 50/30	**M12 x 80 GV-S 8.8**	25	090-00077	**494,85**
HS 50/30	**M16 x 40 GV-S 8.8**	25	090-00057	**433,85**
HS 50/30	**M16 x 50 GV-S 8.8**	25	090-00058	**450,60**
HS 50/30	**M16 x 60 GV-S 8.8**	25	090-00056	**573,60**
HS 50/30	**M16 x 80 GV-S 8.8**	10	090-00078	**619,40**
HS 50/30	**M16 x 100 GV-S 8.8**	10	090-00079	**736,25**
HS 50/30	**M20 x 45 GV-S 8.8**	25	090-00074	**511,00**
HS 50/30	**M20 x 60 GV-S 8.8**	25	090-00073	**625,90**
HS 50/30	**M20 x 80 GV-S 8.8**	25	090-00080	**720,70**
HS 50/30	**M20 x 100 GV-S 8.8**	10	090-00081	**761,40**
HS 50/30	**M20 x 150 GV-S 8.8**	10	090-00082	**1.136,95**

★ HALFEN-Hinweis: Allgemeine Erläuterungen siehe Übersichtsseite am Anfang des Kapitels

© 2015 HALFEN · PL 2/15 · www.halfen.de

HALFENSCHRAUBEN

Artikelbezeichnung		PE [St.]	Bestell-Nr.	Preis
Gewinde x Länge l [mm]			0350.	[EUR/100 St.]
Ausführung: FV = feuerverzinkt, Festigkeitsklasse 4.6				
HS 50/30	**M10 x 30 FV**	100	090-00019	**275,35**
HS 50/30	**M12 x 40 FV**	50	090-00026	**242,00**
HS 50/30	**M16 x 40 FV**	50	090-00041	**289,95**
HS 50/30	**M16 x 50 FV**	50	090-00042	**304,65**
HS 50/30	**M16 x 60 FV**	25	090-00084	**347,35**
HS 50/30	**M16 x 80 FV**	25	090-00091	**410,90**
HS 50/30	**M16 x 100 FV**	25	090-00043	**421,45**
HS 50/30	**M16 x 150 FV**	25	090-00044	**615,40**
HS 50/30	**M20 x 55 FV**	25	090-00060	**385,90**
HS 50/30	**M20 x 100 FV**	25	090-00062	**488,15**
HS 50/30	**M24 x 75 FV**	25	090-00089	**auf Anfrage**
Ausführung: FV = feuerverzinkt, Festigkeitsklasse 8.8				
HS 50/30	**M16 x 60 FV 8.8**	25	090-00045	**552,00**
Ausführung: A4-50 = Edelstahl Güte A4-50				
HS 50/30	**M12 x 100 A4 - 50**	25	090-00004	**2.827,15**
HS 50/30	**M16 x 30 A4 - 50**	25	090-00005	**2.745,95**
HS 50/30	**M16 x 40 A4 - 50**	25	090-00006	**3.031,65**
HS 50/30	**M16 x 50 A4 - 50**	25	090-00007	**3.229,70**
HS 50/30	**M16 x 60 A4 - 50**	25	090-00008	**3.284,80**
HS 50/30	**M16 x 80 A4 - 50**	10	090-00009	**4.079,95**
HS 50/30	**M16 x 150 A4 - 50**	10	090-00010	**4.872,05**
HS 50/30	**M20 x 45 A4 - 50**	25	090-00012	**3.284,80**
HS 50/30	**M20 x 55 A4 - 50**	25	090-00013	**3.528,25**
HS 50/30	**M20 x 75 A4 - 50**	25	090-00014	**4.024,80**
HS 50/30	**M20 x 100 A4 - 50**	10	090-00015	**4.089,85**
HS 50/30	**M20 x 125 A4 - 50**	10	090-00016	**4.972,70**
HS 50/30	**M20 x 150 A4 - 50**	10	090-00017	**5.683,55**
Ausführung: A4-70 = Edelstahl Güte A4-70				
HS 50/30	**M12 x 30 A4 - 70**	25	090-00001	**1.717,05**
HS 50/30	**M12 x 40 A4 - 70**	25	090-00002	**1.679,55**
HS 50/30	**M12 x 50 A4 - 70**	25	090-00003	**1.879,25**
HS 50/30	**M16 x 80 A4 - 70**	10	090-00094	**4.079,95**
Ausführung: FA-70 = Edelstahl Güte FA-70				
HS 50/30	**M20 x 55 FA - 70**	25	090-00095	**auf Anfrage**
HS 50/30	**M20 x 75 FA - 70**	25	090-00096	**auf Anfrage**
HS 50/30	**M20 x 100 FA - 70**	25	090-00097	**auf Anfrage**
HS 50/30	**M20 x 150 FA - 70**	25	090-00098	**auf Anfrage**
Ausführung: HCR-50 = Edelstahl Güte HCR-50, hochkorrosionsbeständig				
HS 50/30	**M16 x 50 HCR - 50**	25	090-00085	**auf Anfrage**
HS 50/30	**M16 x 80 HCR - 50**	10	090-00086	**auf Anfrage**

HS 40/22 Y01

Halfenschraube einschl. Mutter,
für Profile 40/22, 40/25, 422

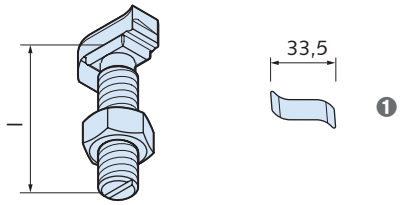

❶ Standard-Kopfform

Artikelbezeichnung		PE [St.]	Bestell-Nr.	Preis
Gewinde x Länge l [mm]			0350.	[EUR/100 St.]
Ausführung: GV-S = galvanische Sonderbeschichtung ★, Festigkeitsklasse 4.6				
HS 40/22	**M10 x 20 GV-S**	100	070-00020	**129,35**
HS 40/22	**M10 x 30 GV-S**	100	070-00022	**131,50**
HS 40/22	**M10 x 40 GV-S**	100	070-00023	**137,70**
HS 40/22	**M10 x 50 GV-S**	100	070-00024	**139,75**
HS 40/22	**M10 x 60 GV-S**	100	070-00025	**154,30**
HS 40/22	**M10 x 80 GV-S**	50	070-00027	**363,00**
HS 40/22	**M10 x 100 GV-S**	50	070-00028	**423,55**
HS 40/22	**M12 x 20 GV-S**	100	070-00031	**160,60**
HS 40/22	**M12 x 30 GV-S**	100	070-00032	**162,75**
HS 40/22	**M12 x 40 GV-S**	50	070-00033	**164,85**
HS 40/22	**M12 x 50 GV-S**	50	070-00034	**173,15**
HS 40/22	**M12 x 60 GV-S**	50	070-00035	**181,50**
HS 40/22	**M12 x 80 GV-S**	50	070-00036	**223,15**
HS 40/22	**M12 x 100 GV-S**	50	070-00037	**250,35**
HS 40/22	**M12 x 125 GV-S**	50	070-00038	**340,10**
HS 40/22	**M12 x 150 GV-S**	50	070-00039	**463,15**
HS 40/22	**M12 x 200 GV-S**	25	070-00040	**517,30**
HS 40/22	**M16 x 30 GV-S**	50	070-00051	**219,10**
HS 40/22	**M16 x 40 GV-S**	50	070-00052	**233,65**
HS 40/22	**M16 x 50 GV-S**	50	070-00053	**250,35**
HS 40/22	**M16 x 60 GV-S**	25	070-00054	**254,60**
HS 40/22	**M16 x 80 GV-S**	25	070-00056	**298,30**
HS 40/22	**M16 x 100 GV-S**	25	070-00057	**363,00**
HS 40/22	**M16 x 125 GV-S**	25	070-00058	**431,80**
HS 40/22	**M16 x 150 GV-S**	25	070-00059	**546,55**
HS 40/22	**M16 x 200 GV-S**	25	070-00060	**700,95**
HS 40/22	**M16 x 250 GV-S**	25	070-00061	**778,10**
HS 40/22	**M16 x 300 GV-S**	25	070-00062	**942,95**
Ausführung: GV-S = galvanische Sonderbeschichtung ★, Festigkeitsklasse 8.8				
HS 40/22	**M12 x 40 GV-S 8.8**	50	070-00041	**210,65**
HS 40/22	**M12 x 45 GV-S 8.8**	50	070-00045	**244,00**
HS 40/22	**M12 x 60 GV-S 8.8**	50	070-00042	**258,00**
HS 40/22	**M12 x 80 GV-S 8.8**	50	070-00070	**318,65**
HS 40/22	**M12 x 100 GV-S 8.8**	50	070-00047	**413,10**
HS 40/22	**M16 x 60 GV-S 8.8**	25	070-00071	**382,35**
HS 40/22	**M16 x 80 GV-S 8.8**	25	070-00072	**473,60**
Ausführung: FV = feuerverzinkt, Festigkeitsklasse 4.6				
HS 40/22	**M12 x 30 FV**	100	070-00029	**162,75**
HS 40/22	**M12 x 50 FV**	50	070-00030	**173,15**
HS 40/22	**M16 x 50 FV**	50	070-00048	**250,35**
HS 40/22	**M16 x 60 FV**	25	070-00078	**auf Anfrage**
HS 40/22	**M16 x 100 FV**	25	070-00049	**363,00**

★ HALFEN-Hinweis: Allgemeine Erläuterungen siehe Übersichtsseite am Anfang des Kapitels

© 2015 HALFEN · PL 2/15 · www.halfen.de

Artikelbezeichnung	Gewinde x Länge l [mm]	PE [St.]	Bestell-Nr. 0350.	Preis [EUR/100 St.]
Ausführung: A4-50 = Edelstahl Güte A4-50				
HS 40/22	**M12 x 30 A4-50**	25	070-00004	**1.486,60**
HS 40/22	**M12 x 40 A4-50**	25	070-00005	**1.645,70**
HS 40/22	**M12 x 50 A4-50**	25	070-00006	**1.788,50**
HS 40/22	**M12 x 80 A4-50**	25	070-00007	**2.070,90**
HS 40/22	**M12 x 100 A4-50**	10	070-00008	**2.281,90**
HS 40/22	**M12 x 150 A4-50**	10	070-00069	**3.223,15**
HS 40/22	**M16 x 30 A4-50**	25	070-00009	**1.681,30**
HS 40/22	**M16 x 40 A4-50**	25	070-00010	**1.801,45**
HS 40/22	**M16 x 50 A4-50**	25	070-00011	**1.950,80**
HS 40/22	**M16 x 60 A4-50**	25	070-00012	**2.035,15**
HS 40/22	**M16 x 80 A4-50**	25	070-00013	**2.207,20**
HS 40/22	**M16 x 100 A4-50**	10	070-00014	**2.788,30**
HS 40/22	**M16 x 150 A4-50**	10	070-00015	**auf Anfrage**
HS 40/22	**M16 x 200 A4-50**	10	070-00016	**4.492,25**
Ausführung: A4-70 = Edelstahl Güte A4-70				
HS 40/22	**M10 x 30 A4-70**	25	070-00001	**2.200,65**
HS 40/22	**M10 x 40 A4-70**	25	070-00002	**2.249,35**
HS 40/22	**M10 x 50 A4-70**	25	070-00003	**2.337,00**
HS 40/22	**M12 x 40 A4-70**	50	070-00083	**auf Anfrage**
HS 40/22	**M16 x 50 A4-70**	25	070-00082	**auf Anfrage**

HS 41/41 G40

Halfenschraube einschl. Mutter,
für Montage im Profilschlitz bei allen Profilen, System 41.

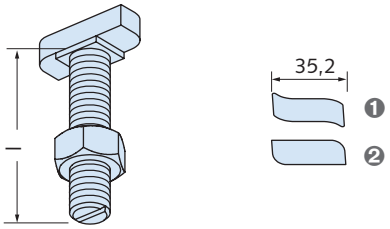

❶ Standard-Kopfform
❷ Alternative Kopfform ①

Artikelbezeichnung	Gewinde x Länge l [mm]	PE [St.]	Bestell-Nr. 0323.	Preis [EUR/100 St.]
Ausführung: FV = feuerverzinkt, Festigkeitsklasse 4.6				
HS 41/41	**M10 x 35 FV**	100	000-00003	**269,40**
HS 41/41	**M12 x 35 FV**	100	000-00004	**274,10**
HS 41/41	**M12 x 50 FV**	50	000-00007	**293,00**
Ausführung: A4-70 = Edelstahl Güte A4-70				
HS 41/41	**M10 x 35 A4-70 ①**	100	000-00001	**966,40**
HS 41/41	**M12 x 35 A4-70 ①**	100	000-00002	**1.015,35**

HS 38/17 Y01

Halfenschraube einschl. Mutter,
für Profile 38/17, 36/36, 36/20, 35/50

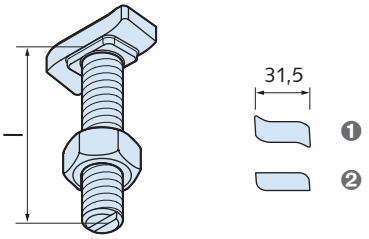

❶ Standard-Kopfform
❷ Alternative Kopfform ①

Artikelbezeichnung	Gewinde x Länge l [mm]	PE [St.]	Bestell-Nr. 0350.	Preis [EUR/100 St.]
Ausführung: GV-S = galvanische Sonderbeschichtung ★, Festigkeitsklasse 4.6				
HS 38/17	**M10 x 20 GV-S**	100	050-00037	**118,95**
HS 38/17	**M10 x 30 GV-S**	100	050-00038	**120,95**
HS 38/17	**M10 x 40 GV-S**	100	050-00039	**129,35**
HS 38/17	**M10 x 50 GV-S**	100	050-00040	**133,50**
HS 38/17	**M10 x 60 GV-S**	100	050-00041	**137,70**
HS 38/17	**M10 x 80 GV-S**	50	050-00043	**185,80**
HS 38/17	**M10 x 100 GV-S**	50	050-00044	**231,60**
HS 38/17	**M10 x 150 GV-S ①**	50	050-00045	**411,00**
HS 38/17	**M12 x 20 GV-S**	100	050-00051	**127,25**
HS 38/17	**M12 x 30 GV-S**	100	050-00052	**133,50**
HS 38/17	**M12 x 40 GV-S**	50	050-00053	**137,70**
HS 38/17	**M12 x 50 GV-S**	50	050-00054	**143,95**
HS 38/17	**M12 x 60 GV-S**	50	050-00055	**154,30**
HS 38/17	**M12 x 80 GV-S**	50	050-00056	**166,90**
HS 38/17	**M12 x 100 GV-S**	50	050-00057	**269,15**
HS 38/17	**M12 x 125 GV-S ①**	50	050-00058	**344,25**
HS 38/17	**M12 x 150 GV-S ①**	25	050-00059	**417,15**
HS 38/17	**M12 x 200 GV-S ①**	25	050-00060	**688,40**
HS 38/17	**M16 x 20 GV-S**	50	050-00066	**181,50**
HS 38/17	**M16 x 30 GV-S**	50	050-00067	**185,80**
HS 38/17	**M16 x 40 GV-S**	50	050-00068	**187,70**
HS 38/17	**M16 x 50 GV-S**	50	050-00069	**206,55**
HS 38/17	**M16 x 60 GV-S**	50	050-00070	**225,25**
HS 38/17	**M16 x 80 GV-S**	25	050-00071	**260,80**
HS 38/17	**M16 x 100 GV-S**	25	050-00072	**329,50**
HS 38/17	**M16 x 125 GV-S ①**	25	050-00073	**467,35**
HS 38/17	**M16 x 150 GV-S ①**	25	050-00074	**546,55**
HS 38/17	**M16 x 200 GV-S ①**	25	050-00075	**803,05**
Ausführung: GV-S = galvanische Sonderbeschichtung ★, Festigkeitsklasse 8.8				
HS 38/17	**M12 x 60 GV-S 8.8**	50	050-00081	**auf Anfrage**
HS 38/17	**M16 x 60 GV-S 8.8**	50	050-00082	**auf Anfrage**
Ausführung: FV = feuerverzinkt, Festigkeitsklasse 4.6				
HS 38/17	**M10 x 30 FV**	100	050-00036	**120,95**
HS 38/17	**M12 x 30 FV**	100	050-00046	**133,50**
HS 38/17	**M12 x 50 FV**	50	050-00048	**143,95**
HS 38/17	**M16 x 30 FV**	50	050-00061	**185,80**
HS 38/17	**M16 x 40 FV**	50	050-00062	**187,70**
HS 38/17	**M16 x 50 FV**	50	050-00063	**206,55**
HS 38/17	**M16 x 100 FV**	25	050-00064	**329,50**
Ausführung: FV = feuerverzinkt, Festigkeitsklasse 8.8				
HS 38/17	**M12 x 70 FV 8.8**	50	050-00050	**289,95**
HS 38/17	**M16 x 60 FV 8.8**	50	050-00065	**390,05**
Ausführung: A2-50 = Edelstahl Güte A2-50				
HS 38/17	**M16 x 30 A2-50**	50	050-00019	**1.074,05**
HS 38/17	**M16 x 40 A2-50**	50	050-00020	**1.179,50**

★ HALFEN-Hinweis: Allgemeine Erläuterungen siehe Übersichtsseite am Anfang des Kapitels

© 2015 HALFEN · PL 2/15 · www.halfen.de

HALFENSCHRAUBEN

Artikelbezeichnung		PE [St.]	Bestell-Nr.	Preis
Gewinde x Länge l [mm]			0350.	[EUR/100 St.]
Ausführung: A2-70 = Edelstahl Güte A2-70				
HS 38/17	**M12 x 30 A2-70**	50	050-00005	**734,55**
HS 38/17	**M12 x 40 A2-70**	50	050-00006	**781,50**
HS 38/17	**M12 x 50 A2-70**	50	050-00007	**837,10**
Ausführung: A4 gemäß Tabelle, Preisliste Seite 2				
HS 38/17	**M12 x 50 Li. A4 ②**	50	050-00131	**2.516,05**
HS 38/17	**M16 x 50 Li. A4 ②**	50	050-00133	**3.672,85**
Ausführung: A4-50 = Edelstahl Güte A4-50				
HS 38/17	**M12 x 100 A4-50**	50	050-00008	**1.788,50**
HS 38/17	**M12 x 150 A4-50 ①**	25	050-00009	**2.853,05**
HS 38/17	**M12 x 200 A4-50 ①**	25	050-00010	**3.216,70**
HS 38/17	**M16 x 25 A4-50**	50	050-00022	**1.321,05**
HS 38/17	**M16 x 30 A4-50**	50	050-00023	**1.373,05**
HS 38/17	**M16 x 40 A4-50**	50	050-00024	**1.489,90**
HS 38/17	**M16 x 50 A4-50**	50	050-00025	**1.649,00**
HS 38/17	**M16 x 60 A4-50**	25	050-00026	**1.752,85**
HS 38/17	**M16 x 80 A4-50**	25	050-00027	**2.015,65**
HS 38/17	**M16 x 80 Li. A4-50**	50	050-00035	**2.638,85**
HS 38/17	**M16 x 100 A4-50**	25	050-00028	**2.262,40**
HS 38/17	**M16 x 150 A4-50 ①**	25	050-00029	**3.518,55**
HS 38/17	**M16 x 200 A4-50 ①**	25	050-00030	**4.200,10**
Ausführung: A4-70 = Edelstahl Güte A4-70				
HS 38/17	**M10 x 30 A4-70**	50	050-00001	**1.015,90**
HS 38/17	**M10 x 40 A4-70**	50	050-00002	**1.174,95**
HS 38/17	**M10 x 50 A4-70**	50	050-00003	**1.213,90**
HS 38/17	**M10 x 60 A4-70**	50	050-00004	**1.278,90**
HS 38/17	**M12 x 25 A4-70**	50	050-00011	**977,00**
HS 38/17	**M12 x 30 A4-70**	50	050-00012	**1.025,70**
HS 38/17	**M12 x 40 A4-70**	50	050-00013	**1.090,55**
HS 38/17	**M12 x 50 A4-70**	50	050-00014	**1.171,75**
HS 38/17	**M12 x 60 A4-70**	50	050-00015	**1.298,40**
HS 38/17	**M12 x 80 A4-70**	50	050-00016	**1.337,25**
Ausführung: HCR-50 = Edelstahl Güte HCR-50, hochkorrosionsbeständig				
HS 38/17	**M12 x 40 HCR-50 ②**	50	050-00077	**auf Anfrage**
HS 38/17	**M12 x 60 HCR-50 ②**	50	050-00078	**auf Anfrage**

② ohne Mutter

HS 28/15 Y01

Halfenschraube einschl. Mutter,
für Profile 28/15, 28/28, 26/26

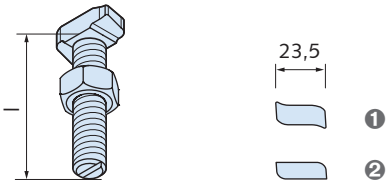

❶ Standard-Kopfform
❷ Alternative Kopfform ①

Artikelbezeichnung		PE [St.]	Bestell-Nr.	Preis
Gewinde x Länge l [mm]			0350.	[EUR/100 St.]
Ausführung: GV-S = galvanische Sonderbeschichtung ★, Festigkeitsklasse 4.6				
HS 28/15	**M6 x 15 GV-S**	100	020-00021	**75,05**
HS 28/15	**M6 x 20 GV-S**	100	020-00022	**75,05**
HS 28/15	**M6 x 25 GV-S**	100	020-00023	**77,20**
HS 28/15	**M6 x 30 GV-S**	100	020-00024	**79,30**
HS 28/15	**M6 x 40 GV-S**	100	020-00025	**81,35**
HS 28/15	**M6 x 50 GV-S**	100	020-00026	**83,40**
HS 28/15	**M8 x 15 GV-S**	100	020-00028	**60,60**
HS 28/15	**M8 x 20 GV-S**	100	020-00029	**60,60**
HS 28/15	**M8 x 25 GV-S**	100	020-00030	**62,55**
HS 28/15	**M8 x 30 GV-S**	100	020-00031	**64,55**
HS 28/15	**M8 x 40 GV-S**	100	020-00032	**70,90**
HS 28/15	**M8 x 50 GV-S**	100	020-00033	**70,90**
HS 28/15	**M8 x 60 GV-S**	100	020-00034	**89,70**
HS 28/15	**M8 x 80 GV-S**	100	020-00035	**152,30**
HS 28/15	**M8 x 100 GV-S**	100	020-00036	**206,55**
HS 28/15	**M8 x 150 GV-S**	100	020-00037	**378,30**
HS 28/15	**M10 x 15 GV-S**	100	020-00041	**79,30**
HS 28/15	**M10 x 20 GV-S**	100	020-00042	**81,35**
HS 28/15	**M10 x 25 GV-S**	100	020-00043	**85,55**
HS 28/15	**M10 x 30 GV-S**	100	020-00044	**87,65**
HS 28/15	**M10 x 40 GV-S**	100	020-00046	**100,15**
HS 28/15	**M10 x 50 GV-S**	100	020-00047	**108,50**
HS 28/15	**M10 x 60 GV-S**	100	020-00048	**114,65**
HS 28/15	**M10 x 80 GV-S**	100	020-00049	**164,85**
HS 28/15	**M10 x 100 GV-S**	50	020-00050	**221,00**
HS 28/15	**M10 x 125 GV-S**	50	020-00051	**337,95**
HS 28/15	**M10 x 150 GV-S**	50	020-00052	**411,00**
HS 28/15	**M10 x 200 GV-S**	50	020-00053	**650,85**
HS 28/15	**M12 x 30 GV-S ①**	100	020-00057	**154,30**
HS 28/15	**M12 x 35 GV-S ①**	100	020-00058	**157,40**
HS 28/15	**M12 x 50 GV-S ①**	50	020-00059	**166,90**
HS 28/15	**M12 x 80 GV-S ①**	50	020-00060	**183,65**
Ausführung: GV-S = galvanische Sonderbeschichtung ★, Festigkeitsklasse 8.8				
HS 28/15	**M8 x 20 GV-S 8.8**	100	020-00071	**auf Anfrage**
HS 28/15	**M10 x 60 GV-S 8.8**	100	020-00068	**auf Anfrage**
Ausführung: FV = feuerverzinkt, Festigkeitsklasse 4.6				
HS 28/15	**M10 x 20 FV**	100	020-00061	**auf Anfrage**
HS 28/15	**M10 x 30 FV**	100	020-00038	**87,65**
HS 28/15	**M10 x 50 FV**	100	020-00039	**108,50**
Ausführung: FV = feuerverzinkt, Festigkeitsklasse 8.8				
HS 28/15	**M10 x 40 FV 8.8**	100	020-00040	**185,80**

★ HALFEN-Hinweis: Allgemeine Erläuterungen siehe Übersichtsseite am Anfang des Kapitels

© 2015 HALFEN · PL 2/15 · www.halfen.de

Artikelbezeichnung Gewinde x Länge l [mm]		PE [St.]	Bestell-Nr. 0350.	Preis [EUR/100 St.]
Ausführung: A2-70 = Edelstahl Güte A2-70				
HS 28/15	**M8 x 20 A2-70**	100	020-00073	**auf Anfrage**
HS 28/15	**M8 x 25 A2-70**	100	020-00001	**467,45**
HS 28/15	**M8 x 30 A2-70**	100	020-00002	**503,40**
HS 28/15	**M10 x 20 A2-70**	100	020-00004	**509,20**
HS 28/15	**M10 x 25 A2-70**	100	020-00005	**524,00**
HS 28/15	**M10 x 30 A2-70**	100	020-00006	**550,35**
HS 28/15	**M10 x 40 A2-70**	100	020-00007	**597,15**
HS 28/15	**M10 x 50 A2-70**	100	020-00008	**640,90**
Ausführung: A4-50 = Edelstahl Güte A4-50				
HS 28/15	**M10 x 50 Li. A4-50**	100	020-00020	**1.171,75**
HS 28/15	**M10 x 100 A4-50**	50	020-00009	**1.360,15**
HS 28/15	**M10 x 125 A4-50**	50	020-00010	**1.525,55**
HS 28/15	**M10 x 150 A4-50**	50	020-00011	**1.739,75**
HS 28/15	**M10 x 200 A4-50**	50	020-00012	**2.343,40**
Ausführung: A4-70 = Edelstahl Güte A4-70				
HS 28/15	**M8 x 30 A4-70**	100	020-00003	**600,50**
HS 28/15	**M10 x 20 A4-70**	100	020-00013	**616,70**
HS 28/15	**M10 x 25 A4-70**	100	020-00014	**645,95**
HS 28/15	**M10 x 30 A4-70**	100	020-00015	**654,25**
HS 28/15	**M10 x 40 A4-70**	100	020-00016	**730,35**
HS 28/15	**M10 x 50 A4-70**	100	020-00017	**785,60**
HS 28/15	**M10 x 60 A4-70**	100	020-00018	**837,40**
HS 28/15	**M10 x 80 A4-70**	100	020-00019	**1.032,25**
Ausführung: HCR-50 = Edelstahl Güte HCR-50, hochkorrosionsbeständig				
HS 28/15	**M10 x 30 HCR-50**	100	020-00062	**auf Anfrage**
HS 28/15	**M10 x 50 HCR-50**	100	020-00063	**auf Anfrage**

HS 20/12 Y01

Halfenschraube einschl. Mutter,
für Profil 20/12

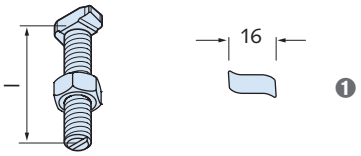

1 Standard-Kopfform

Artikelbezeichnung Gewinde x Länge l [mm]		PE [St.]	Bestell-Nr. 0350.	Preis [EUR/100 St.]
Ausführung: GV-S = galvanische Sonderbeschichtung ★, Festigkeitsklasse 4.6				
HS 20/12	**M6 x 20 GV-S**	100	010-00006	**66,65**
HS 20/12	**M6 x 30 GV-S**	100	010-00007	**70,90**
HS 20/12	**M6 x 40 GV-S**	100	010-00008	**75,05**
HS 20/12	**M6 x 50 GV-S**	100	010-00009	**81,35**
HS 20/12	**M6 x 60 GV-S**	100	010-00010	**85,55**
HS 20/12	**M8 x 15 GV-S**	100	010-00011	**62,55**
HS 20/12	**M8 x 20 GV-S**	100	010-00012	**64,55**
HS 20/12	**M8 x 25 GV-S**	100	010-00013	**66,65**
HS 20/12	**M8 x 30 GV-S**	100	010-00014	**66,65**
HS 20/12	**M8 x 40 GV-S**	100	010-00015	**75,05**
HS 20/12	**M8 x 50 GV-S**	100	010-00016	**81,35**
HS 20/12	**M8 x 60 GV-S**	100	010-00017	**96,10**
HS 20/12	**M8 x 80 GV-S**	100	010-00018	**171,05**
HS 20/12	**M8 x 100 GV-S**	100	010-00019	**237,85**
Ausführung: A2-70 = Edelstahl Güte A2-70				
HS 20/12	**M8 x 20 A2-70**	100	010-00002	**433,15**
HS 20/12	**M8 x 30 A2-70**	100	010-00003	**477,05**
HS 20/12	**M8 x 40 A2-70**	100	010-00004	**529,75**
HS 20/12	**M8 x 50 A2-70**	100	010-00005	**611,70**

HSR 72/48 Y01

Halfenschraube mit Kerbzahn einschl. Mutter,
für Profil 72/48

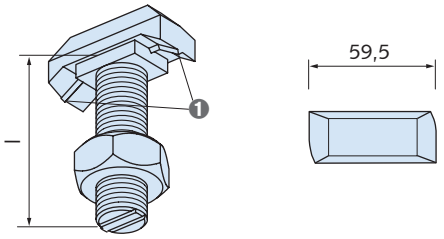

1 Kerbzahn

Artikelbezeichnung Gewinde x Länge l [mm]		PE [St.]	Bestell-Nr. 0351.	Preis [EUR/100 St.]
Ausführung: FV = feuerverzinkt, Festigkeitsklasse 8.8				
HSR 72/48	**M20 x 75 FV 8.8**	20	100-00002	**1.373,60**

HSR 50/30 Y01

Halfenschraube mit Kerbzahn, einschl. Mutter,
für Profile 52/34, 50/30

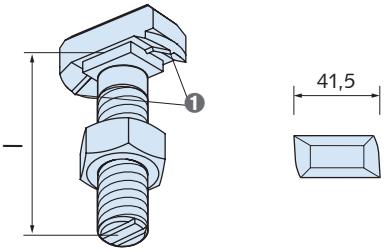

1 Kerbzahn

Artikelbezeichnung Gewinde x Länge l [mm]		PE [St.]	Bestell-Nr. 0351.	Preis [EUR/100 St.]
Ausführung: FV = feuerverzinkt, Festigkeitsklasse 8.8				
HSR 50/30	**M16 x 40 FV 8.8**	50	090-00001	**auf Anfrage**
Ausführung: GV-S = galvanische Sonderbeschichtung ★, Festigkeitsklasse 8.8				
HSR 50/30	**M16 x 60 GV-S 8.8**	25	090-00002	**523,55**
HSR 50/30	**M20 x 45 GV-S 8.8**	25	090-00003	**596,60**
HSR 50/30	**M20 x 60 GV-S 8.8**	25	090-00004	**653,00**
HSR 50/30	**M20 x 75 GV-S 8.8**	25	090-00005	**730,20**

HSR 40/22 Y01

Halfenschraube mit Kerbzahn, einschl. Mutter,
für Profil 40/22

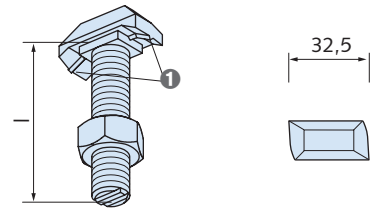

1 Kerbzahn

Artikelbezeichnung Gewinde x Länge l [mm]		PE [St.]	Bestell-Nr. 0351.	Preis [EUR/100 St.]
Ausführung: GV-S = galvanische Sonderbeschichtung ★, Festigkeitsklasse 8.8				
HSR 40/22	**M16 x 40 GV-S 8.8**	50	070-00001	**408,95**
HSR 40/22	**M16 x 60 GV-S 8.8**	25	070-00002	**463,15**

★ HALFEN-Hinweis: Allgemeine Erläuterungen siehe Übersichtsseite am Anfang des Kapitels

© 2015 HALFEN · PL 2/15 · www.halfen.de

HZS 64/44 Y01

Halfenschraube gezahnt, einschl. Mutter
für Profil HZA 64/44

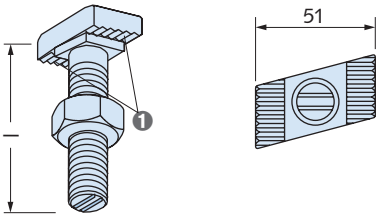

❶ Zahnung

Artikelbezeichnung		PE [St.]	Bestell-Nr.	Preis
Gewinde x Länge [mm]			0352.	[EUR/100 St.]
Ausführung: GV-S = galvanische Sonderbeschichtung ★, Festigkeitsklasse 8.8				
HZS 64/44	**M20 x 80 GV-S 8.8**	25	090-00001	**auf Anfrage**
HZS 64/44	**M20 x 125 GV-S 8.8**	25	090-00002	**auf Anfrage**
HZS 64/44	**M24 x 80 GV-S 8.8**	25	090-00003	**auf Anfrage**
HZS 64/44	**M24 x 150 GV-S 8.8**	25	090-00004	**auf Anfrage**
Ausführung: A4-70 = Edelstahl Güte A4-70				
HZS 64/44	**M20 x 80 A4-70**	25	090-00011	**auf Anfrage**
HZS 64/44	**M20 x 125 A4-70**	25	090-00012	**auf Anfrage**
HZS 64/44	**M24 x 80 A4-70**	25	090-00013	**auf Anfrage**
HZS 64/44	**M24 x 150 A4-70**	25	090-00014	**auf Anfrage**

HZS 53/34 Y01

Halfenschraube gezahnt, einschl. Mutter
für Profil HZA 53/34 DYNAGRIP

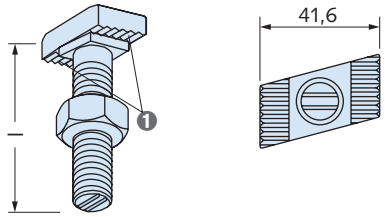

❶ Zahnung

Artikelbezeichnung		PE [St.]	Bestell-Nr.	Preis
Gewinde x Länge [mm]			0352.	[EUR/100 St.]
Ausführung: GV-S = galvanische Sonderbeschichtung ★, Festigkeitsklasse 8.8				
HZS 53/34	**M16 x 60 GV-S 8.8**	25	080-00001	**1.298,95**
HZS 53/34	**M16 x 100 GV-S 8.8**	25	080-00002	**1.355,65**
HZS 53/34	**M20 x 65 GV-S 8.8**	25	080-00003	**1.495,90**
HZS 53/34	**M20 x 100 GV-S 8.8**	25	080-00004	**1.585,55**
Ausführung: A4-70 = Edelstahl Güte A4-70				
HZS 53/34	**M16 x 60 A4-70**	25	080-00011	**2.058,15**
HZS 53/34	**M16 x 100 A4-70**	25	080-00012	**2.288,20**
HZS 53/34	**M20 x 65 A4-70**	25	080-00013	**2.225,60**
HZS 53/34	**M20 x 100 A4-70**	25	080-00014	**2.528,05**

HZS 38/23 Y01

Halfenschraube gezahnt, einschl. Mutter,
für Profil 38/23 DYNAGRIP

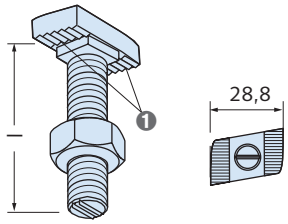

❶ Zahnung

Artikelbezeichnung		PE [St.]	Bestell-Nr.	Preis
Gewinde x Länge l [mm]			0352.	[EUR/100 St.]
Ausführung: GV-S = galvanische Sonderbeschichtung ★, Festigkeitsklasse 8.8				
HZS 38/23	**M12 x 30 GV-S 8.8**	100	060-00001	**319,20**
HZS 38/23	**M12 x 40 GV-S 8.8**	50	060-00002	**327,40**
HZS 38/23	**M12 x 50 GV-S 8.8**	50	060-00003	**344,25**
HZS 38/23	**M12 x 60 GV-S 8.8**	50	060-00004	**352,55**
HZS 38/23	**M12 x 80 GV-S 8.8**	50	060-00005	**552,75**
HZS 38/23	**M12 x 100 GV-S 8.8**	50	060-00006	**732,20**
HZS 38/23	**M12 x 125 GV-S 8.8**	50	060-00007	**1.040,90**
HZS 38/23	**M12 x 150 GV-S 8.8**	50	060-00008	**1.155,70**
HZS 38/23	**M16 x 30 GV-S 8.8**	50	060-00011	**381,75**
HZS 38/23	**M16 x 40 GV-S 8.8**	50	060-00012	**406,85**
HZS 38/23	**M16 x 50 GV-S 8.8**	50	060-00013	**423,55**
HZS 38/23	**M16 x 60 GV-S 8.8**	25	060-00014	**444,40**
HZS 38/23	**M16 x 80 GV-S 8.8**	25	060-00015	**519,45**
HZS 38/23	**M16 x 100 GV-S 8.8**	25	060-00016	**552,75**
HZS 38/23	**M16 x 125 GV-S 8.8**	25	060-00017	**732,20**
HZS 38/23	**M16 x 150 GV-S 8.8**	25	060-00018	**1.378,85**
HZS 38/23	**M16 x 200 GV-S 8.8**	25	060-00019	**1.650,20**
HZS 38/23	**M16 x 300 GV-S 8.8**	25	060-00020	**2.298,90**
Ausführung: FV = feuerverzinkt, Festigkeitsklasse 8.8				
HZS 38/23	**M16 x 60 FV 8.8**	25	060-00023	**472,05**
Ausführung: A4-70 = Edelstahl Güte A4-70				
HZS 38/23	**M16 x 60 A4-70**	25	060-00021	**1.628,20**
HZS 38/23	**M16 x 80 A4-70**	25	060-00022	**1.817,85**

★ HALFEN-Hinweis: Allgemeine Erläuterungen siehe Übersichtsseite am Anfang des Kapitels

© 2015 HALFEN · PL 2/15 · www.halfen.de

HZS 29/20 — Y01

Halfenschraube gezahnt, einschl. Mutter,
für Profil 29/20 DYNAGRIP

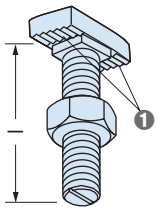

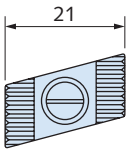

❶ Zahnung

Artikelbezeichnung		PE [St.]	Bestell-Nr.	Preis
Gewinde x Länge l [mm]			0352.	[EUR/100 St.]
Ausführung: GV-S = galvanische Sonderbeschichtung ★, Festigkeitsklasse 8.8				
HZS 29/20	**M12 x 30 GV-S 8.8**	100	040-00001	**244,00**
HZS 29/20	**M12 x 40 GV-S 8.8**	50	040-00002	**262,85**
HZS 29/20	**M12 x 50 GV-S 8.8**	50	040-00003	**283,65**
HZS 29/20	**M12 x 60 GV-S 8.8**	50	040-00004	**287,90**
HZS 29/20	**M12 x 80 GV-S 8.8**	50	040-00005	**337,95**
HZS 29/20	**M12 x 100 GV-S 8.8**	50	040-00006	**411,00**
HZS 29/20	**M12 x 125 GV-S 8.8**	50	040-00007	**569,50**
HZS 29/20	**M12 x 150 GV-S 8.8**	50	040-00008	**1.080,55**
HZS 29/20	**M12 × 200 GV-S 8.8**	25	040-00009	**1.297,60**
HZS 29/20	**M12 x 250 GV-S 8.8**	25	040-00010	**1.524,95**
HZS 29/20	**M12 x 300 GV-S 8.8**	25	040-00011	**1.835,80**

HS 29/20 — Y01

Halfenschraube einschl. Mutter,
für Profil 29/20 DYNAGRIP

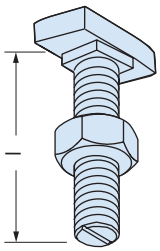

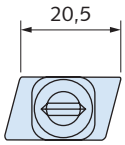

Artikelbezeichnung		PE [St.]	Bestell-Nr.	Preis
Gewinde x Länge l [mm]			0350.	[EUR/100 St.]
Ausführung: GV-S = galvanische Sonderbeschichtung ★, Festigkeitsklasse 4.6				
HS 29/20	**M12 x 40 GV-S 4.6**	50	040-00002	**204,35**
HS 29/20	**M12 x 60 GV-S 4.6**	50	040-00004	**235,75**
HS 29/20	**M12 x 100 GV-S 4.6**	50	040-00006	**371,25**
HS 29/20	**M12 x 150 GV-S 4.6**	50	040-00008	**1.141,05**

HZS 41/41 — G40

Halfenschraube ohne Sechskantmutter,
für Profile 41/22, 41/41, 41/62, 41/83

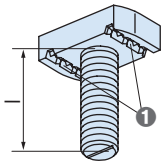

❶ Zahnung

Artikelbezeichnung		Bestell-Nr.	Preis
Gewinde x Länge l [mm]		0323.	[EUR/100 St.]
Ausführung: ZL = Zinklamellen beschichtet			
HZS 41/41	**M6 x 30 ZL**	010-00012	**630,50**
HZS 41/41	**M8 x 30 ZL**	010-00001	**510,40**
HZS 41/41	**M8 x 50 ZL**	010-00002	**536,40**
HZS 41/41	**M10 x 30 ZL**	010-00003	**517,40**
HZS 41/41	**M10 x 50 ZL**	010-00004	**550,50**
HZS 41/41	**M12 x 30 ZL**	010-00005	**548,05**
HZS 41/41	**M12 x 50 ZL**	010-00006	**593,15**
HZS 41/41	**M12 x 75 ZL**	010-00007	**652,15**
HZS 41/41	**M12 x 100 ZL**	010-00008	**696,90**
HZS 41/41	**M16 x 63 ZL ① ②**	010-00009	**1.101,10**
HZS 41/41	**M16 x 102 ZL ③**	010-00010	**1.301,90**

① nicht für Profil 41/22
② 30mm Breite, vom Profilende her montieren
③ ohne Verzahnung

HZS 41/22 — Y01

Halfenschraube gezahnt, einschl. Mutter,
für Profile HZA 41/22, HZM, HZL 41/22 und 41/41

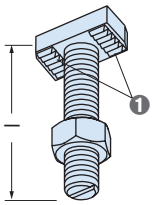

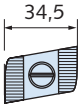

❶ Zahnung

Artikelbezeichnung		PE [St.]	Bestell-Nr.	Preis
Gewinde x Länge l [mm]			0352.	[EUR/100 St.]
Ausführung: FV = feuerverzinkt, Festigkeitsklasse 8.8				
HZS 41/22	**M12 x 35 FV 8.8**	100	070-00001	**381,75**
HZS 41/22	**M12 x 50 FV 8.8**	100	070-00002	**415,10**
HZS 41/22	**M16 x 50 FV 8.8**	25	070-00003	**636,20**
HZS 41/22	**M16 x 100 FV 8.8**	25	070-00004	**882,40**
Ausführung: A4-50 = Edelstahl Güte A4-50				
HZS 41/22	**M12 x 35 A4-50**	25	070-00005	**2.427,95**
HZS 41/22	**M12 x 50 A4-50**	25	070-00006	**2.593,40**
HZS 41/22	**M12 x 80 A4-50**	25	070-00007	**2.700,65**
HZS 41/22	**M16 x 35 A4-50**	25	070-00008	**2.207,20**
HZS 41/22	**M16 x 50 A4-50**	25	070-00009	**2.625,80**

★ HALFEN-Hinweis: Allgemeine Erläuterungen siehe Übersichtsseite am Anfang des Kapitels

© 2015 HALFEN · PL 2/15 · www.halfen.de

GWP 72/48 G40

Halfen Gewindeplatte,
für Profile 72/48, 72/49

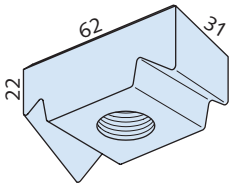

Artikelbezeichnung	Gewinde	PE [St.]	Bestell-Nr. 0380.	Preis [EUR/100 St.]
Ausführung: GV gemäß Tabelle, Preisliste Seite 2				
GWP 72/48	**M12 - GV**	50	090-00001	**640,45**
GWP 72/48	**M16 - GV**	50	090-00002	**640,45**
GWP 72/48	**M20 - GV**	50	090-00003	**640,45**
Ausführung: A4 gemäß Tabelle, Preisliste Seite 2				
GWP 72/48	**M12 - A4**	50	090-00006	**4.050,80**
GWP 72/48	**M16 - A4**	50	090-00007	**4.050,80**
GWP 72/48	**M20 - A4**	50	090-00008	**4.050,80**

GWP 50/30 Y01

HALFEN Gewindeplatte,
für Profile 52/34, 54/33, 50/30, 49/30, 50/40

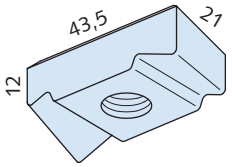

Artikelbezeichnung	Gewinde	PE [St.]	Bestell-Nr. 0380.	Preis [EUR/100 St.]
Ausführung: GV gemäß Tabelle, Preisliste Seite 2				
GWP 50/30	**M8 - GV**	100	070-00001	**235,75**
GWP 50/30	**M10 - GV**	100	070-00002	**235,75**
GWP 50/30	**M12 - GV**	100	070-00003	**235,75**
GWP 50/30	**M16 - GV**	100	070-00004	**275,35**
Ausführung: FV gemäß Tabelle, Preisliste Seite 2				
GWP 50/30	**M12 - FV**	100	078-00001	**auf Anfrage**
GWP 50/30	**M16 - FV**	100	078-00002	**293,05**
Ausführung: A4 gemäß Tabelle, Preisliste Seite 2				
GWP 50/30	**M8 - A4**	100	070-00007	**1.467,05**
GWP 50/30	**M10 - A4**	100	070-00008	**1.467,05**
GWP 50/30	**M12 - A4**	100	070-00009	**1.467,05**
GWP 50/30	**M16 - A4**	100	070-00010	**1.467,05**

GWP 40/22 Y01

HALFEN Gewindeplatte,
für Profile 40/22, 40/25

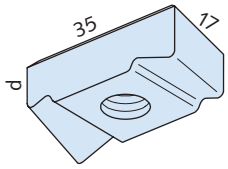

Artikelbezeichnung	Gewinde	d [mm]	PE [St.]	Bestell-Nr. 0380.	Preis [EUR/100 St.]
Ausführung: GV gemäß Tabelle, Preisliste Seite 2					
GWP 40/22	**M5 - GV**	10	100	050-00001	**187,70**
GWP 40/22	**M6 - GV**	10	100	050-00002	**187,70**
GWP 40/22	**M8 - GV**	10	100	050-00003	**187,70**
GWP 40/22	**M10 - GV**	10	100	050-00004	**187,70**
GWP 40/22	**M12 - GV**	11,5	100	050-00005	**206,55**
Ausführung: A4 gemäß Tabelle, Preisliste Seite 2					
GWP 40/22	**M8 - A4**	10	100	050-00010	**1.418,40**
GWP 40/22	**M10 - A4**	10	100	050-00011	**1.418,40**
GWP 40/22	**M12 - A4**	11,5	100	050-00012	**1.454,20**

GWP 50/40 Y01

HALFEN Gewindeplatte,
für Profile 50/40, 486

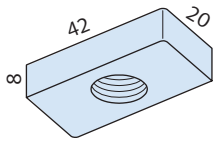

Artikelbezeichnung	Gewinde	PE [St.]	Bestell-Nr. 0380.	Preis [EUR/100 St.]
Ausführung: GV gemäß Tabelle, Preisliste Seite 2				
GWP 50/40	**M6 - GV**	100	080-00001	**113,30**
GWP 50/40	**M8 - GV**	100	080-00002	**113,30**
GWP 50/40	**M10 - GV**	100	080-00003	**113,30**
GWP 50/40	**M12 - GV**	100	080-00004	**113,30**
GWP 50/40	**M16 - GV**	100	080-00005	**113,30**
Ausführung: A4 gemäß Tabelle, Preisliste Seite 2				
GWP 50/40	**M8 - A4**	100	080-00007	**801,75**
GWP 50/40	**M10 - A4**	100	080-00008	**801,75**
GWP 50/40	**M12 - A4**	100	080-00009	**843,90**
GWP 50/40	**M16 - A4**	100	080-00010	**843,90**

★ HALFEN-Hinweis: Allgemeine Erläuterungen siehe Übersichtsseite am Anfang des Kapitels

© 2015 HALFEN · PL 2/15 · www.halfen.de

GWP 41/41 G40

HALFEN Gewindeplatte,
für Profile 41/41 D, 41/62 D, 41/83 und Profile *) 41/22, 41/22 D
*) Nur M6 bis M10, bei M12 passt nur Typ 41/41 F (flache Form)

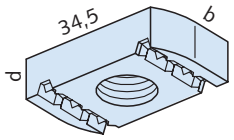

Artikelbezeichnung	Gewinde	d [mm]	b [mm]	Bestell-Nr. 0322.	Preis [EUR/100 St.]
Ausführung: GV gemäß Tabelle, Preisliste Seite 2					
GWP 41/41	**M6 GV**	6	20	010-00001	**78,05**
GWP 41/41	**M8 GV**	8	20	010-00003	**85,10**
GWP 41/41	**M10 GV**	9	20	010-00006	**85,10**
GWP 41/41	**M12 GV**	11	20	010-00009	**101,55**
GWP 41/41	**F M12 GV**	9	20	020-00002	**85,10**
GWP 41/41	**M16 GV**	12	30	010-00010	**309,60**
Ausführung: FV gemäß Tabelle, Preisliste Seite 2					
GWP 41/41	**M8 FV**	8	20	010-00012	**152,40**
GWP 41/41	**M10 FV**	9	20	010-00005	**92,10**
GWP 41/41	**M12 FV**	12	20	010-00008	**auf Anfrage**
GWP 41/41	**F M12 FV**	9	20	020-00001	**auf Anfrage**
Ausführung: A4 gemäß Tabelle, Preisliste Seite 2					
GWP 41/41	**M6 A4**	6	20	010-00002	**503,70**
GWP 41/41	**M8 A4**	8	20	010-00004	**503,70**
GWP 41/41	**M10 A4**	9	20	010-00007	**661,75**
GWP 41/41	**F M12 A4**	9	20	020-00003	**661,75**
GWP 41/41	**M16 A4**	12	30	010-00011	**1.915,55**

GWP 41/41 SH G40

HALFEN Gewindeplatte mit hoher Spiralfeder,
für Profil 41/41 D

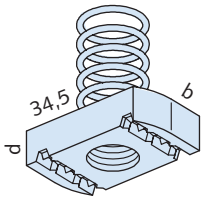

Artikelbezeichnung	Gewinde	d [mm]	b [mm]	Bestell-Nr. 0322.	Preis [EUR/100 St.]
Ausführung: GV gemäß Tabelle, Preisliste Seite 2					
GWP 41/41 SH	**M6 GV**	6	20	030-00001	**132,30**
GWP 41/41 SH	**M8 GV**	8	20	030-00002	**139,35**
GWP 41/41 SH	**M10 GV**	9	20	030-00003	**139,35**
GWP 41/41 SH	**M12 GV**	11	20	030-00004	**155,95**

GWP 41/41 SN G40

HALFEN Gewindeplatte mit niedriger Spiralfeder,
für Profil 41/22 D
Feder-Ø: 15mm (Form A) oder 21mm (Form B), Lieferung freibleibend

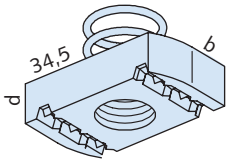

Artikelbezeichnung	Gewinde	d [mm]	b [mm]	Bestell-Nr. 0322.	Preis [EUR/100 St.]
Ausführung: GV gemäß Tabelle, Preisliste Seite 2					
GWP 41/41 SN	**M6 GV**	6	20	040-00001	**132,30**
GWP 41/41 SN	**M8 GV**	8	20	040-00002	**146,45**
GWP 41/41 SN	**M10 GV**	9	20	040-00003	**146,45**
GWP 41/41 SN	**M12 GV**	9	20	040-00004	**163,10**

GWP 41/22 Y01

HALFEN Gewindeplatte, gezahnt,
für Profile 41/22, 41/41

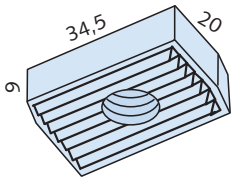

Artikelbezeichnung	Gewinde	PE [St.]	Bestell-Nr. 0380.	Preis [EUR/100 St.]
Ausführung: GV gemäß Tabelle, Preisliste Seite 2				
GWP 41/22	**M6 GV**	100	060-00001	**260,80**
GWP 41/22	**M8 GV**	100	060-00002	**260,80**
GWP 41/22	**M10 GV**	100	060-00003	**260,80**
GWP 41/22	**M12 GV**	100	060-00004	**296,25**
GWP 41/22	**M16 GV**	100	060-00005	**296,25**
Ausführung: A4 gemäß Tabelle, Preisliste Seite 2				
GWP 41/22	**M8 A4**	100	060-00006	**1.609,85**
GWP 41/22	**M10 A4**	100	060-00007	**1.635,90**
GWP 41/22	**M12 A4**	100	060-00008	**1.665,20**
GWP 41/22	**M16 A4**	100	060-00009	**1.665,20**

★ HALFEN-Hinweis: Allgemeine Erläuterungen siehe Übersichtsseite am Anfang des Kapitels

© 2015 HALFEN · PL 2/15 · www.halfen.de

GWP 38/17 Y01

HALFEN Gewindeplatte,
für Profile 38/17, 36/20, 35/50, 36/36

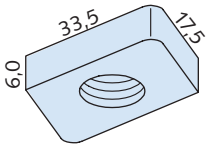

Artikelbezeichnung	Gewinde	PE [St.]	Bestell-Nr. 0380.	Preis [EUR/100 St.]
Ausführung: GV gemäß Tabelle, Preisliste Seite 2				
GWP 38/17	**M6 GV**	100	040-00001	**85,55**
GWP 38/17	**M8 GV**	100	040-00002	**85,55**
GWP 38/17	**M10 GV**	100	040-00003	**85,55**
GWP 38/17	**M12 GV**	100	040-00004	**85,55**
Ausführung: A4 gemäß Tabelle, Preisliste Seite 2				
GWP 38/17	**M6 A4**	100	040-00009	**782,20**
GWP 38/17	**M8 A4**	100	040-00010	**782,20**
GWP 38/17	**M10 A4**	100	040-00011	**782,20**
GWP 38/17	**M12 A4**	100	040-00012	**782,20**

GWP 28/15 Y01

HALFEN Gewindeplatte,
für Profile 28/28, 28/15, 28/12, 26/26, 26/18

M 6, M 8:

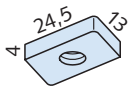

M 10:

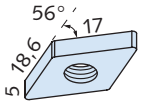

Artikelbezeichnung	Gewinde	PE [St.]	Bestell-Nr. 0380.	Preis [EUR/100 St.]
Ausführung: GV gemäß Tabelle, Preisliste Seite 2				
GWP 28/15	**M5 GV**	200	020-00002	**35,30**
GWP 28/15	**M6 GV**	200	020-00003	**39,70**
GWP 28/15	**M8 GV**	200	020-00004	**39,70**
GWP 28/15	**M10 GV**	200	020-00005	**89,70**
Ausführung: A4 gemäß Tabelle, Preisliste Seite 2				
GWP 28/15	**M6 A4**	200	020-00006	**516,05**
GWP 28/15	**M8 A4**	200	020-00007	**516,05**
GWP 28/15	**M10 A4**	200	020-00008	**516,05**

GWP 20/12 Y01

HALFEN Gewindeplatte, für Profil 20/12

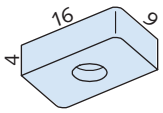

Artikelbezeichnung	Gewinde	PE [St.]	Bestell-Nr. 0380.	Preis [EUR/100 St.]
Ausführung: GV gemäß Tabelle, Preisliste Seite 2				
GWP 20/12	**M5 GV**	200	010-00002	**37,50**
GWP 20/12	**M6 GV**	200	010-00003	**37,50**
Ausführung: A4 gemäß Tabelle, Preisliste Seite 2				
GWP 20/12	**M5 A4**	200	010-00004	**441,35**
GWP 20/12	**M6 A4**	200	010-00005	**441,35**

MU Y01

Sechskantmuttern DIN 934 oder DIN EN ISO 4032

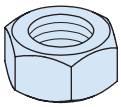

Artikelbezeichnung	Gewinde	PE [St.]	Bestell-Nr. 0360.	Preis [EUR/100 St.]
Ausführung: GV gemäß Tabelle, Preisliste Seite 2				
MU	**M6 GV DIN 934 / DIN EN ISO 4032**	1000	020-00001	**2,05**
MU	**M8 GV DIN 934 / DIN EN ISO 4032**	1000	030-00001	**4,20**
MU	**M10 GV DIN 934 / DIN EN ISO 4032**	500	040-00001	**10,50**
MU	**M12 GV DIN 934 / DIN EN ISO 4032**	500	050-00002	**16,75**
MU	**M16 GV DIN 934 / DIN EN ISO 4032**	200	070-00002	**27,20**
MU	**M20 GV DIN 934 / DIN EN ISO 4032**	100	080-00001	**56,40**
MU	**M24 GV DIN 934 / DIN EN ISO 4032**	50	090-00001	**110,50**
Ausführung: A2 gemäß Tabelle, Preisliste Seite 2				
MU	**M8 A2 DIN 934 / DIN EN ISO 4032**	1000	030-00002	**16,00**
MU	**M10 A2 DIN 934 / DIN EN ISO 4032**	500	040-00002	**38,70**
MU	**M12 A2 DIN 934 / DIN EN ISO 4032**	500	050-00003	**57,85**
MU	**M16 A2 DIN 934 / DIN EN ISO 4032**	200	070-00003	**109,50**
Ausführung: A4 gemäß Tabelle, Preisliste Seite 2				
MU	**M6 A4 DIN 934 / DIN EN ISO 4032**	1000	020-00002	**9,65**
MU	**M8 A4 DIN 934 / DIN EN ISO 4032**	1000	030-00003	**19,45**
MU	**M10 A4 DIN 934 / DIN EN ISO 4032**	500	040-00003	**42,10**
MU	**M12 A4 DIN 934 / DIN EN ISO 4032**	500	050-00004	**64,90**
MU	**M16 A4 DIN 934 / DIN EN ISO 4032**	200	070-00004	**120,10**
MU	**M20 A4 DIN 934 / DIN EN ISO 4032**	100	080-00003	**227,20**
MU	**M24 A4 DIN 934 / DIN EN ISO 4032**	50	090-00002	**542,65**

US DIN 440/9021 Y01

Unterlegscheiben DIN 440/9021

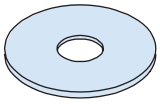

Artikelbezeichnung	für Gewinde	PE [St.]	Bestell-Nr. 0370.	Preis [EUR/100 St.]
Ausführung: GV gemäß Tabelle, Preisliste Seite 2				
US	**M6 GV DIN 440**	200	020-00001	**6,25**
US	**M8 GV DIN 9021**	100	030-00001	**6,25**
US	**M10 GV DIN 9021**	500	040-00001	**12,55**
US	**M12 GV DIN 440**	500	050-00001	**39,70**
US	**M12 GV DIN 9021**	500	050-00002	**22,90**
US	**M16 GV DIN 9021**	200	070-00001	**37,50**
US	**M20 GV DIN 440**	100	080-00001	**112,55**
Ausführung: A4 gemäß Tabelle, Preisliste Seite 2				
US	**M8 A4 DIN 9021**	100	030-00002	**32,40**
US	**M10 A4 DIN 9021**	100	040-00002	**59,70**
US	**M12 A4 DIN 9021**	100	050-00003	**142,75**
US	**M16 A4 DIN 9021**	100	070-00002	**207,65**

★ HALFEN-Hinweis: Allgemeine Erläuterungen siehe Übersichtsseite am Anfang des Kapitels

© 2015 HALFEN · PL 2/15 · www.halfen.de

US DIN 125 Y01

Unterlegscheiben DIN 125

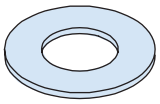

Artikelbezeichnung für Gewinde	PE [St.]	Bestell-Nr. 0370.	Preis [EUR/100 St.]
Ausführung: FV gemäß Tabelle, Preisliste Seite 2			
US- M10 - FV DIN 125	1000	040-00006	**7,55**
US- M12 - FV DIN 125	500	050-00008	**10,50**
US- M16 - FV DIN 125	500	070-00007	**19,00**
Ausführung: GV gemäß Tabelle, Preisliste Seite 2			
US- M6 - GV DIN 125	1000	020-00002	**2,05**
US- M8 - GV DIN 125	1000	030-00003	**4,20**
US- M10 - GV DIN 125	1000	040-00003	**6,25**
US- M12 - GV DIN 125	500	050-00004	**8,35**
US- M16 - GV DIN 125	500	070-00003	**14,70**
US- M20 - GV DIN 125	200	080-00002	**27,20**
US- M24 - GV DIN 125	200	090-00001	**37,50**
Ausführung: A2 gemäß Tabelle, Preisliste Seite 2			
US- M10 - A2 DIN 125	1000	040-00005	**16,00**
US- M12 - A2 DIN 125	500	050-00006	**29,00**
US- M16 - A2 DIN 125	500	070-00005	**54,70**
Ausführung: A4 gemäß Tabelle, Preisliste Seite 2			
US- M6 - A4 DIN 125	1000	020-00003	**9,65**
US- M8 - A4 DIN 125	1000	030-00004	**16,30**
US- M10 - A4 DIN 125	1000	040-00004	**25,90**
US- M12 - A4 DIN 125	500	050-00005	**40,80**
US- M16 - A4 DIN 125	500	070-00004	**78,00**
US- M20 - A4 DIN 125	200	080-00003	**142,75**

VUS Y01

Vierkant-Unterlegscheiben

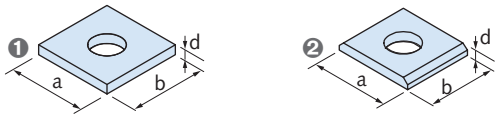

❶ Form A
❷ Form B

Artikelbezeichnung Bohrung passend zu Gewinde	Form	a x b x d [mm]	Bestell-Nr. 0371.	Preis [EUR/100 St.]
Ausführung: FV gemäß Tabelle, Preisliste Seite 2				
VUS 40/25 M10 - FV	A	40x40x5	000-00001	**150,30**
VUS 40/25 M12 - FV	A	40x40x5	000-00002	**150,30**
VUS 40/25 M16 - FV	A	40x40x5	000-00003	**150,30**
VUS 41/41 M6 - FV	A	40x40x6	010-00004	**75,05**
VUS 41/41 M10 - FV	A	40x40x6	010-00005	**75,05**
VUS 41/41 M12 - FV	A	40x40x6	010-00006	**75,05**
VUS 49/30 M10 - FV	B	37x37x5	000-00004	**198,20**
VUS 49/30 M12 - FV	B	37x37x5	000-00005	**198,20**
VUS 49/30 M16 - FV	B	37x37x5	000-00006	**198,20**
VUS 49/30 M20 - FV	B	37x37x5	000-00007	**198,20**
VUS 52/34 M16 - FV	A	50x50x6	000-00008	**210,65**
VUS 52/34 M20 - FV	A	50x50x6	000-00009	**210,65**
VUS 72/49 M20 - FV	B	54x54x6	000-00010	**258,70**
VUS 72/49 M24 - FV	B	54x54x6	000-00011	**258,70**
VUS 72/49 M27 - FV	B	54x54x6	000-00012	**258,70**
VUS 72/49 M30 - FV	B	54x54x6	000-00013	**258,70**
Ausführung: A4 gemäß Tabelle, Preisliste Seite 2				
VUS 40/25 M10 - A4	A	40x40x5	000-00015	**353,90**
VUS 40/25 M12 - A4	A	40x40x5	000-00016	**353,90**
VUS 40/25 M16 - A4	A	40x40x5	000-00017	**353,90**
VUS 41/41 M6 - A4	A	40x40x6	010-00001	**460,85**
VUS 41/41 M10 - A4	A	40x40x6	010-00002	**460,85**
VUS 41/41 M12 - A4	A	40x40x6	010-00003	**460,85**
VUS 49/30 M10 - A4	B	37x37x5	000-00020	**438,10**
VUS 49/30 M12 - A4	B	37x37x5	000-00021	**438,10**
VUS 49/30 M16 - A4	B	37x37x5	000-00022	**438,10**
VUS 49/30 M20 - A4	B	37x37x5	000-00023	**438,10**
VUS 52/34 M16 - A4	A	50x50x6	000-00024	**532,35**
VUS 52/34 M20 - A4	A	50x50x6	000-00025	**532,35**
VUS 72/49 M20 - A4	B	54x54x6	000-00026	**633,00**
VUS 72/49 M24 - A4	B	54x54x6	000-00027	**633,00**
VUS 72/49 M27 - A4	B	54x54x6	000-00028	**633,00**
VUS 72/49 M30 - A4	B	54x54x6	000-00029	**633,00**

GWS Y01

Gewindestangen
DIN 976-1

Artikelbezeichnung Gewinde x Länge [mm]	Bestell-Nr. 0400.	Preis [EUR/100 St.]
Ausführung: GV gemäß Tabelle, Preisliste Seite 2		
GWS M6 x 1000 GV	020-00001	**112,55**
GWS M8 x 1000 GV	030-00001	**135,55**
GWS M10 x 1000 GV	040-00001	**210,65**
GWS M12 x 1000 GV	050-00001	**298,30**
GWS M16 x 1000 GV	060-00001	**617,50**
GWS M20 x 1000 GV	070-00001	**907,50**
GWS M24 x 1000 GV	080-00001	**1.422,70**
Ausführung: A4 gemäß Tabelle, Preisliste Seite 2		
GWS M6 x 1000 A4	020-00002	**827,75**
GWS M8 x 1000 A4	030-00002	**1.285,35**
GWS M10 x 1000 A4	040-00002	**2.015,65**
GWS M12 x 1000 A4	050-00002	**3.038,05**
GWS M16 x 1000 A4	060-00002	**4.979,10**
GWS M20 x 1000 A4	070-00002	**7.575,75**

★ HALFEN-Hinweis: Allgemeine Erläuterungen siehe Übersichtsseite am Anfang des Kapitels

© 2015 HALFEN · PL 2/15 · www.halfen.de

HSK

Y01

Sechskantschrauben DIN 933 (ohne Muttern)

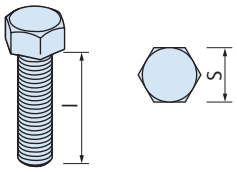

Artikelbezeichnung Gewinde x Länge [mm]		S (DIN) [mm]	S (ISO) [mm]	Bestell-Nr. 0385.	Preis [EUR/100 St.]
Ausführung: GV = galvanisch verzinkt, Festigkeitsklasse 8.8					
HSK	**M8 x 25 GV 8.8**	13	13	030-00005	**12,55**
HSK	**M8 x 40 GV 8.8**	13	13	030-00006	**16,75**
HSK	**M10 x 20 GV 8.8**	17	16	040-00009	**16,75**
HSK	**M10 x 30 GV 8.8**	17	16	040-00010	**20,85**
HSK	**M10 x 45 GV 8.8**	17	16	040-00011	**27,20**
HSK	**M10 x 60 GV 8.8**	17	16	040-00012	**41,75**
HSK	**M12 x 25 GV 8.8**	19	18	050-00013	**29,10**
HSK	**M12 x 30 GV 8.8**	19	18	050-00014	**29,10**
HSK	**M12 x 40 GV 8.8**	19	18	050-00015	**35,45**
HSK	**M12 x 50 GV 8.8**	19	18	050-00016	**41,75**
HSK	**M12 x 60 GV 8.8**	19	18	050-00017	**52,10**
HSK	**M12 x 80 GV 8.8**	19	18	050-00018	**106,40**
HSK	**M12 x 90 GV 8.8**	19	18	050-00019	**127,25**
HSK	**M16 x 40 GV 8.8**	24	24	070-00015	**70,90**
HSK	**M16 x 60 GV 8.8**	24	24	070-00017	**100,15**
Ausführung: A4 gemäß Tabelle, Preisliste Seite 2					
HSK	**M8 x 25 A4**	13	13	030-00002	**58,50**
HSK	**M10 x 30 A4**	17	16	040-00003	**110,35**
HSK	**M10 x 45 A4**	17	16	040-00005	**139,50**
HSK	**M12 x 25 A4**	19	18	050-00002	**162,25**
HSK	**M12 x 30 A4**	19	18	050-00003	**162,25**
HSK	**M12 x 40 A4**	19	18	050-00004	**181,70**
HSK	**M12 x 60 A4**	19	18	050-00006	**256,45**
HSK	**M12 x 80 A4**	19	18	050-00008	**392,80**
HSK	**M16 x 40 A4**	24	24	070-00002	**412,25**
HSK	**M16 x 60 A4**	24	24	070-00004	**503,25**
HSK	**M16 x 90 A4**	24	24	070-00007	**694,65**

SIC

Y01

Sicherungsscheiben
Zur Sicherung von Halfenschrauben gegen Zurückdrehen während der Montage

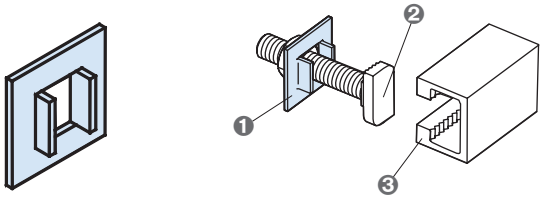

❶ Sicherungsscheibe SIC
❷ Halfenschraube
❸ Halfenschiene

Artikelbezeichnung	pass. zu Halfenschraube Typ HS	für Gewinde Ø	Bestell-Nr. 0372.	Preis [EUR/100 St.]
Ausführung: GV gemäß Tabelle, Preisliste Seite 2				
SIC - 50/30 - GV	50/30	M16, M20	000-00006	**54,30**
SIC - 40/22 - GV	38/17, 40/22	M16	000-00007	**43,85**
SIC - 38/17 - GV	38/17, 40/22	M10, M12	000-00008	**43,85**
SIC - 38/23 - GV	38/23 Dynagrip	M16	000-00011	**75,05**
SIC - 29/20 - GV	29/20 Dynagrip	M12	000-00012	**75,05**
SIC - 28/15 - GV	28/15	M8, M10	000-00009	**35,45**
SIC - 20/12 - GV	20/12	M8	000-00010	**31,15**
Ausführung: A4 gemäß Tabelle, Preisliste Seite 2				
SIC - 50/30 - A4	50/30	M16, M20	000-00001	**314,85**
SIC - 40/22 - A4	38/17, 40/22	M16	000-00002	**237,00**
SIC - 38/17 - A4	38/17, 40/22	M10, M12	000-00003	**237,00**
SIC - 28/15 - A4	28/15	M8, M10	000-00004	**120,10**
SIC - 20/12 - A4	20/12	M8	000-00005	**103,95**

SKM

Y01

Sechskant-Verbindungsmuffen

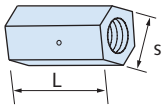

Artikelbezeichnung	Gewinde	s [mm]	L [mm]	PE [St.]	Bestell-Nr. 0390.	Preis [EUR/100 St.]
Ausführung: FV gemäß Tabelle, Preisliste Seite 2						
SKM	M10 FV	13	40	100	000-00004	**191,95**
SKM	M12 FV	17	40	50	000-00005	**223,15**
SKM	M16 FV	22	50	25	000-00006	**342,15**
Ausführung: A4 gemäß Tabelle, Preisliste Seite 2						
SKM	M10 A4	13	40	100	000-00001	**1.347,00**
SKM	M12 A4	17	40	50	000-00002	**1.596,90**
SKM	M16 A4	22	50	25	000-00003	**2.311,10**

★ HALFEN-Hinweis: Allgemeine Erläuterungen siehe Übersichtsseite am Anfang des Kapitels

© 2015 HALFEN · PL 2/15 · www.halfen.de

VBM — Y01

Verbindungsmuffen, rund

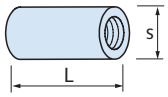

Artikelbezeichnung	Gewinde	s [mm]	L [mm]	PE [St.]	Bestell-Nr. 0391.	Preis [EUR/100 St.]
Ausführung: GV gemäß Tabelle, Preisliste Seite 2						
VBM	M6 GV	10	15	100	000-00007	**41,75**
VBM	M8 GV	12	20	100	000-00008	**58,45**
VBM	M10 GV	13	25	100	000-00009	**93,90**
VBM	M12 GV	16	30	50	000-00010	**150,30**
VBM	M16 GV	21	40	50	000-00011	**237,85**
VBM	M20 GV	26	50	25	000-00012	**415,10**
Ausführung: A4 gemäß Tabelle, Preisliste Seite 2						
VBM	M6 A4	10	15	100	000-00001	**522,65**
VBM	M8 A4	14	20	100	000-00002	**532,35**
VBM	M10 A4	16	25	100	000-00003	**769,25**
VBM	M12 A4	20	30	50	000-00004	**1.084,10**
VBM	M16 A4	25	40	50	000-00005	**1.996,20**
VBM	M20 A4	32	50	25	000-00006	**3.979,50**

SPH — Y01

Spannhülsen mit Rechts- und Linksgewinde mit Sichtloch

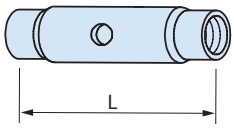

Artikelbezeichnung	Gewinde x Länge [mm]	Bestell-Nr. 0392.	Preis [EUR/100 St.]
Ausführung: A4 gemäß Tabelle, Preisliste Seite 2			
SPH	**M12 x 60 A4**	000-00001	**1.269,10**
SPH	**M12 x 75 A4**	000-00002	**1.321,05**
SPH	**M12 x 95 A4**	000-00003	**1.373,05**
SPH	**M12 x 115 A4**	000-00004	**1.434,60**
SPH	**M12 x 135 A4**	000-00005	**1.486,60**
SPH	**M16 x 60 A4**	000-00006	**1.723,50**
SPH	**M16 x 75 A4**	000-00007	**1.846,85**
SPH	**M16 x 95 A4**	000-00008	**2.012,40**
SPH	**M16 x 115 A4**	000-00009	**2.178,00**
SPH	**M16 x 135 A4**	000-00010	**2.343,40**

OES — Y01

Ösenmuffen

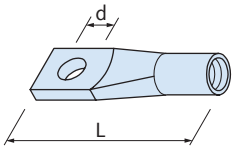

Artikelbezeichnung	Gewinde	L [mm]	d [mm]	PE [St.]	Bestell-Nr. 0401.	Preis [EUR/100 St.]
Ausführung: GV gemäß Tabelle, Preisliste Seite 2						
OES	**M6 GV**	35	6	250	000-00001	**96,10**
OES	**M8 GV**	53	8	300	000-00007	**108,55**
OES	**M10 GV**	57	10	225	000-00003	**118,95**
OES	**M12 GV**	55	12	200	000-00010	**124,70**
OES	**M16 GV**	80	16	60	000-00005	**275,35**

RM — Y01

Ringmuttern DIN 582

Artikelbezeichnung	Gewinde	PE [St.]	Bestell-Nr. 0402.	Preis [EUR/100 St.]
Ausführung: GV gemäß Tabelle, Preisliste Seite 2				
RM	**M8 GV DIN 582**	100	050-00001	**246,05**
RM	**M10 GV DIN 582**	100	050-00002	**325,45**
RM	**M12 GV DIN 582**	50	050-00003	**421,45**
RM	**M16 GV DIN 582**	50	050-00004	**611,15**
RM	**M20 GV DIN 582**	20	050-00005	**803,05**

KUS — G40

Klammer-Unterlegscheibe

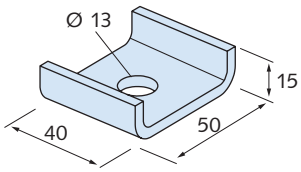

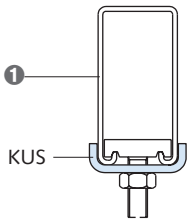

❶ Profil, z.B. HM 41/83

Artikelbezeichnung	Bestell-Nr. 0314.	Preis [EUR/100 St.]
Ausführung: FV gemäß Tabelle, Preisliste Seite 2		
KUS FV	000-00001	**245,70**
Ausführung: A4 gemäß Tabelle, Preisliste Seite 2		
KUS A4	000-00002	**569,75**

★ HALFEN-Hinweis: Allgemeine Erläuterungen siehe Übersichtsseite am Anfang des Kapitels

© 2015 HALFEN · PL 2/15 · www.halfen.de

TK H01

HALFEN Trägerklemme einschl. Kalottenplatte
Hinweis: Trägerklemmen System 41 siehe Seite 200

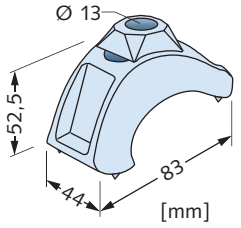

Artikelbezeichnung	PE [St.]	Bestell-Nr. 0308.	Preis [EUR/Stück]
Ausführung: FV gemäß Tabelle, Preisliste Seite 2			
HCS-TK - FV mit Kalottenplatte	20	030-00001	**6,70**
HCS-TK-L - FV mit Schraube lang	20	030-00002	**auf Anfrage**
HCS-TK-63 - FV mit Klemmbügel	10	030-00003	**auf Anfrage**

KLP-S G40

Klemmplatte, geschmiedet

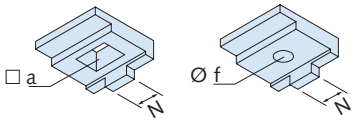

Artikelbezeichnung	Nasenbreite N [mm]	Ø f / □ a [mm]	Bestell-Nr. 0325.	Preis [EUR/100 St.]
Ausführung: FV gemäß Tabelle, Preisliste Seite 2				
KLP - Nr. 10 - FV	16	Ø 18	010-00001	**600,15**
KLP - Nr. 26 - FV	ohne Nase	Ø 18	010-00002	**1.195,60**
KLP - Nr. 20 - FV	20	□ 22	010-00003	**838,80**

KLP-60 G40

Klemmplatte (früher DIN 3568)

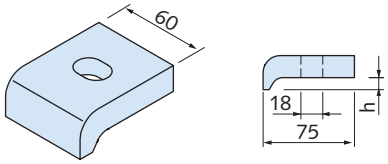

Artikelbezeichnung	Klemmhöhe h [mm]	Bestell-Nr. 0325.	Preis [EUR/100 St.]
Ausführung: FV gemäß Tabelle, Preisliste Seite 2			
KLP - 60/10 - FV	10	020-00001	**897,85**
KLP - 60/12 - FV	12	020-00002	**928,60**
KLP - 60/14 - FV	14	020-00003	**945,05**
KLP - 60/16 - FV	16	020-00004	**968,70**
KLP - 60/18 - FV	18	020-00005	**997,05**
KLP - 60/20 - FV	20	020-00006	**1.044,40**

HJV G40

Justierverbinder

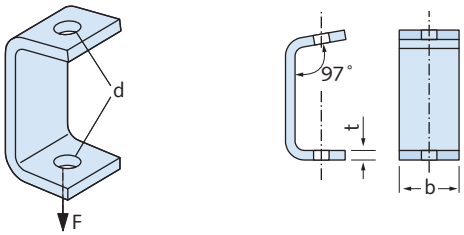

Artikelbezeichnung	F [kN]	t [mm]	b [mm]	d [mm]	Bestell-Nr. 0313.	Preis [EUR/100 St.]
Ausführung: FV gemäß Tabelle, Preisliste Seite 2						
HJV - 1 - FV	1,5	6	40	13	000-00001	**1.058,55**
HJV - 2 - FV	3,3	8	50	17	000-00002	**1.176,70**
HJV - 3 - FV	5,0	10	50	17	000-00003	**1.372,80**
Ausführung: A4 gemäß Tabelle, Preisliste Seite 2						
HJV - 1 - A4	1,5	6	40	13	000-00004	**2.205,85**
HJV - 2 - A4	3,3	8	50	17	000-00005	**2.720,50**
HJV - 3 - A4	5,0	10	50	17	000-00006	**3.198,45**

★ HALFEN-Hinweis: Allgemeine Erläuterungen siehe Übersichtsseite am Anfang des Kapitels

© 2015 HALFEN · PL 2/15 · www.halfen.de

ML

Y01

HALFEN Maueranschlussanker
passend zu Maueranschlussschiene HMS 25/15D und Profil 28/15

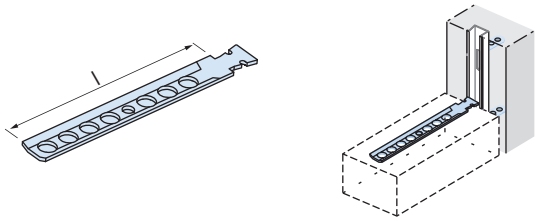

Artikelbezeichnung Länge [mm]		PE [St.]	Bestell-Nr. 0132.	Preis [EUR/100 St.]
Ausführung: FV gemäß Tabelle, Preisliste Seite 2				
ML-	**85 - FV**	200	010-00004	**69,55**
ML-	**120 - FV**	200	010-00005	**79,70**
ML-	**180 - FV**	200	010-00006	**112,50**

MLQ

Y01

HALFEN Maueranschlussanker
passend zu Maueranschlussschiene HMS 25/15D und Profil 28/15

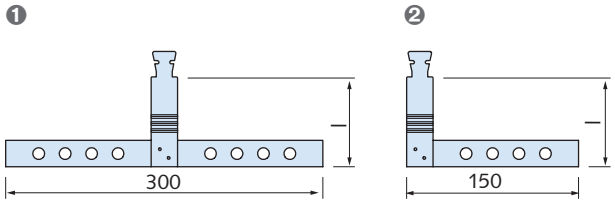

❶ MLQ-D = Doppelseitig
❷ MLQ-E = Einseitig

Artikelbezeichnung Länge [mm]		Bestell-Nr. 0132.	Preis [EUR/100 St.]
Ausführung: FV gemäß Tabelle, Preisliste Seite 2			
MLQ-D-	**85 - FV**	020-00004	**997,45**
MLQ-D-	**120 - FV**	020-00005	**1.008,80**
MLQ-D-	**180 - FV**	020-00006	**1.030,30**
MLQ-E-	**85 - FV**	030-00004	**844,35**
MLQ-E-	**120 - FV**	030-00005	**857,05**
MLQ-E-	**180 - FV**	030-00006	**876,10**

MLS

Y01

HALFEN Maueranschluss-Schräganker
passend zu Maueranschlussschiene HMS 25/15D und Profil 28/15

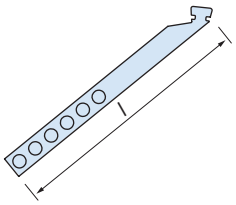

Artikelbezeichnung Länge [mm]		PE [St.]	Bestell-Nr. 0132.	Preis [EUR/100 St.]
Ausführung: FV gemäß Tabelle, Preisliste Seite 2				
MLS-	**300 - FV**	200	040-00004	**486,70**
MLS-	**350 - FV**	200	040-00005	**499,20**
MLS-	**400 - FV**	200	040-00006	**512,00**

BL

Y01

HALFEN Maueranschlussanker
passend zu Halfenschiene Profil 38/17

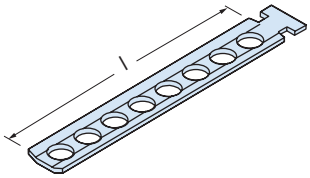

Artikelbezeichnung Länge [mm]		PE [St.]	Bestell-Nr. 0132.	Preis [EUR/100 St.]
Ausführung: FV gemäß Tabelle, Preisliste Seite 2				
BL-	**85 - FV**	200	050-00004	**83,40**
BL-	**120 - FV**	200	050-00005	**101,05**
BL-	**180 - FV**	200	050-00006	**135,25**

BLQ

Y01

HALFEN Maueranschluss-Queranker
passend zu Profil 38/17

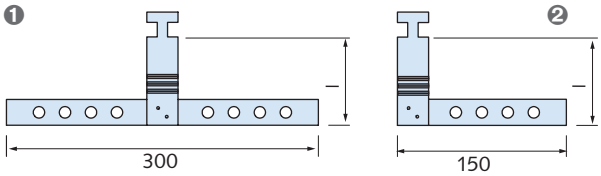

❶ BLQ-D = Doppelseitig
❷ BLQ-E = Einseitig

Artikelbezeichnung Länge [mm]		Bestell-Nr. 0132.	Preis [EUR/100 St.]
Ausführung: FV gemäß Tabelle, Preisliste Seite 2			
BLQ-D-	**85 - FV**	060-00004	**1.042,90**
BLQ-D-	**120 - FV**	060-00005	**1.058,00**
BLQ-D-	**180 - FV**	060-00006	**1.084,55**
BLQ-E-	**85 - FV**	070-00004	**859,55**
BLQ-E-	**120 - FV**	070-00005	**874,70**
BLQ-E-	**180 - FV**	070-00006	**900,05**

★ HALFEN-Hinweis: Allgemeine Erläuterungen siehe Übersichtsseite am Anfang des Kapitels

© 2015 HALFEN · PL 2/15 · www.halfen.de

HNA Y01

HALFEN Nagelanschlussanker
für den Anschluss von Holzkonstruktionen an Halfenschienen HTA 28/15 bzw. HTA 38/17

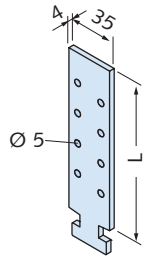

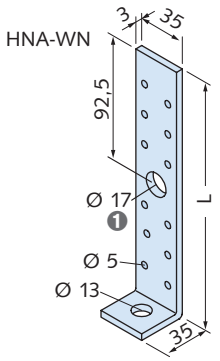

❶ 120 ohne RL Ø 17

Artikelbezeichnung Länge l [mm]	passend zu Halfenschiene Typ HTA/HTA-CE	PE [St.]	Bestell-Nr. 0032.	Preis [EUR/100 St.]
Ausführung: FV gemäß Tabelle, Preisliste Seite 2				
HNA- N 95-FV	28/15	150	010-00001	**148,15**
HNA- N 120-FV	28/15	150	010-00002	**171,05**
HNA- BN 95-FV	38/17	150	020-00001	**148,15**
HNA- BN 120-FV	38/17	150	020-00002	**171,05**
HNA- BN 185-FV	38/17	150	020-00003	**225,25**
HNA- WN 120-FV	alle mit M12	150	030-00001	**181,50**
HNA- WN 185-FV	alle mit M12	150	030-00002	**219,10**

HSF Y01

HALFEN Sparrenfuß
einschl. je 2 Stück Konterplatten, typengeprüft
Hinweis: Halfenschrauben zur Befestigung separat bestellen.

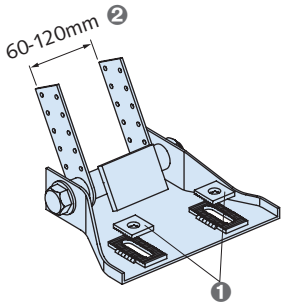

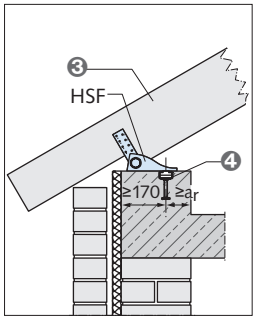

❶ gezahnte Konterplatten mit Rundloch Ø 17 mm
❷ verstellbar
❸ Sparren
❹ Sparrenfuß HSF

Artikelbezeichnung	Bestell-Nr. 0038.	Preis [EUR/St.]
Ausführung: FV gemäß Tabelle, Preisliste Seite 2		
HSF 6/12 - FV	010-00001	**50,10**

★ HALFEN-Hinweis: Allgemeine Erläuterungen siehe Übersichtsseite am Anfang des Kapitels

© 2015 HALFEN · PL 2/15 · www.halfen.de

HB-V-A Ankerstange Y01

Mit Mutter und U-Scheibe
Zugelassen für ungerissenen Beton, ETA-Zulassung 07/0257

Artikelbezeichnung Ø	Klemm-stärke	Dübel-länge		PE [St.] ①	Bestell-Nr. 0430.	Preis [EUR/100 St.]
Ausführung: GV gemäß Tabelle, Preisliste Seite 2						
HB - V - A	**8-**	**20/**	**110**	**GV**	10	100-00027	**83,40**
HB - V - A	**8-**	**60/**	**150**	**GV**	10	100-00028	**124,45**
HB - V - A	**10-**	**15/**	**115**	**GV**	10	100-00065	**107,90**
HB - V - A	**10-**	**30/**	**130**	**GV**	10	100-00029	**114,55**
HB - V - A	**10-**	**65/**	**165**	**GV**	10	100-00030	**148,95**
HB - V - A	**10-**	**90/**	**190**	**GV**	10	100-00031	**170,00**
HB - V - A	**10-**	**150/**	**250**	**GV**	10	100-00066	**285,30**
HB - V - A	**10-**	**200/**	**300**	**GV**	10	100-00067	**357,40**
HB - V - A	**12-**	**10/**	**135**	**GV**	10	100-00032	**132,80**
HB - V - A	**12-**	**35/**	**160**	**GV**	10	100-00033	**155,60**
HB - V - A	**12-**	**85/**	**210**	**GV**	10	100-00034	**205,45**
HB - V - A	**12-**	**95/**	**220**	**GV**	10	100-00035	**216,45**
HB - V - A	**12-**	**125/**	**250**	**GV**	10	100-00036	**244,35**
HB - V - A	**12-**	**175/**	**300**	**GV**	10	100-00037	**307,35**
HB - V - A	**14-**	**35/**	**170**	**GV ③**	10	100-00038	**282,85**
HB - V - A	**16-**	**20/**	**165**	**GV**	10	100-00017	**265,10**
HB - V - A	**16-**	**45/**	**190**	**GV**	10	100-00018	**292,20**
HB - V - A	**16-**	**85/**	**230**	**GV**	10	100-00039	**350,30**
HB - V - A	**16-**	**105/**	**250**	**GV**	10	100-00040	**368,05**
HB - V - A	**16-**	**155/**	**300**	**GV**	10	100-00019	**432,80**
HB - V - A	**20-**	**20/**	**220**	**GV**	10	100-00041	**516,80**
HB - V - A	**20-**	**60/**	**260**	**GV**	10	100-00020	**533,00**
HB - V - A	**20-**	**100/**	**300**	**GV**	10	100-00042	**611,90**
HB - V - A	**24-**	**15/**	**260**	**GV**	5	100-00043	**877,15**
HB - V - A	**24-**	**55/**	**300**	**GV**	5	100-00021	**930,00**
HB - V - A	**30-**	**70/**	**380**	**GV ② ③**	6	100-00044	**2.184,65**
Ausführung: FV gemäß Tabelle, Preisliste Seite 2						
HB - V - A	**8-**	**20/**	**110**	**FV**	10	100-00022	**116,00**
HB - V - A	**10-**	**30/**	**130**	**FV**	10	100-00023	**158,60**
HB - V - A	**10-**	**90/**	**190**	**FV**	10	100-00045	**232,45**
HB - V - A	**12-**	**35/**	**160**	**FV**	10	100-00024	**209,35**
HB - V - A	**12-**	**95/**	**220**	**FV**	10	100-00046	**287,45**
HB - V - A	**16-**	**20/**	**165**	**FV**	10	100-00047	**358,45**
HB - V - A	**16-**	**45/**	**190**	**FV**	10	100-00025	**386,90**
HB - V - A	**16-**	**65/**	**210**	**FV**	10	100-00048	**430,95**
HB - V - A	**20-**	**20/**	**220**	**FV**	10	100-00049	**674,45**
HB - V - A	**20-**	**60/**	**260**	**FV**	10	100-00026	**714,00**
HB - V - A	**24-**	**15/**	**260**	**FV**	5	100-00050	**1.145,70**
HB - V - A	**24-**	**55/**	**300**	**FV**	5	100-00051	**1.242,25**

Artikelbezeichnung Ø	Klemm-stärke	Dübel-länge		PE [St.] ①	Bestell-Nr. 0430.	Preis [EUR/100 St.]
Ausführung: A4 gemäß Tabelle, Preisliste Seite 2						
HB - V - A	**8-**	**20/**	**110**	**A4**	10	100-00001	**313,25**
HB - V - A	**8-**	**60/**	**150**	**A4**	10	100-00052	**472,25**
HB - V - A	**10-**	**15/**	**115**	**A4**	10	100-00002	**444,25**
HB - V - A	**10-**	**30/**	**130**	**A4**	10	100-00003	**521,95**
HB - V - A	**10-**	**65/**	**165**	**A4**	10	100-00004	**545,25**
HB - V - A	**10-**	**90/**	**190**	**A4**	10	100-00053	**624,70**
HB - V - A	**10-**	**150/**	**250**	**A4**	10	100-00068	**908,20**
HB - V - A	**10-**	**200/**	**300**	**A4**	10	100-00069	**1.176,60**
HB - V - A	**12-**	**10/**	**135**	**A4**	10	100-00005	**629,65**
HB - V - A	**12-**	**35/**	**160**	**A4**	10	100-00006	**696,05**
HB - V - A	**12-**	**55/**	**180**	**A4**	10	100-00007	**705,95**
HB - V - A	**12-**	**65/**	**190**	**A4**	10	100-00064	**765,60**
HB - V - A	**12-**	**85/**	**210**	**A4**	10	100-00054	**808,75**
HB - V - A	**12-**	**95/**	**220**	**A4**	10	100-00055	**853,50**
HB - V - A	**12-**	**125/**	**250**	**A4**	10	100-00056	**952,95**
HB - V - A	**12-**	**175/**	**300**	**A4**	10	100-00008	**1.090,50**
HB - V - A	**14-**	**35/**	**170**	**A4 ③**	10	100-00057	**1.277,70**
HB - V - A	**16-**	**5/**	**150**	**A4**	10	100-00009	**1.183,20**
HB - V - A	**16-**	**20/**	**165**	**A4**	10	100-00010	**1.450,05**
HB - V - A	**16-**	**45/**	**190**	**A4**	10	100-00011	**1.624,10**
HB - V - A	**16-**	**65/**	**210**	**A4**	10	100-00012	**1.872,65**
HB - V - A	**16-**	**85/**	**230**	**A4**	10	100-00058	**2.021,80**
HB - V - A	**16-**	**105/**	**250**	**A4**	10	100-00013	**2.170,90**
HB - V - A	**16-**	**155/**	**300**	**A4**	10	100-00059	**2.618,45**
HB - V - A	**20-**	**20/**	**220**	**A4**	10	100-00014	**3.309,50**
HB - V - A	**20-**	**60/**	**260**	**A4**	10	100-00015	**3.778,55**
HB - V - A	**20-**	**100/**	**300**	**A4**	10	100-00060	**4.905,35**
HB - V - A	**24-**	**15/**	**260**	**A4**	5	100-00061	**5.483,70**
HB - V - A	**24-**	**55/**	**300**	**A4**	5	100-00016	**6.239,45**
HB - V - A	**30-**	**70/**	**380**	**A4 ② ③**	6	100-00062	**10.432,20**

Ankerstangen M 8 - M 24 mit Außensechskant. Weitere Längen auf Anfrage
① Pro Packungseinheit ist ein Setzwerkzeug enthalten.
② Setzwerkzeug Art.-Nr. 0433.040-00037 bitte gesondert bestellen → Seite 238
③ Nicht Bestandteil der Zulassung

HB-V-P Mörtelpatrone Y01

Zweikomponenten-Kunstharzmörtel in Glaspatrone
für Ankerstange HB-V-A

Artikelbezeichnung Ø		PE [St.]	Bestell-Nr. 0433.	Preis [EUR/100 St.]
Ausführung: Zweikomponenten Kunstharz				
HB - V - P	**8**	10	050-00001	**170,00**
HB - V - P	**10**	10	050-00002	**191,95**
HB - V - P	**12**	10	050-00003	**215,35**
HB - V - P	**14 ③**	10	050-00004	**327,35**
HB - V - P	**16**	10	050-00005	**327,35**
HB - V - P	**20**	10	050-00006	**399,05**
HB - V - P	**24**	5	050-00007	**468,35**
HB - V - P	**30 ③**	6	050-00008	**710,70**

③ Nicht Bestandteil der Zulassung

© 2015 HALFEN · PL 2/15 · www.halfen.de

HB-VMZ-A Ankerstange

Y01

Mit Mutter und U-Scheibe
Zugelassen für gerissenen und ungerissenen Beton, ETA-Zulassung 07/0256

Artikelbezeichnung Verankerungstiefe	Ø	Klemmstärke	Dübellänge		PE [St.]	Bestell-Nr. 0432.	Preis [EUR/100 St.]
Ausführung: GV gemäß Tabelle, Preisliste Seite 2							
HB - VMZ - A 40	8-	15/	65	GV	10	380-00080	345,50
HB - VMZ - A 50	8-	15/	80	GV	10	380-00027	363,00
HB - VMZ - A 50	8-	30/	95	GV	10	380-00028	380,65
HB - VMZ - A 50	8-	45/	110	GV	10	380-00029	398,30
HB - VMZ - A 60	10-	10/	85	GV	10	380-00030	452,75
HB - VMZ - A 60	10-	20/	95	GV	10	380-00031	487,35
HB - VMZ - A 60	10-	30/	105	GV	10	380-00032	501,25
HB - VMZ - A 60	10-	60/	135	GV	10	380-00033	589,40
HB - VMZ - A 60	10-	100/	175	GV	10	380-00034	733,55
HB - VMZ - A 75	10-	20/	110	GV	10	380-00081	525,60
HB - VMZ - A 70	12-	25/	115	GV	10	380-00082	585,10
HB - VMZ - A 80	12-	10/	110	GV	10	380-00035	552,75
HB - VMZ - A 80	12-	25/	125	GV	10	380-00036	607,10
HB - VMZ - A 80	12-	50/	150	GV	10	380-00037	646,70
HB - VMZ - A 80	12-	100/	200	GV	10	380-00038	834,90
HB - VMZ - A 80	12-	125/	225	GV	10	380-00039	917,25
HB - VMZ - A 80	12-	165/	265	GV	10	380-00040	1.058,35
HB - VMZ - A 95	12-	25/	140	GV	10	380-00083	677,85
HB - VMZ - A 100	12-	25/	145	GV	10	380-00041	702,65
HB - VMZ - A 100	12-	60/	180	GV	10	380-00042	799,60
HB - VMZ - A 100	12-	100/	220	GV	10	380-00043	923,10
HB - VMZ - A 110	12-	25/	155	GV	10	380-00084	714,50
HB - VMZ - A 125	12-	25/	170	GV	10	380-00085	773,35
HB - VMZ - A 90	16-	30/	145	GV	10	380-00086	718,65
HB - VMZ - A 105	16-	30/	160	GV	10	380-00087	791,55
HB - VMZ - A 125	16-	30/	180	GV	10	380-00044	857,00
HB - VMZ - A 125	16-	60/	210	GV	10	380-00045	1.005,45
HB - VMZ - A 125	16-	100/	250	GV	10	380-00046	1.248,00
HB - VMZ - A 125	16-	165/	315	GV	10	380-00047	1.494,70
HB - VMZ - A 145	16-	30/	200	GV	5	380-00088	956,85
HB - VMZ - A 115	20-	30/	175	GV	5	380-00089	1.412,30
HB - VMZ - A 170	20-	20/	225	LG GV ①	5	380-00090	1.479,50
HB - VMZ - A 170	20-	25/	230	GV	5	380-00049	1.512,50
HB - VMZ - A 170	20-	50/	255	GV	5	380-00050	1.689,00
HB - VMZ - A 170	20-	100/	305	GV	5	380-00051	2.154,90
HB - VMZ - A 190	20-	50/	275	GV	5	380-00091	2.000,55
HB - VMZ - A 200	24-	50/	290	LG GV ①	5	380-00092	2.251,80
HB - VMZ - A 200	24-	50/	290	GV	5	380-00052	2.251,80
HB - VMZ - A 200	24-	100/	340	GV	5	380-00053	2.462,10
HB - VMZ - A 225	24-	50/	315	GV	5	380-00093	2.397,75

Artikelbezeichnung Verankerungstiefe	Ø	Klemmstärke	Dübellänge		PE [St.]	Bestell-Nr. 0432.	Preis [EUR/100 St.]
Ausführung: A4 gemäß Tabelle, Preisliste Seite 2							
HB - VMZ - A 40	8-	15/	65	A4	10	380-00060	596,60
HB - VMZ - A 50	8-	15/	80	A4	10	380-00001	737,50
HB - VMZ - A 50	8-	30/	95	A4	10	380-00002	715,90
HB - VMZ - A 50	8-	45/	110	A4	10	380-00003	853,50
HB - VMZ - A 60	10-	10/	85	A4	10	380-00004	980,35
HB - VMZ - A 60	10-	20/	95	A4	10	380-00005	1.066,60
HB - VMZ - A 60	10-	30/	105	A4	10	380-00006	1.105,60
HB - VMZ - A 60	10-	60/	135	A4	10	380-00007	1.196,50
HB - VMZ - A 60	10-	100/	175	A4	10	380-00008	1.561,90
HB - VMZ - A 75	10-	20/	110	A4	10	380-00061	1.144,80
HB - VMZ - A 75	10-	40/	130	A4	10	380-00094	1.189,95
HB - VMZ - A 70	12-	25/	115	A4	10	380-00062	1.304,25
HB - VMZ - A 70	12-	40/	130	A4	10	380-00095	1.347,25
HB - VMZ - A 80	12-	10/	110	A4	10	380-00009	1.247,55
HB - VMZ - A 80	12-	25/	125	A4	10	380-00010	1.343,80
HB - VMZ - A 80	12-	50/	150	A4	10	380-00011	1.514,50
HB - VMZ - A 80	12-	60/	160	A4	10	380-00096	2.105,05
HB - VMZ - A 80	12-	100/	200	A4	10	380-00012	1.952,45
HB - VMZ - A 80	12-	125/	225	A4	10	380-00013	2.135,00
HB - VMZ - A 80	12-	165/	265	A4	10	380-00014	2.572,65
HB - VMZ - A 95	12-	25/	140	A4	10	380-00063	1.698,90
HB - VMZ - A 100	12-	25/	145	A4	10	380-00015	1.846,15
HB - VMZ - A 100	12-	60/	180	A4	10	380-00016	2.111,35
HB - VMZ - A 100	12-	100/	220	A4	10	380-00017	2.545,45
HB - VMZ - A 110	12-	25/	155	A4	10	380-00064	1.880,95
HB - VMZ - A 125	12-	25/	170	A4	10	380-00065	2.063,30
HB - VMZ - A 125	12-	60/	205	A4	10	380-00097	2.448,95
HB - VMZ - A 90	16-	30/	145	A4	10	380-00066	2.233,95
HB - VMZ - A 90	16-	45/	160	A4	10	380-00067	2.358,20
HB - VMZ - A 90	16-	60/	175	A4	10	380-00098	2.679,70
HB - VMZ - A 105	16-	30/	160	A4	10	380-00068	2.358,20
HB - VMZ - A 105	16-	60/	190	A4	10	380-00099	2.669,15
HB - VMZ - A 125	16-	30/	180	A4	10	380-00018	2.649,85
HB - VMZ - A 125	16-	60/	210	A4	10	380-00019	2.804,05
HB - VMZ - A 125	16-	100/	250	A4	10	380-00020	3.327,70
HB - VMZ - A 125	16-	165/	315	A4	10	380-00021	4.028,70
HB - VMZ - A 145	16-	30/	200	A4	10	380-00069	2.671,45
HB - VMZ - A 115	20-	30/	175	A4	5	380-00070	3.712,15
HB - VMZ - A 170	20-	20/	225	LG A4 ①	5	380-00071	4.073,45
HB - VMZ - A 170	20-	25/	230	A4	5	380-00022	4.157,95
HB - VMZ - A 170	20-	50/	255	A4	5	380-00023	4.635,25
HB - VMZ - A 170	20-	100/	305	A4	5	380-00024	6.065,45
HB - VMZ - A 190	20-	50/	275	A4	5	380-00072	5.684,25
HB - VMZ - A 200	24-	50/	290	LG A4 ①	5	380-00073	6.169,85
HB - VMZ - A 200	24-	50/	290	A4	5	380-00025	6.169,85
HB - VMZ - A 200	24-	100/	340	A4	5	380-00026	6.980,20
HB - VMZ - A 225	24-	50/	315	A4	5	380-00074	6.592,40

① Version LG mit Gewinde bis zur Betonoberfläche
Weitere Abmessungen und Gewindelängen auf Anfrage

★ HALFEN-Hinweis: Allgemeine Erläuterungen siehe Übersichtsseite am Anfang des Kapitels

© 2015 HALFEN · PL 2/15 · www.halfen.de

HB-VMZ Injektionssystem Y01

Zweikomponentenmörtel
Europäische Zulassung für gerissenen und ungerissenen Beton

Artikelbezeichnung	Inhalt [ml]	PE [St.] ①	Bestell-Nr. 0433.	Preis [EUR/Stück]
Ausführung: Zweikomponentenmörtel, styrolfrei				
HB-VMZ 345 Kartusche	345	12	040-00102	**58,50**
HB-VM-X Statikmischer			040-00039	**1,85**
HB-VM-XE (200 mm) Verlängerung für Mischer			040-00076	**0,50**
HB-VM-BL Bürstenlehre			040-00103	**11,70**
HB-VMZ-MK Montagekeil			040-00116	**1,45**

Ein Statikmischer HB VM-X pro Kartusche liegt bei.
① Kartuschen auch einzeln lieferbar.

HB-VMU-A Ankerstange Y01

Zugelassen für ungerissenen Beton, ETA-Zulassung 07/0255

Artikelbezeichnung Ø		Klemm-stärke	Dübel-länge		PE [St.]	Bestell-Nr. 0430.	Preis [EUR/100 St.]
Ausführung: GV gemäß Tabelle, Preisliste Seite 2							
HB - VMU - A	**8-**	**10/**	**100**	**GV**	10	190-00024	**82,10**
HB - VMU - A	**8-**	**20/**	**110**	**GV**	10	190-00025	**83,40**
HB - VMU - A	**8-**	**40/**	**130**	**GV**	10	190-00026	**105,25**
HB - VMU - A	**8-**	**55/**	**145**	**GV**	10	190-00047	**123,95**
HB - VMU - A	**8-**	**70/**	**160**	**GV**	10	190-00048	**135,40**
HB - VMU - A	**8-**	**115/**	**205**	**GV**	10	190-00049	**214,75**
HB - VMU - A	**10-**	**10/**	**110**	**GV**	10	190-00027	**107,35**
HB - VMU - A	**10-**	**30/**	**130**	**GV**	10	190-00028	**114,55**
HB - VMU - A	**10-**	**50/**	**150**	**GV**	10	190-00029	**141,15**
HB - VMU - A	**10-**	**65/**	**165**	**GV**	10	190-00030	**148,95**
HB - VMU - A	**10-**	**90/**	**190**	**GV**	10	190-00031	**170,00**
HB - VMU - A	**10-**	**160/**	**260**	**GV**	10	190-00032	**291,15**
HB - VMU - A	**12-**	**10/**	**135**	**GV**	10	190-00033	**132,80**
HB - VMU - A	**12-**	**30/**	**155**	**GV**	10	190-00036	**155,60**
HB - VMU - A	**12-**	**50/**	**175**	**GV**	10	190-00038	**185,95**
HB - VMU - A	**12-**	**85/**	**210**	**GV**	10	190-00039	**205,45**
HB - VMU - A	**12-**	**125/**	**250**	**GV**	10	190-00040	**244,35**
HB - VMU - A	**12-**	**175/**	**300**	**GV**	10	190-00041	**307,35**
HB - VMU - A	**16-**	**15/**	**160**	**GV**	10	190-00042	**265,10**
HB - VMU - A	**16-**	**30/**	**175**	**GV**	10	190-00043	**276,60**
HB - VMU - A	**16-**	**60/**	**205**	**GV**	10	190-00044	**321,30**
HB - VMU - A	**16-**	**90/**	**235**	**GV**	10	190-00045	**357,40**
HB - VMU - A	**16-**	**155/**	**300**	**GV**	10	190-00046	**432,80**
Ausführung: A4 gemäß Tabelle, Preisliste Seite 2							
HB - VMU - A	**8-**	**10/**	**100**	**A4**	10	190-00001	**280,10**
HB - VMU - A	**8-**	**20/**	**110**	**A4**	10	190-00002	**313,25**
HB - VMU - A	**8-**	**40/**	**130**	**A4**	10	190-00003	**389,50**
HB - VMU - A	**8-**	**55/**	**145**	**A4**	10	190-00050	**411,00**
HB - VMU - A	**8-**	**70/**	**160**	**A4**	10	190-00051	**492,25**
HB - VMU - A	**8-**	**115/**	**205**	**A4**	10	190-00052	**585,05**
HB - VMU - A	**10-**	**10/**	**110**	**A4**	10	190-00004	**429,20**
HB - VMU - A	**10-**	**30/**	**130**	**A4**	10	190-00005	**521,95**
HB - VMU - A	**10-**	**50/**	**150**	**A4**	10	190-00006	**532,05**
HB - VMU - A	**10-**	**65/**	**165**	**A4**	10	190-00007	**545,25**
HB - VMU - A	**10-**	**90/**	**190**	**A4**	10	190-00008	**624,70**
HB - VMU - A	**10-**	**160/**	**260**	**A4**	10	190-00009	**924,70**
HB - VMU - A	**12-**	**10/**	**135**	**A4**	10	190-00010	**629,65**
HB - VMU - A	**12-**	**30/**	**155**	**A4**	10	190-00013	**697,65**
HB - VMU - A	**12-**	**50/**	**175**	**A4**	10	190-00015	**759,05**
HB - VMU - A	**12-**	**85/**	**210**	**A4**	10	190-00016	**808,75**
HB - VMU - A	**12-**	**125/**	**250**	**A4**	10	190-00017	**952,95**
HB - VMU - A	**12-**	**175/**	**300**	**A4**	10	190-00018	**1.090,50**
HB - VMU - A	**16-**	**15/**	**160**	**A4**	10	190-00019	**1.438,50**
HB - VMU - A	**16-**	**30/**	**175**	**A4**	10	190-00020	**1.537,85**
HB - VMU - A	**16-**	**60/**	**205**	**A4**	10	190-00021	**1.839,50**
HB - VMU - A	**16-**	**90/**	**235**	**A4**	10	190-00022	**2.121,25**
HB - VMU - A	**16-**	**155/**	**300**	**A4**	10	190-00023	**2.618,45**
Weitere Größen auf Anfrage							

★ HALFEN-Hinweis: Allgemeine Erläuterungen siehe Übersichtsseite am Anfang des Kapitels

© 2015 HALFEN · PL 2/15 · www.halfen.de

HB-VMU-A und HB-VMU-AH Ankerstange Y01

Zugelassen für Voll- und Lochstein-Mauerwerk, DIBt Z - 21.3 - 1853

Artikelbezeichnung Ø	Klemm-stärke	Dübel-länge		PE [St.]	Bestell-Nr. 0430.	Preis [EUR/100 St.]
Ausführung: GV gemäß Tabelle, Preisliste Seite 2						
HB - VMU - A	**8-**	**10/**	**100**	**GV**	10	190-00024	**82,10**
HB - VMU - A	**8-**	**20/**	**110**	**GV**	10	190-00025	**83,40**
HB - VMU - A	**8-**	**40/**	**130**	**GV**	10	190-00026	**105,25**
HB - VMU - A	**8-**	**55/**	**145**	**GV**	10	190-00047	**123,95**
HB - VMU - A	**8-**	**70/**	**160**	**GV**	10	190-00048	**135,40**
HB - VMU - A	**8-**	**115/**	**205**	**GV**	10	190-00049	**214,75**
HB - VMU - A	**10-**	**10/**	**110**	**GV**	10	190-00027	**107,35**
HB - VMU - A	**10-**	**30/**	**130**	**GV**	10	190-00028	**114,55**
HB - VMU - A	**10-**	**50/**	**150**	**GV**	10	190-00029	**141,15**
HB - VMU - A	**10-**	**65/**	**165**	**GV**	10	190-00030	**148,95**
HB - VMU - A	**10-**	**90/**	**190**	**GV**	10	190-00031	**170,00**
HB - VMU - A	**10-**	**160/**	**260**	**GV**	10	190-00032	**291,15**
HB - VMU - A	**12-**	**15/**	**120**	**GV ①**	10	190-00034	**170,00**
HB - VMU - A	**12-**	**25/**	**130**	**GV ①**	10	190-00035	**291,15**
HB - VMU - A	**12-**	**50/**	**155**	**GV ①**	10	190-00037	**148,50**
HB - VMU - A	**12-**	**80/**	**185**	**GV ①**	10	190-00053	**205,80**
HB - VMU - A	**12-**	**120/**	**225**	**GV ①**	10	190-00054	**210,60**
HB - VMU - A	**12-**	**160/**	**265**	**GV ①**	10	190-00055	**233,80**
HB - VMU - AH	**12-**	**15/**	**120**	**GV ②**	10	250-00004	**162,40**
HB - VMU - AH	**12-**	**25/**	**130**	**GV ②**	10	250-00005	**175,60**
HB - VMU - AH	**12-**	**50/**	**155**	**GV ②**	10	250-00006	**202,60**
HB - VMU - AH	**12-**	**80/**	**185**	**GV ②**	10	250-00010	**263,75**
HB - VMU - AH	**12-**	**120/**	**225**	**GV ②**	10	250-00011	**328,55**
HB - VMU - AH	**12-**	**160/**	**265**	**GV ②**	10	250-00012	**390,45**

Artikelbezeichnung Ø	Klemm-stärke	Dübel-länge		PE [St.]	Bestell-Nr. 0430.	Preis [EUR/100 St.]
Ausführung: A4 gemäß Tabelle, Preisliste Seite 2						
HB - VMU - A	**8-**	**10/**	**100**	**A4**	10	190-00001	**280,10**
HB - VMU - A	**8-**	**20/**	**110**	**A4**	10	190-00002	**313,25**
HB - VMU - A	**8-**	**40/**	**130**	**A4**	10	190-00003	**389,50**
HB - VMU - A	**8-**	**55/**	**145**	**A4**	10	190-00050	**411,00**
HB - VMU - A	**8-**	**70/**	**160**	**A4**	10	190-00051	**492,25**
HB - VMU - A	**8-**	**115/**	**205**	**A4**	10	190-00052	**585,05**
HB - VMU - A	**10-**	**10/**	**110**	**A4**	10	190-00004	**429,20**
HB - VMU - A	**10-**	**30/**	**130**	**A4**	10	190-00005	**521,95**
HB - VMU - A	**10-**	**50/**	**150**	**A4**	10	190-00006	**532,05**
HB - VMU - A	**10-**	**65/**	**165**	**A4**	10	190-00007	**545,25**
HB - VMU - A	**10-**	**90/**	**190**	**A4**	10	190-00008	**624,70**
HB - VMU - A	**10-**	**160/**	**260**	**A4**	10	190-00009	**924,70**
HB - VMU - A	**12-**	**15/**	**120**	**A4 ①**	10	190-00011	**573,35**
HB - VMU - A	**12-**	**25/**	**130**	**A4 ①**	10	190-00012	**616,45**
HB - VMZ - A	**12-**	**50/**	**155**	**A4 ①**	10	190-00014	**697,65**
HB - VMU - A	**12-**	**80/**	**185**	**A4 ①**	10	190-00056	**1.036,90**
HB - VMU - A	**12-**	**120/**	**225**	**A4 ①**	10	190-00057	**1.220,70**
HB - VMU - A	**12-**	**160/**	**265**	**A4 ①**	10	190-00058	**1.410,95**
HB - VMU - AH	**12-**	**15/**	**120**	**A4 ②**	10	250-00001	**595,00**
HB - VMU - AH	**12-**	**25/**	**130**	**A4 ②**	10	250-00002	**633,10**
HB - VMU - AH	**12-**	**50/**	**155**	**A4 ②**	10	250-00003	**720,85**
HB - VMU - AH	**12-**	**80/**	**185**	**A4 ②**	10	250-00007	**1.047,45**
HB - VMU - AH	**12-**	**120/**	**225**	**A4 ②**	10	250-00008	**1.232,95**
HB - VMU - AH	**12-**	**160/**	**265**	**A4 ②**	10	250-00009	**1.425,15**

① HB -VMU-A 12 zur Verwendung in Vollstein ohne Siebhülse.
② HB -VMU-AH 12 zur Verwendung in Voll- und Lochstein mit Siebhülse.
Weitere Größen auf Anfrage
Edelstahl HCR oder Stahl feuerverzinkt auf Anfrage

HB-VMU-IG Innengewindehülse Y01

Für ungerissenen Beton

Artikelbezeichnung	PE [St.]	Bestell-Nr. 0430.	Preis [EUR/100 St.]
Ausführung: GV gemäß Tabelle, Preisliste Seite 2			
HB-VMU-IG M6 GV	10	230-00003	**133,15**
HB-VMU-IG M8 GV	10	230-00004	**142,60**
Ausführung: A4 gemäß Tabelle, Preisliste Seite 2			
HB-VMU-IG M6 A4	10	230-00001	**422,35**
HB-VMU-IG M8 A4	10	230-00002	**510,55**

★ HALFEN-Hinweis: Allgemeine Erläuterungen siehe Übersichtsseite am Anfang des Kapitels

© 2015 HALFEN · PL 2/15 · www.halfen.de

HB-VMU-IGH Innengewindehülse Y01

Zugelassen für Vollstein ohne Siebhülse
DIBt Z - 21.3 - 1853

Artikelbezeichnung	PE [St.]	Bestell-Nr. 0430.	Preis [EUR/100 St.]
Ausführung: GV gemäß Tabelle, Preisliste Seite 2			
HB - VMU - IGH M6	10	240-00003	**147,65**
HB - VMU - IGH M8	10	240-00004	**158,10**
HB-VMU-IG M6 GV ①	10	230-00003	**137,40**
HB-VMU-IG M8 GV ①	10	230-00004	**147,15**
Ausführung: A4 gemäß Tabelle, Preisliste Seite 2			
HB - VMU - IGH M6	10	240-00001	**435,85**
HB - VMU - IGH M8	10	240-00002	**526,95**
HB-VMU-IG M6 A4 ①	10	230-00001	**435,85**
HB-VMU-IG M8 A4 ①	10	230-00002	**526,95**

① HB VMU-IG ist nicht Bestandteil der Zulassung.

HB-VMU-SH Siebhülse Y01

Für Anwendungen in Lochstein-Mauerwerk

Artikelbezeichnung Ø	Passend für:	PE [St.]	Bestell-Nr. 0433.	Preis [EUR/100 St.]
Ausführung: Polypropylen				
HB - VMU - SH 14x100	M8	10	040-00120	**50,50**
HB - VMU - SH 16x100	M10 - M12; IGH M6 - M8	10	040-00121	**57,65**

HB-VMU Injektionssystem Y01

Zweikomponenten-Kartusche
Zugelassen für Voll- und Lochstein Mauerwerk, DiBt Z - 21.3 - 1853 und für ungerissenen Beton, ETA-Zulassung 07/0255

Artikelbezeichnung	Inhalt [ml]	PE [St.] ②	Bestell-Nr. 0433.	Preis [EUR/Stück]
Ausführung: Zweikomponentenmörtel, styrolfrei				
HB-VMU 150 Kartusche ①	150	12	040-00129	**21,05**
HB-VMU 300 Kartusche ①	300	12	040-00130	**45,15**
HB-VMU 345 Kartusche	345	12	040-00131	**54,05**
HB-VMU 420 Kartusche	420	12	040-00134	**66,10**
HB-VM-X Statikmischer			040-00039	**1,85**
HB-VMU-X 420 Statikmischer			040-00135	**2,05**
HB-VM-XE (200 mm) Verlängerung für Mischer			040-00076	**0,50**
HB-VM-BL Bürstenlehre			040-00103	**11,70**

Ein Statikmischer pro Kartusche liegt bei.
① HB -VMU 150 und HB -VMU 300 können mit einer Standard-Silikonpistole ausgepresst werden.
② Kartuschen auch einzeln lieferbar.

HB-RB Reinigungsbürste Y01

Zubehör für Bohrlochreinigung
Für Bohrlochdurchmesser 10 - 35mm

Artikelbezeichnung Ø	Passend für HB-	PE [St.]	Bestell-Nr. 0433.	Preis [EUR/Stück]
Ausführung: Stahldraht				
HB-RB 10	VMZ, V, VMU M8	1	040-00104	**9,35**
HB-RB 12	VMZ, V, VMU M10	1	040-00105	**9,55**
HB-RB 14	VMZ, V, VMU M12	1	040-00106	**9,75**
HB-RB 18	VMZ, V, VMU M16	1	040-00107	**10,35**
HB-RB 22	VMZ 115, VMU M20	1	040-00108	**10,85**
HB-RB 24	VMZ M20	1	040-00113	**11,35**
HB-RB 26	V M20, VMZ, VMU M24	1	040-00109	**13,50**
HB-RB 28	V M24	1	040-00114	**14,40**
HB-RB 32	VMU M30	1	040-00115	**20,95**
HB-RB 35	V M30	1	040-00119	**17,35**

HB-RB-H Reinigungsbürste Y01

Für System VMU

Artikelbezeichnung Ø	passend für Bohrloch Ø [mm]	PE [St.]	Bestell-Nr. 0433.	Preis [EUR/Stück]
Ausführung: Stahldraht				
HB-RB-H 18	10-16	1	040-00067	**7,70**

Verankerungssysteme 1
Bewehrungssysteme 2
Transportankersysteme 3
Fassadensysteme 4
DETAN 5
Montagetechnik 6
Schrauben, Zubehör 7

★ HALFEN-Hinweis: Allgemeine Erläuterungen siehe Übersichtsseite am Anfang des Kapitels

© 2015 HALFEN · PL 2/15 · www.halfen.de

HB-VM-P Auspresspistole Y01

Auspresspistole auch für herkömmliche Kartuschen geeignet.

Artikelbezeichnung	Bestell-Nr. 0433.	Preis [EUR/Stück]
Ausführung: Metall		
HB-VM-P 345	040-00077	**105,25**
HB-VM-P 345 Profi	040-00078	**153,90**
HB-VM-P 420 ①	040-00079	**auf Anfrage**
HB-VM-P 420 Profi ①	040-00080	**auf Anfrage**
① Auspresspistole auch passend für Kartuschen 385 ml		

Ausblaspistole/Ausblaspumpe/Zubehör Y01

Zubehör für Bohrlochreinigung

HB VM-AP

HB VM-ABP

Artikelbezeichnung	Passend für Bohrlöcher Ø [mm]	PE [St.]	Bestell-Nr. 0433.	Preis [EUR/Stück]
Ausführung: gemäß Katalog				
HB-VM-AP	8-35	1	040-00110	**39,05**
HB-VM-ABP	22-26	1	040-00111	**65,45**
HB-ZU-AP	8-35	1	040-00069	**22,35**

HB-V-M Setzwerkzeug Y01

Setzwerkzeug für Verbundanker für Ankerstange ohne Außensechskant.
Für System HB-V

Artikelbezeichnung	Ø	PE [St.]	Bestell-Nr. 0433.	Preis [EUR/Stück]
Ausführung: gemäß Katalog				
HB - V - M	**8**	1	040-00030	**3,35**
HB - V - M	**10**	1	040-00031	**3,60**
HB - V - M	**12**	1	040-00032	**4,30**
HB - V - M	**14**	1	040-00033	**8,25**
HB - V - M	**16**	1	040-00034	**8,35**
HB - V - M	**20**	1	040-00035	**11,15**
HB - V - M	**24**	1	040-00036	**17,15**
HB - V - M	**30**	1	040-00037	**43,10**

★ HALFEN-Hinweis: Allgemeine Erläuterungen siehe Übersichtsseite am Anfang des Kapitels

© 2015 HALFEN · PL 2/15 · www.halfen.de

HB-B Bolzenanker Y01

Zugelassen für ungerissenen Beton,
ETA-Zulassung 07/0248 (GV) und ETA-Zulassung 07/0247 (A4)

Artikelbezeichnung	Ø	Klemmstärke	Dübellänge		PE [St.]	Bestell-Nr. 0432.	Preis [EUR/100 St.]
Ausführung: GV gemäß Tabelle, Preisliste Seite 2							
HB-B	**6-**	**5/**	**40**	**GV ①**	100	060-00059	**51,25**
HB-B	**6-**	**5-15/**	**52**	**GV**	100	060-00140	**58,65**
HB-B	**6-**	**10-20/**	**67**	**GV**	100	060-00060	**62,30**
HB-B	**6-**	**15-25/**	**72**	**GV**	100	060-00141	**62,35**
HB-B	**6-**	**25-35/**	**82**	**GV**	100	060-00061	**68,45**
HB-B	**6-**	**30-40/**	**87**	**GV**	100	060-00142	**67,05**
HB-B	**6-**	**40-50/**	**97**	**GV**	100	060-00062	**71,95**
HB-B	**8-**	**5/**	**50**	**GV ①**	100	060-00063	**60,75**
HB-B	**8-**	**10/**	**60**	**GV ①**	100	060-00064	**68,85**
HB-B	**8-**	**10-19/**	**75**	**GV**	100	060-00065	**69,95**
HB-B	**8-**	**15-24/**	**80**	**GV**	100	060-00045	**72,05**
HB-B	**8-**	**20-29/**	**85**	**GV**	100	060-00046	**83,40**
HB-B	**8-**	**25-34/**	**90**	**GV**	100	060-00066	**84,75**
HB-B	**8-**	**30-39/**	**95**	**GV**	100	060-00047	**85,90**
HB-B	**8-**	**35-44/**	**100**	**GV**	100	060-00143	**74,30**
HB-B	**8-**	**45-54/**	**110**	**GV**	100	060-00067	**90,05**
HB-B	**8-**	**55-64/**	**120**	**GV**	100	060-00068	**91,55**
HB-B	**10-**	**10/**	**60**	**GV ①**	50	060-00048	**85,70**
HB-B	**10-**	**10-16/**	**85**	**GV**	50	060-00069	**103,80**
HB-B	**10-**	**15-21/**	**90**	**GV**	50	060-00049	**104,60**
HB-B	**10-**	**20-26/**	**95**	**GV**	50	060-00070	**110,50**
HB-B	**10-**	**30-36/**	**105**	**GV**	50	060-00071	**112,10**
HB-B	**10-**	**45-51/**	**120**	**GV**	50	060-00072	**129,95**
HB-B	**10-**	**50-56/**	**125**	**GV**	50	060-00073	**135,40**
HB-B	**10-**	**70-76/**	**145**	**GV**	50	060-00074	**152,90**
HB-B	**10-**	**100-106/**	**175**	**GV**	50	060-00075	**154,30**
HB-B	**10-**	**140-146/**	**215**	**GV**	25	060-00076	**204,25**
HB-B	**12-**	**5/**	**75**	**GV ①**	25	060-00077	**154,20**
HB-B	**12-**	**10/**	**95**	**GV**	25	060-00050	**157,40**
HB-B	**12-**	**10-25/**	**105**	**GV**	25	060-00144	**158,60**
HB-B	**12-**	**15-30/**	**110**	**GV**	25	060-00051	**159,00**
HB-B	**12-**	**20-35/**	**115**	**GV**	25	060-00078	**180,55**
HB-B	**12-**	**30-45/**	**125**	**GV**	25	060-00052	**187,75**
HB-B	**12-**	**50-65/**	**145**	**GV**	25	060-00079	**198,90**
HB-B	**12-**	**65-80/**	**160**	**GV**	25	060-00080	**226,20**
HB-B	**12-**	**85-100/**	**180**	**GV**	25	060-00081	**276,60**
HB-B	**12-**	**105-120/**	**200**	**GV**	25	060-00082	**284,65**
HB-B	**12-**	**125-140/**	**220**	**GV**	25	060-00083	**325,55**
HB-B	**12-**	**145-160/**	**240**	**GV**	20	060-00084	**333,80**
HB-B	**12-**	**160-175/**	**255**	**GV**	20	060-00085	**351,70**
HB-B	**12-**	**190-205/**	**285**	**GV**	20	060-00086	**388,70**
HB-B	**12-**	**230-245/**	**325**	**GV**	20	060-00087	**597,30**
HB-B	**12-**	**260-275/**	**355**	**GV**	20	060-00088	**691,75**
HB-B	**16-**	**5/**	**90**	**GV ①**	20	060-00089	**258,70**
HB-B	**16-**	**13/**	**115**	**GV ①**	20	060-00053	**277,85**
HB-B	**16-**	**10-28/**	**130**	**GV**	20	060-00145	**278,20**
HB-B	**16-**	**30-48/**	**150**	**GV**	20	060-00054	**302,75**
HB-B	**16-**	**60-78/**	**180**	**GV**	20	060-00055	**425,20**
HB-B	**16-**	**80-98/**	**200**	**GV**	10	060-00090	**469,80**
HB-B	**16-**	**100-118/**	**220**	**GV**	10	060-00056	**508,70**
HB-B	**16-**	**130-148/**	**250**	**GV**	10	060-00091	**624,00**
HB-B	**16-**	**165-183/**	**285**	**GV**	10	060-00092	**771,00**
HB-B	**16-**	**200-218/**	**320**	**GV**	10	060-00093	**825,75**

Artikelbezeichnung	Ø	Klemmstärke	Dübellänge		PE [St.]	Bestell-Nr. 0432.	Preis [EUR/100 St.]
Ausführung: GV gemäß Tabelle, Preisliste Seite 2							
HB-B	**20-**	**10/**	**120**	**GV**	10	060-00146	**527,70**
HB-B	**20-**	**5-27/**	**150**	**GV**	10	060-00057	**689,45**
HB-B	**20-**	**20-42/**	**165**	**GV**	10	060-00147	**583,65**
HB-B	**20-**	**60-82/**	**205**	**GV**	10	060-00058	**870,35**
HB-B	**20-**	**95-117/**	**240**	**GV**	10	060-00095	**954,05**
Ausführung: A4 gemäß Tabelle, Preisliste Seite 2							
HB-B	**6-**	**5/**	**40**	**A4 ①**	100	060-00001	**215,70**
HB-B	**6-**	**5-15/**	**52**	**A4**	100	060-00133	**227,70**
HB-B	**6-**	**10-20/**	**67**	**A4**	100	060-00002	**245,85**
HB-B	**6-**	**25-35/**	**82**	**A4**	100	060-00003	**274,40**
HB-B	**6-**	**40-50/**	**97**	**A4**	100	060-00004	**309,60**
HB-B	**8-**	**5/**	**50**	**A4 ①**	100	060-00005	**309,60**
HB-B	**8-**	**10/**	**60**	**A4 ①**	100	060-00023	**319,20**
HB-B	**8-**	**10-/19**	**75**	**A4**	100	060-00024	**324,85**
HB-B	**8-**	**15-24/**	**80**	**A4**	100	060-00006	**332,50**
HB-B	**8-**	**20-29/**	**85**	**A4**	100	060-00025	**346,60**
HB-B	**8-**	**30-39/**	**95**	**A4**	100	060-00007	**362,95**
HB-B	**8-**	**45-54/**	**110**	**A4**	100	060-00008	**391,50**
HB-B	**8-**	**55-64/**	**120**	**A4**	100	060-00009	**405,60**
HB-B	**10-**	**10/**	**60**	**A4 ①**	50	060-00026	**426,60**
HB-B	**10-**	**10-16/**	**85**	**A4**	50	060-00027	**467,40**
HB-B	**10-**	**15-21/**	**90**	**A4**	50	060-00010	**477,00**
HB-B	**10-**	**20-26/**	**95**	**A4**	50	060-00028	**497,65**
HB-B	**10-**	**30-36/**	**105**	**A4**	50	060-00029	**533,85**
HB-B	**10-**	**45-51/**	**120**	**A4**	50	060-00011	**557,45**
HB-B	**10-**	**50-56/**	**125**	**A4**	50	060-00030	**579,60**
HB-B	**10-**	**70-76/**	**145**	**A4**	50	060-00031	**672,50**
HB-B	**10-**	**100-106/**	**175**	**A4**	50	060-00012	**776,00**
HB-B	**10-**	**140-146/**	**215**	**A4**	25	060-00032	**969,65**
HB-B	**12-**	**5/**	**75**	**A4 ①**	25	060-00033	**663,05**
HB-B	**12-**	**10/**	**95**	**A4**	25	060-00034	**686,75**
HB-B	**12-**	**10-25/**	**105**	**A4**	25	060-00135	**699,80**
HB-B	**12-**	**15-30/**	**110**	**A4**	25	060-00013	**706,70**
HB-B	**12-**	**20-35/**	**115**	**A4**	25	060-00014	**780,85**
HB-B	**12-**	**30-45/**	**125**	**A4**	25	060-00015	**812,20**
HB-B	**12-**	**50-65/**	**145**	**A4**	25	060-00016	**860,10**
HB-B	**12-**	**65-80/**	**160**	**A4**	25	060-00035	**952,65**
HB-B	**12-**	**85-100/**	**180**	**A4**	25	060-00017	**1.102,80**
HB-B	**12-**	**105-120/**	**200**	**A4**	25	060-00036	**1.169,40**
HB-B	**12-**	**125-140/**	**220**	**A4**	20	060-00037	**1.315,50**
HB-B	**12-**	**145-160/**	**240**	**A4**	20	060-00038	**1.461,00**
HB-B	**16-**	**5/**	**90**	**A4 ①**	20	060-00136	**1.246,55**
HB-B	**16-**	**15/**	**115**	**A4 ①**	20	060-00018	**1.279,70**
HB-B	**16-**	**10-28/**	**130**	**A4**	20	060-00137	**1.316,15**
HB-B	**16-**	**30-48/**	**150**	**A4**	20	060-00019	**1.370,10**
HB-B	**16-**	**60-78/**	**180**	**A4**	10	060-00020	**1.605,20**
HB-B	**16-**	**80-98/**	**200**	**A4**	10	060-00021	**1.713,25**
HB-B	**16-**	**100-118/**	**220**	**A4**	10	060-00039	**2.073,50**
HB-B	**16-**	**130-148/**	**250**	**A4**	10	060-00040	**2.326,10**
HB-B	**16-**	**200-218/**	**320**	**A4**	10	060-00138	**3.703,25**
HB-B	**20-**	**5-27/**	**150**	**A4**	10	060-00041	**2.553,80**
HB-B	**20-**	**35-57/**	**180**	**A4**	10	060-00042	**3.287,95**
HB-B	**20-**	**60-82/**	**205**	**A4**	10	060-00022	**3.398,85**
HB-B	**20-**	**95-117/**	**240**	**A4**	10	060-00043	**3.655,85**

① Nicht Bestandteil der Zulassung.

★ HALFEN-Hinweis: Allgemeine Erläuterungen siehe Übersichtsseite am Anfang des Kapitels

© 2015 HALFEN · PL 2/15 · www.halfen.de

HB-B-U Bolzenanker Y01

Mit großer U-Scheibe DIN 440
Zugelassen für ungerissenen Beton, ETA-Zulassung 07/0248

Artikelbezeichnung Ø		Klemm-stärke	Dübel-länge		PE [St.]	Bestell-Nr. 0432.	Preis [EUR/100 St.]
Ausführung: GV gemäß Tabelle, Preisliste Seite 2							
HB-B-U	**12-**	**85-100/**	**180**	**GV ①**	25	310-00001	**296,80**
HB-B-U	**12-**	**105-120/**	**200**	**GV ①**	25	310-00002	**328,85**
HB-B-U	**12-**	**125-140/**	**220**	**GV ①**	25	310-00003	**336,85**
HB-B-U	**12-**	**145-160/**	**240**	**GV ①**	20	310-00004	**344,80**
HB-B-U	**12-**	**160-175/**	**255**	**GV ①**	20	310-00005	**363,30**
HB-B-U	**12-**	**190-205/**	**285**	**GV ①**	20	310-00006	**410,70**
HB-B-U	**12-**	**230-245/**	**325**	**GV ①**	20	310-00007	**616,60**
HB-B-U	**12-**	**260-275/**	**355**	**GV ①**	10	310-00008	**714,00**
HB-B-U	**16-**	**80-98/**	**200**	**GV ②**	10	310-00009	**500,05**
HB-B-U	**16-**	**100-118/**	**220**	**GV ②**	10	310-00010	**558,95**
HB-B-U	**16-**	**130-148/**	**250**	**GV ②**	10	310-00011	**653,05**
HB-B-U	**16-**	**165-183/**	**285**	**GV ②**	10	310-00012	**803,60**
HB-B-U	**16-**	**200-218/**	**320**	**GV ②**	10	310-00013	**854,80**

① Ø U-Scheibe M12 DIN 440 = 44 mm
② Ø U-Scheibe M16 DIN 440 = 56 mm

HB-BZ Bolzenanker Y01

Zugelassen für gerissenen und ungerissenen Beton,
ETA-Zulassung 07/0250 (GV), 07/0249 (A4)

Artikelbezeichnung Ø		Klemm-stärke	Dübellänge		PE [St.]	Bestell-Nr. 0432.	Preis [EUR/100 St.]
Ausführung: GV gemäß Tabelle, Preisliste Seite 2							
HB-BZ	**8-**	**10/**	**75**	**GV**	100	260-00001	**95,65**
HB-BZ	**8-**	**15/**	**80**	**GV**	100	260-00002	**101,15**
HB-BZ	**8-**	**30/**	**95**	**GV**	100	260-00003	**118,05**
HB-BZ	**8-**	**50/**	**115**	**GV**	100	260-00004	**134,80**
HB-BZ	**8-**	**100/**	**165**	**GV**	50	260-00005	**165,15**
HB-BZ	**10-**	**10/**	**90**	**GV**	50	260-00006	**131,50**
HB-BZ	**10-**	**15/**	**95**	**GV**	50	260-00007	**139,75**
HB-BZ	**10-**	**20/**	**100**	**GV**	50	260-00008	**150,95**
HB-BZ	**10-**	**30/**	**110**	**GV**	50	260-00009	**156,60**
HB-BZ	**10-**	**50/**	**130**	**GV**	50	260-00010	**166,00**
HB-BZ	**10-**	**75/**	**155**	**GV**	50	260-00011	**193,70**
HB-BZ	**10-**	**100/**	**180**	**GV**	50	260-00039	**219,10**
HB-BZ	**10-**	**150/**	**230**	**GV**	50	260-00040	**287,45**

Artikelbezeichnung Ø		Klemm-stärke	Dübellänge		PE [St.]	Bestell-Nr. 0432.	Preis [EUR/100 St.]
Ausführung: GV gemäß Tabelle, Preisliste Seite 2							
HB-BZ	**12-**	**15/**	**110**	**GV**	25	260-00012	**202,15**
HB-BZ	**12-**	**20/**	**115**	**GV**	25	260-00013	**208,00**
HB-BZ	**12-**	**30/**	**125**	**GV**	25	260-00014	**227,30**
HB-BZ	**12-**	**50/**	**145**	**GV**	25	260-00015	**262,85**
HB-BZ	**12-**	**65/**	**160**	**GV**	25	260-00016	**285,05**
HB-BZ	**12-**	**85/**	**180**	**GV**	25	260-00017	**326,85**
HB-BZ	**12-**	**105/**	**200**	**GV**	25	260-00018	**366,45**
HB-BZ	**12-**	**125/**	**220**	**GV**	25	260-00019	**432,15**
HB-BZ	**12-**	**145/**	**240**	**GV**	20	260-00020	**488,95**
HB-BZ	**12-**	**160/**	**255**	**GV**	20	260-00021	**534,35**
HB-BZ	**12-**	**190/**	**285**	**GV**	20	260-00037	**597,30**
HB-BZ	**16-**	**15/**	**135**	**GV**	20	260-00022	**429,45**
HB-BZ	**16-**	**25/**	**145**	**GV**	20	260-00023	**441,85**
HB-BZ	**16-**	**50/**	**170**	**GV**	20	260-00024	**535,90**
HB-BZ	**16-**	**80/**	**200**	**GV**	10	260-00025	**590,70**
HB-BZ	**16-**	**100/**	**220**	**GV**	10	260-00026	**714,50**
HB-BZ	**16-**	**140/**	**260**	**GV**	10	260-00027	**780,30**
HB-BZ	**16-**	**180/**	**300**	**GV**	10	260-00028	**866,60**
HB-BZ	**20-**	**30/**	**165**	**GV**	10	260-00029	**844,00**
HB-BZ	**20-**	**60/**	**195**	**GV**	10	260-00030	**1.080,90**
HB-BZ	**20-**	**100/**	**235**	**GV**	5	260-00031	**1.210,50**
HB-BZ	**20-**	**130/**	**265**	**GV**	5	260-00032	**1.271,00**
HB-BZ	**20-**	**150/**	**285**	**GV**	5	260-00033	**1.425,75**
HB-BZ	**24-**	**30/**	**190**	**GV**	10	260-00034	**1.785,20**
HB-BZ	**24-**	**60/**	**220**	**GV**	5	260-00035	**1.982,15**
HB-BZ	**24-**	**75/**	**235**	**GV**	5	260-00036	**2.069,90**
HB-BZ	**24-**	**100/**	**260**	**GV**	5	260-00038	**2.158,65**
Ausführung: A4 gemäß Tabelle, Preisliste Seite 2							
HB-BZ	**8-**	**10/**	**75**	**A4**	100	040-00001	**488,05**
HB-BZ	**8-**	**15/**	**80**	**A4**	100	040-00009	**513,45**
HB-BZ	**8-**	**30/**	**95**	**A4**	100	040-00010	**542,20**
HB-BZ	**8-**	**50/**	**115**	**A4**	100	040-00002	**599,60**
HB-BZ	**10-**	**10/**	**90**	**A4**	50	040-00003	**646,55**
HB-BZ	**10-**	**15/**	**95**	**A4**	50	040-00011	**696,25**
HB-BZ	**10-**	**30/**	**110**	**A4**	50	040-00012	**820,40**
HB-BZ	**10-**	**50/**	**130**	**A4**	50	040-00004	**927,90**
HB-BZ	**12-**	**15/**	**110**	**A4**	25	040-00005	**1.030,45**
HB-BZ	**12-**	**20/**	**115**	**A4**	25	040-00013	**1.092,30**
HB-BZ	**12-**	**30/**	**125**	**A4**	25	040-00014	**1.152,45**
HB-BZ	**12-**	**50/**	**145**	**A4**	25	040-00006	**1.293,85**
HB-BZ	**12-**	**85/**	**180**	**A4**	25	040-00015	**1.573,45**
HB-BZ	**12-**	**125/**	**220**	**A4**	25	040-00016	**1.810,60**
HB-BZ	**12-**	**160/**	**255**	**A4**	20	040-00023	**2.006,85**
HB-BZ	**12-**	**180/**	**275**	**A4**	20	040-00024	**2.146,10**
HB-BZ	**12-**	**190/**	**285**	**A4**	20	040-00025	**2.255,50**
HB-BZ	**16-**	**25/**	**145**	**A4**	20	040-00007	**2.040,20**
HB-BZ	**16-**	**50/**	**170**	**A4**	20	040-00008	**2.204,90**
HB-BZ	**16-**	**100/**	**220**	**A4**	10	040-00017	**2.834,80**
HB-BZ	**20-**	**30/**	**165**	**A4**	10	040-00018	**4.294,15**
HB-BZ	**20-**	**60/**	**195**	**A4**	10	040-00019	**5.054,20**
HB-BZ	**20-**	**100/**	**235**	**A4**	5	040-00020	**6.229,45**
HB-BZ	**20-**	**130/**	**265**	**A4**	5	040-00021	**6.823,30**
HB-BZ	**20-**	**150/**	**285**	**A4**	5	040-00022	**7.328,70**

Weitere Längen auf Anfrage

★ HALFEN-Hinweis: Allgemeine Erläuterungen siehe Übersichtsseite am Anfang des Kapitels

© 2015 HALFEN · PL 2/15 · www.halfen.de

HB-BZ-U Bolzenanker Y01

Mit großer Unterlegscheibe DIN EN ISO 7093 (DIN 9024)
Zugelassen für gerissenen und ungerissenen Beton,
ETA-Zulassung 07/0250 (GV) und ETA-Zulassung 07/0249 (A4)

Artikelbezeichnung	Ø	Klemm-stärke	Dübel-länge		PE [St.]	Bestell-Nr. 0432.	Preis [EUR/100 St.]
Ausführung: GV gemäß Tabelle, Preisliste Seite 2							
HB-BZ-U	**8-**	**10/**	**75**	**GV**	100	270-00001	**101,85**
HB-BZ-U	**8-**	**15/**	**80**	**GV**	100	270-00002	**107,20**
HB-BZ-U	**8-**	**30/**	**95**	**GV**	100	270-00003	**125,25**
HB-BZ-U	**8-**	**50/**	**115**	**GV**	100	270-00004	**142,90**
HB-BZ-U	**10-**	**10/**	**90**	**GV**	50	270-00005	**139,05**
HB-BZ-U	**10-**	**15/**	**95**	**GV**	50	270-00006	**148,50**
HB-BZ-U	**10-**	**20/**	**100**	**GV**	50	270-00007	**159,90**
HB-BZ-U	**10-**	**30/**	**110**	**GV**	50	270-00008	**166,15**
HB-BZ-U	**10-**	**50/**	**130**	**GV**	50	270-00009	**176,00**
HB-BZ-U	**10-**	**100/**	**180**	**GV**	50	270-00026	**229,20**
HB-BZ-U	**10-**	**150/**	**230**	**GV**	50	270-00027	**298,30**
HB-BZ-U	**12-**	**15/**	**110**	**GV**	25	270-00010	**218,35**
HB-BZ-U	**12-**	**30/**	**125**	**GV**	25	270-00011	**249,15**
HB-BZ-U	**12-**	**50/**	**145**	**GV**	25	270-00012	**287,55**
HB-BZ-U	**12-**	**125/**	**220**	**GV**	25	270-00013	**453,70**
HB-BZ-U	**12-**	**160/**	**255**	**GV**	20	270-00014	**651,95**
HB-BZ-U	**16-**	**25/**	**145**	**GV**	20	270-00015	**478,00**
HB-BZ-U	**16-**	**100/**	**220**	**GV**	10	270-00016	**758,30**
HB-BZ-U	**16-**	**140/**	**260**	**GV**	10	270-00017	**829,05**
HB-BZ-U	**16-**	**180/**	**300**	**GV**	10	270-00018	**918,20**
HB-BZ-U	**20-**	**30/**	**165**	**GV**	10	270-00019	**911,60**
HB-BZ-U	**20-**	**60/**	**195**	**GV**	10	270-00020	**1.167,35**
HB-BZ-U	**20-**	**100/**	**235**	**GV**	5	270-00021	**1.304,20**
HB-BZ-U	**20-**	**130/**	**265**	**GV**	5	270-00022	**1.372,80**
HB-BZ-U	**20-**	**150/**	**285**	**GV**	5	270-00023	**1.539,95**
HB-BZ-U	**24-**	**30/**	**190**	**GV**	10	270-00024	**1.928,00**
HB-BZ-U	**24-**	**60/**	**220**	**GV**	5	270-00025	**2.140,65**
Ausführung: A4 gemäß Tabelle, Preisliste Seite 2							
HB-BZ-U	**8-**	**10/**	**75**	**A4**	100	250-00001	**538,95**
HB-BZ-U	**8-**	**15/**	**80**	**A4**	100	250-00002	**549,35**
HB-BZ-U	**8-**	**30/**	**95**	**A4**	100	250-00004	**547,25**
HB-BZ-U	**8-**	**50/**	**115**	**A4**	100	250-00005	**662,10**
HB-BZ-U	**10-**	**10/**	**90**	**A4**	50	250-00006	**713,90**
HB-BZ-U	**10-**	**15/**	**95**	**A4**	50	250-00007	**745,10**
HB-BZ-U	**10-**	**30/**	**110**	**A4**	50	250-00008	**879,65**
HB-BZ-U	**10-**	**50/**	**130**	**A4**	50	250-00009	**1.024,50**
HB-BZ-U	**12-**	**15/**	**110**	**A4**	25	250-00010	**1.137,80**
HB-BZ-U	**12-**	**30/**	**125**	**A4**	25	250-00011	**1.232,95**
HB-BZ-U	**12-**	**50/**	**145**	**A4**	25	250-00012	**1.428,85**
HB-BZ-U	**12-**	**125/**	**220**	**A4**	25	250-00013	**1.937,40**
HB-BZ-U	**12-**	**160/**	**255**	**A4**	20	250-00021	**2.006,85**
HB-BZ-U	**12-**	**180/**	**275**	**A4**	20	250-00022	**2.146,10**
HB-BZ-U	**12-**	**190/**	**285**	**A4**	20	250-00023	**2.255,50**
HB-BZ-U	**16-**	**25/**	**145**	**A4**	20	250-00014	**2.279,25**
HB-BZ-U	**16-**	**100/**	**220**	**A4**	10	250-00015	**3.139,25**
HB-BZ-U	**20-**	**30/**	**165**	**A4**	10	250-00016	**4.594,80**
HB-BZ-U	**20-**	**60/**	**195**	**A4**	10	250-00017	**5.408,05**
HB-BZ-U	**20-**	**100/**	**235**	**A4**	5	250-00018	**6.594,95**
HB-BZ-U	**20-**	**130/**	**265**	**A4**	5	250-00019	**7.266,05**
HB-BZ-U	**20-**	**150/**	**285**	**A4**	5	250-00020	**7.841,60**
Weitere Längen auf Anfrage							

HB-SZ-SK Schwerlastanker Y01

Mit Senkkopf
Zugelassen für gerissenen und ungerissenen Beton

Artikelbezeichnung	Ø	Klemm-stärke	Dübel-länge		PE [St.]	Bestell-Nr. 0432.	Preis [EUR/100 St.]
Ausführung: Stahl, verzinkt							
HB-SZ-SK	**10**	**10/**	**70**	**GV**	50	340-00001	**auf Anfrage**
HB-SZ-SK	**10**	**25/**	**85**	**GV**	50	340-00002	**auf Anfrage**
HB-SZ-SK	**10**	**45/**	**100**	**GV**	50	340-00003	**auf Anfrage**
HB-SZ-SK	**12**	**10/**	**80**	**GV**	50	340-00004	**auf Anfrage**
HB-SZ-SK	**12**	**25/**	**95**	**GV**	50	340-00005	**auf Anfrage**
HB-SZ-SK	**12**	**50/**	**120**	**GV**	25	340-00006	**auf Anfrage**
HB-SZ-SK	**15**	**10/**	**95**	**GV**	25	340-00007	**auf Anfrage**
HB-SZ-SK	**15**	**25/**	**110**	**GV**	25	340-00008	**auf Anfrage**
HB-SZ-SK	**15**	**35/**	**120**	**GV**	25	340-00009	**auf Anfrage**
HB-SZ-SK	**15**	**50/**	**135**	**GV**	25	340-00010	**auf Anfrage**
HB-SZ-SK	**18**	**20/**	**115**	**GV**	20	340-00011	**auf Anfrage**
HB-SZ-SK	**18**	**40/**	**135**	**GV**	20	340-00012	**auf Anfrage**
Weitere Längen sowie Sonderkombinationen auf Anfrage							

★ HALFEN-Hinweis: Allgemeine Erläuterungen siehe Übersichtsseite am Anfang des Kapitels

© 2015 HALFEN · PL 2/15 · www.halfen.de

HB-SZ-S / HB-SZ-B Schwerlastanker Y01

Zugelassen für gerissenen und ungerissenen Beton

Artikelbezeichnung Ø		Klemm-stärke	Dübel-länge		PE [St.]	Bestell-Nr. 0432.	Preis [EUR/100 St.]
Ausführung: Stahl galvanisch verzinkt							
HB-SZ-S	**10-**	**0/**	**65**	**GV**	100	320-00001	**auf Anfrage**
HB-SZ-S	**10-**	**10/**	**75**	**GV**	50	320-00002	**auf Anfrage**
HB-SZ-S	**10-**	**30/**	**95**	**GV**	50	320-00003	**auf Anfrage**
HB-SZ-S	**10-**	**50/**	**115**	**GV**	50	320-00004	**auf Anfrage**
HB-SZ-S	**10-**	**100/**	**-**	**GV**	25	#	**auf Anfrage**
HB-SZ-S	**12-**	**0/**	**75**	**GV**	50	320-00005	**auf Anfrage**
HB-SZ-S	**12-**	**10/**	**85**	**GV**	50	320-00006	**auf Anfrage**
HB-SZ-S	**12-**	**30/**	**105**	**GV**	50	320-00007	**auf Anfrage**
HB-SZ-S	**12-**	**50/**	**125**	**GV**	25	320-00008	**auf Anfrage**
HB-SZ-S	**12-**	**100/**	**-**	**GV**	25	#	**auf Anfrage**
HB-SZ-S	**15-**	**0/**	**91**	**GV**	25	320-00009	**auf Anfrage**
HB-SZ-S	**15-**	**15/**	**106**	**GV**	25	320-00010	**auf Anfrage**
HB-SZ-S	**15-**	**25/**	**116**	**GV**	25	320-00011	**auf Anfrage**
HB-SZ-S	**15-**	**45/**	**136**	**GV**	25	320-00012	**auf Anfrage**
HB-SZ-S	**15-**	**95/**	**186**	**GV**	25	320-00013	**auf Anfrage**
HB-SZ-S	**18-**	**0/**	**107**	**GV**	20	320-00014	**auf Anfrage**
HB-SZ-S	**18-**	**10/**	**117**	**GV**	20	320-00015	**auf Anfrage**
HB-SZ-S	**18-**	**20/**	**127**	**GV**	20	320-00016	**auf Anfrage**
HB-SZ-S	**18-**	**40/**	**147**	**GV**	20	320-00017	**auf Anfrage**
HB-SZ-S	**18-**	**70/**	**177**	**GV**	20	320-00018	**auf Anfrage**
HB-SZ-S	**18-**	**100/**	**-**	**GV**	10	#	**auf Anfrage**
HB-SZ-S	**24-**	**0/**	**130**	**GV**	10	320-00019	**auf Anfrage**
HB-SZ-S	**24-**	**20/**	**150**	**GV**	10	320-00020	**auf Anfrage**
HB-SZ-S	**24-**	**50/**	**180**	**GV**	10	320-00021	**auf Anfrage**
HB-SZ-S	**24-**	**100/**	**-**	**GV**	5	#	**auf Anfrage**
HB-SZ-S	**24-**	**0 L/**	**150**	**GV**	10	320-00022	**auf Anfrage**
HB-SZ-S	**24-**	**30 L/**	**180**	**GV**	10	320-00023	**auf Anfrage**
HB-SZ-S	**24-**	**50 L/**	**200**	**GV**	10	320-00024	**auf Anfrage**
HB-SZ-S	**28-**	**10/**	**172**	**GV**	10	320-00025	**auf Anfrage**
HB-SZ-S	**28-**	**30/**	**195**	**GV**	10	320-00026	**auf Anfrage**
HB-SZ-S	**28-**	**60/**	**222**	**GV**	5	320-00027	**auf Anfrage**
HB-SZ-S	**28-**	**100/**	**262**	**GV**	5	320-00028	**auf Anfrage**

Artikelbezeichnung Ø		Klemm-stärke	Dübel-länge		PE [St.]	Bestell-Nr. 0432.	Preis [EUR/100 St.]
Ausführung: Stahl galvanisch verzinkt							
HB-SZ-B	**10-**	**0/**	**67**	**GV**	100	330-00001	**auf Anfrage**
HB-SZ-B	**10-**	**10/**	**77**	**GV**	50	330-00002	**auf Anfrage**
HB-SZ-B	**10-**	**30/**	**97**	**GV**	50	330-00003	**auf Anfrage**
HB-SZ-B	**10-**	**50/**	**117**	**GV**	50	330-00004	**auf Anfrage**
HB-SZ-B	**10-**	**100/**	**167**	**GV**	25	330-00005	**auf Anfrage**
HB-SZ-B	**12-**	**0/**	**80**	**GV**	50	330-00006	**auf Anfrage**
HB-SZ-B	**12-**	**10/**	**90**	**GV**	50	330-00007	**auf Anfrage**
HB-SZ-B	**12-**	**30/**	**110**	**GV**	50	330-00008	**auf Anfrage**
HB-SZ-B	**12-**	**50/**	**130**	**GV**	25	330-00009	**auf Anfrage**
HB-SZ-B	**12-**	**100/**	**180**	**GV**	25	330-00010	**auf Anfrage**
HB-SZ-B	**15-**	**0/**	**96**	**GV**	25	330-00011	**auf Anfrage**
HB-SZ-B	**15-**	**15/**	**111**	**GV**	25	330-00012	**auf Anfrage**
HB-SZ-B	**15-**	**25/**	**121**	**GV**	25	330-00013	**auf Anfrage**
HB-SZ-B	**15-**	**45/**	**141**	**GV**	25	330-00014	**auf Anfrage**
HB-SZ-B	**15-**	**95/**	**191**	**GV**	25	330-00015	**auf Anfrage**
HB-SZ-B	**18-**	**0/**	**112**	**GV**	20	330-00016	**auf Anfrage**
HB-SZ-B	**18-**	**10/**	**122**	**GV**	20	330-00017	**auf Anfrage**
HB-SZ-B	**18-**	**20/**	**132**	**GV**	20	330-00018	**auf Anfrage**
HB-SZ-B	**18-**	**40/**	**152**	**GV**	20	330-00019	**auf Anfrage**
HB-SZ-B	**18-**	**70/**	**182**	**GV**	20	330-00020	**auf Anfrage**
HB-SZ-B	**18-**	**100/**	**212**	**GV**	10	330-00021	**auf Anfrage**
HB-SZ-B	**24-**	**0/**	**137**	**GV**	10	330-00022	**auf Anfrage**
HB-SZ-B	**24-**	**20/**	**157**	**GV**	10	330-00023	**auf Anfrage**
HB-SZ-B	**24-**	**50/**	**187**	**GV**	10	330-00024	**auf Anfrage**
HB-SZ-B	**24-**	**100/**	**237**	**GV**	5	330-00025	**auf Anfrage**
HB-SZ-B	**24-**	**0 L/**	**152**	**GV**	10	330-00026	**auf Anfrage**
HB-SZ-B	**24-**	**30 L/**	**182**	**GV**	10	330-00027	**auf Anfrage**
HB-SZ-B	**24-**	**50 L/**	**202**	**GV**	10	330-00028	**auf Anfrage**
HB-SZ-B	**28-**	**10/**	**181**	**GV**	10	330-00029	**auf Anfrage**
HB-SZ-B	**28-**	**30/**	**201**	**GV**	10	330-00030	**auf Anfrage**
HB-SZ-B	**28-**	**60/**	**231**	**GV**	5	330-00031	**auf Anfrage**
HB-SZ-B	**28-**	**100/**	**271**	**GV**	5	330-00032	**auf Anfrage**

= auf Anfrage

HB-BZ-IGS Setzwerkzeug Y01

❶ für Vorsteckmontage
❷ für Durchsteckmontage

Artikelbezeichnung	Bestell-Nr. 0433.	Preis [EUR/Stück]
Ausführung: Stahl / Vorsteckmontage		
HB-BZ-IGS M6V	040-00052	**29,90**
HB-BZ-IGS M8V	040-00053	**31,55**
HB-BZ-IGS M10V	040-00054	**35,00**
HB-BZ-IGS M12V	040-00055	**38,65**
Ausführung: Stahl / Durchsteckmontage		
HB-BZ-IGS M 6D	040-00056	**9,95**
HB-BZ-IGS M 8D	040-00057	**10,65**
HB-BZ-IGS M 10D	040-00058	**12,95**
HB-BZ-IGS M 12D	040-00059	**14,90**

★ HALFEN-Hinweis: Allgemeine Erläuterungen siehe Übersichtsseite am Anfang des Kapitels

© 2015 HALFEN · PL 2/15 · www.halfen.de

HB-E Einschlaganker Y01

Artikelbezeichnung	PE [St.]	Bestell-Nr. 0433.	Preis [EUR/100 St.]
Ausführung: GV gemäß Tabelle, Preisliste Seite 2			
HB-E M 5 GV ①	100	040-00001	**29,15**
HB-E M 6 GV	100	040-00002	**24,75**
HB-E M 8 GV	100	040-00003	**31,30**
HB-E M 8 x 40 GV	100	040-00004	**42,20**
HB-E M 10 GV	50	040-00005	**45,25**
HB-E M 12 GV	50	040-00006	**71,00**
HB-E M 12 x 80 GV	50	040-00007	**267,80**
HB-E M 16 GV	25	040-00008	**152,15**
HB-E M 16 x 80 GV	25	040-00009	**328,10**
HB-E M 20 GV	25	040-00010	**319,10**
Ausführung: A4 gemäß Tabelle, Preisliste Seite 2			
HB-E M5 A4 ①	100	040-00012	**auf Anfrage**
HB-E M6 A4	100	040-00013	**auf Anfrage**
HB-E M8 A4	100	040-00014	**auf Anfrage**
HB-E M8 x 40 A4	100	040-00015	**auf Anfrage**
HB-E M10 A4	50	040-00016	**auf Anfrage**
HB-E M12 A4	50	040-00017	**auf Anfrage**
HB-E M16 A4	25	040-00018	**auf Anfrage**
HB-E M20 A4	25	040-00019	**auf Anfrage**

① Nicht Bestandteil der Zulassung

HB-ED Einschlaganker Y01

Zur Befestigung von Diamantbohrgeräten

Artikelbezeichnung	PE [St.]	Bestell-Nr. 0433.	Preis [EUR/100 St.]
Ausführung: GV gemäß Tabelle, Preisliste Seite 2			
HB-ED M 12 GV ①	50	040-00091	**68,45**
HB-ED M 12 D GV ①	50	040-00150	**81,30**
HB-ED M 16 GV ①	25	040-00092	**147,65**

① Nicht Bestandteil der Zulassung.

HB-E-SW Standard-Spreizwerkzeug Y01

Artikelbezeichnung	Bestell-Nr. 0433.	Preis [EUR/Stück]
Ausführung: Stahl		
HB-E-SW 5	040-00020	**8,70**
HB-E-SW 6	040-00021	**8,70**
HB-E-SW 8	040-00022	**9,20**
HB-E-SW 8 x 40	040-00023	**10,20**
HB-E-SW 10	040-00024	**11,25**
HB-E-SW 12	040-00025	**13,00**
HB-E-SW 12 x 80	040-00026	**15,65**
HB-E-SW 16	040-00027	**19,00**
HB-E-SW 16 x 80	040-00028	**21,45**
HB-E-SW 20	040-00029	**35,35**

HB-E-MSW / HB-E-MSH Markierungs-Spreizwerkzeug Y01

Für Einschlaganker HB-E

❶ Ohne Handschutz
❷ Mit Handschutz

Artikelbezeichnung	Bestell-Nr. 0433.	Preis [EUR/Stück]
Ausführung: Stahl und Kunststoffhandgriff / Ohne Handschutz		
HB-E-MSW 8	040-00060	**13,00**
HB-E-MSW 8 x 40	040-00061	**13,40**
HB-E-MSW 10	040-00062	**15,05**
HB-E-MSW 12	040-00063	**18,00**
HB-E-MSW 12 x 80	040-00089	**20,60**
HB-E-MSW 16	040-00064	**22,45**
HB-E-MSW 16 x 80	040-00090	**25,10**
HB-E-MSW 20	040-00065	**42,60**
Ausführung: Stahl und Kunststoffhandgriff / Mit Handschutz		
HB-E-MSH 8	040-00170	**23,70**
HB-E-MSH 8 x 40	040-00171	**24,20**
HB-E-MSH 10	040-00172	**25,80**
HB-E-MSH 12	040-00173	**28,70**
HB-E-MSH 12 x 80	040-00174	**31,30**
HB-E-MSH 16	040-00175	**33,35**
HB-E-MSH 16 x 80	040-00176	**35,05**
HB-E-MSH 20	040-00177	**48,35**

★ HALFEN-Hinweis: Allgemeine Erläuterungen siehe Übersichtsseite am Anfang des Kapitels

© 2015 HALFEN · PL 2/15 · www.halfen.de

STICHWORTVERZEICHNIS NACH ARTIKELBEZEICHNUNG

A bis Ha

Artikelbezeichnung	Kurzzeichen	Seite
Abhebeschlaufen		104
Abhebesicherung	AHS	212, 213
Abstandhalter → Dübelleiste	HDB-ABST	78
Ankerbolzen	HAB	84, 85
Ankerhülsen	DEMU	27 - 33
Ankerschlaufe		33
Ankerschlaufe → Hülsenanker		125
Ankerstangen	HB	233 - 236
Anschlussstäbe	HBS-05, HSC	56 - 61, 89
Anschraubwinkel	KW, KWL	158, 159
Attika-Verblendanker	HAV	165
Aufhängeschlaufen	HSL	161
Auflagerwinkel	HW	157
Aufstellanker		98, 109
Aufstellanker	TPA-FA/-FE	109
Aufstellplatte		103
Augenanker		98
Ausblaspistole / Ausblaspumpe		238
Auspresspistole	HB-VM-P	238
Aussparungskörper		100 - 102, 110, 111
Aussparungskörper	DSM, HCC	85, 101
Balkonanschlüsse	HIT	38 - 55
Betojuster	HBJ	86
Betonrippenstahl	BRS	162
Betonstein mit Halfenschiene HTA-CE	BST	23
Bewehrungs-Rückbiegeanschlüsse	HBT	71, 72
Bewehrungs-Schraubanschlüsse	HBS-05	56 - 61
Bewehrungsanschluss	MBT	67, 68
bi-Trapez-Box©	HBB	79 - 81
Body Anker		168, 169
Bolzenanker	DEMU, HB, HB-BZ	28, 29, 174, 239 - 241
Brandschutzmanschetten	HSD-F	93
Brüstungsanker	BRA	134 - 137
ChanClip	HCP	23
Chemische Dübelsysteme		233 - 238
Combi-Anker		121
Dämmgummiprofil	DGM	196
Dämmstoffhalter	LSZ	162, 163
Deckenanker	HK-DA, SOF	159, 174
DEHA Kugelkopf-Transportankersystem	KKT	96 - 104
DEMU Ankerhülsen		27 - 33
DEMU Bolzenanker		28, 29
DEMU Hülsenanker		27 - 33

Artikelbezeichnung	Kurzzeichen	Seite
DETAN Stabsysteme		180 - 185
Distanztechnik		87, 88
Doppelkopf-Transportanker		98
Doppelkopfanker	TPA-FD	107
Dorn	NAS D	174
Druckschrauben	DS	138 - 141
Dübelleiste	HDB	73 - 77
Durchstanzbewehrung	HDB	73 - 78
Edelstahl-Nagel	ENA	13
Edelstahldraht	HSL-Z	161
Einmörtelanker		170 - 173
Einmörtelkonsolen	KM	160
Einschlaganker	HB-E	243
Einschlagwerkzeug-Abbiegerohr	HEA-EW	163
Einschraub- und Abbiegerohr	HPV-Z1	163
Endanker für Halfenschienen	ANK-E	15
Ersatzkeil		111
Fassadenplattenanker	FPA	129 - 133
Fertigteilanschluss	HVL	144
Fertigteilsturzwinkel	FSW	161
Fixier-Set	HCC	86
Flachanker	SP-FA	150, 151
Flachfußanker	TPA-FF	107
FRIMEDA Transportankersystem	TPA	105 - 114
Garagenanker	TPA-FG	108
Geländerbefestigung	HGB	24, 25
Gerüstanker		164
Gerüstanker	GE, HGA	164, 175, 176
Gewindeplatten	GWP	224 - 226
Gewindestangen	GWS	227
Gleithülse	NAS G	175
Halfenschienen		10 - 23
Halfenschienen	HTA-CE, HTA-V	10 - 17
Halfenschienen Curved Solution	HTA-CE-CS, HZA-CS	20, 21
Halfenschienen Dynagrip		18, 19
Halfenschienen Eckstücke		23
Halfenschienen für Konsolanker	HTA-ES	159
Halfenschienen mit Zahnung	HZA	17 - 19, 22, 23
Halfenschienen Power Solution	HZA-PS	22, 23
Halfenschrauben		112, 217 - 223
Halfenschrauben	HS	156, 159, 217 - 221, 223
Halfenschrauben mit Kerbzahn	HSR	221

© 2015 HALFEN · PL 2/15 · www.halfen.de

STICHWORTVERZEICHNIS NACH ARTIKELBEZEICHNUNG

Ha bis Sc

Artikelbezeichnung	Kurzzeichen	Seite
Halfenschrauben, gezahnt	HZS	222, 223
Halteanker	DH, UHA	169, 173
Halteplatten	TPA-H	111, 112
Halteschraube		103, 112
Halteschraube	TPA-S	112
HD-Abheber		119, 120, 125
HD-Ankersystem		115 - 120, 125
Holzbefestigungen		232
Hülsen-Plattenanker		122
Hülsen-Stabanker		121
Hülsenanker	DEMU, T-FIXX	27 - 33
Hülsenankersystem		121 - 125
Injektionssysteme		235, 237
Innengewindehülsen		236, 237
Justierfuß → Konsolanker	JF	166
Justierverbinder	HJV	230
Kantenschutzwinkel	HKW	27
Klammer-U-Scheibe	KUS	229
Klemmbügel	HDB	78
Klemmplatten	KLP	230
Konsolanker		152 - 167
Konsolanker	HEA, HK4	152 - 156, 163, 166, 167
Konsolen	KON	204 - 206
Konus-Rohranker	DKR	99, 100
Kopfbolzen		34
Kronenanker		121
Kugelkopf-Plattenanker		99
Kugelkopf-Stabanker		97
Kugelkopf-Transportanker		96 - 98
Kunststoff-Dichtkappe	DKR	99
Kupplung		103, 104
Kurzanker		121
Laibungswinkel	LW	174
Lastaufnahmemittel		103, 104, 113, 114, 119, 120, 125
Lochschienen	HL	189 - 195
Loop Box	HLB	69, 70
Luftschichtanker		162, 163
Luftschichtanker	HEA, LSA	162, 163
Luftspalt-Drehanker		141, 162
Luftspalt-Drehanker	LD	141
Manschette für Aussparungskörper		102

Artikelbezeichnung	Kurzzeichen	Seite
Manschetten-Verbundanker	SP-MVA	150
Maueranschlussanker	BL, ML	165, 166, 231
Maueranschlussschienen	HMS	17, 165
Mauerwerksbewehrung	MB	161
Mechanische Schwerlastdübel		239 - 243
Montagekappen	HCC	85
Montagerahmen	HCC	86
Montageschienen		189 - 195
Montageschienen	HM	189 - 192, 194, 195
Montageschienen Dynagrip	HZM	190
Montageschienen, leichte Tragsysteme		194, 195
Montageschienen, mittelschwere Tragsysteme		191 - 193
Montageschienen, schwere Tragsysteme		189, 190
Mörtelpatrone	HB-V-P	233
Muffenstäbe	HBS-05, HSC	56 - 61, 89, 90
Nagelanschlussanker	HNA	232
Natursteinanker		168 - 176
Ösenmuffe	OES	229
Plattenanker		108
Plattenanker	TPA-FP	108
Porenbeton-Luftschichtanker	HPV-L	163
Powerclick Montagesystem	HCS-VT	201, 202
Profilabdeckung	PA	197
Profilstopfen	HPE	196
Reinigungsbürsten	HB-RB	237
Ringkupplungen	TPA-F, TPA-R	113, 114
Ringmutter	RM	229
Rohrlager	HRG	212, 213
Rohrschellen	HRS	207 - 211
Rohrunterlagen	RUK, RUV	212
Rohrverleger		104
Rückbiegeanschlüsse		71, 72
Sandwichplatten-Transportanker	TPA-FX	106
Sandwichplattenverankerungen	SP-SPA	147 - 151
Schachtabheber		104
Schalldämmprodukte		79 - 83
Schalldämmprofile	SDM	196
Schaumstoffstreifen		111
Schnellmontageanker	DSM	99, 101
Schraubanschlüsse	HBS-05	56 - 61
Schubdorne	HSD	91 - 93
Schwerlastanker	HB-SZ	241, 242

STICHWORTVERZEICHNIS NACH ARTIKELBEZEICHNUNG

Sc bis Z

Artikelbezeichnung	Kurzzeichen	Seite
Schwerlastdorne	HSD-CRET	92
Sechskantmutter	MU	226
Sechskantschrauben	HSK	65, 228
Setzwerkzeug		238, 242
Sicherungsscheibe	SIC	228
Siebhülse		237
Spannhülse	SPH	229
Spannverbindungen	SPV	144
Sparrenfuß	HSF	232
Spreizanker	TPA-FS	105
Spreizwerkzeug		243
Stabsysteme	DETAN	180 - 185
Stahlbauanschluss	HSC-B	62 - 66
Stahlkonsole	HSCC	65
Stanzblech		103
Stud Connector	HSC	62 - 66, 89, 90
Stützenschuhe	HCC	84 - 86
Thermische Trennelemente	HIT	38 - 55
Traganker		168 - 172
Traganker	BA, DT, UMA	168 - 172
Trägerklemmen		200, 230
Trägerklemmen	HCS-TK	230
Transportankersystem FRIMEDA		105 - 114
Trapezblech-Befestigungsschienen	HTU	26
Trittschalldämmelemente		79 - 83
Trittschalldämmelemente	HTT	81, 82
Universal Connection	HSC-B	62 - 66
Universalanker	TPA-FU	108
Universallaschen	ULZ	143
Unterlegscheiben	US	226, 227
Verankerungslaschen	HKZ	142, 143
Verankerungszubehör		174 - 176
Verbindungsmuffen	SKM, VBM	228, 229
Verbindungsteile	HVT	197 - 200, 203
Verschlusskörper		100, 102, 111
Verstiftungen	HFV	146, 147
Vierkant-Unterlegscheiben	VUS	227
Wärmedämmelemente	HIT	38 - 55
Windanker	WDI, WDK	144, 145
Winkelplattenanker	WPA	137
Zubehör Bewehrungs-Rückbiegeanschlüsse		71

Artikelbezeichnung	Kurzzeichen	Seite
Zubehör Bewehrungsanschluss		68
Zubehör Brüstungsanker		136, 137
Zubehör Dübelleiste		78
Zubehör Dübelleiste	HDB	78
Zubehör FRIMEDA Transportankersystem		110 - 114
Zubehör Geländerbefestigung		25
Zubehör Gerüstanker		164
Zubehör Halfenschienen		15, 23
Zubehör HD-Anker		115 - 120, 125
Zubehör Hülsenanker		122 - 125
Zubehör Hülsenanker	DEMU	31 - 33
Zubehör Konsolanker		156 - 159, 161 - 167
Zubehör Konsolen		205, 206
Zubehör Kugelkopftransportanker		99 - 104
Zubehör Luftspalt-Drehanker		141
Zubehör Montagetechnik		196, 197
Zubehör Rohrschellenbefestigung		208
Zubehör Schalldämmprodukte		83
Zubehör Schraubanschlüsse		61
Zubehör Schubdorne		93
Zubehör Stud Connector		90
Zubehör Stützenschuh		85, 86
Zubehör Thermische Trennelemente		53
Zubehör Universal Connection		65, 66
Zubehör Windanker		145
Zubehör, allgemein		162, 163, 166, 196, 197, 217 - 243
Zweilochanker	TPA-FZ	106

© 2015 HALFEN · PL 2/15 · www.halfen.de

STICHWORTVERZEICHNIS NACH KURZBEZEICHNUNG

AH bis HSC

Kurzzeichen	Artikelbezeichnung	Seite
AHS	Abhebesicherung	**212, 213**
ANK-E	Endanker für Halfenschienen	**15**
BA	Traganker	**169**
BL	Maueranschlussanker	**166, 231**
BRA	Brüstungsanker	**134 - 137**
BRS	Betonrippenstahl	**162**
BST	Betonstein mit Halfenschiene HTA-CE	**23**
DEMU	Ankerhülsen	**27 - 33**
DEMU	Bolzenanker	**28, 29**
DEMU	Hülsenanker	**27, 29 - 33**
DEMU	Zubehör Hülsenanker	**31 - 33**
DETAN	Stabsysteme	**180 - 185**
DGM	Dämmgummiprofil	**196**
DH	Halteanker	**169**
DKR	Konus-Rohranker	**99, 100**
DKR	Kunststoff-Dichtkappe	**99**
DS	Druckschrauben	**138 - 141**
DSM	Aussparungskörper	**101**
DSM	Schnellmontageanker	**99, 101**
DT	Traganker	**168**
ENA	Edelstahl-Nagel	**13**
FPA	Fassadenplattenanker	**129 - 133**
FSW	Fertigteilsturzwinkel	**161**
GE	Gerüstanker	**175**
GWP	Gewindeplatten	**224 - 226**
GWS	Gewindestangen	**227**
HAB	Ankerbolzen	**84, 85**
HAV	Attika-Verblendanker	**165**
HB	Ankerstangen	**233 - 236**
HB	Bolzenanker	**239 - 241**
HB-BZ	Bolzenanker	**174**
HB-E	Einschlaganker	**243**
HB-RB	Reinigungsbürsten	**237**
HB-SZ	Schwerlastanker	**241, 242**
HB-V-P	Mörtelpatrone	**233**
HB-VM-P	Auspresspistole	**238**
HBB	bi-Trapez-Box©	**79 - 81**
HBJ	Betojuster	**86**
HBS-05	Anschlussstäbe	**56 - 61**
HBS-05	Bewehrungs-Schraubanschlüsse	**56 - 61**

Kurzzeichen	Artikelbezeichnung	Seite
HBS-05	Muffenstäbe	**56 - 61**
HBS-05	Schraubanschlüsse	**56 - 61**
HBT	Bewehrungs-Rückbiegeanschlüsse	**71, 72**
HCC	Aussparungskörper	**85**
HCC	Fixier-Set	**86**
HCC	Montagekappen	**85**
HCC	Montagerahmen	**86**
HCC	Stützenschuhe	**84 - 86**
HCP	ChanClip	**23**
HCS-TK	Trägerklemmen	**230**
HCS-VT	Powerclick Montagesystem	**201, 202**
HDB	Dübelleiste	**73 - 77**
HDB	Durchstanzbewehrung	**73 - 78**
HDB	Klemmbügel	**78**
HDB	Zubehör Dübelleiste	**78**
HDB-ABST	Abstandhalter → Dübelleiste	**78**
HEA	Konsolanker	**163**
HEA	Luftschichtanker	**162, 163**
HEA-EW	Einschlagwerkzeug-Abbiegerohr	**163**
HFV	Verstiftungen	**146, 147**
HGA	Gerüstanker	**164, 175, 176**
HGB	Geländerbefestigung	**24, 25**
HIT	Balkonanschlüsse	**38 - 55**
HIT	Thermische Trennelemente	**38 - 55**
HIT	Wärmedämmelemente	**38 - 55**
HJV	Justierverbinder	**230**
HK-DA	Deckenanker	**159**
HK4	Konsolanker	**152 - 156, 166, 167**
HKW	Kantenschutzwinkel	**27**
HKZ	Verankerungslaschen	**142, 143**
HL	Lochschienen	**189 - 195**
HLB	Loop Box	**69, 70**
HM	Montageschienen	**189 - 192, 194, 195**
HMS	Maueranschlussschienen	**17, 165**
HNA	Nagelanschlussanker	**232**
HPE	Profilstopfen	**196**
HPV-L	Porenbeton-Luftschichtanker	**163**
HPV-Z1	Einschraub- und Abbiegerohr	**163**
HRG	Rohrlager	**212, 213**
HRS	Rohrschellen	**207 - 211**
HS	Halfenschrauben	**156, 159, 217 - 221, 223**
HSC	Anschlussstäbe	**89**
HSC	Muffenstäbe	**89, 90**
HSC	Stud Connector	**62 - 66, 89, 90**
HSC-B	Stahlbauanschluss	**62 - 66**

STICHWORTVERZEICHNIS NACH KURZBEZEICHNUNG

HSC - WPA

Kurzzeichen	Artikelbezeichnung	Seite
HSC-B	Universal Connection	**62 - 66**
HSCC	Stahlkonsole	**65**
HSD	Schubdorne	**91 - 93**
HSD-CRET	Schwerlastdorne	**92**
HSD-F	Brandschutzmanschetten	**93**
HSF	Sparrenfuß	**232**
HSK	Sechskantschrauben	**65, 228**
HSL	Aufhängeschlaufen	**161**
HSL-Z	Edelstahldraht	**161**
HSR	Halfenschrauben mit Kerbzahn	**221**
HTA-CE	Halfenschienen	**10 - 16**
HTA-CE-CS	Halfenschienen Curved Solution	**20**
HTA-ES	Halfenschienen für Konsolanker	**159**
HTA-V	Halfenschienen	**14, 17**
HTT	Trittschalldämmelemente	**81, 82**
HTU	Trapezblech-Befestigungsschienen	**26**
HVL	Fertigteilanschluss	**144**
HVT	Verbindungsteile	**197 - 200, 203**
HW	Auflagerwinkel	**157**
HZA	Halfenschienen mit Zahnung	**17 - 19, 22, 23**
HZA-CS	Halfenschienen Curved Solution	**21**
HZA-PS	Halfenschienen Power Solution	**22, 23**
HZM	Montageschienen Dynagrip	**190**
HZS	Halfenschrauben, gezahnt	**222, 223**
JF	Justierfuß → Konsolanker	**166**
KKT	DEHA Kugelkopf-Transportankersystem	**96 - 104**
KLP	Klemmplatten	**230**
KM	Einmörtelkonsolen	**160**
KON	Konsolen	**204 - 206**
KUS	Klammer-U-Scheibe	**229**
KW	Anschraubwinkel	**158**
KWL	Anschraubwinkel	**158, 159**
LD	Luftspalt-Drehanker	**141**
LSA	Luftschichtanker	**162, 163**
LSZ	Dämmstoffhalter	**162, 163**
LW	Laibungswinkel	**174**
MB	Mauerwerksbewehrung	**161**
MBT	Bewehrungsanschluss	**67, 68**
ML	Maueranschlussanker	**165, 166, 231**
MU	Sechskantmutter	**226**
NAS D	Dorn	**174**
NAS G	Gleithülse	**175**

Kurzzeichen	Artikelbezeichnung	Seite
OES	Ösenmuffe	**229**
PA	Profilabdeckung	**197**
RM	Ringmutter	**229**
RUK	Rohrunterlagen	**212**
RUV	Rohrunterlagen	**212**
SDM	Schalldämmprofile	**196**
SIC	Sicherungsscheibe	**228**
SKM	Verbindungsmuffen	**228**
SOF	Deckenanker	**174**
SP-FA	Flachanker	**150, 151**
SP-MVA	Manschetten-Verbundanker	**150**
SP-SPA	Sandwichplattenverankerungen	**147 - 151**
SPH	Spannhülse	**229**
SPV	Spannverbindungen	**144**
T-FIXX	Hülsenanker	**27**
TPA	FRIMEDA Transportankersystem	**105 - 114**
TPA-F	Ringkupplungen	**114**
TPA-FA/-FE	Aufstellanker	**109**
TPA-FD	Doppelkopfanker	**107**
TPA-FF	Flachfußanker	**107**
TPA-FG	Garagenanker	**108**
TPA-FP	Plattenanker	**108**
TPA-FS	Spreizanker	**105**
TPA-FU	Universalanker	**108**
TPA-FX	Sandwichplatten-Transportanker	**106**
TPA-FZ	Zweilochanker	**106**
TPA-H	Halteplatten	**111, 112**
TPA-R	Ringkupplungen	**113**
TPA-S	Halteschraube	**112**
UHA	Halteanker	**173**
ULZ	Universallaschen	**143**
UMA	Traganker	**170 - 172**
US	Unterlegscheiben	**226, 227**
VBM	Verbindungsmuffen	**229**
VUS	Vierkant-Unterlegscheiben	**227**
WDI	Windanker	**145**
WDK	Windanker	**144, 145**
WPA	Winkelplattenanker	**137**

© 2015 HALFEN · PL 2/15 · www.halfen.de

ALLGEMEINE GESCHÄFTSBEDINGUNGEN

HALFEN Vertriebsgesellschaft mbH, September 2014

§ 1 Allgemeines, Geltungsbereich

(1) Die vorliegenden Allgemeinen Geschäftsbedingungen („AGB") gelten für alle Geschäftsbeziehungen zwischen der HALFEN Vertriebsgesellschaft mbH (nachfolgend: „HALFEN", „wir", „uns") und ihren Kunden, wenn der Kunde Unternehmer (§ 14 BGB), eine juristische Person des öffentlichen Rechts oder ein öffentlich-rechtliches Sondervermögen ist.

(2) Die AGB gelten insbesondere für Verträge über den Verkauf und/oder die Lieferung beweglicher Sachen (im Folgenden auch: „Ware"), ohne Rücksicht darauf, ob wir die Ware selbst herstellen oder bei Zulieferern einkaufen (§§ 433, 651 BGB) sowie mit der Ware verbundene Serviceleistungen. Die AGB gelten in ihrer jeweiligen Fassung als Rahmenvereinbarung auch für künftige Verträge über den Verkauf und/oder die Lieferung beweglicher Sachen sowie die Erbringung von Serviceleistungen mit demselben Kunden, ohne dass wir in jedem Einzelfall wieder auf sie hinweisen müssten.

(3) Unsere AGB gelten ausschließlich. Abweichende, entgegenstehende oder ergänzende Allgemeine Geschäftsbedingungen des Kunden werden nur dann und insoweit Vertragsbestandteil, als wir ihrer Geltung ausdrücklich zugestimmt haben. Dieses Zustimmungserfordernis gilt in jedem Fall, beispielsweise auch dann, wenn wir in Kenntnis der AGB des Kunden die Lieferung an ihn vorbehaltlos ausführen.

(4) Im Einzelfall getroffene, individuelle Vereinbarungen mit dem Kunden (einschließlich Nebenabreden, Ergänzungen und Änderungen) haben in jedem Fall Vorrang vor diesen AGB.

(5) Rechtserhebliche Erklärungen und Anzeigen, die nach Vertragsschluss vom Kunden uns gegenüber abzugeben sind (zum Beispiel Fristsetzungen, Mängelanzeigen, Erklärung von Rücktritt oder Minderung), bedürfen zu ihrer Wirksamkeit der Schriftform.

(6) Hinweise auf die Geltung gesetzlicher Vorschriften haben nur klarstellende Bedeutung. Auch ohne eine derartige Klarstellung gelten daher die gesetzlichen Vorschriften, soweit sie in diesen AGB nicht unmittelbar abgeändert oder ausdrücklich ausgeschlossen werden.

§ 2 Vertragsschluss und Vertragsabwicklung

(1) Informationen, die wir über unsere Waren zur Verfügung stellen, stellen kein Angebot im Rechtssinn dar, sondern sind freibleibend und unverbindlich. Dies gilt auch, wenn wir dem Kunden Kataloge, technische Dokumentationen (zum Beispiel Zeichnungen, Pläne, Berechnungen, Kalkulationen, Verweisungen auf DIN-Normen), sonstige Produktbeschreibungen oder Unterlagen – auch in elektronischer Form – überlassen haben.

(2) Die Bestellung der Ware durch den Kunden gilt als verbindliches Vertragsangebot.

(3) Der Vertrag sowie sonstige Vereinbarungen und Garantieerklärungen werden erst durch unsere schriftliche Bestätigung der Bestellung geschlossen.

(4) An von uns gefertigten, angebots- und auftragsbezogenen Ausführungszeichnungen (z.B. Pläne, Skizzen, Statikunterlagen) behalten wir uns Eigentum- und Urheberrechte vor.

(5) In den Ausführungszeichnungen eventuell enthaltenes Know-how ist der Kunde nur berechtigt, zum vertraglich vorausgesetzten Zweck zu nutzen.

(6) Soweit wir Waren auf der Grundlage von durch den Kunden übermittelten Zeichnungen, Modellen, Mustern, Herstellungsanweisungen und/oder sonstige Bestellanlagen herstellen und liefern, leistet uns der Kunde dafür Gewähr, dass durch die Herstellung und Lieferung der bestellten Waren gewerbliche Schutzrechte und Urheberrechte nicht verletzt werden. Der Kunde hat uns von Ansprüchen Dritter unverzüglich freizustellen, sollten entgegen Satz 1 durch die Herstellung und Lieferung der Ware gewerbliche Schutzrechte beziehungsweise Urheberrechte Dritter verletzt werden. Sollten wir von einem Dritten wegen der Verletzung gewerblicher Schutzrechte und Urheberrechte in Anspruch genommen werden, sind wir gegenüber dem Kunden berechtigt, die Herstellung und Lieferung einzustellen und Ersatz der aufgewendeten Kosten zu verlangen, soweit uns der Kunde nicht innerhalb angemessener Frist die zur Vertragserfüllung durch die HALFEN Vertriebsgesellschaft mbH erforderlichen Rechte verschafft. Auch diesbezüglich gelten die unter § 3 Abs. 2 und § 4 enthaltenen Regelungen.

(7) Soweit nicht etwas Abweichendes schriftlich vereinbart ist, sind wir berechtigt, Modelle, Muster, Zeichnungen Herstellungsanweisungen und/oder sonstige Bestellanlagen sechs Monate nach Vertragsabwicklung zu vernichten. Dies gilt nicht, soweit für uns aus den Umständen offensichtlich ist, dass der Kunde ein berechtigtes Interesse an der Rückgabe dieser Bestellanlagen hat.

§ 3 Lieferfrist und Lieferverzug

(1) Die Lieferfrist wird individuell vereinbart beziehungsweise von uns bei Annahme der Bestellung angegeben.

(2) Lieferfristen und -termine verlängern sich – unbeschadet unserer Rechte aus Annahmeverzug – um den Zeitraum, für den wir an der Leistung gehindert sind, weil der Kunde uns gegenüber in Verzug ist oder seinen Mitwirkungspflichten nicht nachkommt (zum Beispiel fehlende Beibringung der erforderlichen behördlichen Bescheinigungen oder Genehmigungen, fehlende Übergabe der erforderlichen Ausführungsunterlagen oder fehlende Leistung der Anzahlung).

(3) Sofern wir verbindliche Lieferfristen aus Gründen, die wir nicht zu vertreten haben, nicht einhalten können (Nichtverfügbarkeit der Leistung), werden wir den Kunden hierüber unverzüglich informieren und gleichzeitig die voraussichtliche, neue Lieferfrist mitteilen. Als Fall der nicht zu vertretenden Nichtverfügbarkeit der Leistung in diesem Sinne gilt insbesondere die nicht rechtzeitige Selbstbelieferung durch unseren Zulieferer, wenn wir ein kongruentes Deckungsgeschäft abgeschlossen haben (d.h. dass zwischen uns und unserem Zulieferer an dem Tag des Abschlusses des Vertrags mit dem Kunden ein Liefervertrag besteht, der uns in die Lage versetzt, den Kunden nach den üblichen Umständen zu erwartend mit gleicher Sicherheit zu beliefern wie uns versprochen) und gegenüber dem Kunden keine weiter gehende Liefergarantie übernommen haben. Unsere gesetzlichen Rücktritts- und Kündigungsrechte sowie die gesetzlichen Vorschriften über die Abwicklung des Vertrags bei einem Ausschluss der Leistungspflicht (z.B. Unmöglichkeit oder Unzumutbarkeit der Leistung und/oder Nacherfüllung) bleiben unberührt. Unberührt bleiben auch die Rücktritts- und Kündigungsrechte des Kunden gemäß § 8 dieser AGB.

(4) Der Eintritt unseres Lieferverzugs bestimmt sich nach den gesetzlichen Vorschriften.

§ 4 Lieferung, Gefahrübergang, Abnahme, Annahmeverzug

(1) Die Lieferung erfolgt ab Werk, wo auch der Erfüllungsort ist, soweit nicht etwas anderes vereinbart ist. Auf Verlangen und Kosten des Kunden wird die Ware an einen anderen Bestimmungsort versandt (Versendungskauf). Soweit nicht etwas anderes vereinbart ist, sind wir berechtigt, die Art der Versendung (insbesondere Transportunternehmen, Versandweg, Verpackung) nach billigem Ermessen selbst zu bestimmen.

(2) Teillieferungen sind zulässig, soweit diese dem Kunden zumutbar sind und nichts anderes vereinbart wurde.

(3) Die Gefahr des zufälligen Untergangs und der zufälligen Verschlechterung der Ware geht spätestens mit der Bereitstellung der Ware zum Transport ab unserem Werk auf den Kunden über. Beim Versendungskauf geht jedoch die Gefahr des zufälligen Untergangs und der zufälligen Verschlechterung der Ware sowie die Verzögerungsgefahr mit Auslieferung der Ware an den Spediteur, den Frachtführer oder der sonst zur Ausführung der Versendung bestimmten Person oder Anstalt auf den Kunden über.

(4) Kommt der Kunde in Annahmeverzug, unterlässt er eine Mitwirkungshandlung aus von ihm zu vertretenden Gründen oder verzögert sich unsere Lieferung aus anderen, vom Kunden zu vertretenden Gründen, so sind wir berechtigt, Ersatz des hieraus entstehenden Schadens einschließlich Mehraufwendungen (z.B. Lagerkosten) zu verlangen.

§ 5 Preise und Zahlungsbedingungen

(1) Sofern im Einzelfall nichts anderes vereinbart ist, gilt unsere jeweils zum Zeitpunkt des Vertragsschlusses aktuelle Preisliste, und zwar ab Werk, zzgl. gesetzlicher Umsatzsteuer.

(2) Beim Versendungskauf (§ 4 Abs. 1) trägt der Kunde die Transportkosten ab Werk und die Kosten einer ggf. vom Kunden gewünschten Transportversicherung. Etwaige Zölle, Gebühren, Steuern und sonstige öffentliche Abgaben trägt der Kunde.

(3) Der Kaufpreis ist innerhalb von 30 Tagen

ohne Abzug von Skonto ab Zugang der Rechnung zu begleichen.
(4) Bei Teillieferungen werden die entsprechenden Teilzahlungen ab Rechnungsstellung und Gefahrübergang der Ware fällig.
(5) Der Kunde kommt in Verzug, wenn er nicht innerhalb von 30 Tagen nach Zugang der Rechnung leistet. Der jeweils zur Zahlung fällige Betrag ist während des Verzugs zum jeweils geltenden gesetzlichen Verzugszinssatz zu verzinsen. Wir behalten uns die Geltendmachung eines weitergehenden Verzugsschadens vor. Gegenüber Kaufleuten bleibt unser Anspruch auf den kaufmännischen Fälligkeitszins (§ 353 HGB) unberührt.
(6) Bei mehreren offenen Forderungen gegen den Kunden werden Zahlungen des Kunden zunächst auf die älteren Forderungen angerechnet. Sind bereits Zinsen und Kosten entstanden, so werden die Zahlungen des Kunden zunächst auf die Zinsen, dann auf die Kosten und zuletzt auf die offenen Forderungen angerechnet.
(7) Dem Kunden stehen Aufrechnungs- oder Zurückbehaltungsrechte nur insoweit zu, als sein Anspruch rechtskräftig festgestellt oder unbestritten ist.
(8) Wird nach Abschluss des Vertrags erkennbar, dass unser Anspruch auf den Kaufpreis durch mangelnde Leistungsfähigkeit des Kunden gefährdet wird (z.B. durch Antrag auf Eröffnung eines Insolvenzverfahrens), so sind wir nach den gesetzlichen Vorschriften zur Leistungsverweigerung und – gegebenenfalls nach Fristsetzung – zum Rücktritt vom Vertrag berechtigt (§ 321 BGB). Die gesetzlichen Regelungen über die Entbehrlichkeit der Fristsetzung bleiben unberührt.

§ 6 Eigentumsvorbehalt
(1) Bis zur vollständigen Bezahlung aller unserer gegenwärtigen und künftigen Forderungen aus dem Vertrag und der laufenden Geschäftsbeziehung zwischen uns und dem Kunden (gesicherte Forderungen) behalten wir uns das Eigentum an den gelieferten Waren vor.
(2) Die unter Eigentumsvorbehalt stehenden Waren dürfen vor vollständiger Bezahlung der gesicherten Forderungen weder an Dritte verpfändet, noch zur Sicherheit übereignet werden. Bei Pfändungen und sonstigen Eingriffen hat der Kunde Vollstreckungsbeamte beziehungsweise andere Dritte auf unser Eigentum hinzuweisen. Der Kunde hat uns unverzüglich schriftlich zu benachrichtigen, wenn und soweit Zugriffe Dritter auf die uns gehörenden Waren erfolgen.
(3) Der Kunde ist befugt, die unter Eigentumsvorbehalt stehenden Waren im ordnungsgemäßen Geschäftsgang weiter zu veräußern und/oder zu verarbeiten. In diesem Fall gelten ergänzend die nachfolgenden Bestimmungen.
(a) Der Eigentumsvorbehalt erstreckt sich auf die durch Verarbeitung, Vermischung oder Verbindung unserer Waren entstehenden Erzeugnisse zu deren vollem Wert, wobei wir als Hersteller gelten. Bleibt bei einer Verarbeitung, Vermischung oder Verbindung mit Waren Dritter deren Eigentumsrecht bestehen, so erwerben wir Miteigentum im Verhältnis der Rechnungswerte der verarbeiteten, vermischten oder verbundenen Waren. Im Übrigen gilt für das entstehende Erzeugnis das Gleiche wie für die unter Eigentumsvorbehalt gelieferte Ware.
(b) Die aus dem Weiterverkauf der Ware oder des Erzeugnisses entstehenden Forderungen gegen Dritte tritt der Kunde schon jetzt insgesamt beziehungsweise in Höhe unseres etwaigen Miteigentumsanteils gemäß vorstehendem Absatz zur Sicherheit an uns ab. Wir nehmen die Abtretung an. Die in § 6 Abs. 2 genannten Pflichten des Kunden gelten auch in Ansehung der abgetretenen Forderungen.
(c) Zur Einziehung der Forderung bleibt der Kunde neben uns ermächtigt. Wir verpflichten uns, die Forderung nicht einzuziehen, solange der Kunde seinen Zahlungsverpflichtungen uns gegenüber nachkommt, nicht in Zahlungsverzug gerät, kein Antrag auf Eröffnung eines Insolvenzverfahrens gestellt ist und kein sonstiger Mangel seiner Leistungsfähigkeit vorliegt. Ist dies aber der Fall, so können wir verlangen, dass der Kunde uns die abgetretenen Forderungen und deren Schuldner bekannt gibt, alle zum Einzug erforderlichen Angaben macht, die dazugehörigen Unterlagen aushändigt und den Schuldnern (Dritten) die Abtretung mitteilt. Für diesen Fall behalten wir uns vor, die Einziehungsermächtigung des Kunden zu widerrufen und Dritten gegenüber die Abtretung offenzulegen.
(4) Übersteigt der realisierbare Wert der Sicherheiten unsere Forderungen um mehr als 10%, werden wir auf Verlangen des Kunden Sicherheiten unserer Wahl in Gesamthöhe der Übersicherung freigeben.

§ 7 Mängelhaftung
(1) Für die Rechte des Kunden bei Sach- und Rechtsmängeln gelieferter Waren (einschließlich Falsch- und Minderlieferung sowie unsachgemäßer Montage oder mangelhafter Montageanleitung) oder mangelhafter Serviceleistungen gelten die gesetzlichen Vorschriften, soweit im nachfolgenden nichts anderes bestimmt ist. In allen Fällen unberührt bleiben die gesetzlichen Sondervorschriften bei Endlieferung der Ware an einen Verbraucher (Lieferantenregress gemäß §§ 478, 479 BGB).
(2) Grundlage unserer Mängelhaftung ist vor allem die über die Beschaffenheit der Ware oder Serviceleistung getroffene schriftliche Vereinbarung. Als Vereinbarung über die Beschaffenheit gelten insbesondere alle Produkt- oder Servicebeschreibungen, die Gegenstand des einzelnen Vertrages sind; es macht hierbei keinen Unterschied, ob die Beschreibung vom Kunden, vom Hersteller oder von uns stammt.
(3) Soweit die Beschaffenheit nicht vereinbart wurde, ist nach der gesetzlichen Regelung zu beurteilen, ob ein Mangel vorliegt oder nicht (§ 434 Abs. 1 Satz 2 und 3 BGB).
(4) Die warenbezogenen Mängelansprüche des Kunden setzen voraus, dass er seinen gesetzlichen Untersuchungs- und Rügepflichten (§§ 377, 381 HGB) nachgekommen ist. Versäumt der Kunde die ordnungsgemäße Untersuchung und/oder Mängelanzeige, ist unsere Haftung für einen offensichtlich nicht angezeigten Mangel ausgeschlossen.
(5) Ist die gelieferte Ware oder Serviceleistung mangelhaft, kann der Kunde zunächst Nacherfüllung durch Beseitigung des Mangels (Nachbesserung) oder durch Lieferung einer mangelfreien Sache bzw. erneuter Erbringung der Serviceleistung (Ersatzlieferung) verlangen. Unser Recht, die gewählte Art der Nacherfüllung unter den gesetzlichen Voraussetzungen zu verweigern, bleibt unberührt.
(6) Der Kunde hat uns die beanstandete Sache zu übergeben, damit wir sie prüfen können; tut er das nicht, haften wir nicht auf Nacherfüllung oder Schadensersatz für den behaupteten Mangel. Im Falle der Ersatzlieferung hat uns der Kunde die mangelhafte Sache nach den gesetzlichen Vorschriften zurückzugeben.
(7) Die zum Zweck der Prüfung und Nacherfüllung erforderlichen Aufwendungen, insbesondere Transport-, Wege-, Arbeits- und Materialkosten, tragen wir, wenn tatsächlich ein Mangel vorliegt.
(8) In dringenden Fällen, zum Beispiel bei Gefährdung der Betriebssicherheit oder zur Abwehr unverhältnismäßiger Schäden, hat der Kunde das Recht, den Mangel selbst zu beseitigen und von uns Ersatz der hierzu objektiv erforderlichen Aufwendungen zu verlangen. Von einer derartigen Selbstvornahme sind wir unverzüglich, nach Möglichkeit vor Ausführung der Selbstvornahme, zu benachrichtigen. Der Aufwendungsersatzanspruch für eine Selbstvornahme besteht nicht, soweit wir berechtigt wären, eine entsprechende Nacherfüllung nach den gesetzlichen Vorschriften zu verweigern.
(9) Wenn die Nacherfüllung fehlgeschlagen ist oder eine für die Nacherfüllung vom Kunden zu setzende angemessene Frist erfolglos abgelaufen oder nach den gesetzlichen Vorschriften entbehrlich ist, kann der Kunde vom Kaufvertrag zurücktreten oder den Kaufpreis angemessen mindern. Bei einem unerheblichen Mangel besteht jedoch kein Rücktrittsrecht.
(10) Für Ansprüche des Kunden auf Schadensersatz beziehungsweise Ersatz vergeblicher Aufwendungen gilt § 8.

§ 8 Sonstige Haftung
(1) Auf Schadensersatz haften wir unbegrenzt in Fällen von Vorsatz und grober Fahrlässigkeit, bei der Verletzung von Leben, Körper und Gesundheit sowie für das arglistige Verschweigen von Mängeln und die Verletzung von Garantien. Im Falle der Verletzung von beschränkten Garantien haften wir jedoch nur im Rahmen der Garantie.
(2) Vorbehaltlich § 8 Abs. 1 ist unsere Haftung auf den Ersatz des vorhersehbaren, typischerweise eintretenden Schadens begrenzt für die einfach fahrlässige Verletzung einer wesentlichen Vertragspflicht, also einer Verpflichtung, deren Erfüllung die ordnungsgemäße Durchführung des Vertrags überhaupt erst ermöglicht und auf

© 2015 HALFEN · PL 2/15 · www.halfen.de

deren Einhaltung der Vertragspartner daher regelmäßig vertraut und vertrauen darf.
(3) In allen anderen Fällen ist unsere Haftung, gleich aus welchem Rechtsgrund, ausgeschlossen.
(4) Unsere Haftung nach dem Produkthaftungsgesetz bleibt jedoch in jedem Fall unberührt.
(5) Die Regelungen unter § 8 Abs. 1 bis 4 gelten entsprechend für eine Haftung des Inhabers, der Organe, leitender Angestellter, Mitarbeiter sowie sonstiger Erfüllungsgehilfen der HALFEN Vertriebsgesellschaft mbH.
(6) Wegen einer Pflichtverletzung, die nicht in einem Mangel besteht, kann der Kunde nur zurücktreten oder kündigen, wenn wir die Pflichtverletzung zu vertreten haben.
(7) Im Übrigen gelten die gesetzlichen Voraussetzungen und Rechtsfolgen.

§ 9 Verjährung
(1) Abweichend von § 438 Abs. 1 Nr. 3 BGB beträgt die allgemeine Verjährungsfrist für Ansprüche aus Sach- und Rechtsmängeln im Fall der Lieferung gebrauchter Sachen ein Jahr ab Ablieferung.
(2) Im Übrigen gelten die gesetzlichen Verjährungsfristen (§§ 438, 479, 634a BGB).
(3) Die vorstehenden Verjährungsfristen des Kaufrechts gelten auch für vertragliche und außervertragliche Schadensersatzansprüche des Kunden, die auf einem Mangel der Ware oder Serviceleistung beruhen, es sei denn die Anwendung der regelmäßigen gesetzlichen Verjährung (§§ 195, 199 BGB) würde im Einzelfall zu einer kürzeren Verjährung führen.
(4) Die Verjährungsfristen des Produkthaftungsgesetzes bleiben in jedem Fall unberührt.
(5) Ansonsten gelten für Schadensersatzansprüche des Kunden ausschließlich die gesetzlichen Verjährungsfristen.

§ 10 Rechtswahl und Gerichtsstand
(1) Für diese AGB und alle diesen AGB nach § 1 Abs. 2 unterfallenden vertraglichen Rechtsbeziehungen zwischen uns und dem Kunden gilt das Recht der Bundesrepublik Deutschland unter Ausschluss des Kollisionsrechts und des Übereinkommens der Vereinten Nationen über Verträge über den internationalen Warenkauf (CISG).
(2) Ist der Kunde Kaufmann im Sinne des Handelsgesetzbuchs, juristische Person des öffentlichen Rechts oder ein öffentlich-rechtliches Sondervermögen, ist ausschließlicher – auch internationaler – Gerichtsstand für alle sich aus dem oder im Zusammenhang mit dem Vertragsverhältnis ergebenden Streitigkeiten Düsseldorf. Wir sind jedoch auch berechtigt, Klage am allgemeinen Gerichtsstand des Kunden zu erheben.

© 2015 HALFEN · PL 2/15 · www.halfen.de

ZUORDNUNG ZUM KONDITIONENSYSTEM

Systembereiche

Verankerungssysteme

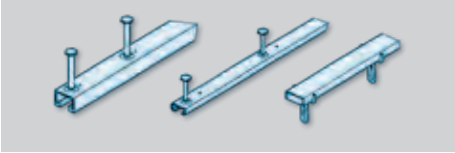

A03	HTA Ankerschienen, HGB, HTU, HMS, HZA 41/22, kalte
A01	HTA Ankerschienen, HGB, schwere, leichte, warme A4
A02	HTA Ankerschienen, HGB, leichte, warme n.E./ 54/33 verz.
A20	HZA Ankerschienen 38/23, 29/20, Dynagrip + HZS 38/23, 29/20
A30	HTU Trapezblech-Befestigungsschienen, Typ AN_2/D2 verz.
A31	HTU Trapezblech-Befestigungsschienen, Typ AN_3/D3 verz. + 6mm
A60	HKW Kantenschutzwinkel
A50	DEMU Hülsenanker
A70	Kopfbolzen

Bewehrungssysteme

B02	HIT Balkonanschlüsse HP / SP
B01	HIT ISO-Element
B40	Schalldämmprodukte
B10	HBS-05 Schraubanschlüsse
B70	HSD-Querkraftdorne
B12	MBT Bewehrungsanschluss
B21	HBT Rückbiegeanschlüsse
B20	HLB Loop Box
B30	HDB Dübelleisten
B50	HCC Stützenschuh
B11	HSC Stud Connector, HUC Universal Connection
B51	Distanztechnik
B90	Bewehrungssysteme - Zubehör

Transportankersysteme

C10	DEHA Kugelkopf-Transportanker
C01	DEHA Kugelkopf-Transportanker Serie 6000
C11	Zubehör Transportanker
C31	Hülsenanker
C40	Hülsenanker 6351
C32	Zubehör Hülsenanker
C20	TPA FRIMEDA Transportanker + Zubehör

Fassadensysteme

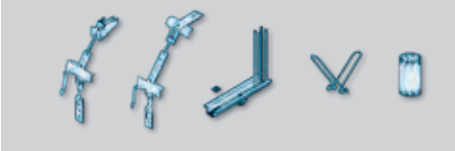

D30	FPA Fassadenplattenanker
D31	SP-SPA Sandwichplattenanker
D32	DEHA SP-MVA Manschettenverbundanker, SP-FA Flachanker
D01	HALFEN Konsolanker
D20	Natursteinanker - Einmörtelanker

Stabsysteme

F01	DETAN Zugstab-System

Montagetechnik

G01	HM Montageschienen, schwere/leichte warme A4
G02	HM Montageschienen leichte, warme n.E. 54/33 verz.
G03	HM Montageschienen, HL, HLL, HZM, HZL, kalte
G20	HZM Montageschiene 38/23, 29/20, Dynagrip + HZS 38/23, 29/20
G40	Montagetechnik-Zubehör
H01	Powerclick, Verbindungsteile

Zubehör

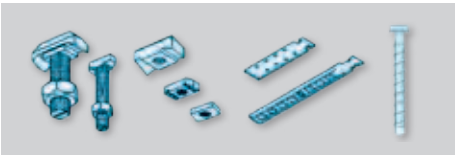

Y01	HS Schrauben + Zubehör, HBJ Betojuster

© 2015 HALFEN · PL 2/15 · www.halfen.de

NOTIZEN

NOTIZEN

ADRESSEN

VERTRIEB

HALFEN Vertriebsgesellschaft mbH · Katzbergstraße 3 · 40764 Langenfeld
Telefon: 02173/970-0, Telefax: 02173/970-226, E-Mail: info@halfen.de

Gebiet	Postleitzahlen	Kontakt	
Nord-Ost	01... - 33... 35... - 39... 42... - 47... 98... - 99...	Telefon: 02173/970-277 -282 -283 -291 -293 -294	Telefax: 02173/970- 287 - 288 E-Mail: vertrieb.nordost@halfen.de
Süd	66... - 97...	Telefon: 02173/970-209 -271 -281 -296 -297	Telefax: 02173/970- 286 - 220 E-Mail: vertrieb.sued@halfen.de
West	34... 40... - 41... 48... - 65...	Telefon: 02173/970-205 -255 -267 -273	Telefax: 02173/970- 221 E-Mail: vertrieb.west@halfen.de
Spezialbereiche: bundesweit			
Powerklick/MT		Telefon: 02173/970-346 -347	Telefax: 02173/970- 359 E-Mail: vertrieb.stahl@halfen.de

TECHNISCHER INNENDIENST

Verankerungs- und Montagetechnik	Telefon: 02173/970-9038	Telefax: 02173/970- 225 E-Mail: ti.stahlbeton@halfen.de
Fassadenverankerungssysteme	Telefon: 02173/970-9037	Telefax: 02173/970-225 E-Mail: ti.fassade@halfen.de
Bewehrungstechnik	Telefon: 02173/970-9039	Telefax: 02173/970-225 E-Mail: ti.stahlbeton@halfen.de

INTERNET

www.halfen.de • Produkte • News/Presse • Druckschriften • Software • Service • Referenzobjekte • Kontakt/Adressen • Unternehmen

HINWEIS ZU DIESEM KATALOG

Technische und konstruktive Änderungen vorbehalten

Die Informationen in diesem Druckerzeugnis basieren auf dem uns bekannten Stand der Technik zur Zeit der Drucklegung. Technische und konstruktive Änderungen bleiben zu jeder Zeit vorbehalten. Die HALFEN Vertriebsgesellschaft mbH übernimmt für die Richtigkeit der Angaben in diesem Druckerzeugnis und eventuelle Druckfehler keinerlei Haftung.
Das Qualitätsmanagementsystem der HALFEN GmbH ist für die Standorte in Deutschland, Frankreich, Niederlande, Österreich, Polen, der Schweiz und der Tschechischen Republik zertifiziert nach **ISO 9001:2008**, Zertifikat-Nr. QS-281 HH.

© 2015 HALFEN Vertriebsgesellschaft mbH,
gilt auch für auszugsweise Vervielfältigung

12.000 02/15

P - 010 - 02/15

HALFEN

YOUR BEST CONNECTIONS

HALFEN Vertriebsgesellschaft mbH · Katzbergstraße 3 · 40764 Langenfeld
Telefon: +49 (0) 2173 / 970-0 · Telefax: + 49 (0) 2173 / 970-226 · www.halfen.de